รายงานผลการดำเนินงาน

โครงการพัฒนาแหล่งน้ำบาดาลเพื่อสนับสนุนน้ำดื่มสะอาด
ให้กับโรงเรียนทั่วประเทศ รูปแบบที่ 2 จำนวน 488 แห่ง

งบประมาณ 465,064,000 บาท

ปีงบประมาณ

2560

กรมทรัพยากรน้ำบาดาล

กระทรวงทรัพยากรธรรมชาติและสิ่งแวดล้อม

รายงานผลการดำเนินงาน

โครงการพัฒนาแหล่งน้ำบาดาลเพื่อสนับสนุนน้ำดื่มสะอาด

ให้กับโรงเรียนทั่วประเทศ

ประจำปีงบประมาณ พ.ศ. 2560 รูปแบบที่ 2 จำนวน 488 แห่ง

งบประมาณ 465,064,000 บาท

กรมทรัพยากรน้ำบาดาล กระทรวงทรัพยากรธรรมชาติและสิ่งแวดล้อม

คำนำ

โครงการพัฒนาแหล่งน้ำบาดาลเพื่อสนับสนุนน้ำดื่มสะอาดให้กับโรงเรียนทั่วประเทศ เป็นโครงการที่ดำเนินการต่อเนื่องมาตั้งแต่ปีงบประมาณ พ.ศ. 2551 โดยมีวัตถุประสงค์เพื่อยกระดับคุณภาพชีวิตของนักเรียนและบุคลากรในโรงเรียนให้ดียิ่งขึ้น จากการมีน้ำบาดาลที่สะอาดปลอดภัยสำหรับน้ำดื่มและใช้ในทุกกิจกรรมรวมทั้งส่งเสริมให้นักเรียนมีสุขภาพร่างกายที่แข็งแรง และช่วยรัฐในการประหยัดค่าใช้จ่ายในการรักษาพยาบาลความเจ็บป่วย อันเนื่องมาจากการปนเปื้อนในน้ำดื่ม ตลอดจนช่วยส่งเสริมให้บุคลากร นักเรียน และชุมชนได้รับความรู้ด้านวิชาการน้ำบาดาลจากประสบการณ์จริง จากการมีส่วนร่วมในขั้นตอนการดำเนินงานต่างๆ ของโครงการ

ในปีงบประมาณ พ.ศ. 2560 กรมทรัพยากรน้ำบาดาลได้รับงบประมาณในการดำเนินงานโครงการพัฒนาแหล่งน้ำบาดาลเพื่อสนับสนุนน้ำดื่มสะอาดให้กับโรงเรียนทั่วประเทศ จำนวนทั้งสิ้น 688 โรงเรียน ซึ่งรายงานฉบับนี้เป็นการสรุปผลการดำเนินงานโครงการฯ รูปแบบที่ 2 (ของส่วนกลาง) สำนักพัฒนาน้ำบาดาล จำนวน 488 โรงเรียน ภายใต้วงเงินงบประมาณ 465,064,000.00 บาท โดยครอบคลุมขั้นตอนต่างๆในการดำเนินงาน ตั้งแต่การจัดหาแหล่งน้ำบาดาล การก่อสร้างระบบประปาบาดาลและระบบปรับปรุงคุณภาพน้ำบาดาล รวมทั้งการฝึกอบรมและถ่ายทอดความรู้ เทคโนโลยี สำหรับการบริหารจัดการโครงการเพื่อความยั่งยืน ให้กับนักเรียนและบุคลากรในโรงเรียนและชุมชน ตลอดจนการสำรวจความพึงพอใจโครงการ

โดย
ส่วนส่งเสริมและถ่ายทอดเทคโนโลยี
สำนักพัฒนาน้ำบาดาล
กรมทรัพยากรน้ำบาดาล
กระทรวงทรัพยากรธรรมชาติและสิ่งแวดล้อม

สารบัญ

เรื่อง **หน้า**

รายละเอียดโครงการพัฒนาแหล่งน้ำบาดาลเพื่อสนับสนุนน้ำดื่มสะอาดให้กับโรงเรียนทั่วประเทศ รูปแบบที่ 2 1

1. หลักการและเหตุผล 1
2. วัตถุประสงค์ 4
3. ความสอดคล้องและความสัมพันธ์กับยุทธศาสตร์การจัดสรรงบประมาณ 4
4. เป้าหมายโครงการ 4
5. พื้นที่ดำเนินการและหลักเกณฑ์การคัดเลือก 5
6. กิจกรรมดำเนินการ 6
7. วิธีการดำเนินการ 7

7.1 การพัฒนาแหล่งน้ำบาดาลเพื่อสนับสนุนน้ำดื่มสะอาดให้กับโรงเรียนทั่วประเทศด้วยการเจาะบ่อน้ำบาดาล 7

7.1.1 การสำรวจอุทกธรณีวิทยาและการสำรวจธรณีฟิสิกส์ 7

7.1.2 เจาะบ่อน้ำบาดาล 9

7.1.3 การสำรวจธรณีฟิสิกส์ด้วยเครื่องหยั่งธรณี 10

7.1.4 สูบทดสอบปริมาณน้ำ 10

7.1.5 การวิเคราะห์คุณภาพน้ำบาดาล 11

7.1.6 การติดตั้งเครื่องสูบน้ำชนิดไฟฟ้าแบบจุ่มใต้น้ำ 18

7.2 การก่อสร้างระบบประปาบาดาลและระบบปรับปรุงคุณภาพน้ำบาดาล 19

7.3 การถ่ายทอดองค์ความรู้ เทคโนโลยี และการมีส่วนร่วมในกระบวนการจัดหาพัฒนาแหล่งน้ำบาดาล การบริหารจัดการระบบประปาบาดาลและระบบปรับปรุงคุณภาพน้ำบาดาลและการดูแลบำรุงรักษา 20

สารบัญ (ต่อ)

เรื่อง **หน้า**

เรื่อง	หน้า
7.4 การส่งมอบทรัพย์สินโครงการฯ	2
7.5 การติดตามและประเมินผลโครงการฯ	2
8. ตัวชี้วัดโครงการ	21
9. ระยะเวลาดำเนินการและงบประมาณในการดำเนินงาน	21
9. ผู้รับผิดชอบโครงการ	22
10. ประโยชน์ที่คาดว่าจะได้รับ	22
11. แต่งตั้งคณะทำงาน	23
12. ขออนุมัติแผนปฏิบัติงาน แผนการใช้จ่ายงบประมาณ แผนการจัดสรรงบประมาณ โครงการพัฒนาแหล่งน้ำบาดาลเพื่อสนับสนุนน้ำดื่มสะอาดให้กับโรงเรียนทั่วประเทศ ประจำปีงบประมาณ 2560	25
13. รายละเอียดงบประมาณ	34
14. แผนการใช้จ่ายงบประมาณ	35
15. แผนการปฏิบัติงาน	36
16. รายละเอียดแผนการจัดสรรงบประมาณ	37
17. การกำหนดหลักเกณฑ์และจัดลำดับความสำคัญการคัดเลือกโรงเรียนเป้าหมาย	48
18. กรอบสถานที่รายจังหวัด	55
19. รายละเอียดสถานที่รายแห่ง จำนวน 200 แห่ง	56
20. ขออนุมัติโอนจัดสรรงบประมาณ	66
21. การจัดซื้อจัดจ้าง	70
21.1 เครื่องสูบน้ำแบบไฟฟ้าชนิดมอเตอร์จุ่มใต้น้ำพร้อมอุปกรณ์	70
21.2 ท่อพีวีซีแข็งและอุปกรณ์	73

สารบัญ (ต่อ)

เรื่อง **หน้า**

21.3 ก่อสร้างระบบประปาบาดาลและก่อสร้างอาคารพร้อมติดตั้งระบบปรับปรุงคุณภาพน้ำให้ได้มาตราฐาน 76

22. อนุมัติแก้ไขรายชื่อที่พิมพ์ผิดพลาดคลาดเคลื่อน 78

23. อนุมัติยกเลิกสถานที่ดำเนินการ 91

24. อนุมัติจัดอบรมสัมมนาเชิงปฏิบัติการ 100

26. สรุปผลการใช้จ่ายงบประมาณ 106

27. สรุปผลการดำเนินงาน 107

คณะทำงาน 123

บรรณานุกรม 124

ภาคผนวก 125

ภาคผนวก ก. แบบฟอร์มคำขอรับบริการ (ร.ร.1) 126

ภาคผนวก ข. แบบฟอร์มแบบสำรวจ (ร.ร.2) 129

ภาคผนวก ค. แบบฟอร์มหลักเกณฑ์การคัดเลือกโรงเรียนเข้าร่วมโครงการพัฒนาแหล่งน้ำบาดาลเพื่อสนับสนุนน้ำดื่มสะอาดให้กับโรงเรียนทั่วประเทศ (ร.ร.3) 132

ภาคผนวก ง. แบบมาตราฐานการก่อสร้างระบบประปาบาดาลขนาด 12 ลบ.ม. และแบบอาคารพร้อมติดตั้งระบบปรับปรุงคุณภาพน้ำบาดาล 134

ภาคผนวก จ. แบบป้ายประชาสัมพันธ์โครงการ 164

รายละเอียดโครงการพัฒนาแหล่งน้ำบาดาลเพื่อสนับสนุนน้ำดื่มสะอาดให้กับโรงเรียนทั่วประเทศ รูปแบบที่ 2

งบประมาณ : ประจำปี พ.ศ. 2560

หน่วยงานที่รับผิดชอบ (ระดับกรม) : สำนักพัฒนาน้ำบาดาล (กรมทรัพยากรน้ำบาดาล)

ผู้รับผิดชอบ : อธิบดีกรมทรัพยากรน้ำบาดาล

1.หลักการและเหตุผล

น้ำ เป็นปัจจัยพื้นฐานที่สำคัญในการดำรงชีวิตของคนเรา ที่ต้องมีปริมาณที่เพียงพอและมีคุณภาพดี สะอาด ปลอดภัย ปราศจากสิ่งปนเปื้อนต่างๆ ตามเกณฑ์เสนอแนะคุณภาพน้ำอุปโภคบริโภคขององค์การอนามัยโลก เพื่อสร้างเสริมสุขภาพของประชาชนให้มีคุณภาพชีวิตที่ดี โดยเฉพาะสุขภาพในวัยเด็กซึ่งจะต้องมีสุขภาพที่สมบูรณ์แข็งแรงเพื่อเจริญเติบโตเป็นผู้ใหญ่ในวันหน้า เป็นทรัพยากรที่มีคุณค่าต่อสังคม เป็นรากฐานที่สำคัญในการพัฒนาประเทศ สิ่งแวดล้อมในโรงเรียนเป็นสิ่งสำคัญต่อการเสริมสร้างสุขภาพที่ดี และพัฒนาการเรียนรู้ของเด็กนักเรียน เนื่องจากเด็กใช้เวลาส่วนใหญ่เรียนหนังสืออยู่ในโรงเรียนวันละ 8 - 10 ชั่วโมง

จากผลการสำรวจโรงเรียนทั่วประเทศในพื้นที่ 75 จังหวัด จำนวน 32,186 แห่ง มากกว่าร้อยละ 80 มีความขาดแคลนน้ำสำหรับอุปโภคบริโภคโดยเฉพาะในหน้าแล้งเด็กนักเรียนและบุคลากรในโรงเรียนไม่มีน้ำใช้ในกิจกรรมต่างๆ ทำให้การทำความสะอาดภายในโรงเรียน เช่นห้องน้ำ ห้องส้วม การล้างภาชนะ เกิดความสกปรกเป็นอันตรายต่อสุขภาพและสุขอนามัยในโรงเรียน และในโรงเรียนจำนวนมาก มีคุณภาพน้ำดื่มที่ไม่เป็นไปตามเกณฑ์มาตรฐานสำหรับการอุปโภคบริโภค เนื่องจากมีปริมาณสารละลายในน้ำบางชนิดเกินมาตรฐานน้ำดื่ม เช่น ฟลูออไรด์ เหล็ก สารหนู คลอไรด์ และความกระด้างสูง หรือสารละลายโลหะหนักต่างๆ เป็นผลเสียต่อสุขภาพเด็กนักเรียนที่ต้องเจ็บป่วย

นับตั้งแต่ปี 2551 – 2559 กรมทรัพยากรน้ำบาดาล ได้ดำเนินโครงการพัฒนาแหล่งน้ำบาดาลเพื่อสนับสนุนน้ำดื่มสะอาดให้กับโรงเรียนทั่วประเทศ เพื่อแก้ไขปัญหาขาดแคลนน้ำอุปโภคบริโภค เป้าหมาย คือ โรงเรียนที่ขาดแคลนน้ำรุนแรง โดยเป็นโรงเรียนที่อยู่ในพื้นที่หมู่บ้านภัยแล้งวิกฤตไม่มีระบบประปาชนบทให้บริการด้านน้ำอุปโภคบริโภคแก่นักเรียนและไม่มีแหล่งน้ำใช้ในช่วงหน้าแล้ง และประสบปัญหาคุณภาพน้ำไม่เหมาะสมสำหรับการอุปโภคบริโภค เนื่องจากมีปริมาณสารละลายในน้ำบาดาลสูงเกินมาตรฐานน้ำอุปโภคบริโภค เช่น เหล็ก ฟลูออไรด์ คลอไรด์ รวมทั้งสิ้น 4,566 แห่ง ใช้งบประมาณทั้งสิ้น 5,513.271 ล้านบาท ซึ่งผลการดำเนินงานโครงการสำรวจและพัฒนาแหล่งน้ำบาดาลเพื่อสนับสนุนน้ำดื่มสะอาดให้กับโรงเรียนทั่วประเทศ นับว่าเป็นโครงการที่ประสบผลสำเร็จ มีประโยชน์ต่อนักเรียนและประชาชนในชุมชน ที่มีน้ำสะอาดที่ได้จากระบบปรับปรุงคุณภาพน้ำบาดาลใช้เพื่อการอุปโภคและบริโภคอย่างทั่วถึงและเพียงพอ โรงเรียนสามารถใช้น้ำในการดูแลและจัดการด้านสุขอนามัยในโรงเรียน เช่น ห้องน้ำ ห้องส้วม โรงอาหาร และจัดกิจกรรมเพื่อการเรียนรู้ของนักเรียนได้อย่างมีประสิทธิภาพเพิ่มมากขึ้นกว่าเดิม อีกทั้งน้ำที่ผลิตได้ยังเป็นน้ำดื่มคุณภาพดี มีผลให้สุขภาพของนักเรียนและประชาชนแข็งแรง ไม่เจ็บป่วยง่าย ลดค่าใช้จ่ายในการรักษาพยาบาล นอกจากนั้นยังพบว่าโรงเรียนและชุมชนมีบูรณาการใช้แหล่งน้ำบาดาลร่วมกัน เพื่อแก้ไขปัญหาขาดแคลนน้ำ

ภายในชุมชนหรือพื้นที่ประสบภัยแล้งได้อย่างยั่งยืน และบางส่วนมีการขยายผลการผลิตน้ำดื่มจากโรงเรียน จัดจำหน่ายน้ำดื่มบรรจุขวดขายในราคาย่อมเยา บริการให้กับชุมชนโดยรอบโรงเรียน เพื่อเป็นค่าใช้จ่ายในการบำรุงรักษาระบบประปาบาดาลและระบบปรับปรุงคุณภาพน้ำดื่ม และนำรายได้เข้าสู่กองทุนเด็กในโรงเรียน ประการสำคัญในช่วงที่ประเทศไทยประสบกับพิบัติภัยธรรมชาติ เช่น สึนามิ น้ำท่วมใหญ่ปี 2554 ภัยแล้ง กรมทรัพยากรน้ำบาดาล ได้ร่วมกับโรงเรียนในโครงการฯ ผลิตน้ำดื่มบรรจุขวดเพื่อช่วยเหลือและให้บริการประชาชนกรณีที่มีพิบัติภัยเกิดขึ้น

จากการติดตามและประเมินผลโรงเรียนในโครงการของปีงบประมาณ 2551-2556 จำนวน 2,478 โรงเรียน พบว่าทุกโรงเรียนมีการใช้น้ำจากแหล่งน้ำบาดาลผ่านระบบประปาบาดาล 100 เปอร์เซ็นต์ แต่การใช้งานระบบปรับปรุงคุณภาพน้ำบาดาลให้ได้มาตรฐานน้ำดื่มองค์การอนามัยโลกยังมีปัญหาอุปสรรค ดังนี้

1. โรงเรียนที่ร่วมโครงการจำนวน 46 แห่ง ยังไม่ใช้งานระบบปรับปรุงคุณภาพน้ำบาดาลให้ได้มาตรฐานน้ำดื่มองค์การอนามัยโลก คิดเป็นร้อยละ 1.84

2. โรงเรียนที่ร่วมโครงการจำนวน 2,201 แห่ง มีการใช้งานระบบปรับปรุงคุณภาพน้ำบาดาลให้ได้มาตรฐานน้ำดื่มองค์การอนามัยโลก คิดเป็นร้อยละ 88.8 โดยให้บริการเฉพาะภายในโรงเรียน โดยจากการติดตามผลการดำเนินงานพบว่า

2.1 สามารถใช้งานระบบปรับปรุงคุณภาพน้ำบาดาลให้ได้มาตรฐานน้ำดื่มองค์การอนามัยโลกได้ดีตามปกติ จำนวน 1,320 แห่ง คิดเป็นร้อยละ 60

2.2 ระบบปรับปรุงคุณภาพน้ำบาดาลให้ได้มาตรฐานน้ำดื่มองค์การอนามัยโลกชำรุดใช้การไม่ได้ จำนวน 92 แห่ง คิดเป็นร้อยละ 4.2

2.3 ระบบปรับปรุงคุณภาพน้ำบาดาลให้ได้มาตรฐานน้ำดื่มองค์การอนามัยโลกชำรุดบางส่วนแต่ยังใช้งานได้ จำนวน 697 โรงเรียน คิดเป็นร้อยละ 31.7

2.4 น้ำบาดาลที่ได้จากระบบปรับปรุงคุณภาพน้ำบาดาลให้ได้มาตรฐานน้ำดื่มองค์การอนามัยโลก จำนวน 92 แห่ง คิดเป็นร้อยละ 4.1 มีกลิ่น เป็นสนิม มีรสกร่อย และบางแห่งน้ำดิบมีคราบหินปูนสูง

3. โรงเรียนที่ร่วมโครงการจำนวน 231 แห่ง คิดเป็นร้อยละ 9.22 มีการดำเนินการต่อในการขอรับใบอนุญาตจากสำนักงานคณะกรรมการอาหารและยา (อย.) ในการผลิตน้ำดื่มสะอาดมาตรฐานน้ำดื่มองค์การอนามัยโลกจำหน่ายให้กับชุมชน หรือ บุคคลภายนอก ซึ่งการดำเนินการดังกล่าวเป็นสิ่งที่ควรสนับสนุนเพื่อให้การดำเนินการโครงการสามารถพึ่งพาตัวเองได้ และจะทำให้เกิดความยั่งยืนในระยะยาว

ปัจจัยที่มีผลต่อความสำเร็จของโครงการ จัดลำดับความสำคัญ ได้ดังนี้

ลำดับ 1 ความพร้อมและความเข้มแข็งของโรงเรียนและชุมชนเป็นสิ่งสำคัญมาก ต่อความสำเร็จและความยั่งยืนในการใช้ประโยชน์ของสิ่งก่อสร้างที่เป็นสาธารณูปโภคด้านแหล่งน้ำ ที่ต้องใช้ประโยชน์ร่วมกัน บริหารจัดการระบบฯและรับผิดชอบค่าใช้จ่ายที่ต้องเกิดขึ้น เช่น ค่าไฟฟ้า ค่าดูแลทำความสะอาด การดูแลบำรุงรักษาระบบฯ การเปลี่ยนไส้กรองเมมเบรน ฯลฯ

ลำดับ 2 ปริมาณน้ำบาดาล พื้นที่โดยมากเป็นพื้นที่หาน้ำยาก ต้องมีการสำรวจอย่างละเอียดเพื่อกำหนดจุดเจาะบ่อน้ำบาดาล และในบางพื้นที่ปริมาณน้ำที่พัฒนาได้จึงค่อนข้างน้อยมาก ต้องทำการรวมน้ำจาก

หลายๆ บ่อน้ำบาดาลจึงจะเพียงพอต่อการผลิตน้ำประปาได้ ซึ่งปริมาณน้ำอย่างน้อยต้องไม่ต่ำกว่า 2 ลูกบาศก์เมตรต่อชั่วโมงจึงจะเพียงพอ

ลำดับ 3 คุณภาพของน้ำบาดาลจากบ่อน้ำบาดาล ที่ชั้นน้ำบาดาลมีการปนเปื้อนโดยธรรมชาติอยู่แล้ว ทำให้มีปริมาณสารละลายรวมในน้ำสูง โดยเฉพาะปริมาณคลอไรด์ (ความเค็ม) จะมีผลต่ออายุการใช้งานของเมมเบรนที่ต้องมีการเปลี่ยนบ่อยขึ้น (อายุการใช้งานน้อยลง) ทำให้ค่าบำรุงรักษาเพิ่มสูงขึ้น

กรมทรัพยากรน้ำบาดาล ได้สำรวจและตรวจสอบข้อมูลพื้นฐานด้านแหล่งน้ำและระดับความรุนแรงของการขาดแคลนแหล่งน้ำและคุณภาพน้ำของโรงเรียนทั่วประเทศ จำนวน 32,186 แห่ง แล้วนอกจากโรงเรียนขาดแคลนน้ำอย่างรุนแรงจำนวน 2,478 แห่ง ที่ได้ดำเนินการแก้ไขปัญหาขาดแคลนน้ำโดยการพัฒนาแหล่งน้ำบาดาลเพื่อใช้ในการอุปโภคบริโภคแล้วยังมี โรงเรียนในสังกัด สำนักงานคณะกรรมการการศึกษาขั้นพื้นฐาน(สพฐ.)/โรงเรียนพระปริยัติธรรม/โรงเรียนคนพิการ/โรงเรียนศึกษาสงเคราะห์/วิทยาลัยขยายโอกาสทางการศึกษา/โรงเรียนตำรวจตระเวนชายแดน/โรงเรียนในโครงการกองทุนการศึกษา/โรงเรียนที่อยู่ภายใต้การบริหารของมูลนิธิ/สถาบันการศึกษาอื่นที่จำเป็นและขาดแคลนตรงตามวัตถุประสงค์โครงการ จำนวน 6,832 แห่ง ที่ประสบปัญหาไม่มีแหล่งน้ำเพื่อใช้ในกิจกรรมต่างๆ เป็นของตนเองหรือแหล่งน้ำที่มีอยู่มีปริมาณน้ำไม่พอเพียงในการใช้อย่างทั่วถึงและเพียงพอตลอดทั้งปี ไม่มีระบบประปาในการผลิตน้ำที่มีคุณภาพเพื่อการแจกจ่ายน้ำอย่างทั่วถึงและมีปัญหาเรื่องคุณภาพน้ำที่มีสารละลายสูงเกินมาตรฐานน้ำอุปโภคบริโภค ซึ่งได้จัดส่งคำร้องขอความช่วยเหลือจากกรมทรัพยากรน้ำบาดาลให้ดำเนินการจัดหาและพัฒนาแหล่งน้ำบาดาลเพื่อแก้ไขปัญหาขาดแคลนน้ำสะอาดเพื่อใช้ในการอุปโภคบริโภคและปัญหาด้านคุณภาพน้ำที่ไม่เหมาะสมสำหรับการอุปโภคบริโภค ซึ่ง กรมฯ ได้ทำการตรวจสอบข้อมูลด้านแหล่งน้ำ (ปริมาณและคุณภาพน้ำ) รวมทั้งสำรวจศักยภาพแหล่งน้ำบาดาลเบื้องต้นแล้ว พบว่าเป็นพื้นที่ที่อยู่ในพื้นที่หาน้ำยาก มีความขาดแคลนน้ำค่อนข้างรุนแรง และบางแห่งมีค่าสารละลายในน้ำค่อนข้างสูง จำเป็นต้องให้ความช่วยเหลือจากภาครัฐจัดหาสวัสดิการด้านแหล่งน้ำให้ต่อไป โดยการพัฒนาแหล่งน้ำบาดาลและทำการก่อสร้างอาคารพร้อมติดตั้งระบบปรับปรุงคุณภาพน้ำบาดาลให้ได้มาตรฐานน้ำดื่มองค์การอนามัยโลก กำลังการผลิต 250 ลิตรต่อชั่วโมง เหมาะสมกับโรงเรียนที่มีนักเรียนและประชาชนผู้ใช้ประโยชน์ไม่น้อยกว่า 300 คน

2. วัตถุประสงค์

1. สำรวจและพัฒนาแหล่งน้ำบาดาลให้กับโรงเรียนจำนวน จำนวน 4,782 แห่ง ที่ประสบปัญหาการขาดแคลนแหล่งน้ำและประสบปัญหาคุณภาพน้ำต่ำกว่าเกณฑ์มาตรฐานน้ำอุปโภคบริโภค

2. เพื่อให้นักเรียนและบุคลากรในโรงเรียนมีน้ำใช้เพื่อการอุปโภคบริโภค และดำเนินกิจกรรมต่างๆ ในโรงเรียนได้อย่างเพียงพอ

3. เพื่อให้ประชาชนในชุมชนใกล้เคียงกับโรงเรียนมีน้ำใช้เพื่อการอุปโภคบริโภคอย่างเพียงพอและทั่วถึง แก้ไขปัญหาขาดแคลนน้ำอย่างยั่งยืน

4. เพื่อให้นักเรียนได้รับความรู้ด้านวิชาการน้ำบาดาลจากประสบการณ์จริงในการมีส่วนร่วมในขั้นตอนการจัดหาพัฒนาแหล่งน้ำบาดาล การก่อสร้างระบบประปาบาดาล และการปรับปรุงคุณภาพน้ำบาดาลเพื่อใช้ในการอุปโภคบริโภค การดำเนินธุรกิจขนาดเล็กเบื้องต้น ตลอดจนการบริหารจัดการอื่นๆ ที่เกี่ยวข้อง

5. เพื่อโอนทรัพย์สิน ทั้งบ่อบาดาล ระบบประปาบาดาล และระบบปรับปรุงคุณภาพน้ำบาดาลให้โรงเรียนผู้รับบริการนำไปบริหารจัดการ และโรงเรียนผู้รับบริการสามารถตั้งงบประมาณในการบำรุงรักษาให้อยู่ในสภาพพร้อมใช้ต่อไป โดยหลังจากการโอนทรัพย์สินโครงการฯ กรมทรัพยากรน้ำบาดาลจะทำหน้าที่เป็นผู้ให้คำปรึกษาในด้านการซ่อมแซมดูแลรักษา และการบริหารจัดการระบบ

3. ความสอดคล้องและความสัมพันธ์กับแผนยุทธศาสตร์พัฒนาประเทศ

ยุทธศาสตร์ชาติและสอดคล้องกับแผนพัฒนาเศรษฐกิจและสังคมแห่งชาติ ฉบับที่ 11 ด้านทรัพยากรธรรมชาติและสิ่งแวดล้อม เรื่องของการสร้างแหล่งน้ำให้อยู่ในเกณฑ์พอใช้และดีรวมกันไม่ต่ำกว่า 85% ของแหล่งน้ำทั่วประเทศ และสอดคล้องกับนโยบายรัฐบาลในการแก้ปัญหาความแห้งแล้งและการขาดแคลนน้ำอุปโภคบริโภค

4. เป้าหมายโครงการ

โรงเรียนในสังกัดสำนักงานคณะกรรมการการศึกษาขั้นพื้นฐาน (สพฐ.)/โรงเรียนพระปริยัติธรรม/โรงเรียนคนพิการ/โรงเรียนศึกษาสงเคราะห์/วิทยาลัยขยายโอกาสทางการศึกษา/โรงเรียนตำรวจตระเวนชายแดน/โรงเรียนในโครงการกองทุนการศึกษา/โรงเรียนที่อยู่ภายใต้การบริหารของมูลนิธิ/สถาบันการศึกษาอื่นที่จำเป็นและขาดแคลนตรงตามวัตถุประสงค์โครงการ จำนวน 4,782 แห่ง และประชาชนในชุมชนโดยรอบโรงเรียนมีน้ำใช้เพื่อการอุปโภคบริโภคอย่างเพียงพอและทั่วถึง และน้ำดื่มสะอาดตามมาตรฐานน้ำดื่มองค์การอนามัยโลก

5. พื้นที่ดำเนินการและหลักเกณฑ์การคัดเลือก

ดำเนินการในโรงเรียนที่ขาดแคลนน้ำอุปโภคบริโภค และประสบปัญหาการปนเปื้อนในน้ำทำให้น้ำมีคุณภาพน้ำต่ำกว่าเกณฑ์มาตรฐานน้ำอุปโภคบริโภคและน้ำดื่มมาตรฐานองค์การอนามัยโลก และไม่มีความพร้อมด้านสาธารณูปโภคขั้นพื้นฐานเรื่องน้ำอุปโภคบริโภค จำนวนทั้งสิ้น 6,832 แห่งทั่วประเทศ โดยดำเนินงานในปี 2557 - 2559 จำนวน 1,488 แห่ง และมีแผนดำเนินการในปี 2560 จำนวน 488 แห่ง ซึ่งมีหลักเกณฑ์ในการพิจารณาคัดเลือกโรงเรียนเข้าร่วมโครงการ ดังนี้

1. เกณฑ์การคัดเลือกพื้นที่จากปัญหาความขาดแคลนน้ำสำหรับอุปโภคบริโภค

- ไม่มีระบบประปาในการผลิตน้ำที่มีคุณภาพใช้อุปโภคบริโภคและแจกจ่ายน้ำอย่างเพียงพอทั่วถึง หรือไม่มีแหล่งน้ำเพื่อใช้ในกิจกรรมต่างๆ เป็นของตนเองหรือแหล่งน้ำที่มีอยู่มีปริมาณน้ำไม่พอเพียงในการใช้อย่างทั่วถึงและเพียงพอตลอดทั้งปี

- อยู่ในพื้นที่จังหวัดหรือหมู่บ้านที่ถูกประกาศให้เป็นพื้นที่ภัยแล้งอย่างต่อเนื่อง มาเป็นเวลาหลายปี เนื่องจากไม่มีแหล่งน้ำผิวดินในหน้าแล้งและไม่มีแหล่งน้ำผิวดินในรัศมี 20 กิโลเมตรที่จะขนย้ายมาช่วยเหลือได้ แต่มีศักยภาพแหล่งน้ำบาดาลที่สามารถพัฒนาขึ้นมาใช้กับระบบประปาบาดาลได้อย่างพอเพียง

2. เกณฑ์การคัดเลือกพื้นที่จากปัญหาคุณภาพแหล่งน้ำต่ำกว่าเกณฑ์มาตรฐานน้ำอุปโภคบริโภคหรือมาตรฐานน้ำดื่มขององค์การอนามัยโลก

- คุณภาพน้ำจากแหล่งน้ำที่ใช้ภายในโรงเรียนมีการปนเปื้อนของเชื้อโรค แบคทีเรีย หรือปริมาณสารละลายในน้ำบางชนิดเกินมาตรฐานน้ำดื่ม เช่น ปริมาณเหล็กและความกระด้างสูง หรือสารละลายโลหะหนักต่างๆ หรือไม่มีระบบปรับปรุงคุณภาพน้ำให้ได้มาตรฐานน้ำดื่มองค์การอนามัยโลก

3. ขนาดและจำนวนประชากรที่ได้รับประโยชน์ จำแนกเป็นผู้ได้รับประโยชน์โดยตรงคือ ครูและนักเรียนประมาณ 100 คนและประชาชนหรือชุมชนโดยรอบโรงเรียนที่เข้ามามีส่วนร่วมในการใช้ประโยชน์ประมาณ 200 คน

4. เกณฑ์การกระจายลงในแต่ละจังหวัด พิจารณาจากขนาดของจังหวัด จำนวนประชากร จำนวนโรงเรียน ขนาดของโรงเรียน ระดับความยากจน ระยะเวลาในการประสบความแห้งแล้ง

6. กิจกรรมดำเนินการ

กิจกรรมหลัก	ผลผลิต (เป้าหมายเชิงปริมาณแต่ละกิจกรรม)
6.1 สำรวจอุทกธรณีวิทยาและธรณีฟิสิกส์	การกำหนดจุดเจาะบ่อน้ำบาดาลจำนวน 4,782 จุด ที่ชัดเจน แม่นยำว่ามีศักยภาพน้ำบาดาลเพียงพอ เหมาะสมในการก่อสร้างระบบประปาบาดาลได้
6.2 พัฒนาแหล่งน้ำบาดาลเพื่อเป็นแหล่งน้ำดิบ สำหรับพื้นที่ที่ขาดแคลนแหล่งน้ำ	การเจาะบ่อน้ำบาดาลจำนวน 4,782 บ่อ ตามหลักวิชาการและก่อสร้างบ่อน้ำบาดาลตามรูปแบบมาตรฐาน
6.3 ก่อสร้างระบบประปาบาดาล	ระบบประปาบาดาลจำนวน 4,782 ระบบ ที่มีประสิทธิภาพในการผลิตน้ำที่มีคุณภาพ
6.4 ก่อสร้างระบบปรับปรุงคุณภาพน้ำดื่มและโรงปรับปรุงคุณภาพน้ำดื่ม	ระบบปรับปรุงคุณภาพน้ำจำนวน 4,782 ระบบ ผลิตน้ำดื่มได้ตามมาตรฐานองค์การอนามัยโลก
6.5 การถ่ายทอดองค์ความรู้ เทคโนโลยี และการมีส่วนร่วมในกระบวนการจัดหาพัฒนาแหล่งน้ำบาดาล การบริหารจัดการระบบประปาบาดาลและระบบปรับปรุงคุณภาพน้ำบาดาล และการดูแลบำรุงรักษา	ฝึกอบรมและถ่ายทอดความรู้ เทคโนโลยี ขั้นตอนการพัฒนาแหล่งน้ำบาดาลไปจนถึงกระบวนการผลิตน้ำดื่มได้มาตรฐานองค์การอนามัยโลก ตลอดจนการดูแลรักษาและการใช้งานที่ถูกต้อง ให้กับนักเรียนและบุคลากรในโรงเรียนและชุมชน จำนวน 4,782 โรงเรียน และให้มีส่วนร่วมในการปฏิบัติงานจริงในภาคสนาม
6.6 การส่งมอบทรัพย์สินโครงการฯ	กรมทรัพยากรน้ำบาดาลจะดำเนินการโอนทรัพย์สินโครงการฯ ทั้งบ่อบาดาล ระบบประปาบาดาล และระบบปรับปรุงคุณภาพน้ำบาดาล ให้โรงเรียนผู้รับบริการนำไปบริหารจัดการ และโรงเรียนผู้รับบริการสามารถตั้งงบประมาณในการบำรุงรักษาให้อยู่ในสภาพพร้อมใช้ต่อไป
6.7 การติดตามและประเมินผลโครงการ	เป็นการประเมินผลความสำเร็จของกิจกรรมการจัดหาน้ำดื่มสะอาดให้กับโรงเรียนจำนวน 4,782 โรงเรียน รวมถึงความพึงพอใจของผู้ได้รับการช่วยเหลือและความพร้อมของโรงเรียนและชุมชนในการพึ่งพาตนเองในการดำเนินธุรกิจน้ำดื่มได้

7. วิธีการดำเนินการ

การพัฒนาแหล่งน้ำบาดาลเพื่อสนับสนุนน้ำดื่มสะอาดให้กับโรงเรียนทั่วประเทศ มีวิธีการดำเนินงาน ดังนี้

7.1 การพัฒนาแหล่งน้ำบาดาลเพื่อสนับสนุนน้ำดื่มสะอาดให้กับโรงเรียนทั่วประเทศด้วยการเจาะบ่อน้ำบาดาล รายละเอียดดังนี้

7.1.1 การสำรวจอุทกธรณีวิทยาและการสำรวจธรณีฟิสิกส์

(1) การสำรวจอุทกธรณีวิทยา (Hydrogeology Investigation)

การสำรวจอุทกธรณีวิทยาในโครงการพัฒนาแหล่งน้ำบาดาลเพื่อสนับสนุนน้ำดื่มสะอาดให้กับโรงเรียนทั่วประเทศ จะดำเนินการเก็บรวบรวมข้อมูลด้านอุทกวิทยาในพื้นที่ที่จะพัฒนาน้ำบาดาล ตรวจสอบควบคู่ไปกับข้อมูลเบื้องต้นที่ได้รวบรวมไว้ เช่น ตำแหน่งที่ตั้งบ่อน้ำบาดาล ลักษณะหินและโครงสร้างทางธรณีวิทยา เป็นต้น ข้อมูลทางธรณีวิทยาจะให้ภาพคร่าวๆ เกี่ยวกับลักษณะชั้นหิน หรือชั้นหินอุ้มน้ำ (Aquifer) ชั้นทึบน้ำ (Aquiclude) ขอบเขตของชั้นน้ำบาดาล พื้นที่รับน้ำบาดาล (Recharge Area) ส่วนข้อมูลเกี่ยวกับน้ำบาดาลในพื้นที่ที่จะเจาะบ่อน้ำบาดาล นับแต่ความลึกของบ่อ ความลึกระดับน้ำบาดาล เครื่องสูบน้ำปริมาณน้ำและคุณภาพน้ำ ตลอดจนระบบไฟฟ้าที่ใช้ในบริเวณนั้น สามารถจะให้ภาพที่ดีเกี่ยวกับน้ำบาดาลจากแหล่งน้ำดังกล่าวทั้งด้านการนำไปใช้ประโยชน์ การขุดเจาะและออกแบบบ่อน้ำบาดาล และเครื่องสูบน้ำ

(2) การสำรวจธรณีฟิสิกส์ (Geophysics Investigation)

การสำรวจธรณีฟิสิกส์ในโครงการพัฒนาแหล่งน้ำบาดาลเพื่อสนับสนุนน้ำดื่มสะอาดให้กับโรงเรียนทั่วประเทศ แบ่งเป็นการสำรวจธรณีฟิสิกส์บนผิวดิน (Surface Geophysics Investigation) ด้วยวิธีการตรวจวัดความต้านทานไฟฟ้า (Resistivity method) และการสำรวจธรณีฟิสิกส์ใต้ผิวดิน (Subsurface Geophysics Investigation) ด้วยการหยั่งธรณีฟิสิกส์ (Electric Logging)

กรมทรัพยากรน้ำบาดาล (2551) กำหนดมาตรฐานการสำรวจธรณีฟิสิกส์บนผิวดิน (Surface Geophysics Investigation) ด้วยวิธีการตรวจวัดความต้านทานไฟฟ้า (resistivity method) ซึ่งเป็นวิธีการที่นิยมใช้มากที่สุดในการสำรวจแหล่งน้ำบาดาลโดยมีข้อกำหนด ดังนี้

1) การวางแผนสำรวจต้องสอดคล้องกับโครงสร้างทางธรณีวิทยา และลักษณะทางอุทกธรณีวิทยาของพื้นที่สำรวจ โดยพิจารณาจากแผนที่น้ำบาดาลและแผนที่อุทกธรณีวิทยาของพื้นที่สำรวจ

2) กำหนดความลึกในการสำรวจและปริมาณจุดสำรวจให้สอดคล้องกับวัตถุประสงค์ของการสำรวจ

3) การจัดวางหลักขั้วไฟฟ้าและเทคนิคการสำรวจ ต้องมีความสอดคล้องกับความแตกต่างของค่าความต้านทานไฟฟ้าจำเพาะของชั้นดิน ชั้นหินใต้ผิวดินในพื้นที่สำรวจ

4) ต้องศึกษาทิศทางการไหลของน้ำบาดาลในพื้นที่สำรวจควบคู่กันไปด้วย เพื่อประโยชน์ในการศึกษาการเปลี่ยนแปลงคุณภาพน้ำบาดาล หรือการเคลื่อนที่ของสารปนเปื้อน

โครงการพัฒนาแหล่งน้ำบาดาลเพื่อสนับสนุนน้ำดื่มสะอาดให้กับโรงเรียนทั่วประเทศ ได้ดำเนินการสำรวจอุทกธรณีวิทยา (Hydrogeology Investigation) และการสำรวจธรณีฟิสิกส์ (Geophysics Investigation) ด้วยการวัดความต้านทานไฟฟ้าจำเพาะ (Resistivity Survey) ก่อนการเจาะน้ำบาดาล เพื่อศึกษาความแตกต่างของชั้นดิน/ชั้นหินที่อยู่ใต้ผิวดินของพื้นที่ดำเนินโครงการฯ และนำค่าที่ได้จากการสำรวจธรณีฟิสิกส์มาประกอบกับผลการวิเคราะห์ชั้นดิน/ชั้นหินที่ได้จากการเจาะน้ำบาดาล เพื่อให้ทราบความหนาของชั้นหินอุ้มน้ำ เป็นประโยชน์ต่อการคำนวณปริมาณน้ำบาดาลที่สามารถสูบขึ้นมาใช้ได้อย่างปลอดภัย (safe yield)

การสำรวจธรณีฟิสิกส์ด้วยการวัดความต้านทานไฟฟ้า (Resistivity Survey)

การสำรวจธรณีฟิสิกส์ด้วยการวัดความต้านทานไฟฟ้า (Resistivity survey) เป็นการวัดค่าความต่างศักย์ที่เกิดจากการปล่อยกระแสไฟฟ้าลงไปในดินด้วยตัวกำเนิดกระแสไฟฟ้าตรง(direct current, DC) หรือใช้กระแสไฟฟ้าสลับที่มีความถี่ต่ำปล่อยลงไปในดินอย่างช้าๆ คล้ายกระแสไฟฟ้าตรง สิ่งที่มีผลต่อค่าการเปลี่ยนแปลงของความต่างศักย์และทางเดินของกระแสไฟฟ้า คือ คุณสมบัติทางกายภาพของดิน/หินที่ประกอบด้วยแร่องค์ประกอบในเนื้อดิน/หิน รูพรุน ของเหลวในรูพรุน หรือองค์ประกอบอื่นๆที่มีอยู่ในเนื้อดิน/หิน วิธีการสำรวจนี้นิยมทำกันแพร่หลายกว่าวิธีอื่นๆ ในประเภทของการสำรวจด้วยไฟฟ้า (เพียงตา, 2553)

ในการปฏิบัติงานโครงการพัฒนาแหล่งน้ำบาดาลเพื่อสนับสนุนน้ำดื่มสะอาดให้กับโรงเรียนทั่วประเทศ ได้ดำเนินการสำรวจวัดค่าความต้านทานไฟฟ้าของชั้นดิน/ชั้นหิน (Vertical Electrical Resistivity Sounding: VES) โดยจัดวางขั้วไฟฟ้าแบบชลัมเบอร์เจอร์ (Schlumberger Configuration) เครื่องมือและอุปกรณ์ที่ใช้ในการสำรวจ มีดังนี้

1) เครื่องมือวัดค่าความต้านทานไฟฟ้า (resistivity meter)
2) ม้วนสายไฟความยาว ม้วนละ 300 เมตร จำนวน 2 ม้วน
3) ค้อนตอกหลัก 4 อัน
4) หลักเหล็ก (electrode) 4 หลัก
5) เครื่องหาพิกัดตำแหน่งบนพื้นโลก (GPS)
6) วิทยุรับ-ส่ง สนามจำนวน 3 เครื่อง
7) กระดาษบันทึกข้อมูล

การสำรวจธรณีฟิสิกส์ด้วยการวัดความต้านทานไฟฟ้า (Resistivity Survey)

7.1.2 เจาะบ่อน้ำบาดาล ขนาดเส้นผ่าศูนย์กลาง 6 นิ้ว (150 ม.ม.) ที่ความลึกเฉลี่ย 100 เมตร

กรมทรัพยากรน้ำบาดาล (2551) กำหนดมาตรฐานด้านการเจาะและพัฒนาบ่อน้ำบาดาล ประกอบด้วยการกำหนดมาตรฐานในการเจาะน้ำบาดาล การออกแบบและก่อสร้างบ่อน้ำบาดาล การตรวจสอบชั้นน้ำบาดาล การสูบทดสอบปริมาณน้ำ และการวิเคราะห์คุณภาพน้ำบาดาล โดยมีมาตรฐานการดำเนินงานในแต่ละด้าน ดังนี้

1) การเจาะน้ำบาดาล ต้องสำรวจธรณีฟิสิกส์ด้วยการวัดค่าความต้านทานไฟฟ้า (Resistivity survey) เพื่อวิเคราะห์ลักษณะของชั้นดิน/ชั้นหิน โครงสร้างทางธรณีวิทยาและกำหนดจุดเจาะน้ำบาดาล ซึ่งบ่อที่เจาะต้องอยู่ในแนวดิ่งบนพื้นที่ที่แข็งแรงเพื่อไม่ให้บ่อเอียง โดยเก็บตัวอย่างชั้นดินและหินในขณะที่เจาะ ทุกๆ ความลึก 1 เมตร

2) การออกแบบและก่อสร้างบ่อน้ำบาดาล อาศัยข้อมูลจากการหยั่งธรณีหลุมเจาะประกอบกับการวิเคราะห์ชั้นดิน/ชั้นหิน ที่ได้จากการเจาะ ในการกำหนดระยะความลึกของท่อกรุ มาตรฐานการก่อสร้างบ่อน้ำบาดาลกำหนดให้ระยะห่างระหว่างท่อกรุกับผนังบ่อไม่น้อยกว่า 7.5 เซนติเมตร เทฐานคอนกรีตรอบบ่อขนาดกว้าง 2 เมตร ยาว 2 เมตร หนา 15 เซนติเมตร และผนึกข้างบ่อไม่น้อยกว่า 6 เมตร สำหรับบ่อน้ำบาดาลในชั้นหินร่วน การสร้างบ่อจะต้องกรุกรวดรอบๆ บ่อ ในช่วงที่เป็นชั้นน้ำบาดาล

กิจกรรมการเจาะบ่อบาดาล

7.1.3 การสำรวจธรณีฟิสิกส์ด้วยเครื่องหยั่งธรณี (Electric Logging)

เป็นวิธีการสำรวจโดยการหย่อนอุปกรณ์สำหรับวัดค่าทางฟิสิกส์ลงไปในหลุมเจาะ เพื่อหาค่าคุณสมบัติทางกายภาพของชั้นดินและชั้นหิน คุณภาพน้ำ ปริมาณน้ำ ความลึกและความหนาของชั้นน้ำ หรือโครงสร้างทางกายภาพของหลุมเจาะ โดยข้อมูลสามารถแสดงออกเป็นกราฟในจอคอมพิวเตอร์หรือเก็บบันทึกไว้ในเครื่องคอมพิวเตอร์ได้ แล้วนำไปแปลความหมายของกราฟต่อไป

การสำรวจธรณีฟิสิกส์ด้วยเครื่องหยั่งธรณี (Electric Logging)

7.1.4 สูบทดสอบปริมาณน้ำ บ่อละ 10 ชั่วโมง

เป็นขั้นตอนที่ช่วยให้ทราบปริมาณน้ำที่สามารถสูบขึ้นมาใช้ได้ ข้อมูลที่ได้จากการสูบทดสอบปริมาณน้ำ สามารถนำไปใช้ในการคำนวณค่าสมบัติทางชลศาสตร์ของชั้นหินอุ้มน้ำ เพื่อใช้วิเคราะห์ปริมาณน้ำกักเก็บ และปริมาณน้ำไหลเติมสู่ชั้นน้ำบาดาล และใช้เป็นข้อมูลในการเลือกเครื่องสูบน้ำที่ติดตั้งประจำบ่อได้อย่างเหมาะสม

การสูบทดสอบปริมาณน้ำ ตามมาตรฐานมี 2 วิธี คือ การสูบทดสอบเพื่อทราบปริมาณน้ำและประสิทธิภาพของบ่อน้ำบาดาล (well test) และการสูบทดสอบเพื่อหาสมบัติทางชลศาสตร์ของชั้นหินอุ้มน้ำ (aquifer test) อธิบายได้ ดังนี้

การสูบทดสอบเพื่อทราบปริมาณน้ำ และประสิทธิภาพของบ่อน้ำบาดาล (well test) สามารถดำเนินการได้ 2 วิธี คือ

1) การสูบทดสอบแบบอัตราคงที่ต่อเนื่องระยะสั้น (constant rate test) อย่างน้อยไม่ต่ำกว่า 6 ชั่วโมง หรือสูบจนกว่าระดับน้ำคงที่ต่อเนื่องไม่น้อยกว่า 3 ชั่วโมง

2) การสูบทดสอบแบบปรับอัตราการสูบ (step – drawdown test) ไม่น้อยกว่า 3 ขั้น ขั้นละ 4 ชั่วโมง ใช้กับบ่อที่มีปริมาณน้ำไม่น้อยกว่า 20 ลูกบาศก์เมตรต่อชั่วโมง

การสูบทดสอบเพื่อหาสมบัติทางชลศาสตร์ของชั้นหินอุ้มน้ำ (aquifer test) เป็นการสูบทดสอบในอัตราคงที่มีบ่อสังเกตการณ์ไม่น้อยกว่า 1 บ่อ และสูบทดสอบต่อเนื่อง 24 - 72 ชั่วโมง หรือจนกว่าระดับน้ำในบ่อสังเกตการณ์ไม่ลดลงอีกต่อไป โดยบันทึกอัตราสูบและระดับน้ำลดในบ่อน้ำบาดาลตามช่วงเวลาดังแสดงใน ตารางที่ 1

ตารางที่ 1 แสดงช่วงเวลาที่ต้องบันทึกอัตราสูบและระดับน้ำลดในบ่อน้ำบาดาล

บ่อสูบทดสอบ		บ่อสังเกตการณ์	
ช่วงเวลาหลังจากเริ่มสูบ (นาที)	ความถี่ที่ต้องวัดระดับน้ำ (นาที)	ช่วงเวลาหลังจากเริ่มสูบ (นาที)	ความถี่ที่ต้องวัดระดับน้ำ (นาที)
0-10	0.5 – 1	0 – 60	2
10-15	1	60 – 120	5
15-60	5	120 – 240	10
60-300	30	240 – 360	30
300-1,440	60	360 – 1,440	60
1,440 หยุดสูบ	480	1,440 หยุดสูบ	480

ที่มา : กรมทรัพยากรน้ำบาดาล (2551)

กิจกรรมการสูบทดสอบปริมาณน้ำ

7.1.5 การวิเคราะห์คุณภาพน้ำบาดาล

น้ำบาดาลโดยทั่วไปจะเป็นน้ำที่สะอาด ปราศจากสารแขวนลอย สารอินทรีย์เคมี และเชื้อโรคต่างๆ ไม่มีกลิ่นที่น่ารังเกียจ แต่ขณะที่น้ำบาดาลไหลผ่านไปตามชั้นหิน/ชั้นดิน อาจมีแร่ธาตุละลายเข้ามากับน้ำบาดาลด้วย รวมทั้งอาจถูกปนเปื้อนด้วยน้ำที่มีคุณภาพด้อยกว่า ทำให้คุณภาพของน้ำบาดาลเปลี่ยนไป

น้ำบาดาลแม้ว่าจะมีแร่ธาตุละลายอยู่ แต่ก็จัดเป็นน้ำที่สะอาดปราศจากเชื้อโรคน้อยกว่าน้ำผิวดินเพราะได้ผ่านการกรองจากธรรมชาติหลายชั้นและอยู่ลึกลงไปในผิวดิน ซึ่งมีการปนเปื้อนจากสิ่งสกปรกภายนอกได้ยากกว่า แต่ถ้าหากในน้ำบาดาลมีปริมาณของแร่ธาตุบางชนิดที่ละลายอยู่มากเกินไป น้ำบาดาลนั้นก็อาจไม่เหมาะสมที่จะนำไปใช้ในการอุปโภคบริโภค จำเป็นต้องผ่านกระบวนการปรับปรุงคุณภาพน้ำบาดาล

เสียก่อน ดังนั้น การพิจารณาคุณภาพน้ำบาดาลว่าเหมาะสมสำหรับใช้เพื่ออุปโภคบริโภคหรือไม่นั้น จะต้องตรวจวิเคราะห์คุณลักษณะทางกายภาพ เคมี สารที่เป็นพิษ และทางบัคเตรี/แบคทีเรีย

คุณลักษณะของน้ำบาดาล

(1) คุณลักษณะทางกายภาพ

1. สี (Color)

สีที่เกิดขึ้นในน้ำจำแนกออกเป็น 2 ประเภท คือ สีของน้ำที่เป็นสีที่วัดได้หรือมองเห็นหลังจากที่แยกเอาสารแขวนลอยที่ทำให้น้ำขุ่นออกไปแล้ว สามารถกำจัดออกได้ด้วยการตกตะกอน การกรอง เป็นต้น โดยจะเรียกสีประเภทนี้ว่า สีปรากฏ (Apparent Color) สำหรับสีที่เกิดจากย่อยสลายของซากพืช/ซากสัตว์ หรือสารอินทรีย์ต่างๆ เป็นสีที่วัดได้หรือมองเห็นหลังจากที่แยกเอาสารแขวนลอยที่ทำให้น้ำขุ่นออกไปแล้ว เรียกสีประเภทนี้ว่า สีจริง (True Color) โดยสามารถวัดความเข้มของสีได้ด้วยเครื่องเทียบสีกับมาตรฐาน มีหน่วยเป็น platinum-cobalt

2. ความขุ่น (Turbidity)

ความขุ่นเกิดจากสารแขวนลอยทั้งสารอินทรีย์ สารอนินทรีย์ หรือพวกจุลชีพต่างๆ ที่ลอยอยู่ในน้ำ ทำให้น้ำดูไม่ใสสะอาด ไม่น่าใช้ ปัจจุบันนิยมใช้ Nephelometry ในการตรวจวัดความขุ่นของน้ำ ใช้หลักการเปรียบเทียบความเข้มของแสงที่กระเจิงออกมาของตัวอย่างน้ำที่นำมาวัดค่าความขุ่น เทียบกับสารมาตรฐาน โดยมีหน่วยเป็น NTU (Nephelometry Turbidity Units)

3. กลิ่นและรส (Odor and Taste)

กลิ่นและรสของน้ำอาจเกิดได้จากหลายสาเหตุ เช่น ก๊าซต่างๆ ที่ละลายอยู่ในน้ำ (CO_2, H_2S) แร่ธาตุ จุลชีพ สารอินทรีย์ต่างๆ สำหรับในน้ำประปาอาจเกิดกลิ่นและรสจากคลอรีนที่ใช้ในการฆ่าเชื้อ ยิ่งน้ำมีอุณหภูมิสูงยิ่งทำให้กลิ่นและรสทวีความรุนแรงมากขึ้น

4. อุณหภูมิ (Temperature)

อุณหภูมิจะมีความสำคัญในกระบวนการผลิตน้ำประปา คือ การทำปฏิกิริยาระหว่างสารเคมีกับน้ำดิบจะมีอัตราการเกิดปฏิกิริยาเร็วหรือช้าจะขึ้นอยู่กับอุณหภูมิของน้ำด้วย เช่น ถ้าอุณหภูมิของน้ำต่ำก็จะต้องการปริมาณคลอรีนน้อยกว่าน้ำอุ่น

(2) คุณลักษณะทางเคมี

1. ความเป็นกรด-ด่าง (pH)

pH หรือ Potential of Hydrogen เป็นค่าที่แสดงความเป็นกรด-ด่าง หรือความเป็นกลางของน้ำ ขึ้นอยู่กับความสามารถในการรับหรือให้ Hydrogen Ion (H^+) ถ้ามีปริมาณ H^+ มาก คือ น้ำมีสภาพเป็นกรดสูง (ค่า pH ต่ำ)

ค่า pH ต่ำกว่า 7.0 คือน้ำมีสภาพเป็นกรด

ค่า pH สูงกว่า 7.0 คือน้ำมีสภาพเป็นด่าง

ค่า pH เท่ากับ 7.0 คือน้ำมีสภาพเป็นกลาง

ค่า pH ของน้ำบาดาลถูกควบคุมด้วยปริมาณก๊าซคาร์บอนไดออกไซด์ที่ละลายอยู่ในรูปของกรดคาร์บอนิค ทำให้น้ำมีสภาพเป็นกรด ขณะเดียวกันก็มีเกลือคาร์บอเนตและไบคาร์บอเนตซึ่งทำให้น้ำมีสภาพเป็นด่าง จึงทำให้ค่า pH ของน้ำบาดาลส่วนใหญ่มีค่าอยู่ระหว่าง 5.5 – 8.0

2. สภาพการนำไฟฟ้า (Conductivity)

ความสามารถในการเป็นสื่อนำไฟฟ้าของธาตุหรือสารละลายที่อยู่ในน้ำ มีหน่วยวัดเป็นไมโครซีเมนต์ต่อเซนติเมตร ค่าการนำไฟฟ้าสามารถเป็นตัวบอกคุณภาพของน้ำคร่าวๆ ได้ คือ ถ้ามีค่าสภาพการนำไฟฟ้าสูง แสดงว่าในน้ำมีธาตุหรือสารละลายอยู่ในน้ำมาก ดังนั้น ค่าการนำไฟฟ้าจะแปรผันโดยตรงกับปริมาณมวลสารทั้งหมดที่ละลายได้ในน้ำ

3. เหล็ก (Iron : Fe)

มักพบได้ในแหล่งน้ำทั่วไปโดยเฉพาะน้ำใต้ดิน โดยมักอยู่ในรูปของ Ferrous (Fe^{2+}) และ Ferric (Fe^{3+}) และจากคุณสมบัติของ Fe^{2+} ที่สามารถละลายน้ำได้ ทำให้น้ำที่มี Fe^{2+} ยังคงเป็นน้ำใส แต่เมื่อสูบน้ำขึ้นมาจากบ่อน้ำบาดาล Fe^{2+} จะทำปฏิกิริยากับ O_2 ในอากาศ ทำให้เกิด Fe^{3+} ที่ทำให้น้ำเกิดตะกอน มีความขุ่นและมีสนิม เกิดคราบสีน้ำตาลแดงติดตามท่อ เครื่องสุขภัณฑ์ อีกทั้งยังเป็นสาเหตุให้ท่ออุดตันอีกด้วย

4. แมงกานีส (Manganese : Mn)

แมงกานีสจะพบอยู่ในแหล่งน้ำทั่วไป โดยมักพบปะปนอยู่กับเหล็กเสมอ แต่จะพบในปริมาณที่น้อยกว่าหรืออาจไม่พบเลย อยู่ในรูปของสารละลายที่มีความเข้มข้นสูงในน้ำที่มีความเป็นกรด สภาพไร้อากาศ โดยพบได้ในน้ำใต้ดินมากกว่าน้ำผิวดิน แมงกานีสที่อยู่ในน้ำจะมีอยู่ 2 รูป คือ Mn^{2+} กับ Mn^{4+} โดยทั่วไปในน้ำบาดาลจะพบอยู่ในรูป Mn^{2+} แมงกานีสจะมีความคงตัวมากกว่าเหล็กทำให้การกำจัดแมงกานีสออกจากน้ำจึงกระทำได้ค่อนข้างยากกว่า ซึ่งผลเสียของแมงกานีสจะคล้ายกับเหล็ก แต่ถ้าพบในปริมาณสูงจะส่งผลต่อระบบประสาท ทำให้มือสั่นคล้ายโรคพาร์กินสัน และมีผลต่อการเรียนรู้ของเด็ก

5. ทองแดง (Copper : Cu)

ส่วนใหญ่แล้วทองแดงจะไม่ละลายน้ำ ดังนั้นจึงไม่ค่อยพบทองแดงในน้ำบาดาล แต่ถ้าพบในปริมาณที่สูงก็อาจส่งผลต่อรสชาติของน้ำ คือมีรสฝาด ทองแดงเป็นโลหะหนักที่สามารถดูดซึมได้ในลำไส้ส่วนบน หากร่างกายได้รับทองแดงในปริมาณที่มากเกินไป ก็จะก่อความเป็นพิษขึ้น ได้แก่ คลื่นไส้ อาเจียน ท้องเสีย เกิดการอักเสบของเนื้อเยื่อในช่องท้อง เลือดออกในกระเพาะ และถ้าเกิดการสะสมของทองแดงที่มากเกินไปในบริเวณตับ สมองและอวัยวะสำคัญส่วนอื่น อาจก่อให้เกิดโรควิลสัน (Wilson's disease) คือร่างกายสั่นเทาอยู่ตลอดเวลา กล้ามเนื้อแข็งแกร่ง ซึ่งโรควิลสันเป็นโรคทางพันธุกรรมที่พบได้ยาก

6. สังกะสี (Zinc : Zn)

สังกะสีเป็นสารอาหารที่จำเป็นสำหรับมนุษย์และมีความเป็นพิษค่อนข้างต่ำ พบมากในหินและแร่ธาตุต่างๆ แต่พบได้น้อยในน้ำบาดาล สำหรับท่อประปาที่ใช้ในประเทศไทยบางแห่งเป็นท่อเหล็กเคลือบสังกะสี ซึ่งสังกะสีอาจละลายออกมาจากท่อได้ และหากมีในปริมาณที่มากเกินไปอาจส่งผลต่อรสชาติและกลิ่นของน้ำได้

7. ซัลเฟต (Sulfate : SO_4)

น้ำบาดาลที่มีซัลเฟตสูงมักเกิดจากแร่ยิปซั่ม (Gypsum) หากมีปริมาณสูงอาจส่งผลต่อรสชาติของน้ำ และถ้าอยู่ในรูปของ $MgSO_4$ ก็อาจทำให้ผู้ดื่มมีอาการท้องเดินได้เช่นกัน

8. คลอไรด์ (Chloride : Cl)

คลอไรด์ที่พบในแหล่งน้ำดิบและน้ำประปา โดยมากจะอยู่ในรูปของโซเดียมคลอไรด์ (NaCl) การที่น้ำมีปริมาณคลอไรด์สูงเป็นสาเหตุหนึ่งที่ทำให้น้ำมีรสชาติกร่อยหรือเค็มแต่ไม่เป็นอันตรายต่อสุขภาพ หากมีปริมาณคลอไรด์สูงมากจะทำให้ท่อน้ำและเครื่องใช้ต่างๆ ถูกกัดกร่อน อีกทั้งยังเป็นอันตรายต่อพืชด้วย

9. ฟลูออไรด์ (Fluoride : F)

ฟลูออไรด์มีความสามารถในการละลายน้ำได้น้อย จึงพบในน้ำบาดาลน้อยมาก ยกเว้นในพื้นที่ที่มีแร่ซึ่งสามารถให้ฟลูออไรด์ได้ในปริมาณที่สูง เช่น แร่ฟลูออไรด์ หรือจากแหล่งน้ำที่เป็นน้ำพุร้อน ฟลูออไรด์ในน้ำดื่มมีทั้งประโยชน์และโทษต่อร่างกาย ทั้งนี้ขึ้นอยู่กับปริมาณของฟลูออไรด์ที่ละลายอยู่ในน้ำ คือถ้ามีปริมาณฟลูออไรด์อยู่ระหว่าง 0.7 – 1.0 mg/l จะช่วยป้องกันฟันผุได้ แต่ถ้ามีปริมาณฟลูออไรด์มากกว่า 1.0 mg/l อาจทำให้ฟันลายหรือฟันตกกระได้เช่นกัน โดยเฉพาะในเด็กเล็ก (อายุ 0–3 ปี) ซึ่งเป็นช่วงที่ฟันกำลังพัฒนา และฟลูออไรด์ยังมีผลต่อการเกิดกระดูกโค้งงอในผู้ใหญ่อีกด้วย

10. ไนเตรท (Nitrate : NO_3)

ไนเตรทที่พบในน้ำบาดาลมักเกิดจากการปนเปื้อนจากภายนอกเข้าสู่บ่อน้ำบาดาล ไนเตรทเกิดจากการทำปฏิกิริยาการใช้ O_2 ของแบคทีเรียในการย่อยสลายสารประกอบอินทรีย์ของไนโตรเจน (Nitrogen) และแอมโมเนีย (Ammonia) ห้ามใช้น้ำที่มีปริมาณไนเตรทสูงเป็นแหล่งน้ำสำหรับบริโภค เพราะจะเป็นอันตรายต่อสุขภาพ โดยเฉพาะในเด็กทารกที่มีอายุต่ำกว่า 6 เดือน โดยไนเตรทจะทำให้เกิดอาการตัวเขียวคล้ำ (Baby Blue หรือ Methemoglobinemia) และอาจทำให้เสียชีวิตได้

11. ความกระด้างทั้งหมด (Total hardness as $CaCO_3$)

ความกระด้างของน้ำเกิดจากธาตุโลหะที่อยู่ในสภาพไอออนที่มีประจุบวก (Cation) โดยเฉพาะอย่างยิ่งในสภาพไอออนที่มีประจุ 2+ เช่น แคลเซียมไอออน (Ca^{2+}) แมกนีเซียมไอออน (Mg^{2+}) เป็นต้น และอาจมีธาตุอื่นๆ เหล็กไอออน (Fe^{2+}) แมงกานีสไอออน (Mn^{2+}) และสทรอนเซียมไอออน (Sr^{2+}) แต่มีอยู่ในปริมาณน้อยมากเมื่อเปรียบเทียบกับปริมาณของ Ca^{2+} และ Mg^{2+} ดังนั้นความกระด้างทั้งหมดจึงหมายถึงปริมาณความเข้มข้นรวมของแคลเซียมและแมกนีเซียม โดยจะแสดงในหน่วยของ mg/l as $CaCO_3$

สาเหตุที่น้ำมีความกระด้างเกิดจากก๊าซคาร์บอนไดออกไซด์ในบรรยากาศ หรือเกิดจากการย่อยสลายสารอินทรีย์บนชั้นหน้าดินของแบคทีเรียรวมตัวกับน้ำเกิดเป็นกรดคาร์บอนิค (Carbonic acid) ซึ่งเป็นกรดอ่อน เมื่อไหลซึมไปสัมผัสกับชั้นหินที่เป็นด่างโดยเฉพาะชั้นหินปูนซึ่งมีแคลเซียมคาร์บอเนต ($CaCO_3$) และแมกนีเซียมคาร์บอเนต ($MgCO_3$) เป็นองค์ประกอบหลักจะละลายหินปูนมากับน้ำทำให้มีปริมาณ Ca^{2+} และ Mg^{2+} มากขึ้นส่งผลให้ความกระด้างของน้ำเพิ่มขึ้น

ปริมาณความกระด้าง	0–75	mg/l as $CaCO_3$	น้ำอ่อน
ปริมาณความกระด้าง	75–150	mg/l as $CaCO_3$	น้ำกระด้างปานกลาง
ปริมาณความกระด้าง	150–300	mg/l as $CaCO_3$	น้ำกระด้าง
ปริมาณความกระด้าง	>300	mg/l as $CaCO_3$	น้ำกระด้างมาก

12. ความกระด้างชั่วคราว (Carbonate Hardness as $CaCO_3$)

เกิดจากแคลเซียมไอออน (Ca^{2+}) แมกนีเซียมไอออน (Mg^{2+}) รวมตัวกับคาร์บอเนตไอออน (CO_3^{2-}) และไบคาร์บอเนตไอออน (HCO_-^3) โดยส่วนใหญ่ในน้ำจะเป็นพวก HCO_-^3 ซึ่งเมื่อทำให้น้ำมีอุณหภูมิสูงขึ้นจะสามารถกำจัดความกระด้างประเภทนี้ได้ เมื่อถูกความร้อนแคลเซียมและแมกนีเซียมจะแยกตัวเป็นผลึกและเกิดการตกตะกอนเป็นตะกรันกลาย

13. ความกระด้างถาวร (Non-carbonate Hardness as $CaCO_3$)

เกิดจากแคลเซียมไอออน (Ca^{2+}) แมกนีเซียมไอออน (Mg^{2+}) รวมตัวกับซัลเฟตไอออน (SO_4^{2-}) คลอไรด์ไอออน (Cl^-) ซึ่งความกระด้างประเภทนี้ไม่สามารถกำจัดด้วยการทำให้น้ำมีอุณหภูมิที่สูงขึ้น แต่ต้องกำจัดโดยกระบวนการทางเคมี

14. ปริมาณของสารทั้งหมดที่ละลายน้ำได้ (Total Dissolved Solids : TDS)

เป็นค่าที่บอกถึงปริมาณแร่ธาตุทั้งหมดที่ละลายอยู่ในน้ำ โดยปริมาณของสารทั้งหมดที่ละลายน้ำได้สามารถเป็นตัวบอกคุณภาพของน้ำคร่าวๆ ได้ คือ ถ้ามีค่าสูง แสดงว่าในน้ำมีธาตุหรือสารละลายอยู่ในน้ำมาก โดยทั่วไปน้ำที่มีคุณภาพดีมักมีปริมาณสารทั้งหมดที่ละลายน้ำได้ต่ำกว่า 600 mg/l โดยทั่วไปน้ำบาดาลมีปริมาณสารทั้งหมดที่ละลายน้ำได้อยู่ในช่วง 100 – 5,000 mg/l

(3) คุณลักษณะที่เป็นพิษ

1. สารหนู (Arsenic : As)

โดยทั่วไปมักตรวจไม่พบสารหนูหรืออาจพบในปริมาณที่น้อยมาก คือน้อยว่า 0.01 mg/l แต่จะพบในปริมาณสูงจากแหล่งน้ำที่มีการปนเปื้อนของน้ำทิ้งจากเหมืองแร่ ยากำจัดศัตรูพืช หากร่างกายเกิดการสะสมของสารหนูหรือได้รับสารหนูในปริมาณ 70-180 mg/l อาจทำให้สียชีวิต หรือสามารถเป็นมะเร็งผิวหนังและปอดได้

2. ไซนาไนด์ (Cyanide : CN)

ไซนาไนด์เป็นสารที่มีฤทธิ์รุนแรงมักตรวจไม่พบในแหล่งน้ำตามธรรมชาติ แต่อาจมีการปนเปื้อนมาจากโรงงานอุตสาหกรรมผลิตสารเคมีโรงชุบโลหะ ดรงวชุบทอง โรงแต่งแร่ทองคำ อุตสาหกรรมสกัดเงินและทอง

3. ตะกั่ว (Lead : Pb)

ในน้ำบาดาลตรวจพบปริมาณตะกั่วน้อยมาก ส่วนที่ตรวจพบในแหล่งน้ำอื่นๆ มักเกิดจากการปนเปื้อนมาจากภาชนะบรรจุอาหารที่เคลือบด้วยตะกั่ว จาดท่อน้ำ ท่อไอเสียรถยต์ การทำเหมือง อุตสาหกรรมโรงพิมพ์ อุตสาหกรรมสีย้อมผ้า โดยตะกั่วมีผลระบบประสาท การเสียชีวิตเนื่องจากโรคหัวใจ ไตล้มเหลว ความดันโลหิตสูง การตั้งครรภ์หรือทารกผิดปกติ พัฒนาการสมองผิดปกติในเด็ก ซึ่งจะมีความสัมพันธ์กับความเข้มข้นของตะกั่วในเลือด

4. ปรอท (Mercury : Hg)

ปรอทเป็นสารที่มีพิษรุนแรง โดยทั่วไปมักตรวจไม่พบปรอทในน้ำบาดาลและน้ำผิวดิน ยกเว้นน้ำที่ได้รับการปนเปื้อนจากเหมืองแร่ปรอท น้ำทิ้งจากโรงงานอุตสาหกรรมที่มีปรอทในกระบวนการผลิต อันตรายของปรอทเกิดจากการสะสม ทำให้มีอาการทางประสาท ความจำเลอะเลือน และอาจเสียชีวิตได้

5. แคดเมียม (Cadmium : Cd)

โดยทั่วไปตรวจไม่พบแคดเมียมในน้ำบาดาลและน้ำผิวดิน ยกเว้นน้ำที่ได้รับการปนเปื้อนจากอุตสาหกรรมหลอมและชุบโลหะ อุตสาหกรรมเหล็ก อุตสาหกรรมพลาสติก และอุตสาหกรรมแบตเตอรี่ โดยแคดเมียมถูกจัดให้เป็นสารที่ก่อมะเร็ง

6. ซีเลเนียม (Selenium : Se)

ซีเลเนียมเกิดขึ้นเองตามธรรมชาติ ตรวจพบได้ทั้งในแหล่งน้ำบาดาลและแหล่งน้ำตามธรรมชาติทั่วไป ความเป็นพิษเมื่อรับประทานแบบเฉียบพลันทำให้เกิดการระคายเคืองของเยื่อเมือกในปาก หลอดลม หลอดอาหาร และระบบทางเดินอาหาร

(4) คุณลักษณะทางบัคเตรี/แบคทีเรีย

1. Standard plate count

Standard plate count หรือ วิธีตรวจนับจุลินทรีย์มาตรฐาน เรียกย่อว่า SPC อาจเรียกว่า Aerobic plate count (APC) หรือ Total viable count (TVA) หรือปริมาณจุลินทรีย์ที่มีชีวิตทั้งหมด เป็นการตรวจนับจุลินทรีย์มาตรฐาน โดยการนับปริมาณโคโลนี (colony) ที่มีขนาดใหญ่พอที่จะมองเห็นด้วยตาเปล่า หรือมองเห็นด้วยแว่นขยาย ซึ่งมาจากเซลล์ของจุลินทรีย์ที่ถูกตรึงอยู่กับที่ โดยจะเจริญเติบโตและแบ่งตัวจากเซลล์เดียว เป็นหลายๆ เซลล์อยู่บนอาหารเลี้ยงเชื้อ

2. Most probable number of coliform organism (MPN)

การตรวจแบคทีเรียโคลิฟอร์ม (Coliform bacteria) ในน้ำโดยวิธี MPN (Most probable number [MPN] technique) นี้ เป็นวิธีการประเมินจำนวนแบคทีเรียโคลิฟอร์มที่เจริญเติบโตได้ในอาหารเลี้ยงเชื้อที่ปรากฏให้เห็นจากการสังเกตการเปลี่ยนแปลงทางกายภาพ และทางเคมีของอาหารโดยกิจกรรมของแบคทีเรีย ค่า MPN เป็นค่าเฉลี่ยของจำนวนจุลินทรีย์ที่ใช้หลักการทางสถิติ และใช้ประเมินแบคทีเรียเฉพาะ ซึ่งต้องใช้อาหารเลี้ยงเชื้อที่จำเพาะต่อชนิดของแบคทีเรียที่จะแสดงผลการเจริญเติบโตให้เห็นได้ชัดเจน วิธีนี้เป็นวิธีมาตรฐานวิธีหนึ่งในการวิเคราะห์คุณภาพของน้ำ โดยการตรวจหาแบคทีเรียโคลิฟอร์ม (coliform bacteria) ในน้ำ ทั้งในน้ำดื่ม น้ำใช้ และน้ำทิ้งทั่ว ๆ ไป การตรวจวิเคราะห์แบคทีเรียโคลิฟอร์มโดยวิธี MPN ประกอบด้วย 3 ขั้นตอน คือ การตรวจสอบขั้นแรก (Presumptive phase) การตรวจสอบขั้นยืนยัน (Confirmed phase) และการตรวจสอบขั้นสมบูรณ์ (Completed phase)

3. Escherichia Coli (E. coli)

E. coli เป็นแบคทีเรียโคลิฟอร์ม (coliform bacteria) ประเภทฟีคัลโคลิฟอร์ม (fecal coliforms) คือ เป็นแบคทีเรียที่พบอยู่ในลำไส้ของคนและสัตว์เลือดอุ่น และถูกขับถ่ายออกมากับอุจจาระ แบคทีเรียกลุ่มฟีคัลโคลิฟอร์มไม่ทำให้เกิดโรคโดยตรง แต่การตรวจพบฟีคัลโคลิฟอร์มแบคทีเรียในแหล่งน้ำจะบ่งบอกถึงการปนเปื้อนของสิ่งขับถ่ายของคนและสัตว์เลือดอุ่น ซึ่งอาจมีเชื้อโรคที่ทำให้เกิดอาการต่อระบบทางเดินอาหาร ซึ่งเชื้อโรคเหล่านี้สามารถเข้าสู่ร่างกายได้ถ้ามีการสัมผัสกับน้ำ ทั้งทางผิวหนัง ตา หูทางปาก จนอาจทำให้เกิดโรคได้

ตารางที่ 2 แสดงมาตรฐาน น้ำบาดาลที่จะใช้บริโภคได้

ดัชนีคุณภาพน้ำ	**หน่วย**	**เกณฑ์ที่เหมาะสม**	**เกณฑ์อนุโลมสูงสุด**
คุณลักษณะทางกายภาพ			
1. สี (Colors)	หน่วยแพลทินัม-โคบอลต์	5	15
2. ความขุ่น (Turbidity)	หน่วยความขุ่น (NTU)	5	20
3. ความเป็นกรด-ด่าง (pH)		7.0 - 8.5	6.5 - 9.2
คุณลักษณะทางเคมี			
4. เหล็ก (Fe)	มิลลิกรัมต่อลิตร	ไม่เกิน 0.5	1.0
5. แมงกานีส (Mn)	มิลลิกรัมต่อลิตร	ไม่เกิน 0.3	0.5
6. ทองแดง (Cu)	มิลลิกรัมต่อลิตร	ไม่เกิน 1.0	1.5
7. สังกะสี (Zn)	มิลลิกรัมต่อลิตร	ไม่เกิน 5.0	15
8. ซัลเฟต (SO_4)	มิลลิกรัมต่อลิตร	ไม่เกิน 200	250
9. คลอไรด์ (Cl)	มิลลิกรัมต่อลิตร	ไม่เกิน 250	600
10. ฟลูออไรด์ (F)	มิลลิกรัมต่อลิตร	ไม่เกิน 0.7	1.0
11. ไนเตรท (NO_3)	มิลลิกรัมต่อลิตร	ไม่เกิน 45	45
12. ความกระด้างทั้งหมด (Total hardness as $CaCO_3$)	มิลลิกรัมต่อลิตร	ไม่เกิน 300	500
13. ความกระด้างถาวร (Non-carbonate hardness as $CaCO_3$)	มิลลิกรัมต่อลิตร	ไม่เกิน 200	250
14. ปริมาณมวลสารทั้งหมดที่ละลายได้ (Total dissolved solids)	มิลลิกรัมต่อลิตร	ไม่เกิน 600	1,200
คุณลักษณะที่เป็นพิษ			
15. สารหนู (As)	มิลลิกรัมต่อลิตร	ต้องไม่มี	0.05
16. ไซยาไนด์ (CN)	มิลลิกรัมต่อลิตร	ต้องไม่มี	0.1
17. ตะกั่ว (Pb)	มิลลิกรัมต่อลิตร	ต้องไม่มี	0.05

3. Escherichia Coli (E. coli)

18. ปรอท (Hg)	มิลลิกรัมต่อลิตร	ต้องไม่มี	0.001
19. แคดเมียม (Cd)	มิลลิกรัมต่อลิตร	ต้องไม่มี	0.01
20. ซีลีเนียม (Se)	มิลลิกรัมต่อลิตร	ต้องไม่มี	0.01
คุณลักษณะทางบัคเตรี/แบคทีเรีย			
21. Standard plate count	โคโลนีต่อ ลบ.ซม.	ไม่เกิน 500	-
22. Most probable number of Coliform organism (MPN)	MPN ต่อ 100 ลบ.ซม.	น้อยกว่า 2.2	-
23. E. coli	-	ต้องไม่มี	-

ที่มา : (1) ประกาศกระทรวงทรัพยากรธรรมชาติและสิ่งแวดล้อม เรื่อง กำหนดหลักเกณฑ์และมาตรการในทางวิชาการสำหรับการป้องกันด้านสาธารณสุขและการป้องกันในเรื่องสิ่งแวดล้อมเป็นพิษ พ.ศ. 2551 ตีพิมพ์ในราชกิจจานุเบกษา เล่ม 125 ตอนพิเศษ 85 ง ลงวันที่ 21 พฤษภาคม 2551

7.1.6 การติดตั้งเครื่องสูบน้ำชนิดไฟฟ้าแบบจุ่มใต้น้ำ (Submersible Pump)

เครื่องสูบน้ำบาดาล ทำหน้าที่สูบน้ำขึ้นจากบ่อบาดาล โดยเครื่องสูบน้ำจะติดตั้งอยู่ภายในบ่อน้ำบาดาล น้ำจะถูกผ่านมาตามท่อเข้าสู่ระบบ สำหรับไฟฟ้าที่จะจ่ายให้แก่มอเตอร์ของเครื่องสูบน้ำนั้นจะจ่ายผ่านสายไฟฟ้าที่ต่อจากตู้ควบคุมไปจนถึงตัวมอเตอร์ที่ติดตั้งในบ่อน้ำบาดาล เครื่องสูบน้ำบาดาลเป็นเครื่องสูบน้ำแบบจุ่มใต้น้ำ (Submersible pump) ซึ่งเป็นเครื่องสูบน้ำชนิดเดียวกับที่เรารู้จักกันทั่วไปว่าปั๊มไดโว่แต่มีประสิทธิภาพสูงกว่า

เครื่องสูบน้ำชนิดจุ่มใต้น้ำ(Submersible Pumps) หรือที่เรียกทับศัพท์กันว่า “ปั๊มซับเมอร์ส” เครื่องสูบแบบนี้เป็นสูบเทอร์ไบน์ประเภทหนึ่งซึ่งใช้มอเตอร์ขับ มีส่วนประกอบที่สำคัญ 2 ส่วน คือ ส่วนเรือนปั๊ม และส่วนมอเตอร์ ส่วนเรือนปั๊มจะมีใบพัดจำนวนหลายใบบรรจุอยู่ พร้อมทั้งมีแกนใบพัดโผล่ออกมาเพื่อใช้ต่อเชื่อมกับส่วนมอเตอร์ เมื่อน้ำถูกสูบเข้ามาในเรือนปั๊มใบพัดแต่ละใบจะผลิตแรงดันเพื่อส่งน้ำออกไป ยิ่งมีจำนวนใบพัดมากเท่าไรก็จะยิ่งส่งน้ำได้สูงขึ้นเท่านั้น ดังนั้น ปั๊มซัมเมอร์สขนาดแรงม้าเดียวกัน (เช่น 1 แรงม้า) อาจสูบน้ำได้ปริมาณ และความสูงไม่เท่ากัน ปกติปั๊มซัมเมอร์สที่มีขนาดแรงม้าสูงเช่น 0.5 - 5 แรงม้า มักจะนิยมใช้ใบพัดที่ทำมาจากพลาสติก แทนที่จะทำเหล็กหรือสแตนเลสเหมือนเครื่องขนาดใหญ่ หรือเครื่องเทอร์ไบน์ธรรมดาเครื่องเล็กๆ ซึ่งถ้าระหว่างการสูบน้ำนั้น ใบพัดเกิดการเสียดสีจากทรายในน้ำ อาจทำให้ใบพัดและเรือนปั๊มเสียหายได้ง่าย เนื่องจากใบพัดจะถูกหมุนอย่างน้อย 2,800 รอบต่อนาที เป็นผลให้พลาสติกที่ใช้ทำใบพัดเกิดความร้อนจนละลาย หรือใบพัดเกิดการผิดรูป และถ้ามีทรายในปริมาณที่มากๆ ทรายมักจะล็อคใบพัดไม่ให้หมุนทั้งๆ ที่มอเตอร์ยังคงทำงานอยู่ จึงเป็นเหตุให้มอเตอร์ไหม้ได้ และถ้าทำการสูบโดยไม่มีน้ำในการหล่อเย็นให้ตัวมอเตอร์ (สูบน้ำจนน้ำแห้ง) จะทำให้อุณหภูมิภายในเรือนปั๊มสูงมาก และอาจทำให้มอเตอร์ไหม้ได้เช่นกัน

7.2 การก่อสร้างระบบประปาบาดาลและระบบปรับปรุงคุณภาพน้ำบาดาล

7.2 การก่อสร้างระบบประปาบาดาลและระบบปรับปรุงคุณภาพน้ำบาดาล

ก่อสร้างระบบประปาบาดาล ขนาดความจุ 12 ลูกบาศก์เมตร และก่อสร้างอาคารพร้อมติดตั้งระบบปรับปรุงคุณภาพน้ำระบบ Reverse Osmosis (RO) เพื่อให้ได้มาตรฐานน้ำดื่มโครงการพัฒนาแหล่งน้ำบาดาลเพื่อสนับสนุนน้ำดื่มสะอาดให้กับโรงเรียนทั่วประเทศ ประจำปีงบประมาณ พ.ศ. 2560 รูปแบบที่ 2

1) **ระบบประปาบาดาล** ประกอบด้วย

1.หอถังเหล็กเก็บน้ำ ขนาดความจุน้ำไม่น้อยกว่า 12 ลูกบาศก์เมตร ความสูง 12.60 เมตร (ตามแบบหมายเลข 1)

2.ระบบควบคุมเครื่องสูบน้ำและระดับน้ำแบบอัตโนมัติ (ตามแบบหมายเลข 2)

3.ถังกรองสนิมเหล็กระบบ Pressure Sand Filter มีอัตราการผลิตไม่น้อยกว่า 7 ลูกบาศก์เมตรต่อชั่วโมง หรือประมาณ 30 แกลลอนต่อนาที (ตามแบบหมายเลข 3)

4.ท่อเมนจ่ายน้ำด้วยท่อพีวีซีแข็ง แบบท่อปลายบานชนิดต่อด้วยน้ำยาประสานท่อสำหรับใช้เป็นท่อน้ำดื่ม ขนาด 55 มม. (2 นิ้ว) ชั้นคุณภาพ 8.5 มอก. 17 - 2532 ความยาวเฉลี่ย 50 เมตร โดยวางตั้งแต่ถังกรองไปยังจุดที่ใช้น้ำ และให้ใส่ข้อต่อลดสามทางเข้าจุดจ่ายน้ำของโรงเรียน รวมไม่น้อยกว่า 2 จุด แต่ละจุดให้ติดตั้งข้อต่อสามทางลด ขนาด 55 มม. x 18 มม. และต่อเข้าระบบให้สามารถจ่ายน้ำได้ สำหรับระยะห่างระหว่างแต่ละข้อต่อสามทางลดให้อยู่ในความเห็นชอบของผู้ควบคุมงาน (ตามแบบหมายเลข 4)

2) **อาคารพร้อมติดตั้งระบบปรับปรุงคุณภาพน้ำ**

1.อาคารขนาดกว้าง 2.30 เมตร x ยาว 2.30 เมตร x สูง 3.00 เมตร หลังคาเมทัลชีท ติดตั้งบนพื้นคอนกรีตเสริมเหล็กรอบอาคาร ขนาด 4.30 x 4.30 x 0.15 เมตร (ตามแบบหมายเลข 5) พร้อมติดตั้งระบบปรับปรุงคุณภาพน้ำให้ได้มาตรฐานน้ำดื่มด้วยวิธี Reverse Osmosis (RO) โดยทำการติดตั้งอุปกรณ์ทั้งหมดไว้ภายในตัวอาคาร มีกำลังการผลิตไม่น้อยกว่า 250 ลิตรต่อชั่วโมง และติดตั้งมิเตอร์น้ำขนาด 1 นิ้ว พร้อมเชื่อมท่อเมนส่งน้ำ โดยเชื่อมต่อระหว่างท่อเมนของระบบประปากับท่อน้ำเข้าสู่ระบบปรับปรุงคุณภาพน้ำฯ (ตามแบบหมายเลข 5)

2.ติดตั้งป้ายชื่อโครงการฯ (ตามแบบหมายเลข 6)

กิจกรรมการก่อสร้างระบบประปาบาดาลและระบบปรับปรุงคุณภาพน้ำบาดาล รูปแบบที่ 2

7.3 การถ่ายทอดองค์ความรู้ เทคโนโลยี และการมีส่วนร่วมในกระบวนการจัดหาพัฒนาแหล่งน้ำบาดาล การบริหารจัดการระบบประปาบาดาลและระบบปรับปรุงคุณภาพน้ำบาดาลและการดูแลบำรุงรักษา

ฝึกอบรมและถ่ายทอดความรู้ เทคโนโลยี ขั้นตอนการพัฒนาแหล่งน้ำบาดาลไปจนถึงกระบวนการผลิตน้ำดื่มได้มาตรฐานองค์การอนามัยโลก ตลอดจนการดูแลรักษาและการใช้งานที่ถูกต้อง ให้กับนักเรียนและบุคลากรในโรงเรียนและชุมชน และให้มีส่วนร่วมในการปฏิบัติงานจริงในภาคสนาม

7.4 การส่งมอบทรัพย์สินโครงการฯ

กรมทรัพยากรน้ำบาดาลจะดำเนินการโอนทรัพย์สินโครงการฯ ทั้งบ่อบาดาล ระบบประปาบาดาล และระบบปรับปรุงคุณภาพน้ำบาดาลให้โรงเรียนผู้รับบริการนำไปบริหารจัดการ และโรงเรียนผู้รับบริการสามารถตั้งงบประมาณในการบำรุงรักษาให้อยู่ในสภาพพร้อมใช้ต่อไป

กิจกรรมการส่งมอบทรัพย์สินโครงการฯ

7.5 การติดตามและประเมินผลโครงการฯ

เป็นการประเมินผลความสำเร็จของกิจกรรมการจัดหาน้ำดื่มสะอาดให้กับโรงเรียน รวมถึงความพึงพอใจของผู้ได้รับการช่วยเหลือและความพร้อมของโรงเรียนและชุมชนในการพึ่งพาตนเองในการดำเนินธุรกิจน้ำดื่มได้

8. ตัวชี้วัดโครงการ

ด้านคุณภาพ นักเรียนและชุมชนตามเป้าหมายมีน้ำบาดาลสะอาด ได้มาตรฐานน้ำอุปโภคบริโภคใช้อย่างเพียงพอและทั่วถึง และมีน้ำดื่มสะอาดได้มาตรฐานน้ำดื่มองค์การอนามัยโลกใช้ดื่มกินในโรงเรียนและชุมชน

ด้านปริมาณ การพัฒนาแหล่งน้ำบาดาลตามเป้าหมายสำเร็จตามกรอบระยะเวลาที่กำหนด

9. ระยะเวลาดำเนินการและงบประมาณในการดำเนินงาน

ระยะเวลาดำเนินการ 9 ปี (2557 – 2568) จำนวน 4,782 แห่ง เป็นเงินทั้งสิ้น 4,557,246,000 บาท (สี่พันห้าร้อยห้าสิบเจ็ดล้านสองแสนสี่หมื่นหกพันบาทถ้วน) ราคาต่อแห่งขนาดเล็ก (นักเรียนประมาณ 100 คน) เป็นเงิน 953,000 บาท (เก้าแสนห้าหมื่นสามพันบาทถ้วน)

ปีงบประมาณ พ.ศ.	โรงเรียนหรือสถานศึกษามีนักเรียน ประมาณ 100 คน		โรงเรียนหรือสถานศึกษามีนักเรียน ประมาณ 100 คน	
	จำนวนเสนอ	เงิน (บาท)	จำนวนได้รับจัดสรร	เงิน (บาท)
2557	560	533,680,000	500	476,500,000
2558	560	533,680,000	500	476,500,000
2559	500	476,500,000	488	465,064,000
2560	500	476,500,000	488	465,064,000
2561	500	476,500,000	500	476,500,000
2562	500	476,500,000	500	476,500,000

ปีงบประมาณ พ.ศ.	โรงเรียนหรือสถานศึกษามีนักเรียน ประมาณ 100 คน		โรงเรียนหรือสถานศึกษามีนักเรียน ประมาณ 100 คน	
	จำนวนเสนอ	เงิน (บาท)	จำนวนได้รับจัดสรร	เงิน (บาท)
2563	500	476,500,000	600	571,800,000
2564	500	476,500,000	600	571,800,000
2565	662	630,886,000	606	577,518,000
	4,782	4,557,246,000	4,782	4,557,246,000

10. ผู้รับผิดชอบโครงการ

สำนักพัฒนาน้ำบาดาล กรมทรัพยากรน้ำบาดาล กระทรวงทรัพยากรธรรมชาติและสิ่งแวดล้อม

11. ประโยชน์ที่คาดว่าจะได้รับ

- ระดับคุณภาพชีวิตของนักเรียนและบุคลากรในโรงเรียนหรือสถานศึกษาจำนวน 4,782 แห่ง ดีขึ้น จากการมีน้ำบาดาลที่สะอาดปลอดภัยใช้สำหรับทุกกิจกรรม
- สุขภาพของเด็กนักเรียนและบุคลากรในโรงเรียนหรือสถานศึกษาดีขึ้น มีความแข็งแรงของร่างกายและสติปัญญา ช่วยรัฐในการประหยัดค่าใช้จ่ายในการรักษาพยาบาลความเจ็บป่วยอันเนื่องมาจากการได้รับสารปนเปื้อนในน้ำดื่มและสุขอนามัยที่ไม่ดีในโรงเรียน
- เพิ่มโอกาสในการเรียนรู้ของนักเรียนเนื่องจากมีพลานามัยและสติปัญญาที่สมบูรณ์ เป็นผลดีต่อประเทศชาติในอนาคตที่จะมีพลเมืองที่มีคุณภาพ
- เป็นศูนย์กลางการเรียนรู้ด้านการบริหารจัดการทรัพยากรน้ำบาดาลเพื่อการอุปโภคบริโภคอย่างยั่งยืน ที่สามารถขยายผลสู่การดำเนินธุรกิจการผลิตน้ำดื่มได้มาตรฐานองค์การอนามัยโลกในรูปแบบสหกรณ์โรงเรียนหรือวิสาหกิจชุมชนต่อไป
- เผยแพร่ข้อมูลข่าวสารด้านการบริหารจัดการทรัพยากรน้ำบาดาลเพื่อการอุปโภคบริโภคแก่สาธารณชน

12. แต่งตั้งคณะทำงาน

คำสั่งกรมทรัพยากรน้ำบาดาล
ที่ ๑๘๗/๒๕๖๐
เรื่อง แต่งตั้งคณะทำงานโครงการพัฒนาแหล่งน้ำบาดาลเพื่อสนับสนุนน้ำดื่มสะอาด
ให้กับโรงเรียนทั่วประเทศ ประจำปีงบประมาณ พ.ศ. ๒๕๖๐

....

ตามที่ กรมทรัพยากรน้ำบาดาล ได้รับอนุมัติงบประมาณตามพระราชบัญญัติงบประมาณรายจ่ายประจำปี พ.ศ. ๒๕๖๐ ในหมวดงบลงทุน โครงการพัฒนาแหล่งน้ำบาดาลเพื่อสนับสนุนน้ำดื่มสะอาดให้กับโรงเรียนทั่วประเทศ รูปแบบที่ ๑ จำนวน ๒๐๐ แห่ง งบประมาณ ๒๗๗,๐๐๐,๐๐๐ บาท (สองร้อยเจ็ดสิบเจ็ดล้านบาทถ้วน) และโครงการพัฒนาแหล่งน้ำบาดาลเพื่อสนับสนุนน้ำดื่มสะอาดให้กับโรงเรียนทั่วประเทศ รูปแบบที่ ๒ จำนวน ๔๘๘ แห่ง งบประมาณ ๔๖๕,๐๖๔,๐๐๐ บาท (สี่ร้อยหกสิบห้าล้านหกหมื่นสี่พันบาทถ้วน) รวมงบประมาณที่ได้รับอนุมัติ ๗๔๒,๐๖๔,๐๐๐ บาท (เจ็ดร้อยสี่สิบสองล้านหกหมื่นสี่พันบาทถ้วน) ประกอบกับ รองอธิบดีกรมทรัพยากรน้ำบาดาล (นายสุวัฒน์ เปี่ยมปัจจัย) ซึ่งได้รับการเลื่อนให้ดำรงตำแหน่งผู้ตรวจราชการกระทรวง สำนักงานปลัดกระทรวงทรัพยากรธรรมชาติและสิ่งแวดล้อม ตามคำสั่งกระทรวงทรัพยากรธรรมชาติและสิ่งแวดล้อม ที่ ๖/๒๕๖๐ ลงวันที่ ๖ มกราคม พ.ศ. ๒๕๖๐ นั้น

เพื่อให้การดำเนินงานและการใช้จ่ายงบประมาณโครงการดังกล่าว บรรลุผลสัมฤทธิ์ตามเป้าหมายและเป็นไปตามมาตรการเร่งรัดติดตามการใช้จ่ายเงินประจำปีงบประมาณ พ.ศ. ๒๕๖๐ ของรัฐบาลได้อย่างมีประสิทธิภาพ จึงขอยกเลิกคำสั่ง กรมทรัพยากรน้ำบาดาล ที่ ๖๕๒/๒๕๕๙ ลงวันที่ ๑๐ พฤศจิกายน พ.ศ. ๒๕๕๙ เรื่อง แต่งตั้งคณะทำงานโครงการพัฒนาแหล่งน้ำบาดาลเพื่อสนับสนุนน้ำดื่มสะอาดให้กับโรงเรียนทั่วประเทศ ประจำปีงบประมาณ พ.ศ. ๒๕๖๐ โดยมีองค์ประกอบ อำนาจหน้าที่ และเบิกค่าใช้จ่ายดังนี้

องค์ประกอบ

(๑) รองอธิบดีกรมทรัพยากรน้ำบาดาลที่ได้รับมอบหมาย	ประธานคณะทำงาน
(๒) ผู้อำนวยการสำนักพัฒนาน้ำบาดาล	รองประธานคณะทำงาน
(๓) ผู้อำนวยการสำนักสำรวจและประเมินศักยภาพน้ำบาดาล	คณะทำงาน
(๔) ผู้อำนวยการสำนักทรัพยากรน้ำบาดาล เขต ๑-๑๒	คณะทำงาน
(๕) ผู้อำนวยการกองแผนงาน	คณะทำงาน
(๖) ผู้อำนวยการกองวิเคราะห์น้ำบาดาล	คณะทำงาน
(๗) ผู้อำนวยการศูนย์เทคโนโลยีสารสนเทศทรัพยากรน้ำบาดาล	คณะทำงาน
(๘) ผู้อำนวยการกลุ่มพัฒนาระบบบริหาร	คณะทำงาน
(๙) ผู้อำนวยการกลุ่มนิติการ	คณะทำงาน
(๑๐) ผู้อำนวยการส่วนพัสดุ	คณะทำงาน
(๑๑) ผู้อำนวยการส่วนการคลัง	คณะทำงาน
(๑๒) ผู้อำนวยการส่วนส่งเสริมและถ่ายทอดเทคโนโลยี สำนักพัฒนาน้ำบาดาล	คณะทำงาน

/(๑๓) นายสุรินทร์ ...

(๑๓) นายสุรินทร์ วรกิจธำรง คณะทำงานและเลขานุการ
วิศวกรชำนาญการพิเศษ

(๑๔) นายอนุศักดิ์ ประสมสิน คณะทำงานและผู้ช่วยเลขานุการ
วิศวกรปฏิบัติการ

อำนาจหน้าที่

(๑) กำกับ ติดตาม ให้ข้อเสนอแนะ และเร่งรัดการดำเนินงานและการใช้จ่ายงบประมาณแผนงาน/โครงการหมวดงบลงทุน งบประมาณรายจ่ายประจำปี พ.ศ. ๒๕๖๐ ประกอบด้วย

(๑.๑) โครงการพัฒนาแหล่งน้ำบาดาลเพื่อสนับสนุนน้ำดื่มสะอาดให้กับโรงเรียนทั่วประเทศ รูปแบบที่ ๑ จำนวน ๒๐๐ แห่ง งบประมาณ ๒๗๗,๐๐๐,๐๐๐ บาท (สองร้อยเจ็ดสิบเจ็ดล้านบาทถ้วน)

(๑.๒) โครงการพัฒนาแหล่งน้ำบาดาลเพื่อสนับสนุนน้ำดื่มสะอาดให้กับโรงเรียนทั่วประเทศ รูปแบบที่ ๒ จำนวน ๔๘๘ แห่ง งบประมาณ ๔๖๕,๐๖๔,๐๐๐ บาท (สี่ร้อยหกสิบห้าล้านหกหมื่นสี่พันบาทถ้วน)

ให้บรรลุผลสัมฤทธิ์ตามวัตถุประสงค์และเป้าหมายโครงการ และสามารถใช้จ่ายงบประมาณได้มากกว่าหรือเท่ากับเป้าหมายตามมาตรการและแนวทางการเร่งรัดติดตามการใช้จ่ายเงินประจำปีงบประมาณ พ.ศ. ๒๕๖๐ ของรัฐบาล

(๒) สรุปรวบรวมและจัดทำรายงานผลการดำเนินงานโครงการ

(๓) ปฏิบัติงานอื่นตามที่อธิบดีกรมทรัพยากรน้ำบาดาลมอบหมาย

ค่าใช้จ่าย

ค่าใช้จ่ายในการปฏิบัติหน้าที่ของคณะทำงานฯ ให้เบิกจ่ายจากค่าบริหารและอำนวยการโครงการ ในหมวดงบลงทุน รายการค่าใช้จ่ายในการพัฒนาแหล่งน้ำบาดาลเพื่อสนับสนุนน้ำดื่มสะอาดให้กับโรงเรียน รูปแบบที่ ๑ จำนวน ๒๐๐ แห่ง และรายการค่าใช้จ่ายในการพัฒนาแหล่งน้ำบาดาลเพื่อสนับสนุนน้ำดื่มสะอาดให้กับโรงเรียนทั่วประเทศ รูปแบบที่ ๒ จำนวน ๔๘๘ แห่ง งบประมาณรายจ่ายประจำปีงบประมาณ พ.ศ. ๒๕๖๐

ทั้งนี้ ตั้งแต่บัดนี้เป็นต้นไป

สั่ง ณ วันที่ ๑๗ มีนาคม พ.ศ. ๒๕๖๐

(นายสุพจน์ โตวิจักษณ์ชัยกุล)
อธิบดีกรมทรัพยากรน้ำบาดาล

รวดเร็ว มีคุณภาพ โปร่งใส มีคุณธรรม

12. ขออนุมัติแผนปฏิบัติงาน แผนการใช้จ่ายงบประมาณ แผนการจัดสรรงบประมาณ โครงการพัฒนาแหล่งน้ำบาดาลเพื่อสนับสนุนน้ำดื่มสะอาดให้กับโรงเรียนทั่วประเทศ ประจำปีงบประมาณ 2560

ด่วนที่สุด **บันทึกข้อความ**

ส่วนราชการ สำนักพัฒนาน้ำบาดาล ส่วนส่งเสริมและถ่ายทอดเทคโนโลยี โทร. 0 2793 1042 โทรสาร 0 2793 1037

ที่ 05/ 1511 **วันที่** 26 ต.ค. 2559

เรื่อง ขออนุมัติแผนปฏิบัติงาน แผนการใช้จ่ายงบประมาณ แผนการจัดสรรงบประมาณ โครงการพัฒนาแหล่งน้ำบาดาลเพื่อสนับสนุนน้ำดื่มสะอาดให้โรงเรียนทั่วประเทศ ประจำปีงบประมาณ พ.ศ. 2560 รูปแบบที่ 1 จำนวน 200 แห่ง และรูปแบบที่ 2 จำนวน 488 แห่ง

เรียน อทบ.

<u>เรื่องเดิม</u>

ทบ. ได้รับอนุมัติโครงพัฒนาแหล่งน้ำบาดาลเพื่อสนับสนุนน้ำดื่มสะอาดให้กับโรงเรียนทั่วประเทศ ประจำปีงบประมาณ พ.ศ. 2560 รูปแบบที่ 1 จำนวน 200 แห่ง งบประมาณ 277, 000,000 บาท (สองร้อยเจ็ดสิบเจ็ดล้านบาทถ้วน) และโครงการพัฒนาแหล่งน้ำบาดาลเพื่อสนับสนุนน้ำดื่มสะอาดให้กับโรงเรียนทั่วประเทศ ประจำปีงบประมาณ พ.ศ. 2560 รูปแบบที่ 2 จำนวน 488 แห่ง งบประมาณ 465,064,000 บาท (สี่ร้อยหกสิบห้าล้านหกหมื่นสี่พันบาทถ้วน) และหนังสือกองแผนงาน ด่วนที่สุด ที่ 02/1368 ลงวันที่ 19 กันยายน 2559 เรื่องแนวทางการบริหารงบประมาณรายจ่ายประจำปีงบประมาณ พ.ศ. 2560 กรมทรัพยากรน้ำบาดาล โดยให้สำนักผู้รับผิดชอบโครงการฯ เสนอขออนุมัติโครงการ นั้น

<u>ข้อเท็จจริง</u>

1. หนังสือ สพบ. ที่ 05/1376 ลงวันที่ 27 กันยายน 2559 ขออนุมัติแผนปฏิบัติงาน แผนการใช้จ่ายงบประมาณ แผนการจัดสรรงบประมาณ โครงการพัฒนาแหล่งน้ำบาดาลเพื่อสนับสนุนน้ำดื่มสะอาดให้โรงเรียนทั่วประเทศ ประจำปีงบประมาณ พ.ศ. 2560 รูปแบบที่ 1 และรูปแบบที่ 2 ซึ่ง อทบ. ได้อนุมัติแล้ว (เอกสารแนบ 1)

2. ตามข้อเท็จจริงที่ 1 โดย ทบ. ได้กระจายให้ สทบ.เขต 1-12 เป็นผู้ดำเนินการและจัดซื้อจัดจ้าง ซึ่งเมื่อพิจารณาถึงศักยภาพในการปฏิบัติงานของ สทบ.เขต แล้วเห็นว่า บางเขตไม่มีความพร้อมในด้านบุคลากร โดยมีจำนวนไม่เพียงพอต่อการปฏิบัติงานทุกโครงการ ทุกกิจกรรมในเรื่องระบบการจัดซื้อจัดจ้างของกรมบัญชีกลาง (e-bidding) ซึ่งหาก สทบ.เขต ไม่สามารถดำเนินการได้ทันจะส่งผลให้เกิดความล่าช้าในการดำเนินโครงการ และทำให้กรมปฏิบัติงานไม่เป็นไปตามมาตรการเพิ่มประสิทธิภาพฯ ปี 2560 จึงเห็นสมควรปรับแผนการปฏิบัติงาน แผนการใช้จ่ายงบประมาณ โครงการพัฒนาแหล่งน้ำบาดาลเพื่อสนับสนุนน้ำดื่มสะอาดให้กับโรงเรียนทั่วประเทศ โดยกระจายงานบางส่วนให้เขตทำ และงานบางส่วนดำเนินการที่สำนักพัฒนาน้ำบาดาล

3. สพบ. ขอเรียนว่า ในฐานะผู้รับผิดชอบโครงการพัฒนาแหล่งน้ำบาดาลเพื่อสนับสนุนน้ำดื่มสะอาดให้โรงเรียนทั่วประเทศ ประจำปีงบประมาณ พ.ศ. 2560 รูปแบบที่ 1 จำนวน 200 แห่ง และรูปแบบที่ 2 จำนวน 488 แห่ง ได้ดำเนินการจัดทำข้อมูลบริหารงานโครงการที่ได้รับมอบหมายให้เป็นไปตามมาตรการเพิ่มประสิทธิภาพการใช้จ่ายงบประมาณรายจ่ายประจำปีงบประมาณ พ.ศ. 2560 เรียบร้อยแล้ว สรุปได้ดังนี้

/1) แผนงาน ...

1) แผนงานโครงการ (หลักการและเหตุผล) (เอกสารแนบ 2)

2) แผนการปฏิบัติงาน (เอกสารแนบ 3)

3) แผนการใช้จ่ายงบประมาณ (เอกสารแนบ 4)

4) รายละเอียดแผนการจัดสรรงบประมาณภาพรวมโครงการ (เอกสารแนบ 5)

5) รายละเอียดแผนการจัดสรรงบประมาณรายพื้นที่ (เอกสารแนบ 6)

6) แผนปฏิบัติการจัดซื้อจัดจ้าง (เอกสารแนบ 7)

<u>ข้อพิจารณา</u>

จึงเรียนมาเพื่อโปรดพิจารณา หากเห็นชอบขอได้โปรด

1. อนุมัติยกเลิกการขอแผนปฏิบัติงาน แผนการใช้จ่ายงบประมาณ แผนจัดสรรงบประมาณโครงการพัฒนาแหล่งน้ำบาดาลเพื่อสนับสนุนน้ำดื่มสะอาดให้โรงเรียนทั่วประเทศ ประจำปีงบประมาณ พ.ศ. 2560 รูปแบบที่ 1 และรูปแบบที่ 2 ตามหนังสือ สพบ. ที่ 05/1376 ลงวันที่ 27 กันยายน 2559

2. อนุมัติแผนงานโครงการ แผนการปฏิบัติงาน แผนการใช้จ่ายงบประมาณ แผนการจัดสรรงบประมาณภาพรวมโครงการ แผนการจัดสรรงบประมาณรายพื้นที่ และแผนปฏิบัติการจัดซื้อจัดจ้าง โครงการพัฒนาแหล่งน้ำบาดาลเพื่อสนับสนุนน้ำดื่มสะอาดให้โรงเรียนทั่วประเทศ ประจำปีงบประมาณ พ.ศ. 2560 รูปแบบที่ 1 จำนวน 200 แห่ง และรูปแบบที่ 2 จำนวน 488 แห่ง รายละเอียดตามข้อเท็จจริง

3. มอบหมาย กผ./ สบก.(สค./สพ.)/ กวน./ สทบ.เขต 1-12 และ สพบ. ดำเนินการในส่วนที่เกี่ยวข้องต่อไป

(นายพันธ์ศักดิ์ ธีรปัญญาภรณ์)
ผู้อำนวยการสำนักพัฒนาน้ำบาดาล

(นายสุวัฒน์ เปี่ยมปัจจัย)
รองอธิบดีกรมทรัพยากรน้ำบาดาล
28 ต.ค. 2559

อนุมัติ

02 พ.ย. 2559
(นายสุพจน์ โตวิจักษณ์ชัยกุล)
อธิบดีกรมทรัพยากรน้ำบาดาล

เอกสารแนบ 1.

หน้าห้อง สพบ.
เลขรับ 6682
วันที่ 28 ก.ย. 2559
เวลา 15.46 น.

ด่วนที่สุด บันทึกข้อความ

ส่วนราชการ สำนักพัฒนาน้ำบาดาล ส่วนส่งเสริมและถ่ายทอดเทคโนโลยี โทร. 0 2793 1042 โทรสาร 0 2793 1037

ที่ 05/1376 **วันที่** 27 ก.ย. 2559

เรื่อง ขออนุมัติแผนปฏิบัติงาน แผนการใช้จ่ายงบประมาณ แผนการจัดสรรงบประมาณ โครงการพัฒนาแหล่งน้ำบาดาลเพื่อสนับสนุนน้ำดื่มสะอาดให้โรงเรียนทั่วประเทศ ประจำปีงบประมาณ พ.ศ. 2560 รูปแบบที่ 1 และรูปแบบที่ 2

เรียน อทบ. ผ่าน รอง อทบ. (สุวัฒน์)

เรื่องเดิม

ตามที่ กองแผนงานมีบันทึกข้อความ ด่วนที่สุด ที่ 02/1368 ลงวันที่ 19 กันยายน 2559 เรื่อง แนวทางการบริหารงบประมาณรายจ่ายประจำปีงบประมาณ พ.ศ. 2560 กรมทรัพยากรน้ำบาดาล ให้สำนักผู้รับผิดชอบโครงการ/รายการงบประมาณรายจ่ายของ ทบ. ดำเนินการเสนอขออนุมัติแผนงานโครงการ ประมาณการค่าใช้จ่ายงบประมาณ แผนการปฏิบัติงาน แผนการใช้จ่ายงบประมาณ เกณฑ์การโอนจัดสรรงบประมาณ และพื้นที่การปฏิบัติงานโครงการ เพื่อเป็นกรอบการปฏิบัติงาน ภายในวันที่ 23 กันยายน 2559 และ อทบ. ได้มีบัญชาให้หน่วยงานพิจารณาเร่งดำเนินการในส่วนที่เกี่ยวข้อง และถือปฏิบัติโดยเคร่งครัด นั้น

ข้อเท็จจริง

สพบ. ในฐานะผู้รับผิดชอบโครงการพัฒนาแหล่งน้ำบาดาลเพื่อสนับสนุนน้ำดื่มสะอาดให้โรงเรียนทั่วประเทศ ประจำปีงบประมาณ พ.ศ. 2560 รูปแบบที่ 1 (ขนาดใหญ่) และรูปแบบที่ 2 (ขนาดเล็ก) ขอเรียนว่า ได้จัดทำข้อมูลบริหารงานโครงการที่ได้รับมอบหมายให้เป็นไปตามมาตรการเพิ่มประสิทธิภาพการใช้จ่ายงบประมาณรายจ่ายประจำปีงบประมาณ พ.ศ. 2560 เรียบร้อยแล้ว สรุปได้ดังนี้

1.) แผนงานโครงการ (หลักการและเหตุผล) (เอกสารแนบ 1)
2.) ประมาณการค่าใช้จ่ายงบประมาณ (เอกสารแนบ 2)
3.) แผนการปฏิบัติงาน (เอกสารแนบ 3)
4.) แผนการใช้จ่ายงบประมาณ (เอกสารแนบ 4)
5.) เกณฑ์การโอนจัดสรรงบประมาณ (เอกสารแนบ 5)
6.) พื้นที่การปฏิบัติงาน (เอกสารแนบ 6)

ข้อพิจารณา

จึงเรียนมาเพื่อโปรดพิจารณา หากเห็นชอบขอได้โปรด

1. อนุมัติแผนงานโครงการ ประมาณการค่าใช้จ่ายงบประมาณ แผนการปฏิบัติงาน แผนการใช้จ่ายงบประมาณ เกณฑ์การโอนจัดสรรงบประมาณ และพื้นที่การปฏิบัติงาน โครงการพัฒนาแหล่งน้ำบาดาลเพื่อสนับสนุนน้ำดื่มสะอาดให้โรงเรียนทั่วประเทศ ประจำปีงบประมาณ พ.ศ. 2560 รูปแบบที่ 1 (ขนาดใหญ่) จำนวน 200 แห่ง และรูปแบบที่ 2 (ขนาดเล็ก) จำนวน 488 แห่ง รายละเอียดตามข้อเท็จจริง

2. มอบหมาย กผ./ สบก.(สค.)/ กวน./ สทบ.เขต 1-12 และ สพบ. ดำเนินการในส่วนที่เกี่ยวข้องต่อไป

① - อนุมัติ / กผ./สบก./กวน./สทบ. 1-12

30 ก.ย. 59

(นายวรศาสน์ อภัยพงษ์)
อธิบดีกรมทรัพยากรน้ำบาดาล

② เพื่อดำเนินการต่อไป

(นางดวงพร ...)
ผู้อำนวยการสำนักบริหารกลาง

(นายพันธ์ศักดิ์ ธีรปัญญาภรณ์)
ผู้อำนวยการสำนักพัฒนาน้ำบาดาล

3 ต.ค. 2559

ส่วนส่งเสริมและ
ถ่ายทอดเทคโนโลยี(สสท.)
เลขรับ 792
วันที่ 21 ก.ย. 2559
เวลา 11.30 น.

หน้าห้อง อทบ.
เลขรับ 6440
วันที่ 19 ก.ย. 2559
เวลา 12.56 น.

ด่วนที่สุด

บันทึกข้อความ

ส่วนราชการ กองแผนงาน กรมทรัพยากรน้ำบาดาล โทร. ๐ ๒๒๙๙ ๓๙๖๙ โทรสาร ๐ ๒๒๙๙ ๓๙๔๑

ที่ ๐๒/๑๓๖๔ **วันที่** ๑๙ กันยายน ๒๕๕๙

เรื่อง แนวทางการบริหารงบประมาณรายจ่ายประจำปีงบประมาณ พ.ศ. ๒๕๖๐ กรมทรัพยากรน้ำบาดาล

เรียน อธิบดีกรมทรัพยากรน้ำบาดาล

<u>เรื่องเดิม</u>

ตามที่ กรมทรัพยากรน้ำบาดาล ขอรับจัดสรรงบประมาณรายจ่ายประจำปีงบประมาณ พ.ศ. ๒๕๖๐ วงเงินทั้งสิ้น ๒,๘๔๕.๑๒๓๔ ล้านบาท (เอกสารแนบ ๑) และคณะกรรมาธิการวิสามัญพิจารณาร่าง พ.ร.บ.งบประมาณรายจ่ายประจำปีงบประมาณ ๒๕๖๐ วาระ ๒-๓ เมื่อวันที่ ๒๕ สิงหาคม ๒๕๕๙ และสภานิติบัญญัติแห่งชาติ ให้ความเห็นชอบร่าง พ.ร.บ.งบประมาณรายจ่ายประจำปีงบประมาณ ๒๕๖๐ เมื่อวันที่ ๘ กันยายน ๒๕๕๙ แล้ว นั้น

<u>ข้อเท็จจริง</u>

ทบ.จัดทำแผนการปฏิบัติงานและแผนการใช้จ่ายงบประมาณ เป็นไปตามเป้าหมายการเบิกจ่ายของรัฐบาล ตามมาตรการเพิ่มประสิทธิภาพการใช้จ่ายงบประมาณรายจ่ายประจำปีงบประมาณ พ.ศ. ๒๕๖๐ (เอกสารแนบ ๒) ดังนั้น เพื่อให้การบริหารงบประมาณรายจ่ายประจำปีงบประมาณ พ.ศ. ๒๕๖๐ เป็นไปตามตามมาตรการเพิ่มประสิทธิภาพการใช้จ่ายงบประมาณรายจ่ายประจำปีงบประมาณ พ.ศ. ๒๕๖๐ จึงเห็นควร มอบหมายให้ สำนัก/กอง/ศูนย์/สทบ.เขต ๑-๑๒ ดำเนินการ ดังนี้

๑. สำนักผู้รับผิดชอบโครงการ/รายการงบประมาณของ ทบ. ประจำปีงบประมาณ พ.ศ. ๒๕๖๐ (เอกสารแนบ ๑) บริหารโครงการที่รับมอบหมายให้เป็นไปตามมาตรการเพิ่มประสิทธิภาพการใช้จ่ายงบประมาณรายจ่ายประจำปีงบประมาณ พ.ศ. ๒๕๖๐

๒. ผู้รับผิดชอบโครงการ/รายการงบประมาณรายจ่ายของ ทบ. ตามข้อ ๑ เสนอขออนุมัติโครงการ ดังนี้ ๑) แผนงานโครงการ (หลักการเหตุผล) ๒) ประมาณการค่าใช้จ่ายงบประมาณ ๓) แผนการปฏิบัติงาน ๔) แผนการใช้จ่ายงบประมาณ ๕) เกณฑ์การโอนจัดสรรงบประมาณ ๖) แผนการจัดซื้อจัดจ้าง (ถ้ามี) และพื้นที่การปฏิบัติงาน (งบลงทุน) เพื่อเป็นกรอบการปฏิบัติงานของรายการนั้นๆ (ภายในวันที่ ๒๓ กันยายน ๒๕๕๙)

๓. เมื่อ อทบ. อนุมัติตามข้อ ๑ แล้ว ให้ กองแผนงาน เสนอขออนุมัติแผนปฏิบัติงานและแผนการใช้จ่ายงบประมาณของ ทบ. ตามแบบ ทบ.๑ และ สำนัก/กอง/ศูนย์/สทบ.เขต ๑-๑๒ ที่เกี่ยวข้องที่ได้รับจัดสรรงบประมาณจากรายการดังกล่าว เสนอขออนุมัติแผนปฏิบัติงานและแผนการใช้จ่ายงบประมาณของสำนัก ตามแบบ ทบ. ๒-๓ เพื่อเป็นกรอบการปฏิบัติงานของสำนักประจำปีงบประมาณ ๒๕๖๐ (ภายในวันที่ ๓๐ กันยายน ๒๕๕๙)

๔. สบก.(สค.) โอนจัดสรรงบประมาณให้ สำนัก/กอง/ศูนย์/สทบ.เขต ๑-๑๒ ที่เกี่ยวข้องตามแผนปฏิบัติงานและแผนการใช้จ่ายงบประมาณของทบ. ตามแบบ ทบ.๑ (อย่างช้าไม่เกินวันที่ ๗ ตุลาคม ๒๕๕๙ เมื่อได้รับจัดสรรเงินงวดงบประมาณ)

๕. การขออนุมัติปรับแผนปฏิบัติงานและแผนการใช้จ่ายงบประมาณ ของแต่ละโครงการ/รายการงบรายจ่าย และของสำนัก/กอง/กลุ่ม/ศูนย์/สทบ.เขต ให้เสนอปรับแผนฯเป็นรายไตรมาส ภายในวันที่ ๒๕ ของเดือนธันวาคม มีนาคม มิถุนายน เท่านั้น <u>ทั้งนี้ ทบ.จะไม่ให้มีการปรับแผนปฏิบัติงานและแผนการใช้จ่ายงบประมาณของโครงการและรายการ ในไตรมาสที่ ๔ รวมทั้งแผนปฏิบัติงานและแผนการใช้จ่ายงบประมาณของสำนัก ตามแบบ ทบ. ๒-๓ ด้วยเช่นกัน</u>

/๖. การขอปรับ...

2916

-๒-

๖. การขอปรับเปลี่ยนสถานที่ของงบลงทุนทุกรายการ ให้ปฏิบัติตามระเบียบบริหารงบประมาณ หรือหลักเกณฑ์ที่สำนักงบประมาณกำหนดหรือระเบียบอื่นๆที่เกี่ยวข้อง และเป็นไปตามหลักเกณฑ์การเปลี่ยนแปลงสถานที่ของ ทน. ประจำปีงบประมาณ พ.ศ. ๒๕๖๐ โดยกำหนดให้การเปลี่ยนชื่อ กรณีพิมพ์ผิดพลาดคลาดเคลื่อน ให้ขออนุมัติภายในไตรมาสที่ ๑ และการปรับเปลี่ยนสถานที่ให้ขออนุมัติภายในไตรมาสที่ ๒ เท่านั้น ทั้งนี้ กผ. จะออกหลักเกณฑ์ของ ทน. เพื่อถือปฏิบัติต่อไป

๗. การปรับเปลี่ยนสถานที่ของงบลงทุน เป็นการโอนเปลี่ยนแปลงรายการงบประมาณ ซึ่งสำนักงบประมาณกำหนดให้โอนงบประมาณเต็มวงเงินรายแห่งที่ได้รับจัดสรร จากรหัสงบประมาณเดิม (พื้นที่เดิม ไปเป็นรหัสงบประมาณใหม่(พื้นที่ใหม่) หลังจากเปลี่ยนแปลงรายการแล้ว ไม่สามารถเบิกจ่ายงบประมาณในส่วนที่เหลือของพื้นที่เดิมได้ ดังนั้น สทบ.เขต เจ้าของพื้นที่ต้องไม่เบิกจ่ายพื้นที่เดิมที่ขอเปลี่ยนแปลงพื้นที่ แต่หากมีการเบิกจ่ายไปแล้ว จำเป็นต้องโอนงบประมาณของพื้นที่อื่นๆในโครงการเดียวกันมาสมทบเพื่อให้รหัสงบประมาณพื้นที่ใหม่มีวงเงินเต็มจำนวนรายการ โดยให้เสนอขออนุมัติการโอนเปลี่ยนแปลงรายการฯ ต่อ อทบ.ผ่าน รอง อทบ. ตามสายบังคับบัญชา ผ่านสำนักโครงการ ต่อไป ทั้งนี้ สทบ.เขต ต้องบริหารงบประมาณในแต่ละโครงการ ให้ชัดเจน รอบคอบ รัดกุม

๘. การบริหารงบประมาณเหลือจ่ายประจำปี ให้ สำนัก/ สทบ.เขต ที่จัดซื้อจัดจ้างเรียบร้อยแล้ว และมีเงินเหลือจ่าย ส่งคืนงบเหลือจ่าย เพื่อให้ ทบ. บริหารภาพรวม หากสำนักมีความจำเป็นต้องใช้งบประมาณเหลือจ่าย ให้ขออนุมัติ ต่อ อทบ.ผ่าน รอง อทบ. ตามสายบังคับบัญชา ทั้งนี้ สำนัก/สทบ.เขต ต้องยืนยันว่าเงินเหลือจ่ายดังกล่าวเป็นเงินเหลือจากการจัดซื้อจัดจ้าง หรือเหลือจากการดำเนินงานที่บรรลุวัตถุประสงค์ของโครงการแล้ว ซึ่งคาดว่าจะสามารถดำเนินโครงการให้แล้วเสร็จตามเป้าหมายได้ จึงไม่ประสงค์ใช้งบเหลือจ่ายดังกล่าวเพื่อการบริหารโครงการอีกต่อไป

ข้อเสนอเพื่อพิจารณา

จึงเรียนมาเพื่อโปรดพิจารณา หากเห็นชอบโปรด มอบหมายให้ สำนัก/ กอง/ กลุ่ม/ ศูนย์/ สทบ.เขต ๑ -๑๒ ทราบและถือปฏิบัติตาม แนวทางการบริหารงบประมาณรายจ่ายประจำปีงบประมาณ พ.ศ. ๒๕๖๐

เรียน กรมทรัพยากรน้ำบาดาล

(นางสาวดวงมณี จั่นเพิ่ม)
ผู้อำนวยการกองแผนงาน

(นายวรศาสน์ อภัยพงษ์)
อธิบดีกรมทรัพยากรน้ำบาดาล

เรียน กอง.
☑ ทราบ ☑ พิจารณาดำเนินการ
☐ รวมเรื่อง ☐ เวียนให้เจ้าหน้าที่ทราบ
☑ ....

(นายสุทธิพล เอี่ยมประเสริฐกุล)
ผู้อำนวยการกลุ่มวิศวกรรมน้ำบาดาล

(นายสุทธิพล เอี่ยมประเสริฐกุล)
ผู้อำนวยการกลุ่มวิศวกรรมน้ำบาดาล

เอกสารแนบ 1

กรอบงบประมาณ ปี พ.ศ. 2560

รายละเอียดคำชี้แจงงบประมาณรายจ่ายประจำปีงบประมาณ	พ.ร.บ. พ.ศ.2560	สำนักรับผิดชอบ
รวมงบประมาณ	2,845,123,400	
แผนงาน : ยุทธศาสตร์บริหารจัดการน้ำ	2,002,099,000	
แผนงาน : พื้นฐานด้านการจัดการน้ำและสร้างการเติบโตบนคุณภาพชีวิตที่เป็นมิตรกับสิ่งแวดล้อมอย่างยั่งยืน	392,455,800	
แผนงาน : บุคลากรภาครัฐ	450,568,600	
โครงการ รายการค่าใช้จ่ายบุคลากรภาครัฐบริหารจัดการทรัพยากรน้ำ	450,568,600	
1. งบบุคลากร	445,132,700	สบก.(สบน.)
1.1 เงินเดือนและค่าจ้างประจำ	370,438,100	
1.1.1 เงินเดือน	167,767,800	
(1) อัตราเดิม ปี 2560 จำนวน 469 อัตรา	167,767,800	
1.1.2 ค่าจ้างประจำ	202,670,300	
(1) อัตราเดิม ปี 2560 จำนวน 619 อัตรา	202,670,300	
1.2 ค่าตอบแทนพนักงานราชการ	72,694,600	
1.2.1 ค่าตอบแทนพนักงานราชการ	72,694,600	
(1) ค่าตอบแทนพนักงานราชการ ปี 2560 จำนวน 368 อัตรา	72,694,600	
ผลผลิต : ทรัพยากรน้ำบาดาลในพื้นที่เป้าหมายได้รับการบริหารจัดการอย่างมีประสิทธิภาพ	392,455,800	
2. งบดำเนินงาน	53,369,200	สบก.
2.1 ค่าตอบแทน ใช้สอยและวัสดุ	44,782,600	
2.1.1 ค่าตอบแทน ใช้สอยและวัสดุ	44,782,600	
(1) ค่าอาหารทำการนอกเวลา	1,945,000	
(2) ค่าเช่าบ้าน	1,500,000	
(3) ค่าตอบแทนพิเศษสำหรับข้าราชการและลูกจ้างที่เงินเดือนเต็มขั้น	1,632,700	
(4) ค่าเบี้ยประชุมกรรมการ	110,000	
(5) ค่าตอบแทนเหมาจ่ายแทนการจัดหารถประจำตำแหน่ง	991,200	
(6) ค่าเบี้ยเลี้ยง ค่าเช่าที่พักและค่าพาหนะ	6,900,000	
(7) ค่าซ่อมแซมยานพาหนะและขนส่ง	1,000,000	
(8) ค่าซ่อมแซมครุภัณฑ์	1,000,000	
(9) ค่าจ้างเหมาบริการ	14,365,200	
(10) เงินสมทบกองทุนประกันสังคม	3,312,000	
(11) ค่าใช้จ่ายในการบำรุงรักษาเครื่องปรับอากาศ	1,538,500	
(12) ค่าธรรมเนียมศาล	100,000	
(13) วัสดุสำนักงาน	2,400,000	
(14) วัสดุเชื้อเพลิงและหล่อลื่น	5,000,000	
(15) วัสดุหนังสือ วารสาร และตำรา	500,000	
(16) วัสดุคอมพิวเตอร์	1,000,000	
(17) ค่าใช้จ่ายในการสัมมนาและฝึกอบรม	983,000	
(18) ค่าวัสดุโฆษณาและเผยแพร่	500,000	
2.2 ค่าสาธารณูปโภค	8,586,600	
2.2.1 ค่าสาธารณูปโภค	8,586,600	
(1) ค่าโทรศัพท์	800,000	
(2) ค่าน้ำประปา	600,000	
(3) ค่าไฟฟ้า	7,186,600	

กรอบงบประมาณ ปี พ.ศ. 2560

รายละเอียดคำชี้แจงงบประมาณรายจ่ายประจำปีงบประมาณ	พ.ร.บ. พ.ศ.2560	สำนักรับผิดชอบ
3. งบลงทุน	2,142,562,500	
3.1 ค่าครุภัณฑ์ ที่ดินและสิ่งก่อสร้าง	2,142,562,500	
3.1.1 ค่าครุภัณฑ์	248,335,200	
3.1.1.1 ครุภัณฑ์ยานพาหนะและขนส่ง	27,900,000	
(1) รถบรรทุก (ดีเซล) ขนาด 1 ตัน ปริมาตรกระบอกสูบไม่ต่ำกว่า 2,400 ซีซี ขับเคลื่อน 4 ล้อ แบบดับเบิ้ลแค็บ พร้อมหลังคาไฟเบอร์กลาสหรือเหล็ก (จำนวน 30 คัน)	27,900,000	สบก.(สท.)/เขต 1-12
3.1.1.2 ครุภัณฑ์คอมพิวเตอร์	3,935,200	
(1) ครุภัณฑ์คอมพิวเตอร์ที่มีราคาต่อหน่วยต่ำกว่า 1 ล้านบาทรวม 3 รายการ (รวม 388 หน่วย)		
(1) เครื่องคอมพิวเตอร์โน้ตบุ๊ค สำหรับงานประมวลผล ปี 2560 จำนวน 62 เครื่อง	1,302,000	ศทส.
(2) เครื่องคอมพิวเตอร์ สำหรับงานประมวลผล แบบที่ 1 (จอขนาดไม่น้อยกว่า 18.5 นิ้ว) ปี 2560 จำนวน 84 เครื่อง	1,848,000	ศทส.
(3) เครื่องสำรองไฟฟ้า ขนาด 800 VA ปี 2560 จำนวน 72 เครื่อง	230,400	ศทส.
(4) ชุดโปรแกรมระบบปฏิบัติการสำหรับเครื่องคอมพิวเตอร์ และเครื่องคอมพิวเตอร์โน้ตบุ๊ค แบบสิทธิการใช้งานประเภทติดตั้งมาจากโรงงาน (OEM) ที่มีลิขสิทธิ์ถูกต้องตามกฎหมาย ปี 2560 จำนวน 146 ชุด	554,800	ศทส.
3.1.1.3 ครุภัณฑ์สำนักงาน	-	
3.1.1.4 ครุภัณฑ์สำรวจ	216,500,000	
(1) เครื่องสำรวจธรณีฟิสิกส์(Resistivity)พร้อมติดตั้งบนยานพาหนะ ปี 2560 จำนวน 5 ชุด	18,000,000	สสป.
(2) เครื่องสำรวจธรณีฟิสิกส์(Resistivity) แบบ 3 มิติ พร้อมติดตั้งบนยานพาหนะ ปี 2560 จำนวน 1 ชุด	7,000,000	สอพ.
(3) เครื่องหยั่งธรณีหลุมเจาะพร้อมติดตั้งบนยานพาหนะ ปี 2560 จำนวน 5 ชุด	18,750,000	สสป.
(4) ชุดเจาะสำรวจและพัฒนาแหล่งน้ำบาดาลระดับลึกพร้อมอุปกรณ์ ปี 2560 จำนวน 3 ชุด	171,000,000	สพน.
(5) เครื่องวัดอัตราการไหลของน้ำ (Ultrasonic Flow Meter:Wet Tap Type) ปี 2560 จำนวน 5 ชุด	1,750,000	สสป.
3.1.2 ค่าที่ดินและสิ่งก่อสร้าง	1,894,227,300	
3.1.2.1 ค่าก่อสร้างแหล่งน้ำ	1,879,834,000	
(1) ค่าก่อสร้างแหล่งน้ำที่มีราคาต่อหน่วยต่ำกว่า 10 ล้านบาท รวม 3 โครงการ	1,879,834,000	
(1.1) ค่าใช้จ่ายในการจัดหาน้ำสะอาดให้กับหมู่บ้านขาดแคลนน้ำทั่วประเทศ (683 แห่ง)		
โครงการ : การพัฒนาแหล่งน้ำบาดาลเพื่อการเกษตรในพื้นที่ประสบภัยแล้ง	777,770,000	
1. งบลงทุน	777,770,000	
1.1 ค่าครุภัณฑ์ ที่ดินและสิ่งก่อสร้าง	777,770,000	
3.1.2 ค่าที่ดินและสิ่งก่อสร้าง	777,770,000	
3.1.2.1 ค่าก่อสร้างแหล่งน้ำ	777,770,000	
(1) ค่าก่อสร้างแหล่งน้ำที่มีราคาต่อหน่วยต่ำกว่า 10 ล้านบาท	777,770,000	
(1.1) รายการค่าใช้จ่ายในการพัฒนาแหล่งน้ำบาดาลเพื่อการเกษตรในพื้นที่ประสบภัยแล้ง รูปแบบที่ 1 ปี 2560 จำนวน 50 แห่ง	125,375,000	สพน.
(1.2) รายการค่าใช้จ่ายในการพัฒนาแหล่งน้ำบาดาลเพื่อการเกษตรในพื้นที่ประสบภัยแล้ง รูปแบบที่ 2 ปี 2560 จำนวน 1,590 แห่ง	533,127,000	สพน.
(1.3) รายการค่าใช้จ่ายในการพัฒนาแหล่งน้ำบาดาลเพื่อการเกษตรในพื้นที่ประสบภัยแล้ง รูปแบบที่ 3 ปี 2560 จำนวน 60 แห่ง	119,268,000	สพน.
โครงการ : พัฒนาแหล่งน้ำบาดาลเพื่อแก้ไขปัญหาการขาดแคลนน้ำอุปโภคบริโภค การพัฒนาแหล่งน้ำบาดาลเพื่อการเกษตรในพื้นที่ประสบภัยแล้ง	360,000,000	
(1.1) รายการค่าใช้จ่ายในการพัฒนาแหล่งน้ำบาดาลเพื่อแก้ไขปัญหาการขาดแคลนน้ำอุปโภคบริโภค ปี 2560 จำนวน 1,500 แห่ง	360,000,000	สสป.
โครงการ : พัฒนาแหล่งน้ำบาดาลเพื่อสนับสนุนน้ำดื่มสะอาดให้กับโรงเรียนทั่วประเทศ	742,064,000	
(1.2) รายการค่าใช้จ่ายในการพัฒนาแหล่งน้ำบาดาลเพื่อสนับสนุนน้ำดื่มสะอาดให้กับโรงเรียนทั่วประเทศ รูปแบบที่ 1 ปี พ.ศ.2560 จำนวน 200 แห่ง	277,000,000	สพน.
(1.3) รายการค่าใช้จ่ายในการพัฒนาแหล่งน้ำบาดาลเพื่อสนับสนุนน้ำดื่มสะอาดให้กับโรงเรียนทั่วประเทศ รูปแบบที่ 2 ปี พ.ศ.2559 (488 แห่ง) ปี พ.ศ.2560 จำนวน 488 แห่ง	465,064,000	สพน.
3.1.2.3 ค่าก่อสร้างอาคารที่ทำการและสิ่งก่อสร้างประกอบ	14,393,300	
(2) ค่าก่อสร้างอาคารสำนักงานพร้อมสิ่งก่อสร้างประกอบ สำนักทรัพยากรน้ำบาดาลเขต 11 จังหวัดอุบลราชธานี	8,293,200	สทบ.เขต 11
(3) ค่าก่อสร้างอาคารเก็บพัสดุ สำนักทรัพยากรน้ำบาดาลเขต 11 จังหวัดอุบลราชธานี	1,637,300	สทบ.เขต 11
(4)ค่าก่อสร้างเสาธง สำนักทรัพยากรน้ำบาดาลเขต 11 จังหวัดอุบลราชธานี	232,000	สทบ.เขต 11
(5)ค่าก่อสร้างถนน สำนักทรัพยากรน้ำบาดาลเขต 11 จังหวัดอุบลราชธานี	2,927,900	สทบ.เขต 11
(6)ค่าก่อสร้างโรงจอดรถ สำนักทรัพยากรน้ำบาดาลเขต 11 จังหวัดอุบลราชธานี	298,700	สทบ.เขต 11
(7) ค่าขยายเขตไฟฟ้า สำนักทรัพยากรน้ำบาดาลเขต 11 จังหวัดอุบลราชธานี	1,004,200	สทบ.เขต 11
4. งบรายจ่ายอื่น	206,059,[illegible]	
1) ค่าใช้จ่ายในการกำกับควบคุมประกอบกิจการน้ำบาดาล	9,000,000	สคบ.

กรอบงบประมาณ ปี พ.ศ. 2560

รายละเอียดคำชี้แจงงบประมาณรายจ่ายประจำปีงบประมาณ	พ.ร.บ. พ.ศ.2560	สำนักรับผิดชอบ
2) ค่าใช้จ่ายในการพัฒนาแหล่งน้ำบาดาลเพื่อสนับสนุนโครงการอันเนื่องมาจากพระราชดำริ ปี 2560 จำนวน 70 แห่ง	55,000,000	สปร.
3) ค่าใช้จ่ายในการฝึกอบรมเจ้าหน้าที่ท้องถิ่นทั่วประเทศเพื่อให้เข้าใจการใช้แผนที่น้ำบาดาลในการควบคุมการขุดเจาะบ่อน้ำบาดาลในพื้นที่ (200 อปท 400 คน)	3,500,000	สสป.
4) ค่าใช้จ่ายในการปรับปรุงและเพิ่มประสิทธิภาพระบบเครือข่ายคอมพิวเตอร์และการสื่อสารเพื่อรองรับ IPv6	16,294,000	ศทส.
โครงการ : วางเครือข่ายสังเกตการณ์น้ำบาดาลเพื่อติดตามสถานการณ์น้ำบาดาล	27,000,000	
1) ค่าใช้จ่ายในการวางเครือข่ายสังเกตการณ์น้ำบาดาลเพื่อติดตามสถานการณ์น้ำบาดาล ปี 2560 จำนวน 1 แอ่ง	27,000,000	สอฟ.
โครงการ : โครงการแก้ไขปัญหาภัยแล้งและปัญหาการลดระดับน้ำของชั้นน้ำบาดาลในพื้นที่แอ่งเจ้าพระยา	20,000,000	
1) ค่าใช้จ่ายในการศึกษา สำรวจและออกแบบโครงการเติมน้ำลงสู่ชั้นน้ำบาดาลเพื่อแก้ไขปัญหาภัยแล้งและปัญหาการลดระดับน้ำของชั้นน้ำบาดาล ปี 2560 จำนวน 2 แห่ง	20,000,000	สอฟ.
แผนงาน : บริหารจัดการขยะและสิ่งแวดล้อม	75,265,000	
โครงการ : เฝ้าระวังคุณภาพน้ำบาดาลในพื้นที่ทิ้งขยะ	75,265,000	
1) ค่าใช้จ่ายในการจัดทำบ่อสังเกตการณ์น้ำบาดาลในพื้นที่ทิ้งขยะเพื่อติดตามเฝ้าระวังการปนเปื้อนในแหล่งน้ำบาดาล ปี 2560 จำนวน 29 แห่ง	75,265,000	สอฟ.

ปีงบประมาณ พ.ศ.2560

ความจำเป็น

น้ำ เป็นปัจจัยพื้นฐานที่สำคัญในการดำรงชีวิตของคนเรา ที่ต้องมีปริมาณที่เพียงพอและมีคุณภาพดี สะอาด ปลอดภัย ปราศจากสิ่งปนเปื้อนต่างๆ ตามเกณฑ์เสนอแนะคุณภาพน้ำอุปโภคบริโภคขององค์การอนามัยโลก เพื่อสร้างเสริมสุขภาพของประชาชนให้มีคุณภาพชีวิตที่ดี โดยเฉพาะสุขภาพในวัยเด็กซึ่งจะต้องมีสุขภาพที่สมบูรณ์แข็งแรงเพื่อเจริญเติบโตเป็นผู้ใหญ่ในวันหน้า

จากการผลการสำรวจโรงเรียนทั่วประเทศในพื้นที่ 75 จังหวัด จำนวน 32,186 แห่ง มากกว่าร้อยละ 80 เปอร์เซ็นต์ มีความขาดแคลนน้ำสำหรับอุปโภคบริโภคโดยเฉพาะในหน้าแล้ง และในโรงเรียนจำนวนมาก มีคุณภาพน้ำดื่มที่ไม่เป็นไปตามเกณฑ์มาตรฐานสำหรับการอุปโภคบริโภค เนื่องจากมีปริมาณสารละลายในน้ำบางชนิดเกินมาตรฐานน้ำดื่ม เช่น ฟลูออไรด์ เหล็ก สารหนู คลอไรด์ และความกระด้างสูง หรือสารละลายโลหะหนักต่างๆ เป็นผลเสียต่อสุขภาพเด็กนักเรียนที่ต้องเจ็บป่วย

กรมทรัพยากรน้ำบาดาลจึงได้ริเริ่มโครงการพัฒนาแหล่งน้ำบาดาลเพื่อสนับสนุนน้ำดื่มสะอาดให้กับโรงเรียนทั่วประเทศ เพื่อแก้ไขปัญหาขาดแคลนน้ำสะอาดเพื่ออุปโภคบริโภค และยกระดับชีวิตนักเรียนและบุคลากรของประเทศให้ดีขึ้น

วัตถุประสงค์

1. สำรวจและพัฒนาแหล่งน้ำบาดาลให้กับโรงเรียนจำนวน 688 แห่งที่ประสบปัญหาการขาดแคลนแหล่งน้ำและประสบปัญหาคุณภาพน้ำต่ำกว่าเกณฑ์มาตรฐานน้ำอุปโภคบริโภค
2. เพื่อให้นักเรียนและบุคลากรในโรงเรียนมีน้ำใช้เพื่อการอุปโภคบริโภค และดำเนินกิจกรรมต่างๆ ในโรงเรียนได้อย่างเพียงพอ
3. เพื่อให้ประชาชนในชุมชนใกล้เคียงกับโรงเรียนน้ำใช้เพื่อการอุปโภคบริโภคอย่างเพียงพอและทั่วถึง แก้ไขปัญหาขาดแคลนน้ำอย่างยั่งยืน
4. เพื่อให้นักเรียนได้รับความรู้ด้านวิชาการน้ำบาดาลจากประสบการณ์จริงในการมีส่วนร่วมในขั้นตอนการจัดหาพัฒนาแหล่งน้ำบาดาล การก่อสร้างระบบประปาบาดาล และการปรับปรุงคุณภาพน้ำบาดาลเพื่อใช้ในการอุปโภคบริโภค การดำเนินธุรกิจขนาดเล็กเบื้องต้น ตลอดจนการบริหารจัดการอื่นๆ ที่เกี่ยวข้อง

ประโยชน์ที่ได้รับ

- ระดับคุณภาพชีวิตของนักเรียนและบุคลากรในโรงเรียนจำนวน 2,050 แห่ง ดีขึ้น จากการมีน้ำบาดาลที่สะอาดปลอดภัยใช้สำหรับทุกกิจกรรม
- สุขภาพของเด็กนักเรียนและบุคลากรในโรงเรียนดีขึ้น มีความแข็งแรงของร่างกายและสติปัญญา ช่วยรัฐในการประหยัดค่าใช้จ่ายในการรักษาพยาบาลความเจ็บป่วยอันเนื่องมาจากการได้รับสารปนเปื้อนในน้ำดื่มและสุขอนามัยที่ไม่ดีในโรงเรียน
- เพิ่มโอกาสในการเรียนรู้ของนักเรียน เนื่องจากมีพลานามัยและสติปัญญาที่สมบูรณ์ เป็นผลดีต่อประเทศชาติในอนาคตที่จะมีพลเมืองที่มีคุณภาพ
- เป็นศูนย์กลางการเรียนรู้ด้านการบริหารจัดการทรัพยากรน้ำบาดาลเพื่อการอุปโภคบริโภคอย่างยั่งยืน ที่สามารถขยายผลสู่การดำเนินธุรกิจการผลิตน้ำดื่มได้มาตรฐานองค์การอนามัยโลกในรูปแบบสหกรณ์โรงเรียนหรือวิสาหกิจชุมชนต่อไป
- เผยแพร่ข้อมูลข่าวสารด้านการบริหารจัดการทรัพยากรน้ำบาดาลเพื่อการอุปโภคบริโภคแก่สาธารณชน

ตัวชี้วัด

ระดับความสำเร็จของการสนับสนุนน้ำดื่มสะอาดให้กับโรงเรียนทั่วประเทศ

งบประมาณ

งบลงทุน

รูปแบบที่ 1 จำนวน 200 แห่ง ราคาต่อหน่วย 1,385,000 บาท

รวมงบประมาณทั้งสิ้น 277,000,000 บาท

รูปแบบที่ 2 จำนวน 488 แห่ง ราคาต่อหน่วย 953,000 บาท

รวมงบประมาณทั้งสิ้น 465,064,000 บาท

กิจกรรม

- สำรวจธรณีฟิสิกส์/อุทกธรณี
- เจาะบ่อน้ำบาดาล ขนาด 150 มม.
- วิเคราะห์ชั้นดินและชั้นหินตัวอย่าง
- ตรวจสอบชั้นน้ำ (E-log)
- ติดตั้งท่อและวัสดุอุปกรณ์
- สูบทดสอบปริมาณน้ำ (Pumping test)
- ติดตั้งเครื่องสูบน้ำ พร้อมอุปกรณ์
- วิเคราะห์คุณภาพน้ำบาดาล
- ติดตั้งป้ายปากบ่อน้ำบาดาล
- การก่อสร้างระบบประปาและระบบ คุณภาพน้ำดื่ม
- งานควบคุมการก่อสร้าง/ตรวจการจ้าง/ ดำเนินการทางพัสดุ
- งานฝึกอบรมถ่ายทอดองค์ความรู้และ เทคโนโลยี
- งานติดตามประเมินผล

พื้นที่/กลุ่มเป้าหมาย

ดำเนินการในโรงเรียนที่ขาดแคลนน้ำอุปโภคบริโภค และประสบปัญหาการปนเปื้อนในน้ำทำให้น้ำมีคุณภาพน้ำต่ำกว่าเกณฑ์มาตรฐานน้ำอุปโภคบริโภคและน้ำดื่มมาตรฐานองค์การอนามัยโลก และไม่มีความพร้อมด้านสาธารณูปโภคขั้นพื้นฐานเรื่องน้ำอุปโภคบริโภค จำนวน 688 แห่ง

ปี 2560

รูปแบบที่ 1 จำนวน 200 แห่ง

รูปแบบที่ 2 จำนวน 488 แห่ง

วิธีดำเนินการ

- [x] ดำเนินการเอง (สำรวจและพัฒนาบ่อน้ำบาดาล)
- [x] จ้างเหมา/จ้างที่ปรึกษา (ระบบประปาบาดาลและระบบปรับปรุงคุณภาพ น้ำบาดาล)

ผู้รับผิดชอบ

(นายสุรินทร์ วรกิจธำรง)

วิศวกรชำนาญการ

เบอร์โทรศัพท์ 0 2793 1042

13. รายละเอียดงบประมาณ

เอกสารแนบ 5 รูปแบบที่ 2

รายละเอียดแผนจัดสรรงบประมาณ ภาพรวมโครงการ ประจำปีงบประมาณ พ.ศ.2560

แผนงาน: บูรณาการบริหารจัดการทรัพยากรน้ำ โครงการ: พัฒนาแหล่งน้ำบาดาลเพื่อสนับสนุนน้ำดื่มสะอาดให้กับโรงเรียนทั่วประเทศ รูปแบบที่ 2

กิจกรรมหลัก 8 : จัดหาแหล่งน้ำบาดาลเพื่อสนับสนุนน้ำดื่มสะอาดให้กับโรงเรียนขนาดเล็ก

หน่วยงาน	จำนวนบ่อ	กิจกรรมย่อย 8.1 บริหารและอำนวยการโครงการฯ				กิจกรรมย่อย 8.2 สำรวจและพัฒนาบ่อน้ำบาดาล									กิจกรรมย่อย 8.3 ก่อสร้างระบบฯ	รวมเป็นเงิน (บาท)
		1	2	3	4	5	6	7	8	9	10	11	12	13	14	
		ค่าซ่อมแซมบำรุงรักษาเครื่องจักร/วัสดุอุปกรณ์การเจาะ	ค่าฝึกอบรมถ่ายทอดองค์ความรู้และเทคโนโลยี	ค่าควบคุมงานก่อสร้าง/ดำเนินการทางพัสดุ	ค่าติดตามประเมินผล/ประชุม/จัดทำคู่มือและรายงานโครงการ/ใช้สอยวัสดุสำนักงาน/จ้างเหมาบริการ/ซ่อมแซมยานพาหนะ/ซ่อมแซมครุภัณฑ์/วัสดุสำนักงาน/วัสดุน้ำมันเชื้อเพลิง/วัสดุคอมพิวเตอร์	สำรวจธรณีฟิสิกส์/วิเคราะห์ชั้นดินชั้นหิน	หยั่งธรณีหลุมเจาะ (e-log)	ค่าเจาะบ่อน้ำบาดาลขนาด 150 มม.	ค่าสูบทดสอบปริมาณน้ำ	ค่าป้ายปากบ่อน้ำบาดาล	ค่าป้ายโครงการ+ป้ายประชาสัมพันธ์	ค่าวิเคราะห์คุณภาพน้ำ	ค่าเครื่องสูบน้ำและอุปกรณ์	ค่าวัสดุท่อและอุปกรณ์	ค่าก่อสร้างระบบประปาและระบบปรับปรุงคุณภาพน้ำดื่ม	
สทบ.1 (ลำปาง)	46	1,213,460	368,000	782,000	103,500	460,000	172,500	4,600,000	230,000	29,900	322,000	-	-	-	30,728,000	39,009,360
สทบ.2 (สุพรรณบุรี)	49	1,264,090	392,000	833,000	110,250	490,000	183,750	4,900,000	245,000	31,850	343,000	-	-	-	32,732,000	41,524,940
สทบ.3 (กระบุรี)	44	1,206,040	352,000	748,000	99,000	440,000	165,000	4,400,000	220,000	28,600	308,000	-	-	-	29,392,000	37,358,640
สทบ.4 (ขอนแก่น)	53	1,452,730	424,000	901,000	119,250	530,000	198,750	3,975,000	265,000	34,450	371,000	-	-	-	35,404,000	43,675,180
สทบ.5 (นครราชสีมา)	37	1,014,170	296,000	629,000	83,250	370,000	138,750	2,775,000	185,000	24,050	259,000	-	-	-	24,716,000	30,490,220
สทบ.6 (ตรัง)	47	1,288,270	376,000	799,000	105,750	470,000	176,250	3,760,000	235,000	30,550	329,000	-	-	-	31,396,000	38,965,820
สทบ.7 (กำแพงเพชร)	45	1,233,450	360,000	765,000	101,250	450,000	168,750	4,050,000	225,000	29,250	315,000	-	-	-	30,060,000	37,757,700
สทบ.8 (ราชบุรี)	18	469,680	144,000	306,000	40,500	180,000	67,500	1,800,000	90,000	11,700	126,000	-	-	-	12,024,000	15,259,380
สทบ.9 (ระยอง)	42	1,151,220	336,000	714,000	94,500	420,000	157,500	3,780,000	210,000	27,300	294,000	-	-	-	28,056,000	35,240,520
สทบ.10 (อุดรธานี)	43	1,178,630	344,000	731,000	96,750	430,000	161,250	3,225,000	215,000	27,950	301,000	-	-	-	28,724,000	35,434,580
สทบ.11 (อุบลราชธานี)	36	986,760	288,000	612,000	81,000	360,000	135,000	2,700,000	180,000	23,400	252,000	-	-	-	24,048,000	29,666,160
สทบ.12 (สงขลา)	28	767,480	224,000	476,000	63,000	280,000	105,000	2,240,000	140,000	18,200	196,000	-	-	-	18,704,000	23,213,680
รวม (สทบ.เขต)	488	13,225,980	3,904,000	8,296,000	1,098,000	4,880,000	1,830,000	42,205,000	2,440,000	317,200	3,416,000	-	-	-	325,984,000	407,596,180
กวน.		-	-	-	-	-	-	-	-	-	-	1,317,600	-	-	-	1,317,600
สพบ.		11,107,850	317,200	122,000	3,416,000	-	-	-	-	-	-		18,703,000	22,484,170	-	56,150,220
รวม	488	24,333,830	4,221,200	8,418,000	4,514,000	4,880,000	1,830,000	42,205,000	2,440,000	317,200	3,416,000	1,317,600	18,703,000	22,484,170	325,984,000	465,064,000

หมายเหตุ :
1. ค่าใช้จ่ายสามารถถัวจ่ายได้ทุกกิจกรรมในรหัสโครงการ
2. ค่าใช้จ่ายในการเจาะบ่อน้ำบาดาล สามารถถัวจ่ายได้ รายละเอียดประกอบด้วยค่าเบี้ยเลี้ยง ที่พัก ค่าจ้างคนงาน ค่าน้ำมันเชื้อเพลิงและหล่อลื่น โคลนผง กรวดคัด ปูนซีเมนต์ หัวเจาะ และค่าซ่อมบำรุงรักษารถยนต์/เครื่องจักร
3. ค่าใช้จ่ายที่เหลือจากการจัดซื้อจัดจ้างเป็นเงินเหลือจ่ายของ ทบ. (ส่วนกลาง)
4. การสำรวจธรณีฟิสิกส์ และการหยั่งธรณีหลุมเจาะในพื้นที่ที่มีลักษณะธรณีวิทยาซับซ้อน ทบ. ดำเนินการให้หรือจัดสรรงบประมาณเพิ่มให้
5. ค่าวิเคราะห์คุณภาพน้ำ ให้เบิกเป็นค่าตอบแทน ใช้สอยและวัสดุ ในการเก็บตัวอย่างน้ำและจัดซื้อวัสดุวิทยาศาสตร์
6. ค่าซ่อมแซมบำรุงรักษาเครื่องจักร/วัสดุอุปกรณ์การเจาะ ให้เบิกเป็นค่าซ่อมแซมบำรุงรักษาเครื่องจักร ค่าจัดซื้อวัสดุ อะไหล่ทดแทน
7. ค่าติดตามประเมินผล ให้เบิกค่าตอบแทน ใช้สอยและวัสดุ ในการตรวจติดตามประเมินผลของแผนงาน/โครงการ การจัดประชุม การจัดทำคู่มือและรายงาน วัสดุสำนักงาน จ้างเหมาบริการ ค่าใช้สอย ค่าซ่อมแซมยานพาหนะ ค่าซ่อมแซมครุภัณฑ์ ค่าวัสดุน้ำมันเชื้อเพลิงและหล่อลื่น รวมถึง วัสดุคอมพิวเตอร์

หัวหน้าโครงการ
(นายสุรินทร์ วรกิจจำรง)
วิศวกรชำนาญการ

ผู้รับผิดชอบโครงการ
(นายพันธ์ศักดิ์ ธีรปัญญาภรณ์)
ผู้อำนวยการสำนักพัฒนาน้ำบาดาล

กรมทรัพยากรน้ำบาดาล

14. แผนการใช้จ่ายงบประมาณ

เอกสารแนบ 4 รูปแ

แผนการใช้จ่ายงบประมาณ ประจำปีงบประมาณ พ.ศ. 2560

งบ 465,064,000 บาท รายการ แผนการใช้จ่ายงบประมาณ โครงการพัฒนาแหล่งน้ำบาดาลเพื่อสนับสนุนน้ำดื่มสะอาดให้กับโรงเรียนทั่วประเทศ รูปแบบที่ 2 ปีงบประมาณ 2560 จำนวน 488 แห่ง

กิจกรรมหลัก 8 : จัดหาแหล่งน้ำบาดาลเพื่อสนับสนุนน้ำดื่มสะอาดให้กับโรงเรียนขนาดเล็ก

ลำดับที่	กิจกรรม		งบประมาณ	จำนวน	หน่วยนับ	แผนการใช้จ่ายงบประมาณ ประจำปีงบประมาณ พ.ศ. 2560												รวมทั้งสิ้น
						ไตรมาส 1			ไตรมาส 2			ไตรมาส 3			ไตรมาส 4			
						ต.ค.59	พ.ย.59	ธ.ค.59	ม.ค.60	ก.พ.60	มี.ค.60	เม.ย.60	พ.ค.60	มิ.ย.60	ก.ค.60	ส.ค.60	ก.ย.60	
1	กิจกรรมย่อย 8.1 บริหารและอำนวยการโครงการ	ค่าซ่อมแซมบำรุงรักษาเครื่องจักร/วัสดุอุปกรณ์การเจาะ	24,333,830		บาท		-		-	-	-	12,166,915.00	12,166,915.00	-	-	-	-	24,333,830.00
2		ค่าฝึกอบรมถ่ายทอดองค์ความรู้และเทคโนโลยี	4,221,200		บาท	-	-							2,110,600.00			2,110,600.00	4,221,200.00
3		ค่าควบคุมงานก่อสร้าง/ดำเนินการทางพัสดุ	8,418,000		บาท			-	-	-	1,414,500.00	1,397,250.00	1,397,250.00	1,414,500.00	1,397,250.00	1,397,250.00	-	8,418,000.00
4		ค่าติดตามประเมินผล/ประชุม/จัดทำคู่มือและรายงานโครงการ/ใช้สอยวัสดุสำนักงาน/จ้างเหมาบริการ/ซ่อมแซมยานพาหนะ/ซ่อมแซมครุภัณฑ์/วัสดุสำนักงาน/วัสดุน้ำมันเชื้อเพลิง/วัสดุคอมพิวเตอร์	4,514,000		บาท	376,200.00	376,200.00	376,200.00	376,200.00	376,200.00	376,200.00	376,200.00	376,200.00	376,200.00	376,200.00	376,000.00	376,000.00	4,514,000.00
5	กิจกรรมย่อย 8.2 สำรวจและพัฒนาบ่อน้ำบาดาล	สำรวจธรณีฟิสิกส์/วิเคราะห์ชั้นดินชั้นหิน	4,880,000	488	บ่อ	980,000.00	1,100,000.00	1,100,000.00	1,100,000.00	600,000.00	-	-			-			4,880,000.00
6		หยั่งธรณีหลุมเจาะ (e log)	1,830,000	488	บ่อ	367,500.00	412,500.00	412,500.00	412,500.00	225,000.00	-	-	-	-	-	-	-	1,830,000.00
7		ค่าเจาะบ่อน้ำบาดาลขนาด 150 มม.	42,205,000	488	บ่อ	6,399,900.00	8,389,100.00	7,351,300.00	7,351,300.00	8,389,100.00	4,324,300.00			-	-	-	-	42,205,000.00
8		ค่าสูบทดสอบปริมาณน้ำ	2,440,000	488	บ่อ	240,000.00	490,000.00	425,000.00	425,000.00	490,000.00	370,000.00							2,440,000.00
9		ค่าป้ายปากบ่อน้ำบาดาล	317,200	488	แผ่น	31,200.00	63,700.00	55,300.00	55,300.00	63,700.00	48,000.00				-			317,200.00
10		ค่าป้ายโครงการ+ป้ายประชาสัมพันธ์	3,416,000	488	ป้าย	-	-				1,708,000.00	-	1,708,000.00			-		3,416,000.00
11		ค่าวิเคราะห์คุณภาพน้ำ	1,317,600	976	ตัวอย่าง	197,100.00	263,300.00	230,900.00	230,900.00	263,300.00	132,100.00	-	-		-	-	-	1,317,600.00
12		ค่าเครื่องสูบน้ำและอุปกรณ์	18,703,000	488	เครื่อง	1,839,600.00	3,755,900.00	3,257,700.00	3,257,700.00	3,756,000.00	2,836,100.00	-			-	-		18,703,000.00
13		ค่าวัสดุท่อและอุปกรณ์	22,484,170	488	บ่อ	2,211,600.00	4,515,300.00	3,916,300.00	3,916,300.00	4,515,300.00	3,409,370.00	-				-		22,484,170.00
14	กิจกรรมย่อย 8.3 ก่อสร้างระบบฯ	ค่าก่อสร้างระบบประปาและระบบปรับปรุงคุณภาพน้ำดื่ม	325,984,000	488	ระบบ								162,992,000.00			162,992,000.00		325,984,000.00
รวม			465,064,000		บาท	12,643,100.00	19,366,000.00	17,125,200.00	17,125,200.00	18,678,600.00	14,618,570.00	13,940,365.00	178,640,365.00	3,901,300.00	1,773,450.00	164,765,250.00	2,486,600.00	465,064,000.00
รวมรายไตรมาส								49,134,300.00			50,422,370.00			196,482,030.00			169,025,300.00	465,064,000.00

หัวหน้าโครงการ
(นายสุรินทร์ วรกิจธำรง)
วิศวกรชำนาญการ

ผู้รับผิดชอบโครงการ
(นายกันย์ศักดิ์ ธีรปัญญาภรณ์
ผู้อำนวยการสำนักพัฒนาน้ำบาดาล

กรมทรัพยากรน้ำบาดาล

15. แผนการปฏิบัติงาน

เอกสารแนบ 3 รูปแบบ 2

แผนการปฏิบัติงาน ประจำปีงบประมาณ พ.ศ. 2560

งบ 465,064,000 บาท รายการ แผนการปฏิบัติงาน โครงการพัฒนาแหล่งน้ำบาดาลเพื่อสนับสนุนน้ำดื่มสะอาดให้กับโรงเรียนทั่วประเทศ รูปแบบที่ 2 ปีงบประมาณ 2560 จำนวน 488 แห่ง

กิจกรรมหลัก 8 : จัดหาแหล่งน้ำบาดาลเพื่อสนับสนุนน้ำดื่มสะอาดให้กับโรงเรียนขนาดเล็ก

ลำดับที่	กิจกรรมย่อย	กิจกรรม	งบประมาณ (บาท)	จำนวน	หน่วยนับ	ไตรมาส 1 ต.ค.59	ไตรมาส 1 พ.ย.59	ไตรมาส 1 ธ.ค.59	ไตรมาส 2 ม.ค.60	ไตรมาส 2 ก.พ.60	ไตรมาส 2 มี.ค.60	ไตรมาส 3 เม.ย.60	ไตรมาส 3 พ.ค.60	ไตรมาส 3 มิ.ย.60	ไตรมาส 4 ก.ค.60	ไตรมาส 4 ส.ค.60	ไตรมาส 4 ก.ย.60	รวมทั้งสิ้น
1	กิจกรรมย่อย 8.1 บริหารและอำนวยการโครงการฯ	ค่าซ่อมแซมบำรุงรักษาเครื่องจักร/วัสดุอุปกรณ์การเจาะ	24,333,830	-	-													
2		ค่าฝึกอบรมถ่ายทอดองค์ความรู้และเทคโนโลยี	4,221,200	488	แห่ง									244			244	488
3		ค่าควบคุมงานก่อสร้าง/ดำเนินการทางพัสดุ	8,418,000	488	แห่ง						82	81	81	82	81	81		488
4		ค่าติดตามประเมินผล/ประชุม/จัดทำคู่มือและรายงานโครงการ/ใช้สอยวัสดุสำนักงาน/จ้างเหมาบริการ/ซ่อมแซมยานพาหนะ/ซ่อมแซมครุภัณฑ์/วัสดุสำนักงาน/วัสดุน้ำมันเชื้อเพลิง/วัสดุคอมพิวเตอร์	4,514,000	12	เดือน	1	1	1	1	1	1	1	1	1	1	1	1	12
5	กิจกรรมย่อย 8.2 สำรวจและพัฒนาบ่อน้ำบาดาล	สำรวจธรณีฟิสิกส์/วิเคราะห์ชั้นดินชั้นหิน	4,880,000	488	บ่อ	98	110	110	110	60								488
6		หยั่งธรณีหลุมเจาะ (e-log)	1,830,000	488	บ่อ	98	110	110	110	60								488
7		ค่าเจาะบ่อน้ำบาดาลขนาด 150 มม.	42,205,000	488	บ่อ	74	97	85	85	97	50							488
8		ค่าสูบทดสอบปริมาณน้ำ	2,440,000	488	บ่อ	48	98	85	85	98	74							488
9		ค่าป้ายปากบ่อน้ำบาดาล	317,200	488	แผ่น	48	98	85	85	98	74							488
10		ค่าป้ายโครงการ+ป้ายประชาสัมพันธ์	3,416,000	488	ป้าย						244		244					488
11		ค่าวิเคราะห์คุณภาพน้ำ	1,317,600	976	ตัวอย่าง	146	195	171	171	195	98							976
12		ค่าเครื่องสูบน้ำและอุปกรณ์	18,703,000	488	เครื่อง	48	98	85	85	98	74							488
13		ค่าวัสดุท่อและอุปกรณ์	22,484,170	488	บ่อ	48	98	85	85	98	74							488
14	กิจกรรมย่อย 8.3 ก่อสร้างระบบฯ	ค่าก่อสร้างระบบประปาและระบบปรับปรุงคุณภาพน้ำดื่ม	325,984,000	488	ระบบ								244			244		488
		รวม	465,064,000		บาท													

หัวหน้าโครงการ (นายสุรินทร์ วรกิจธำรง) วิศวกรชำนาญการ

ผู้รับผิดชอบโครงการ (นายพันธ์ศักดิ์ ธีรปัญญาภรณ์) ผู้อำนวยการสำนักพัฒนาน้ำบาดาล

กรมทรัพยากรน้ำบาดาล

6. รายละเอียดแผนการจัดสรรงบประมาณ

เอกสารแนบ 5 รูปแบบ 2

รายละเอียดแผนจัดสรรงบประมาณ ภาพรวมโครงการ ประจำปีงบประมาณ พ.ศ.2560

แผนงาน: บูรณาการบริหารจัดการทรัพยากรน้ำ โครงการ: พัฒนาแหล่งน้ำบาดาลเพื่อสนับสนุนน้ำดื่มสะอาดให้กับโรงเรียนทั่วประเทศ รูปแบบที่ 2

กิจกรรมหลัก 8 : จัดหาแหล่งน้ำบาดาลเพื่อสนับสนุนน้ำดื่มสะอาดให้กับโรงเรียนขนาดเล็ก

หน่วยงาน	จำนวนบ่อ	กิจกรรมย่อย 8.1 บริหารและอำนวยการโครงการฯ				กิจกรรมย่อย 8.2 สำรวจและพัฒนาบ่อน้ำบาดาล									กิจกรรมย่อย 8.3 ก่อสร้างระบบฯ	รวมเป็นเงิน (บาท)
		1	2	3	4	5	6	7	8	9	10	11	12	13	14	
		ค่าซ่อมแซมบำรุงรักษาเครื่องจักร/วัสดุอุปกรณ์การเจาะ	ค่าฝึกอบรมถ่ายทอดองค์ความรู้และเทคโนโลยี	ค่าควบคุมงานก่อสร้าง/ดำเนินการทางพัสดุ	ค่าติดตามประเมินผล/ประชุม/จัดทำคู่มือและรายงานโครงการ/ใช้สอยวัสดุสำนักงาน/จ้างเหมาบริการ/ซ่อมแซมยานพาหนะ/ซ่อมแซมครุภัณฑ์/วัสดุสำนักงาน/วัสดุน้ำมันเชื้อเพลิง/วัสดุคอมพิวเตอร์	สำรวจธรณีฟิสิกส์/วิเคราะห์ชั้นดินชั้นหิน	หยั่งธรณีหลุมเจาะ (e-log)	ค่าเจาะบ่อน้ำบาดาลขนาด 150 มม.	ค่าสูบทดสอบปริมาณน้ำ	ค่าป้ายปากบ่อน้ำบาดาล	ค่าป้ายโครงการ+ป้ายประชาสัมพันธ์	ค่าวิเคราะห์คุณภาพน้ำ	ค่าเครื่องสูบน้ำและอุปกรณ์	ค่าวัสดุท่อและอุปกรณ์	ค่าก่อสร้างระบบประปาและระบบปรับปรุงคุณภาพน้ำดื่ม	
สทบ.1 (ลำปาง)	46	1,213,460	368,000	782,000	103,500	460,000	172,500	4,600,000	230,000	29,900	322,000	-	-	-	30,728,000	39,009,360
สทบ.2 (สุพรรณบุรี)	49	1,264,090	392,000	833,000	110,250	490,000	183,750	4,900,000	245,000	31,850	343,000	-	-	-	32,732,000	41,524,940
สทบ.3 (สระบุรี)	44	1,206,040	352,000	748,000	99,000	440,000	165,000	4,400,000	220,000	28,600	308,000	-	-	-	29,392,000	37,358,640
สทบ.4 (ขอนแก่น)	53	1,452,730	424,000	901,000	119,250	530,000	198,750	3,975,000	265,000	34,450	371,000	-	-	-	35,404,000	43,675,180
สทบ.5 (นครราชสีมา)	37	1,014,170	296,000	629,000	83,250	370,000	138,750	2,775,000	185,000	24,050	259,000	-	-	-	24,716,000	30,490,220
สทบ.6 (ตรัง)	47	1,288,270	376,000	799,000	105,750	470,000	176,250	3,760,000	235,000	30,550	329,000	-	-	-	31,396,000	38,965,820
สทบ.7 (กำแพงเพชร)	45	1,233,450	360,000	765,000	101,250	450,000	168,750	4,050,000	225,000	29,250	315,000	-	-	-	30,060,000	37,757,700
สทบ.8 (ราชบุรี)	18	469,680	144,000	306,000	40,500	180,000	67,500	1,800,000	90,000	11,700	126,000	-	-	-	12,024,000	15,259,380
สทบ.9 (ระยอง)	42	1,151,220	336,000	714,000	94,500	420,000	157,500	3,780,000	210,000	27,300	294,000	-	-	-	28,056,000	35,240,520
สทบ.10 (อุดรธานี)	43	1,178,630	344,000	731,000	96,750	430,000	161,250	3,225,000	215,000	27,950	301,000	-	-	-	28,724,000	35,434,580
สทบ.11 (อุบลราชธานี)	36	986,760	288,000	612,000	81,000	360,000	135,000	2,700,000	180,000	23,400	252,000	-	-	-	24,048,000	29,666,160
สทบ.12 (สงขลา)	28	767,480	224,000	476,000	63,000	280,000	105,000	2,240,000	140,000	18,200	196,000	-	-	-	18,704,000	23,213,680
รวม (สทบ.เขต)	488	13,225,980	3,904,000	8,296,000	1,098,000	4,880,000	1,830,000	42,205,000	2,440,000	317,200	3,416,000	-	-	-	325,984,000	407,596,180
กวน.		-	-	-	-	-	-	-	-	-	-	1,317,600	-	-	-	1,317,600
สทบ.		11,107,850	317,200	122,000	3,416,000	-	-	-	-	-	-		18,703,000	22,484,170	-	56,150,220
รวม	488	24,333,830	4,221,200	8,418,000	4,514,000	4,880,000	1,830,000	42,205,000	2,440,000	317,200	3,416,000	1,317,600	18,703,000	22,484,170	325,984,000	465,064,000

หมายเหตุ :
1. ค่าใช้จ่ายสามารถถัวจ่ายได้ทุกกิจกรรมในรหัสโครงการ
2. ค่าใช้จ่ายในการเจาะบ่อน้ำบาดาล สามารถถัวจ่ายได้ รายละเอียดประกอบด้วยค่าเบี้ยเลี้ยง ที่พัก ค่าจ้างคนงาน ค่าน้ำมันเชื้อเพลิงและหล่อลื่น โคลนผง กรวดคัด ปูนซีเมนต์ หัวเจาะ และค่าซ่อมบำรุงรักษารถยนต์/เครื่องจักร
3. ค่าใช้จ่ายที่เหลือจากการจัดซื้อจัดจ้างเป็นเงินเหลือจ่ายของ ทบ. (ส่วนกลาง)
4. การสำรวจธรณีฟิสิกส์ และการหยั่งธรณีหลุมเจาะในพื้นที่ที่มีลักษณะธรณีวิทยาซับซ้อน ทบ. ดำเนินการให้หรือจัดสรรงบประมาณเพิ่มให้
5. ค่าวิเคราะห์คุณภาพน้ำ ให้เบิกเป็นค่าตอบแทน ใช้สอยและวัสดุ ในการเก็บตัวอย่างน้ำและจัดซื้อวัสดุวิทยาศาสตร์
6. ค่าซ่อมแซมบำรุงรักษาเครื่องจักร/วัสดุอุปกรณ์การเจาะ ให้เบิกเป็นค่าซ่อมแซมบำรุงรักษาเครื่องจักร ค่าจัดซื้อวัสดุ อะไหล่ทดแทน
7. ค่าติดตามประเมินผล ให้เบิกค่าตอบแทน ใช้สอยและวัสดุ ในการตรวจติดตามประเมินผลของแผนงาน/โครงการ การจัดประชุม การจัดทำคู่มือและรายงาน วัสดุสำนักงาน จ้างเหมาบริการ ค่าใช้สอย ค่าซ่อมแซมยานพาหนะ ค่าซ่อมแซมครุภัณฑ์ ค่าวัสดุน้ำมันเชื้อเพลิงและหล่อลื่น รวมถึง วัสดุคอมพิวเตอร์

หัวหน้าโครงการ
(นายสุรินทร์ วรกิจธำรง)
วิศวกรชำนาญการ

ผู้รับผิดชอบโครงการ
(นายพันธ์ศักดิ์ ธีรปัญญาภรณ์)
ผู้อำนวยการสำนักพัฒนาน้ำบาดาล

กรมทรัพยากรน้ำบาดาล

เอกสารแนบ 7 รูปแบบที่ 2

แผนปฏิบัติการจัดซื้อจัดจ้าง งบประมาณรายจ่ายประจำปีงบประมาณ พ.ศ. 2560

งบลงทุน ค่าใช้จ่ายในการพัฒนาแหล่งน้ำบาดาลเพื่อสนับสนุนน้ำดื่มสะอาดให้กับโรงเรียนทั่วประเทศ รูปแบบที่ 2 จำนวน 488 แห่ง

สำนักพัฒนาน้ำบาดาล

หน่วย : บาท

ลำดับ	แผนงาน / โครงการ	หมวดค่าครุภัณฑ์ที่ดินและสิ่งก่อสร้าง			ลักษณะงาน (/)		วิธีการ (/)				ออกแบบหรือกำหนดคุณลักษณะเฉพาะแล้ว		แผนปฏิบัติการ			แผนการจ่ายเงิน		หมายเหตุ
		รายการ	จำนวน (หน่วยนับ)	ราคาต่อหน่วย	งานต่อเนื่องที่ผูกพันงบประมาณปีต่อไป	งานที่เสร็จภายในปี 2559	จัดซื้อ	จัดจ้าง	สอบราคา	ประกวดราคา	มี (/)	ไม่มี (/)	ประกาศสอบราคาประกวดราคา (เดือน/ปี)	คาดว่าจะลงนามในสัญญา (เดือน/ปี)	คาดว่าจะมีการส่งมอบปี2559 (เดือน/ปี)	งบประมาณที่ได้รับอนุมัติในปี 2559 (บาท)	งบนอกงบประมาณหรือเงินสมทบ (บาท)	
1)	โครงการพัฒนาแหล่งน้ำบาดาลเพื่อสนับสนุนน้ำดื่มสะอาดให้กับโรงเรียนทั่วประเทศ ประจำปีงบประมาณ พ.ศ. 2559 รูปแบบที่ 2 จำนวน 488 แห่ง																	
		1) เครื่องสูบน้ำแบบไฟฟ้าชนิดมอเตอร์จุ่มใต้น้ำพร้อมอุปกรณ์																
		รายการที่ 1 เครื่องสูบน้ำแบบไฟฟ้าชนิดมอเตอร์จุ่มใต้น้ำพร้อมอุปกรณ์ ขนาด 1 แรงม้า	401 ชุด	37,200		/	/			/	/		ต.ค. 59	พ.ย. 59	ธ.ค. 59	14,917,200.00		
		รายการที่ 2 เครื่องสูบน้ำแบบไฟฟ้าชนิดมอเตอร์จุ่มใต้น้ำพร้อมอุปกรณ์ ขนาด 1.5 แรงม้า	56 ชุด	40,700												2,279,200.00		
		รายการที่ 3 เครื่องสูบน้ำแบบไฟฟ้าชนิดมอเตอร์จุ่มใต้น้ำพร้อมอุปกรณ์ ขนาด 2 แรงม้า	31 ชุด	48,600												1,506,600.00		
		2) ท่อพีวีซีแข็งและอุปกรณ์																
		รายการที่ 1 ท่อกรุพีวีซีแข็งแบบปลายบานชนิดต่อด้วยน้ำยา ขนาดระบุ 150 มม.	9,173 ท่อน	2,050		/	/			/	/		ต.ค. 59	พ.ย. 59	ธ.ค. 59	18,804,650.00		
		รายการที่ 2 ท่อเซาะร่องพีวีซีแข็ง แบบปลายบานชนิดต่อด้วยน้ำยาขนาดระบุ 150 มม.	1,464 ท่อน	2,150		/	/			/	/		ต.ค. 59	พ.ย. 59	ธ.ค. 59	3,147,600.00		
		รายการที่ 3 ฝาครอบท่อรับทรายพีวีซีแข็ง ขนาดเส้นผ่าศูนย์กลาง 150 มม.	488 อัน	440		/	/			/	/		ต.ค. 59	พ.ย. 59	ธ.ค. 59	214,720.00		
		รายการที่ 4 น้ำยาประสานท่อพีวีซีแข็งชนิดข้น ขนาดบรรจุ 1,000 กรัม	976 กระป๋อง	325		/	/			/	/		ต.ค. 59	พ.ย. 59	ธ.ค. 59	317,200.00		
		3) ก่อสร้างระบบประปาบาดาลและก่อสร้างอาคารพร้อมติดตั้งระบบปรับปรุงคุณภาพน้ำให้ได้มาตรฐานน้ำดื่ม	488 แห่ง	668,000		/		/		/	/		พ.ย. 59	ม.ค. 60	มิ.ย. 60	325,984,000.00		

ลายมือชื่อ.. ผู้จัดทำ
(นายอนุศักดิ์ ประสมสิน)
ตำแหน่ง................ .วิศวกรปฏิบัติการ......................

ลายมือชื่อ.. ผู้รับผิดชอบโครงการ
(นายพันธ์ศักดิ์ ธีรปัญญาภรณ์)
ตำแหน่ง.........ผู้อำนวยการสำนักพัฒนาน้ำบาดาล..........

กรมทรัพยากรน้ำบาดาล

เอกสารแนบ 6 รูปแบบ 2

รายละเอียดแผนจัดสรรงบประมาณ รายพื้นที่ ประจำปีงบประมาณ พ.ศ.2560

แผนงาน: บูรณาการบริหารจัดการทรัพยากรน้ำ โครงการ: พัฒนาแหล่งน้ำบาดาลเพื่อสนับสนุนน้ำดื่มสะอาดให้กับโรงเรียนทั่วประเทศ รูปแบบที่ 2

กิจกรรมหลัก 8 : จัดหาแหล่งน้ำบาดาลเพื่อสนับสนุนน้ำดื่มสะอาดให้กับโรงเรียนขนาดเล็ก

ลำดับที่	สทบ.เขต	รหัสงบประมาณ	สถานที่					กิจกรรมย่อย 8.1 บริหารและอำนวยการโครงการฯ								กิจกรรมย่อย 8.2 สำรวจและพัฒนาบ่อน้ำบาดาล															กิจกรรมย่อย 8.3 ก่อสร้างระบบฯ	รวม ต่อ แห่ง
								1		2		3		4		5		6		7		8		9		10		11	12	13	14	
								ค่าซ่อมแซมบำรุงรักษาเครื่องจักร/วัสดุอุปกรณ์การเจาะ		ค่าฝึกอบรมถ่ายทอดองค์ความรู้และเทคโนโลยี		ค่าควบคุมงานก่อสร้าง/ดำเนินการทางพัสดุ		ค่าติดตามประเมินผล/ประชุม/จัดทำคู่มือและรายงานโครงการ/ใช้สอยวัสดุสำนักงาน/จ้างเหมาบริการ/ซ่อมแซมยานพาหนะ/ซ่อมแซมครุภัณฑ์/วัสดุสำนักงาน/วัสดุน้ำมันเชื้อเพลิง/วัสดุคอมพิวเตอร์		สำรวจธรณีฟิสิกส์/วิเคราะห์ชั้นดินชั้นหิน		หยั่งธรณีหลุมเจาะ (e-log)		ค่าเจาะบ่อน้ำบาดาล ขนาด 150 มม.		ค่าสูบทดสอบปริมาณน้ำ		ค่าป้ายปากบ่อน้ำบาดาล		ค่าป้ายโครงการ+ป้ายประชาสัมพันธ์		ค่าวิเคราะห์คุณภาพน้ำ	ค่าเครื่องสูบน้ำและอุปกรณ์	ค่าวัสดุท่อและอุปกรณ์	ค่าก่อสร้างระบบประปาและระบบปรับปรุงคุณภาพน้ำดื่ม	
			หมู่บ้าน	หมู่ที่	ตำบล	อำเภอ	จังหวัด	เขต	สทบ.	เขต	สทบ.	เขต	สทบ.	เขต	สทบ.	เขต	สทบ.	เขต	สทบ.	เขต	สทบ.	เขต	สทบ.	เขต	สทบ.	เขต	สทบ.	กวน.	สทบ.	สทบ.	เขต	
1	1	0900741007410338	โรงเรียนตำรวจตระเวนชายแดนขนัดถ์	3	ปอ	เวียงแก่น	เชียงราย	27,410	3,500	8,000	650	17,000	250	2,250	7,000	10,000		3,750		100,000		5,000		650		7,000		2,700	37,200	52,640	668,000	953,000
2	1	0900741007410207	โรงเรียนบ้านทุ่งม่าน	3	เวียงกาหลง	เวียงป่าเป้า	เชียงราย	27,410	-	8,000	650	17,000	250	2,250	7,000	10,000		3,750		100,000		5,000		650		7,000		2,700	40,700	52,640	668,000	953,000
3	1	0900741007410206	โรงเรียนบ้านธารทอง	11	แม่เงิน	เชียงแสน	เชียงราย	27,410	3,500	8,000	650	17,000	250	2,250	7,000	10,000		3,750		100,000		5,000		650		7,000		2,700	37,200	52,640	668,000	953,000
4	1	0900741007410340	โรงเรียนบ้านโป่งแดง	12	ทรายขาว	พาน	เชียงราย	27,410	3,500	8,000	650	17,000	250	2,250	7,000	10,000		3,750		100,000		5,000		650		7,000		2,700	37,200	52,640	668,000	953,000
5	1	0900741007410205	โรงเรียนบ้านโป่งเทวี สทฐ	5	บ้านโป่ง	เวียงป่าเป้า	เชียงราย	27,410	3,500	8,000	650	17,000	250	2,250	7,000	10,000		3,750		100,000		5,000		650		7,000		2,700	37,200	52,640	668,000	953,000
6	1	0900741007410208	โรงเรียนบ้านฝั่งตื้น	8	ม่วงคำ	พาน	เชียงราย	27,410	3,500	8,000	650	17,000	250	2,250	7,000	10,000		3,750		100,000		5,000		650		7,000		2,700	37,200	52,640	668,000	953,000
7	1	0900741007410204	โรงเรียนโรงช้างวิทยา	5	โรงช้าง	ป่าแดด	เชียงราย	27,410	3,500	8,000	650	17,000	250	2,250	7,000	10,000		3,750		100,000		5,000		650		7,000		2,700	37,200	52,640	668,000	953,000
8	1	0900741007410339	โรงเรียนเวียงห้าว	7	เวียงห้าว	พาน	เชียงราย	27,410	3,500	8,000	650	17,000	250	2,250	7,000	10,000		3,750		100,000		5,000		650		7,000		2,700	37,200	52,640	668,000	953,000
9	1	0900741007410201	โรงเรียนทาเหนือวิทยา	3	ทาเหนือ	แม่ออน	เชียงใหม่	19,510	-	8,000	650	17,000	250	2,250	7,000	10,000		3,750		100,000		5,000		650		7,000		2,700	48,600	52,640	668,000	953,000
10	1	0900741007410336	โรงเรียนบ้านป่าไม้แดง	2	ป่าป้อง	ดอยสะเก็ด	เชียงใหม่	27,410	-	8,000	650	17,000	250	2,250	7,000	10,000		3,750		100,000		5,000		650		7,000		2,700	40,700	52,640	668,000	953,000
11	1	0900741007410334	โรงเรียนบ้านป่าเสร้า	12	สันปูเลย	ดอยสะเก็ด	เชียงใหม่	27,410	-	8,000	650	17,000	250	2,250	7,000	10,000		3,750		100,000		5,000		650		7,000		2,700	40,700	52,640	668,000	953,000
12	1	0900741007410335	โรงเรียนบ้านแม่ดอกแดง	1	เชิงดอย	ดอยสะเก็ด	เชียงใหม่	27,410	-	8,000	650	17,000	250	2,250	7,000	10,000		3,750		100,000		5,000		650		7,000		2,700	40,700	52,640	668,000	953,000
13	1	0900741007410332	โรงเรียนบ้านสันกลาง	5	ป่าไหน่	พร้าว	เชียงใหม่	27,410	3,500	8,000	650	17,000	250	2,250	7,000	10,000		3,750		100,000		5,000		650		7,000		2,700	37,200	52,640	668,000	953,000
14	1	0900741007410333	โรงเรียนบ้านหนองยาว	7	แม่สูน	ฝาง	เชียงใหม่	27,410	3,500	8,000	650	17,000	250	2,250	7,000	10,000		3,750		100,000		5,000		650		7,000		2,700	37,200	52,640	668,000	953,000
15	1	0900741007410337	โรงเรียนวัดกองทราย	6	หนองผึ้ง	สารภี	เชียงใหม่	27,410	3,500	8,000	650	17,000	250	2,250	7,000	10,000		3,750		100,000		5,000		650		7,000		2,700	37,200	52,640	668,000	953,000
16	1	0900741007410202	โรงเรียนวัดร้องอ้อ	3	สันผีเสื้อ	เมือง	เชียงใหม่	19,510	-	8,000	650	17,000	250	2,250	7,000	10,000		3,750		100,000		5,000		650		7,000		2,700	48,600	52,640	668,000	953,000
17	1	0900741007410203	โรงเรียนวัดห้วยทราย	4	แม่ทา	แม่ออน	เชียงใหม่	19,510	-	8,000	650	17,000	250	2,250	7,000	10,000		3,750		100,000		5,000		650		7,000		2,700	48,600	52,640	668,000	953,000
18	1	0900741007410211	โรงเรียนชุมชนบ้านเฟือยลุง	9	และ	ทุ่งช้าง	น่าน	27,410	3,500	8,000	650	17,000	250	2,250	7,000	10,000		3,750		100,000		5,000		650		7,000		2,700	37,200	52,640	668,000	953,000
19	1	0900741007410209	โรงเรียนบรรณโศภิษฐ์	8	ขนแดน	สองแคว	น่าน	27,410	3,500	8,000	650	17,000	250	2,250	7,000	10,000		3,750		100,000		5,000		650		7,000		2,700	37,200	52,640	668,000	953,000
20	1	0900741007410342	โรงเรียนบ้านน้ำเกี๋ยน	2	น้ำเกี๋ยน	ภูเพียง	น่าน	19,510	-	8,000	650	17,000	250	2,250	7,000	10,000		3,750		100,000		5,000		650		7,000		2,700	48,600	52,640	668,000	953,000
21	1	0900741007410210	โรงเรียนบ้านวังยาว	4	ป่าคาหลวง	บ้านหลวง	น่าน	27,410	3,500	8,000	650	17,000	250	2,250	7,000	10,000		3,750		100,000		5,000		650		7,000		2,700	37,200	52,640	668,000	953,000
22	1	0900741007410341	โรงเรียนบ้านห้วยโก๋น	1	ห้วยโก๋น	เฉลิมพระเกียรติ	น่าน	27,410	3,500	8,000	650	17,000	250	2,250	7,000	10,000		3,750		100,000		5,000		650		7,000		2,700	37,200	52,640	668,000	953,000
23	1	0900741007410345	โรงเรียนชุมชนบ้านป่าแฝกสามัคคี	3	ป่าแฝก	แม่ใจ	พะเยา	27,410	3,500	8,000	650	17,000	250	2,250	7,000	10,000		3,750		100,000		5,000		650		7,000		2,700	37,200	52,640	668,000	953,000
24	1	0900741007410343	โรงเรียนบ้านค่า	9	ป่าซาง	ดอกคำใต้	พะเยา	27,410	3,500	8,000	650	17,000	250	2,250	7,000	10,000		3,750		100,000		5,000		650		7,000		2,700	37,200	52,640	668,000	953,000
25	1	0900741007410344	โรงเรียนบ้านดอนลาว	8	เจดีย์คำ	เชียงคำ	พะเยา	27,410	3,500	8,000	650	17,000	250	2,250	7,000	10,000		3,750		100,000		5,000		650		7,000		2,700	37,200	52,640	668,000	953,000
26	1	0900741007410212	โรงเรียนปัวพิทยา	4	เจดีย์คำ	เชียงคำ	พะเยา	27,410	3,500	8,000	650	17,000	250	2,250	7,000	10,000		3,750		100,000		5,000		650		7,000		2,700	37,200	52,640	668,000	953,000
27	1	0900741007410213	โรงเรียนอนุบาลภูซาง(บ้านดอนตัน)	4	สบบง	ภูซาง	พะเยา	27,410	3,500	8,000	650	17,000	250	2,250	7,000	10,000		3,750		100,000		5,000		650		7,000		2,700	37,200	52,640	668,000	953,000
28	1	0900741007410215	โรงเรียนท่าข้ามวิทยาคม	5	ท่าข้าม	เมือง	แพร่	27,410	3,500	8,000	650	17,000	250	2,250	7,000	10,000		3,750		100,000		5,000		650		7,000		2,700	37,200	52,640	668,000	953,000
29	1	0900741007410346	โรงเรียนบ้านแม่รัง(จัดสรรราษฎร์สงเคร	7	บ่อเหล็กลอง	ลอง	แพร่	27,410	3,500	8,000	650	17,000	250	2,250	7,000	10,000		3,750		100,000		5,000		650		7,000		2,700	37,200	52,640	668,000	953,000
30	1	0900741007410347	โรงเรียนบ้านสลก	4	แม่เกิ๋ง	วังชิ้น	แพร่	27,410	3,500	8,000	650	17,000	250	2,250	7,000	10,000		3,750		100,000		5,000		650		7,000		2,700	37,200	52,640	668,000	953,000
31	1	0900741007410214	โรงเรียนบ้านสวนเขื่อน(ราษฎร์บูรณวิทย	1	สวนเขื่อน	เมือง	แพร่	27,410	3,500	8,000	650	17,000	250	2,250	7,000	10,000		3,750		100,000		5,000		650		7,000		2,700	37,200	52,640	668,000	953,000
32	1	0900741007410216	โรงเรียนบ้านสุพรรณ(คุรุราษฎร์วิทยา)	12	ป่าแมต	เมือง	แพร่	27,410	3,500	8,000	650	17,000	250	2,250	7,000	10,000		3,750		100,000		5,000		650		7,000		2,700	37,200	52,640	668,000	953,000
33	1	0900741007410218	โรงเรียนบ้านแม่กะไน	5	แม่เหาะ	แม่สะเรียง	แม่ฮ่องสอน	27,410	3,500	8,000	650	17,000	250	2,250	7,000	10,000		3,750		100,000		5,000		650		7,000		2,700	37,200	52,640	668,000	953,000
34	1	0900741007410217	โรงเรียนบ้านแม่เหมืองหลวง	3	โป่งสา	ปาย	แม่ฮ่องสอน	27,410	-	8,000	650	17,000	250	2,250	7,000	10,000		3,750		100,000		5,000		650		7,000		2,700	40,700	52,640	668,000	953,000
35	1	0900741007410348	โรงเรียนบ้านอบพาย	4	ป่าแป๋	แม่สะเรียง	แม่ฮ่องสอน	27,410	-	8,000	650	17,000	250	2,250	7,000	10,000		3,750		100,000		5,000		650		7,000		2,700	40,700	52,640	668,000	953,000
36	1	0900741007410351	โรงเรียนชุมชนบ้านสา	4	บ้านสา	แจ้ห่ม	ลำปาง	19,510	-	8,000	650	17,000	250	2,250	7,000	10,000		3,750		100,000		5,000		650		7,000		2,700	48,600	52,640	668,000	953,000
37	1	0900741007410353	โรงเรียนนายางวิทยา	5	นายาง	สบปราบ	ลำปาง	27,410	3,500	8,000	650	17,000	250	2,250	7,000	10,000		3,750		100,000		5,000		650		7,000		2,700	37,200	52,640	668,000	953,000
38	1	0900741007410349	โรงเรียนบ้านปางตะ	9	บ้านขอ	เมืองปาน	ลำปาง	27,410	-	8,000	650	17,000	250	2,250	7,000	10,000		3,750		100,000		5,000		650		7,000		2,700	40,700	52,640	668,000	953,000
39	1	0900741007410352	โรงเรียนบ้านสันมะเกลือ	5	วิเชตนคร	แจ้ห่ม	ลำปาง	19,510	-	8,000	650	17,000	250	2,250	7,000	10,000		3,750		100,000		5,000		650		7,000		2,700	48,600	52,640	668,000	953,000
40	1	0900741007410219	โรงเรียนบ้านหัวเมือง	5	หัวเมือง	เมืองปาน	ลำปาง	27,410	3,500	8,000	650	17,000	250	2,250	7,000	10,000		3,750		100,000		5,000		650		7,000		2,700	37,200	52,640	668,000	953,000
41	1	0900741007410350	โรงเรียนบ้านซ่องดี	5	แจ้ห่ม	แจ้ห่ม	ลำปาง	27,410	-	8,000	650	17,000	250	2,250	7,000	10,000		3,750		100,000		5,000		650		7,000		2,700	40,700	52,640	668,000	953,000
42	1	0900741007410220	โรงเรียนวัดพระเจ้านั่งแท่น	3	กล้วยแพะ	เมือง	ลำปาง	27,410	3,500	8,000	650	17,000	250	2,250	7,000	10,000		3,750		100,000		5,000		650		7,000		2,700	37,200	52,640	668,000	953,000
43	1	0900741007410355	โรงเรียนบ้านทุ่งข้าวหาง	1	ตะเคียนปม	ทุ่งหัวช้าง	ลำปาง	27,410	-	8,000	650	17,000	250	2,250	7,000	10,000		3,750		100,000		5,000		650		7,000		2,700	40,700	52,640	668,000	953,000
44	1	0900741007410354	โรงเรียนบ้านโป่งแดง	5	ทุ่งหัวช้าง	ทุ่งหัวช้าง	ลำพูน	27,410	-	8,000	650	17,000	250	2,250	7,000	10,000		3,750		100,000		5,000		650		7,000		2,700	40,700	52,640	668,000	953,000
45	1	0900741007410221	โรงเรียนบ้านม่วงโตน	1	เหล่ายาว	บ้านโฮ่ง	ลำพูน	27,410	3,500	8,000	650	17,000	250	2,250	7,000	10,000		3,750		100,000		5,000		650		7,000		2,700	37,200	52,640	668,000	953,000
46	1	0900741007410222	โรงเรียนบ้านโฮ่งศิลาภรณ์	2	บ้านโฮ่ง	บ้านโฮ่ง	ลำพูน	27,410	3,500	8,000	650	17,000	250	2,250	7,000	10,000		3,750		100,000		5,000		650		7,000		2,700	37,200	52,640	668,000	953,000
47	2	0900741007410368	โรงเรียนเขากะลาวิทยาคม	2	เขากะลา	พยุหะคีรี	นครสวรรค์	27,410	3,500	8,000	650	17,000	250	2,250	7,000	10,000		3,750		100,000		5,000		650		7,000		2,700	37,200	52,640	668,000	953,000
48	2	0900741007410232	โรงเรียนบ้านไทรทองสามัคคี	13	บ้านไร่	ลาดยาว	นครสวรรค์	27,410	3,500	8,000	650	17,000	250	2,250	7,000	10,000		3,750		100,000		5,000		650		7,000		2,700	37,200	52,640	668,000	953,000
49	2	0900741007410369	โรงเรียนวิฑูรย์ประชารักษ์	1	เขาชายธง	ตากฟ้า	นครสวรรค์	27,410	3,500	8,000	650	17,000	250	2,250	7,000	10,000		3,750		100,000		5,000		650		7,000		2,700	37,200	52,640	668,000	953,000
50	2	0900741007410233	โรงเรียนบึงบอระเพ็ดวิทยา	9	พระนอน	เมือง	นครสวรรค์	27,410	3,500	8,000	650	17,000	250	2,250	7,000	10,000		3,750		100,000		5,000		650		7,000		2,700	37,200	52,640	668,000	953,000
51	2	0900741007410231	โรงเรียนศิริราษฎร์สามัคคี	1	บึงเสนาท	เมือง	นครสวรรค์	27,410	3,500	8,000	650	17,000	250	2,250	7,000	10,000		3,750		100,000		5,000		650		7,000		2,700	37,200	52,640	668,000	953,000
52	2	0900741007410370	โรงเรียนวัดหนองหญ้ารังกา	6	พรหมนิมิต	ตาคลี	นครสวรรค์	27,410	3,500	8,000	650	17,000	250	2,250	7,000	10,000		3,750		100,000		5,000		650		7,000		2,700	37,200	52,640	668,000	953,000
53	2	0900741007410381	โรงเรียนหนองจอกประชานุสรณ์	14	หนองจอก	บ้านไร่	อุทัยธานี	27,410	3,500	8,000	650	17,000	250	2,250	7,000	10,000		3,750		100,000		5,000		650		7,000		2,700	37,200	52,640	668,000	953,000

ลำดับที่	สทบ.เขต	รหัสงบประมาณ	สถานที่					กิจกรรมย่อย 8.1 บริหารและอำนวยการโครงการฯ								กิจกรรมย่อย 8.2 สำรวจและพัฒนาบ่อน้ำบาดาล															กิจกรรมย่อย 8.3 ก่อสร้างระบบฯ	รวม ต่อ แห่ง
								1		2		3		4		5		6		7		8		9		10		11	12	13	14	
								ค่าซ่อมแซมบำรุงรักษาเครื่องจักร/วัสดุอุปกรณ์การเจาะ		ค่าฝึกอบรมถ่ายทอดองค์ความรู้และเทคโนโลยี		ค่าควบคุมงานก่อสร้าง/ดำเนินการทางพัสดุ		ค่าติดตามประเมินผล/ประชุม/จัดทำคู่มือและรายงานโครงการ/ใช้สอยวัสดุสำนักงาน/จ้างเหมาบริการ/ซ่อมแซมยานพาหนะ/ซ่อมแซมครุภัณฑ์/วัสดุสำนักงาน/วัสดุน้ำมันเชื้อเพลิง/วัสดุคอมพิวเตอร์		สำรวจธรณีฟิสิกส์/วิเคราะห์ชั้นดินชั้นหิน		หยั่งธรณีหลุมเจาะ (e-log)		ค่าเจาะบ่อน้ำบาดาล ขนาด 150 มม.		ค่าสูบทดสอบปริมาณน้ำ		ค่าป้ายปากบ่อน้ำบาดาล		ค่าป้ายโครงการ+ป้ายประชาสัมพันธ์		ค่าวิเคราะห์คุณภาพน้ำ	ค่าเครื่องสูบน้ำและอุปกรณ์	ค่าวัสดุท่อและอุปกรณ์	ค่าก่อสร้างระบบประปาและระบบปรับปรุงคุณภาพน้ำดื่ม	
			หมู่บ้าน	หมู่ที่	ตำบล	อำเภอ	จังหวัด	เขต	สทบ.	เขต	สทบ.	เขต	สทบ.	เขต	สทบ.	เขต	สทบ.	เขต	สทบ.	เขต	สทบ.	เขต	สทบ.	เขต	สทบ.	เขต	สทบ.	กวน.	สทบ.	สทบ.	เขต	
54	2	0900741007410242	โรงเรียนบ้านวังเตย	17	ตลุกดู่	ทัพทัน	อุทัยธานี	27,410	3,500	8,000	650	17,000	250	2,250	7,000	10,000		3,750		100,000		5,000		650		7,000		2,700	37,200	52,640	668,000	953,000
55	2	0900741007410243	โรงเรียนบ้านหนองไม้แก่น	3	หนองจอก	บ้านไร่	อุทัยธานี	27,410	3,500	8,000	650	17,000	250	2,250	7,000	10,000		3,750		100,000		5,000		650		7,000		2,700	37,200	52,640	668,000	953,000
56	2	0900741007410244	โรงเรียนวัดดาบาด	4	เนินแจง	เมือง	อุทัยธานี	27,410	3,500	8,000	650	17,000	250	2,250	7,000	10,000		3,750		100,000		5,000		650		7,000		2,700	37,200	52,640	668,000	953,000
57	2	0900741007410245	โรงเรียนบ้านคลองชะนี	3	ป่าอ้อ	ลานสัก	อุทัยธานี	27,410	3,500	8,000	650	17,000	250	2,250	7,000	10,000		3,750		100,000		5,000		650		7,000		2,700	37,200	52,640	668,000	953,000
58	2	0900741007410356	โรงเรียนตำรวจตระเวนชายแดนสหธ	5	หนองลู	สังขละบุรี	กาญจนบุรี	27,410	3,500	8,000	650	17,000	250	2,250	7,000	10,000		3,750		100,000		5,000		650		7,000		2,700	37,200	52,640	668,000	953,000
59	2	0900741007410223	โรงเรียนตำรวจตระเวนชายแดนบ้าน	4	ปรังเผล	สังขละบุรี	กาญจนบุรี	27,410	3,500	8,000	650	17,000	250	2,250	7,000	10,000		3,750		100,000		5,000		650		7,000		2,700	37,200	52,640	668,000	953,000
60	2	0900741007410357	โรงเรียนตำรวจตระเวนชายแดนบ้าน	5	ไทรโยค	ไทรโยค	กาญจนบุรี	27,410	3,500	8,000	650	17,000	250	2,250	7,000	10,000		3,750		100,000		5,000		650		7,000		2,700	37,200	52,640	668,000	953,000
61	2	0900741007410358	โรงเรียนตำรวจตระเวนชายแดนเฮง	4	บ้องตี้	ไทรโยค	กาญจนบุรี	27,410	3,500	8,000	650	17,000	250	2,250	7,000	10,000		3,750		100,000		5,000		650		7,000		2,700	37,200	52,640	668,000	953,000
62	2	0900741007410359	โรงเรียนตำรวจตระเวนชายแดนมิตร	1	เขาโจด	ศรีสวัสดิ์	กาญจนบุรี	27,410	3,500	8,000	650	17,000	250	2,250	7,000	10,000		3,750		100,000		5,000		650		7,000		2,700	37,200	52,640	668,000	953,000
63	2	0900741007410224	โรงเรียนวัดสุธาจินี สาขาโรงเรียน	4	บ้องตี้	ไทรโยค	กาญจนบุรี	27,410	3,500	8,000	650	17,000	250	2,250	7,000	10,000		3,750		100,000		5,000		650		7,000		2,700	37,200	52,640	668,000	953,000
64	2	0900741007410360	โรงเรียนประชาพัฒนา	12	หนองปลิง	เลาขวัญ	กาญจนบุรี	27,410	3,500	8,000	650	17,000	250	2,250	7,000	10,000		3,750		100,000		5,000		650		7,000		2,700	37,200	52,640	668,000	953,000
65	2	0900741007410225	โรงเรียนบ้านบ่อหว้า	9	ดอนตาเพชร	พนมทวน	กาญจนบุรี	27,410	3,500	8,000	650	17,000	250	2,250	7,000	10,000		3,750		100,000		5,000		650		7,000		2,700	37,200	52,640	668,000	953,000
66	2	0900741007410226	โรงเรียนบ้านทุ่งยาว	10	จรเข้เผือก	ด่านมะขามเตี้ย	กาญจนบุรี	27,410	3,500	8,000	650	17,000	250	2,250	7,000	10,000		3,750		100,000		5,000		650		7,000		2,700	37,200	52,640	668,000	953,000
67	2	0900741007410228	โรงเรียนบ้านไทรทอง	5	จรเข้เผือก	ด่านมะขามเตี้ย	กาญจนบุรี	27,410	3,500	8,000	650	17,000	250	2,250	7,000	10,000		3,750		100,000		5,000		650		7,000		2,700	37,200	52,640	668,000	953,000
68	2	0900741007410361	โรงเรียนบ้านหลังเขา	6	หนองกร่าง	บ่อพลอย	กาญจนบุรี	27,410	3,500	8,000	650	17,000	250	2,250	7,000	10,000		3,750		100,000		5,000		650		7,000		2,700	37,200	52,640	668,000	953,000
69	2	0900741007410362	โรงเรียนบ้านหนองปล้อง	4	ด่านมะขามเตี้ย	ด่านมะขามเตี้ย	กาญจนบุรี	27,410	3,500	8,000	650	17,000	250	2,250	7,000	10,000		3,750		100,000		5,000		650		7,000		2,700	37,200	52,640	668,000	953,000
70	2	0900741007410363	โรงเรียนบ้านบะลังกา	8	หนองปลิง	เลาขวัญ	กาญจนบุรี	27,410	3,500	8,000	650	17,000	250	2,250	7,000	10,000		3,750		100,000		5,000		650		7,000		2,700	37,200	52,640	668,000	953,000
71	2	0900741007410227	โรงเรียนบ้านหนองไผ่ล้อม	6	หนองฝ้าย	เลาขวัญ	กาญจนบุรี	19,510	-	8,000	650	17,000	250	2,250	7,000	10,000		3,750		100,000		5,000		650		7,000		2,700	48,600	52,640	668,000	953,000
72	2	0900741007410364	โรงเรียนบ้านพุพรหม	10	หนองกุ่ม	บ่อพลอย	กาญจนบุรี	27,410	-	8,000	650	17,000	250	2,250	7,000	10,000		3,750		100,000		5,000		650		7,000		2,700	40,700	52,640	668,000	953,000
73	2	0900741007410365	โรงเรียนบ้านอ่างหิน	8	วังไผ่	ห้วยกระเจา	กาญจนบุรี	27,410	3,500	8,000	650	17,000	250	2,250	7,000	10,000		3,750		100,000		5,000		650		7,000		2,700	37,200	52,640	668,000	953,000
74	2	0900741007410366	โรงเรียนบ้านโพธิ์ทองชัยประสิทธิ์(จำรอ	4	สะพานหิน	หนองมะโมง	ชัยนาท	27,410	3,500	8,000	650	17,000	250	2,250	7,000	10,000		3,750		100,000		5,000		650		7,000		2,700	37,200	52,640	668,000	953,000
75	2	0900741007410367	โรงเรียนวัดวงเดือน	3	สามง่ามท่าโบสถ์	หันคา	ชัยนาท	27,410	3,500	8,000	650	17,000	250	2,250	7,000	10,000		3,750		100,000		5,000		650		7,000		2,700	37,200	52,640	668,000	953,000
76	2	0900741007410229	โรงเรียนวัดแหลมหว้า	9	เสือโฮก	เมือง	ชัยนาท	27,410	3,500	8,000	650	17,000	250	2,250	7,000	10,000		3,750		100,000		5,000		650		7,000		2,700	37,200	52,640	668,000	953,000
77	2	0900741007410230	โรงเรียนวัดศรีมงคล(สถิตมงคล	6	หาดอาษา	สรรพยา	ชัยนาท	27,410	3,500	8,000	650	17,000	250	2,250	7,000	10,000		3,750		100,000		5,000		650		7,000		2,700	37,200	52,640	668,000	953,000
78	2	0900741007410371	โรงเรียนวัดสิงห์	13	โพสังโฆ	ค่ายบางระจัน	สิงห์บุรี	19,510	-	8,000	650	17,000	250	2,250	7,000	10,000		3,750		100,000		5,000		650		7,000		2,700	48,600	52,640	668,000	953,000
79	2	0900741007410372	โรงเรียนวัดกระดังงา	6	บางกระบือ	เมือง	สิงห์บุรี	19,510	-	8,000	650	17,000	250	2,250	7,000	10,000		3,750		100,000		5,000		650		7,000		2,700	48,600	52,640	668,000	953,000
80	2	0900741007410234	โรงเรียนวัดเก้าชั่ง	1	บ้านหม้อ	พรหมบุรี	สิงห์บุรี	19,510	-	8,000	650	17,000	250	2,250	7,000	10,000		3,750		100,000		5,000		650		7,000		2,700	48,600	52,640	668,000	953,000
81	2	0900741007410373	โรงเรียนบ้านหนองขาม	5	หนองขาม	หนองหญ้าไซ	สุพรรณบุรี	27,410	3,500	8,000	650	17,000	250	2,250	7,000	10,000		3,750		100,000		5,000		650		7,000		2,700	37,200	52,640	668,000	953,000
82	2	0900741007410374	โรงเรียนบ้านหนองกระดี่	2	นิคมกระเสียว	ด่านช้าง	สุพรรณบุรี	27,410	3,500	8,000	650	17,000	250	2,250	7,000	10,000		3,750		100,000		5,000		650		7,000		2,700	37,200	52,640	668,000	953,000
83	2	0900741007410236	โรงเรียนวัดนางพิมพ์	8	วังลึก	สามชุก	สุพรรณบุรี	19,510	-	8,000	650	17,000	250	2,250	7,000	10,000		3,750		100,000		5,000		650		7,000		2,700	48,600	52,640	668,000	953,000
84	2	0900741007410237	โรงเรียนบ้านบ่อสำราญ	4	ทะเลบก	ดอนเจดีย์	สุพรรณบุรี	27,410	-	8,000	650	17,000	250	2,250	7,000	10,000		3,750		100,000		5,000		650		7,000		2,700	40,700	52,640	668,000	953,000
85	2	0900741007410235	โรงเรียนบ้านสระหลวง	10	ทะเลบก	ดอนเจดีย์	สุพรรณบุรี	27,410	3,500	8,000	650	17,000	250	2,250	7,000	10,000		3,750		100,000		5,000		650		7,000		2,700	37,200	52,640	668,000	953,000
86	2	0900741007410375	โรงเรียนวัดหัวโพธิ์	3	หัวโพธิ์	สองพี่น้อง	สุพรรณบุรี	19,510	-	8,000	650	17,000	250	2,250	7,000	10,000		3,750		100,000		5,000		650		7,000		2,700	48,600	52,640	668,000	953,000
87	2	0900741007410376	โรงเรียนบ้านหนองห้าง	8	หนองขาม	หนองหญ้าไซ	สุพรรณบุรี	27,410	-	8,000	650	17,000	250	2,250	7,000	10,000		3,750		100,000		5,000		650		7,000		2,700	40,700	52,640	668,000	953,000
88	2	0900741007410377	โรงเรียนบ้านทัพคาแหน	4	ทัพหลวง	หนองหญ้าไซ	สุพรรณบุรี	27,410	3,500	8,000	650	17,000	250	2,250	7,000	10,000		3,750		100,000		5,000		650		7,000		2,700	37,200	52,640	668,000	953,000
89	2	0900741007410378	โรงเรียนบ้านพุบ่อปาจี้	5	ห้วยขมิ้น	ด่านช้าง	สุพรรณบุรี	27,410	3,500	8,000	650	17,000	250	2,250	7,000	10,000		3,750		100,000		5,000		650		7,000		2,700	37,200	52,640	668,000	953,000
90	2	0900741007410238	โรงเรียนทุ่งคลีโคกช้างวิทยา	7	โคกช้าง	เดิมบางนางบวช	สุพรรณบุรี	19,510	-	8,000	650	17,000	250	2,250	7,000	10,000		3,750		100,000		5,000		650		7,000		2,700	48,600	52,640	668,000	953,000
91	2	0900741007410239	โรงเรียนวัดวังพลับใต้	7	มดแดง	ศรีประจันต์	สุพรรณบุรี	19,510	-	8,000	650	17,000	250	2,250	7,000	10,000		3,750		100,000		5,000		650		7,000		2,700	48,600	52,640	668,000	953,000
92	2	0900741007410240	โรงเรียนวัดดอนสำโรง	4	หนองหญ้าไซ	หนองหญ้าไซ	สุพรรณบุรี	27,410	-	8,000	650	17,000	250	2,250	7,000	10,000		3,750		100,000		5,000		650		7,000		2,700	40,700	52,640	668,000	953,000
93	2	0900741007410379	โรงเรียนวัดลาดประทุมทอง	5	บ้านช้าง	สองพี่น้อง	สุพรรณบุรี	19,510	-	8,000	650	17,000	250	2,250	7,000	10,000		3,750		100,000		5,000		650		7,000		2,700	48,600	52,640	668,000	953,000
94	2	0900741007410241	โรงเรียนบ้านเขากำแพง	9	ดอนคา	อู่ทอง	สุพรรณบุรี	27,410	-	8,000	650	17,000	250	2,250	7,000	10,000		3,750		100,000		5,000		650		7,000		2,700	40,700	52,640	668,000	953,000
95	2	0900741007410380	โรงเรียนวัดวังน้ำเย็น	1	วังน้ำเย็น	แสวงหา	อ่างทอง	19,510	-	8,000	650	17,000	250	2,250	7,000	10,000		3,750		100,000		5,000		650		7,000		2,700	48,600	52,640	668,000	953,000
96	3	0900741007410246	โรงเรียนวัดห้วยคงคาวราวาส	11	ห้วยแห้ง	แก่งคอย	สระบุรี	27,410	3,500	8,000	650	17,000	250	2,250	7,000	10,000		3,750		100,000		5,000		650		7,000		2,700	37,200	52,640	668,000	953,000
97	3	0900741007410247	โรงเรียนวัดสวนมะเดื่อสามัคคี	11	วังม่วง	วังม่วง	สระบุรี	27,410	3,500	8,000	650	17,000	250	2,250	7,000	10,000		3,750		100,000		5,000		650		7,000		2,700	37,200	52,640	668,000	953,000
98	3	0900741007410382	โรงเรียนบ้านพุราง	5	ธารเกษม	พระพุทธบาท	สระบุรี	27,410	-	8,000	650	17,000	250	2,250	7,000	10,000		3,750		100,000		5,000		650		7,000		2,700	40,700	52,640	668,000	953,000
99	3	0900741007410248	โรงเรียนวัดท่ามะปราง	1	ท่ามะปราง	แก่งคอย	สระบุรี	27,410	3,500	8,000	650	17,000	250	2,250	7,000	10,000		3,750		100,000		5,000		650		7,000		2,700	37,200	52,640	668,000	953,000
100	3	0900741007410249	โรงเรียนวัดสองคอนกลาง	7	สองคอน	แก่งคอย	สระบุรี	27,410	3,500	8,000	650	17,000	250	2,250	7,000	10,000		3,750		100,000		5,000		650		7,000		2,700	37,200	52,640	668,000	953,000
101	3	0900741007410250	โรงเรียนวัดบ้านดอน	6	บ้านลำ	วิหารแดง	สระบุรี	27,410	3,500	8,000	650	17,000	250	2,250	7,000	10,000		3,750		100,000		5,000		650		7,000		2,700	37,200	52,640	668,000	953,000
102	3	0900741007410383	โรงเรียนบ้านลำพญากลาง	2	ลำพญากลาง	มวกเหล็ก	สระบุรี	27,410	3,500	8,000	650	17,000	250	2,250	7,000	10,000		3,750		100,000		5,000		650		7,000		2,700	37,200	52,640	668,000	953,000
103	3	0900741007410251	โรงเรียนบ้านห้วยสาราม	2	วังทอง	โคกเจริญ	ลพบุรี	27,410	3,500	8,000	650	17,000	250	2,250	7,000	10,000		3,750		100,000		5,000		650		7,000		2,700	37,200	52,640	668,000	953,000
104	3	0900741007410384	โรงเรียนบ้านถลุงเหล็ก	3	ถลุงเหล็ก	โคกสำโรง	ลพบุรี	27,410	3,500	8,000	650	17,000	250	2,250	7,000	10,000		3,750		100,000		5,000		650		7,000		2,700	37,200	52,640	668,000	953,000
105	3	0900741007410385	โรงเรียนบ้านนกเขาเปล้า	9	เพนียด	โคกสำโรง	ลพบุรี	27,410	3,500	8,000	650	17,000	250	2,250	7,000	10,000		3,750		100,000		5,000		650		7,000		2,700	37,200	52,640	668,000	953,000
106	3	0900741007410252	โรงเรียนบ้านโป่งขอ	7	วังเพลิง	โคกสำโรง	ลพบุรี	27,410	3,500	8,000	650	17,000	250	2,250	7,000	10,000		3,750		100,000		5,000		650		7,000		2,700	37,200	52,640	668,000	953,000
107	3	0900741007410253	โรงเรียนบ้านสันตะลุง	1	ท่ามะนาว	ชัยบาดาล	ลพบุรี	27,410	3,500	8,000	650	17,000	250	2,250	7,000	10,000		3,750		100,000		5,000		650		7,000		2,700	37,200	52,640	668,000	953,000
108	3	0900741007410254	โรงเรียนบ้านเหวตาบัว	4	เขาน้อย	ลำสนธิ	ลพบุรี	27,410	3,500	8,000	650	17,000	250	2,250	7,000	10,000		3,750		100,000		5,000		650		7,000		2,700	37,200	52,640	668,000	953,000
109	3	0900741007410386	โรงเรียนสิงหฤกษ์ประสิทธิ์	3	บางลี่	ท่าวุ้ง	ลพบุรี	27,410	-	8,000	650	17,000	250	2,250	7,000	10,000		3,750		100,000		5,000		650		7,000		2,700	40,700	52,640	668,000	953,000
110	3	0900741007410255	โรงเรียนบ้านบ่อคู่	5	ท่าหลวง	ท่าหลวง	ลพบุรี	27,410	3,500	8,000	650	17,000	250	2,250	7,000	10,000		3,750		100,000		5,000		650		7,000		2,700	37,200	52,640	668,000	953,000
111	3	0900741007410256	โรงเรียนซอย 26 สาย 4 ซ้าย	4	มะนาวหวาน	พัฒนานิคม	ลพบุรี	27,410	3,500	8,000	650	17,000	250	2,250	7,000	10,000		3,750		100,000		5,000		650		7,000		2,700	37,200	52,640	668,000	953,000

ลำดับที่	สทบ.เขต	รหัสงบประมาณ	สถานที่					กิจกรรมย่อย 8.1 บริหารและอำนวยการโครงการฯ								กิจกรรมย่อย 8.2 สำรวจและพัฒนาบ่อน้ำบาดาล															กิจกรรมย่อย 8.3 ก่อสร้างระบบฯ	รวม ต่อ แห่ง
								1		2		3		4		5		6		7		8		9		10		11	12	13	14	
								ค่าซ่อมแซมบำรุงรักษาเครื่องจักร/วัสดุอุปกรณ์การเจาะ		ค่าฝึกอบรมถ่ายทอดองค์ความรู้และเทคโนโลยี		ค่าควบคุมงานก่อสร้าง/ดำเนินการทางพัสดุ		ค่าติดตามประเมินผล/ประชุม/จัดทำคู่มือและรายงานโครงการ/ใช้สอยวัสดุสำนักงาน/จ้างเหมาบริการ/ซ่อมแซมยานพาหนะ/ซ่อมแซมครุภัณฑ์/วัสดุสำนักงาน/วัสดุน้ำมันเชื้อเพลิง/วัสดุคอมพิวเตอร์		สำรวจธรณีฟิสิกส์/วิเคราะห์ชั้นดินชั้นหิน		หยั่งธรณีหลุมเจาะ (e-log)		ค่าเจาะบ่อน้ำบาดาล ขนาด 150 มม.		ค่าสูบทดสอบปริมาณน้ำ		ค่าป้ายปากบ่อน้ำบาดาล		ค่าป้ายโครงการ+ป้ายประชาสัมพันธ์		ค่าวิเคราะห์คุณภาพน้ำ	ค่าเครื่องสูบน้ำและอุปกรณ์	ค่าวัสดุท่อและอุปกรณ์	ค่าก่อสร้างระบบประปาและระบบปรับปรุงคุณภาพน้ำดื่ม	
			หมู่บ้าน	หมู่ที่	ตำบล	อำเภอ	จังหวัด	เขต	สทบ.	เขต	สทบ.	เขต	สทบ.	เขต	สทบ.	เขต	สทบ.	เขต	สทบ.	เขต	สทบ.	เขต	สทบ.	เขต	สทบ.	เขต	สทบ.	กวน.	สทบ.	สทบ.	เขต	
112	3	0900741007410257	โรงเรียนวัดสี่ซับศรีเจริญธรรม	6	ห้วยขุนราม	พัฒนานิคม	ลพบุรี	27,410	3,500	8,000	650	17,000	250	2,250	7,000	10,000		3,750		100,000		5,000		650		7,000		2,700	37,200	52,640	668,000	953,000
113	3	0900741007410258	โรงเรียนยางรากวิทยา	12	ยางราก	โคกเจริญ	ลพบุรี	27,410	3,500	8,000	650	17,000	250	2,250	7,000	10,000		3,750		100,000		5,000		650		7,000		2,700	37,200	52,640	668,000	953,000
114	3	0900741007410259	โรงเรียนวัดโบสถ์	4	โก่งธนู	เมืองลพบุรี	ลพบุรี	27,410	-	8,000	650	17,000	250	2,250	7,000	10,000		3,750		100,000		5,000		650		7,000		2,700	40,700	52,640	668,000	953,000
115	3	0900741007410387	โรงเรียนโคกลำพานวิทยา	3	โคกลำพาน	เมืองลพบุรี	ลพบุรี	27,410	-	8,000	650	17,000	250	2,250	7,000	10,000		3,750		100,000		5,000		650		7,000		2,700	40,700	52,640	668,000	953,000
116	3	0900741007410388	โรงเรียนวัดซับเสือแมบ	10	นิคมสร้างตนเอง	เมืองลพบุรี	ลพบุรี	27,410	3,500	8,000	650	17,000	250	2,250	7,000	10,000		3,750		100,000		5,000		650		7,000		2,700	37,200	52,640	668,000	953,000
117	3	0900741007410389	โรงเรียนบ้านแหลมขนแดน	2	โคกเจริญ	โคกเจริญ	ลพบุรี	27,410	3,500	8,000	650	17,000	250	2,250	7,000	10,000		3,750		100,000		5,000		650		7,000		2,700	37,200	52,640	668,000	953,000
118	3	0900741007410260	โรงเรียนวังปลาจีด	15	พรหมณี	เมืองนครนายก	นครนายก	27,410	3,500	8,000	650	17,000	250	2,250	7,000	10,000		3,750		100,000		5,000		650		7,000		2,700	37,200	52,640	668,000	953,000
119	3	0900741007410390	โรงเรียนบ้านท่าอุดม	9	นาแขม	กบินทร์บุรี	ปราจีนบุรี	27,410	3,500	8,000	650	17,000	250	2,250	7,000	10,000		3,750		100,000		5,000		650		7,000		2,700	37,200	52,640	668,000	953,000
120	3	0900741007410391	โรงเรียนบ้านโคกกระเจียว	1	หนองโพรง	ศรีมหาโพธิ	ปราจีนบุรี	27,410	3,500	8,000	650	17,000	250	2,250	7,000	10,000		3,750		100,000		5,000		650		7,000		2,700	37,200	52,640	668,000	953,000
121	3	0900741007410261	โรงเรียนบ้านหนองสังข์(ไลอุทิศ)	3	บ้านนา	กบินทร์บุรี	ปราจีนบุรี	27,410	3,500	8,000	650	17,000	250	2,250	7,000	10,000		3,750		100,000		5,000		650		7,000		2,700	37,200	52,640	668,000	953,000
122	3	0900741007410392	โรงเรียนวัดศรีมงคล	9	ดงบัง	ประจันตคาม	ปราจีนบุรี	27,410	3,500	8,000	650	17,000	250	2,250	7,000	10,000		3,750		100,000		5,000		650		7,000		2,700	37,200	52,640	668,000	953,000
123	3	0900741007410393	โรงเรียนบ้านโนนหัวบึง	2	ย่านรี	กบินทร์บุรี	ปราจีนบุรี	27,410	3,500	8,000	650	17,000	250	2,250	7,000	10,000		3,750		100,000		5,000		650		7,000		2,700	37,200	52,640	668,000	953,000
124	3	0900741007410395	โรงเรียนบ้านหลักด่าน	3	หลักด่าน	น้ำหนาว	เพชรบูรณ์	27,410	3,500	8,000	650	17,000	250	2,250	7,000	10,000		3,750		100,000		5,000		650		7,000		2,700	37,200	52,640	668,000	953,000
125	3	0900741007410262	โรงเรียนบ้านทรัพย์สว่าง	3	น้ำหนาว	น้ำหนาว	เพชรบูรณ์	27,410	3,500	8,000	650	17,000	250	2,250	7,000	10,000		3,750		100,000		5,000		650		7,000		2,700	37,200	52,640	668,000	953,000
126	3	0900741007410263	โรงเรียนบ้านหนองชุมแสง	1	หนองแจง	บึงสามพัน	เพชรบูรณ์	27,410	3,500	8,000	650	17,000	250	2,250	7,000	10,000		3,750		100,000		5,000		650		7,000		2,700	37,200	52,640	668,000	953,000
127	3	0900741007410396	โรงเรียนบ้านป่าแดง	7	ป่าเลา	เมืองเพชรบูรณ์	เพชรบูรณ์	27,410	3,500	8,000	650	17,000	250	2,250	7,000	10,000		3,750		100,000		5,000		650		7,000		2,700	37,200	52,640	668,000	953,000
128	3	0900741007410264	โรงเรียนบ้านนายม	2	นายม	เมืองเพชรบูรณ์	เพชรบูรณ์	27,410	3,500	8,000	650	17,000	250	2,250	7,000	10,000		3,750		100,000		5,000		650		7,000		2,700	37,200	52,640	668,000	953,000
129	3	0900741007410265	โรงเรียนบ้านซับน้อย	1	ซับน้อย	วิเชียรบุรี	เพชรบูรณ์	27,410	3,500	8,000	650	17,000	250	2,250	7,000	10,000		3,750		100,000		5,000		650		7,000		2,700	37,200	52,640	668,000	953,000
130	3	0900741007410266	โรงเรียนบ้านซับสมบูรณ์	1	ซับสมบูรณ์	วิเชียรบุรี	เพชรบูรณ์	27,410	3,500	8,000	650	17,000	250	2,250	7,000	10,000		3,750		100,000		5,000		650		7,000		2,700	37,200	52,640	668,000	953,000
131	3	0900741007410397	โรงเรียนบ้านโคกปรือ	3	บึงกระจับ	วิเชียรบุรี	เพชรบูรณ์	27,410	3,500	8,000	650	17,000	250	2,250	7,000	10,000		3,750		100,000		5,000		650		7,000		2,700	37,200	52,640	668,000	953,000
132	3	0900741007410398	โรงเรียนบ้านหนองบัวขาว	3	บ่อรัง	วิเชียรบุรี	เพชรบูรณ์	27,410	3,500	8,000	650	17,000	250	2,250	7,000	10,000		3,750		100,000		5,000		650		7,000		2,700	37,200	52,640	668,000	953,000
133	3	0900741007410399	โรงเรียนบ้านวังน้อย	2	วังใหญ่	วิเชียรบุรี	เพชรบูรณ์	27,410	3,500	8,000	650	17,000	250	2,250	7,000	10,000		3,750		100,000		5,000		650		7,000		2,700	37,200	52,640	668,000	953,000
134	3	0900741007410400	โรงเรียนบ้านหินฮาว	3	หินฮาว	หล่มเก่า	เพชรบูรณ์	27,410	3,500	8,000	650	17,000	250	2,250	7,000	10,000		3,750		100,000		5,000		650		7,000		2,700	37,200	52,640	668,000	953,000
135	3	0900741007410267	โรงเรียนบ้านกกโอ	4	น้ำชุน	หล่มสัก	เพชรบูรณ์	27,410	3,500	8,000	650	17,000	250	2,250	7,000	10,000		3,750		100,000		5,000		650		7,000		2,700	37,200	52,640	668,000	953,000
136	3	0900741007410268	โรงเรียนบ้านน้ำพุ	17	บ้านกลาง	หล่มสัก	เพชรบูรณ์	27,410	3,500	8,000	650	17,000	250	2,250	7,000	10,000		3,750		100,000		5,000		650		7,000		2,700	37,200	52,640	668,000	953,000
137	3	0900741007410401	โรงเรียนบ้านนาสนุ่น	3	นาสนุ่น	ศรีเทพ	เพชรบูรณ์	27,410	3,500	8,000	650	17,000	250	2,250	7,000	10,000		3,750		100,000		5,000		650		7,000		2,700	37,200	52,640	668,000	953,000
138	3	0900741007410402	โรงเรียนบ้านวังศาล	11	วังศาล	วังโป่ง	เพชรบูรณ์	27,410	3,500	8,000	650	17,000	250	2,250	7,000	10,000		3,750		100,000		5,000		650		7,000		2,700	37,200	52,640	668,000	953,000
139	3	0900741007410394	โรงเรียนบ้านคลองปลาหมอ	5	ศาลาลาย	ชนแดน	เพชรบูรณ์	27,410	3,500	8,000	650	17,000	250	2,250	7,000	10,000		3,750		100,000		5,000		650		7,000		2,700	37,200	52,640	668,000	953,000
140	4	0900741007410269	โรงเรียนสร้างแก้วรัฐราษฎร์บำรุง	2	กุงเก่า	ท่าคันโท	กาฬสินธุ์	27,410	40,800	8,000	650	17,000	250	2,250	7,000	10,000		3,750		75,000		5,000		650		7,000		2,700	37,200	40,340	668,000	953,000
141	4	0900741007410270	โรงเรียนคำบอนวิทยาสรรพ์	3	ยางอู้ม	ท่าคันโท	กาฬสินธุ์	27,410	40,800	8,000	650	17,000	250	2,250	7,000	10,000		3,750		75,000		5,000		650		7,000		2,700	37,200	40,340	668,000	953,000
142	4	0900741007410406	โรงเรียนบ้านหนองเสือ	1	เว่อ	ยางตลาด	กาฬสินธุ์	27,410	40,800	8,000	650	17,000	250	2,250	7,000	10,000		3,750		75,000		5,000		650		7,000		2,700	37,200	40,340	668,000	953,000
143	4	0900741007410272	โรงเรียนประชารัฐพัฒนศึกษา	5	หมูม่น	สมเด็จ	กาฬสินธุ์	27,410	40,800	8,000	650	17,000	250	2,250	7,000	10,000		3,750		75,000		5,000		650		7,000		2,700	37,200	40,340	668,000	953,000
144	4	0900741007410403	โรงเรียนบ้านหนองไน	13	โคกเครือ	หนองกุงศรี	กาฬสินธุ์	27,410	40,800	8,000	650	17,000	250	2,250	7,000	10,000		3,750		75,000		5,000		650		7,000		2,700	37,200	40,340	668,000	953,000
145	4	0900741007410407	โรงเรียนโนนสมบูรณ์วิทยา	7	เสาเล้า	หนองกุงศรี	กาฬสินธุ์	27,410	40,800	8,000	650	17,000	250	2,250	7,000	10,000		3,750		75,000		5,000		650		7,000		2,700	40,700	40,340	668,000	953,000
146	4	0900741007410404	โรงเรียนนาบงวิทยา	3	หนองสรวง	หนองกุงศรี	กาฬสินธุ์	27,410	37,300	8,000	650	17,000	250	2,250	7,000	10,000		3,750		75,000		5,000		650		7,000		2,700	37,200	40,340	668,000	953,000
147	4	0900741007410405	โรงเรียนบ้านห้วยฝา	13	นิคมห้วยผึ้ง	ห้วยผึ้ง	กาฬสินธุ์	27,410	40,800	8,000	650	17,000	250	2,250	7,000	10,000		3,750		75,000		5,000		650		7,000		2,700	37,200	40,340	668,000	953,000
148	4	0900741007410271	โรงเรียนหนองอีบุตรไพรเวทย์	3	หนองอีบุตร	ห้วยผึ้ง	กาฬสินธุ์	27,410	40,800	8,000	650	17,000	250	2,250	7,000	10,000		3,750		75,000		5,000		650		7,000		2,700	37,200	40,340	668,000	953,000
149	4	0900741007410412	โรงเรียนบ้านป่าหวายนั่งราษฎร์บำรุง	4	เขาสวนกวาง	เขาสวนกวาง	ขอนแก่น	27,410	40,800	8,000	650	17,000	250	2,250	7,000	10,000		3,750		75,000		5,000		650		7,000		2,700	37,200	40,340	668,000	953,000
150	4	0900741007410413	โรงเรียนบ้านหนองบัวโนนเมือง	11	ชุมแพ	ชุมแพ	ขอนแก่น	27,410	40,800	8,000	650	17,000	250	2,250	7,000	10,000		3,750		75,000		5,000		650		7,000		2,700	37,200	40,340	668,000	953,000
151	4	0900741007410408	โรงเรียนโคกสูงกุดน้ำใส	9	น้ำพอง	น้ำพอง	ขอนแก่น	27,410	40,800	8,000	650	17,000	250	2,250	7,000	10,000		3,750		75,000		5,000		650		7,000		2,700	40,700	40,340	668,000	953,000
152	4	0900741007410277	โรงเรียนบ้านห้วยหว้าวิทยาคม	6	โนนฆ้อง	บ้านฝาง	ขอนแก่น	27,410	37,300	8,000	650	17,000	250	2,250	7,000	10,000		3,750		75,000		5,000		650		7,000		2,700	37,200	40,340	668,000	953,000
153	4	0900741007410279	โรงเรียนบ้านหนองแวงนางเบ้า	1	หนองแวงนางเบ้า	พล	ขอนแก่น	27,410	40,800	8,000	650	17,000	250	2,250	7,000	10,000		3,750		75,000		5,000		650		7,000		2,700	37,200	40,340	668,000	953,000
154	4	0900741007410274	โรงเรียนกุดตุกวิทยา	4	ดินดำ	ภูเวียง	ขอนแก่น	27,410	40,800	8,000	650	17,000	250	2,250	7,000	10,000		3,750		75,000		5,000		650		7,000		2,700	37,200	40,340	668,000	953,000
155	4	0900741007410410	โรงเรียนบ้านทุ่งชมพู	1	ทุ่งชมพู	ภูเวียง	ขอนแก่น	27,410	40,800	8,000	650	17,000	250	2,250	7,000	10,000		3,750		75,000		5,000		650		7,000		2,700	37,200	40,340	668,000	953,000
156	4	0900741007410275	โรงเรียนบ้านกุดน้ำใส	4	นาชุมแสง	ภูเวียง	ขอนแก่น	27,410	40,800	8,000	650	17,000	250	2,250	7,000	10,000		3,750		75,000		5,000		650		7,000		2,700	37,200	40,340	668,000	953,000
157	4	0900741007410276	โรงเรียนห้วยชันวิทยา	3	นาหว้า	ภูเวียง	ขอนแก่น	27,410	40,800	8,000	650	17,000	250	2,250	7,000	10,000		3,750		75,000		5,000		650		7,000		2,700	37,200	40,340	668,000	953,000
158	4	0900741007410411	โรงเรียนบ้านคำใหญ่	4	นาหว้า	ภูเวียง	ขอนแก่น	27,410	40,800	8,000	650	17,000	250	2,250	7,000	10,000		3,750		75,000		5,000		650		7,000		2,700	37,200	40,340	668,000	953,000
159	4	0900741007410278	โรงเรียนบ้านนางาม	5	นางาม	มัญจาคีรี	ขอนแก่น	27,410	40,800	8,000	650	17,000	250	2,250	7,000	10,000		3,750		75,000		5,000		650		7,000		2,700	37,200	40,340	668,000	953,000
160	4	0900741007410409	โรงเรียนบ้านเมืองเก่า	1	เมืองเก่าพัฒนา	เวียงเก่า	ขอนแก่น	27,410	40,800	8,000	650	17,000	250	2,250	7,000	10,000		3,750		75,000		5,000		650		7,000		2,700	37,200	40,340	668,000	953,000
161	4	0900741007410273	โรงเรียนสีชมพูศึกษา	10	วังเพิ่ม	สีชมพู	ขอนแก่น	27,410	40,800	8,000	650	17,000	250	2,250	7,000	10,000		3,750		75,000		5,000		650		7,000		2,700	37,200	40,340	668,000	953,000
162	4	0900741007410417	โรงเรียนบ้านสมศรีมะแปบบำรุง	11	โคกพระ	กันทรวิชัย	มหาสารคาม	27,410	40,800	8,000	650	17,000	250	2,250	7,000	10,000		3,750		75,000		5,000		650		7,000		2,700	37,200	40,340	668,000	953,000
163	4	0900741007410414	โรงเรียนบ้านโนนสะอาด	9	นาโพธิ์	กุดรัง	มหาสารคาม	27,410	40,800	8,000	650	17,000	250	2,250	7,000	10,000		3,750		75,000		5,000		650		7,000		2,700	37,200	40,340	668,000	953,000
164	4	0900741007410280	โรงเรียนบ้านหนองแหน	12	นาโพธิ์	กุดรัง	มหาสารคาม	27,410	40,800	8,000	650	17,000	250	2,250	7,000	10,000		3,750		75,000		5,000		650		7,000		2,700	37,200	40,340	668,000	953,000
165	4	0900741007410418	โรงเรียนบ้านหนองแวงสวนกล้วย	6	หนองเหล็ก	โกสุมพิสัย	มหาสารคาม	27,410	40,800	8,000	650	17,000	250	2,250	7,000	10,000		3,750		75,000		5,000		650		7,000		2,700	37,200	40,340	668,000	953,000
166	4	0900741007410284	โรงเรียนบ้านแฝกโนนสำราญ	6	ดอนเงิน	เชียงยืน	มหาสารคาม	27,410	40,800	8,000	650	17,000	250	2,250	7,000	10,000		3,750		75,000		5,000		650		7,000		2,700	37,200	40,340	668,000	953,000
167	4	0900741007410281	โรงเรียนบ้านหนองบัวแดง	14	เขวาไร่	นาเชือก	มหาสารคาม	27,410	40,800	8,000	650	17,000	250	2,250	7,000	10,000		3,750		75,000		5,000		650		7,000		2,700	37,200	40,340	668,000	953,000
168	4	0900741007410283	โรงเรียนหนองโพธิ์	1	หนองโพธิ์	นาเชือก	มหาสารคาม	27,410	40,800	8,000	650	17,000	250	2,250	7,000	10,000		3,750		75,000		5,000		650		7,000		2,700	37,200	40,340	668,000	953,000
169	4	0900741007410282	โรงเรียนบ้านห้วยทราย	3	โนนราษี	บรบือ	มหาสารคาม	27,410	40,800	8,000	650	17,000	250	2,250	7,000	10,000		3,750		75,000		5,000		650		7,000		2,700	37,200	40,340	668,000	953,000

ลำดับที่	สทบ.เขต	รหัสงบประมาณ	สถานที่: หมู่บ้าน	หมู่ที่	ตำบล	อำเภอ	จังหวัด	กิจกรรมย่อย 8.1 บริหารและอำนวยการโครงการฯ: 1 ค่าซ่อมแซมบำรุงรักษาเครื่องจักร/วัสดุอุปกรณ์การเจาะ (เขต)	1 (สทบ.)	2 ค่าฝึกอบรมถ่ายทอดองค์ความรู้และเทคโนโลยี (เขต)	2 (สทบ.)	3 ค่าควบคุมงานก่อสร้าง/ดำเนินการทางพัสดุ (เขต)	3 (สทบ.)	4 ค่าติดตามประเมินผล/ประชุม/จัดทำคู่มือและรายงานโครงการ/ใช้สอยวัสดุสำนักงาน/จ้างเหมาบริการ/ซ่อมแซมยานพาหนะ/ซ่อมแซมครุภัณฑ์/วัสดุสำนักงาน/วัสดุน้ำมันเชื้อเพลิง/วัสดุคอมพิวเตอร์ (เขต)	4 (สทบ.)	กิจกรรมย่อย 8.2 สำรวจและพัฒนาบ่อน้ำบาดาล: 5 สำรวจธรณีฟิสิกส์/วิเคราะห์ชั้นดินชั้นหิน (เขต)	5 (สทบ.)	6 หยั่งธรณีหลุมเจาะ (e-log) (เขต)	6 (สทบ.)	7 ค่าเจาะบ่อน้ำบาดาล ขนาด 150 มม. (เขต)	7 (สทบ.)	8 ค่าสูบทดสอบปริมาณน้ำ (เขต)	8 (สทบ.)	9 ค่าป้ายปากบ่อน้ำบาดาล (เขต)	9 (สทบ.)	10 ค่าป้ายโครงการ+ป้ายประชาสัมพันธ์ (เขต)	10 (สทบ.)	11 ค่าวิเคราะห์คุณภาพน้ำ (กวน.)	12 ค่าเครื่องสูบน้ำและอุปกรณ์ (สทบ.)	13 ค่าวัสดุท่อและอุปกรณ์ (สทบ.)	กิจกรรมย่อย 8.3 ก่อสร้างระบบฯ: 14 ค่าก่อสร้างระบบประปาและระบบปรับปรุงคุณภาพน้ำดื่ม (เขต)	รวม ต่อ แห่ง
170	4	0900741007410416	โรงเรียนบ้านหนองตื่น	7	เขวา	เมือง	มหาสารคาม	27,410	40,800	8,000	650	17,000	250	2,250	7,000	10,000		3,750		75,000		5,000		650		7,000		2,700	37,200	40,340	668,000	953,000
171	4	0900741007410415	โรงเรียนบ้านโคกท่างาม	9	ห้วยแอ่ง	เมือง	มหาสารคาม	27,410	40,800	8,000	650	17,000	250	2,250	7,000	10,000		3,750		75,000		5,000		650		7,000		2,700	37,200	40,340	668,000	953,000
172	4	0900741007410419	โรงเรียนบ้านดงใหญ่	2	ดงใหญ่	วาปีปทุม	มหาสารคาม	27,410	40,800	8,000	650	17,000	250	2,250	7,000	10,000		3,750		75,000		5,000		650		7,000		2,700	37,200	40,340	668,000	953,000
173	4	0900741007410421	โรงเรียนบ้านหัวแก่ง	5	หาดทรายขาว	เชียงคาน	เลย	27,410	37,300	8,000	650	17,000	250	2,250	7,000	10,000		3,750		75,000		5,000		650		7,000		2,700	40,700	40,340	668,000	953,000
174	4	0900741007410286	โรงเรียนบ้านทุ่งเทิง	11	โป่ง	ด่านซ้าย	เลย	27,410	37,300	8,000	650	17,000	250	2,250	7,000	10,000		3,750		75,000		5,000		650		7,000		2,700	40,700	40,340	668,000	953,000
175	4	0900741007410287	โรงเรียนบ้านนายาง	5	ภูกระดึง	ภูกระดึง	เลย	27,410	37,300	8,000	650	17,000	250	2,250	7,000	10,000		3,750		75,000		5,000		650		7,000		2,700	40,700	40,340	668,000	953,000
176	4	0900741007410420	โรงเรียนบ้านสองคอน	2	ปลาบ่า	ภูเรือ	เลย	27,410	37,300	8,000	650	17,000	250	2,250	7,000	10,000		3,750		75,000		5,000		650		7,000		2,700	40,700	40,340	668,000	953,000
177	4	0900741007410422	โรงเรียนบ้านก้างปลา	9	ชัยพฤกษ์	เมือง	เลย	27,410	29,400	8,000	650	17,000	250	2,250	7,000	10,000		3,750		75,000		5,000		650		7,000		2,700	48,600	40,340	668,000	953,000
178	4	0900741007410423	โรงเรียนบ้านหนองหญ้าไซ	9	นาดินดำ	เมือง	เลย	27,410	29,400	8,000	650	17,000	250	2,250	7,000	10,000		3,750		75,000		5,000		650		7,000		2,700	48,600	40,340	668,000	953,000
179	4	0900741007410424	โรงเรียนบ้านวังไหโนนสมบูรณ์	4	หนองหญ้าปล้อง	วังสะพุง	เลย	27,410	29,400	8,000	650	17,000	250	2,250	7,000	10,000		3,750		75,000		5,000		650		7,000		2,700	48,600	40,340	668,000	953,000
180	4	0900741007410285	โรงเรียนบ้านซำม่วง	5	ผาสามยอด	เอราวัณ	เลย	27,410	37,300	8,000	650	17,000	250	2,250	7,000	10,000		3,750		75,000		5,000		650		7,000		2,700	40,700	40,340	668,000	953,000
181	4	0900741007410425	โรงเรียนโคกสง่า	6	ผาอินทร์แปลง	เอราวัณ	เลย	27,410	37,300	8,000	650	17,000	250	2,250	7,000	10,000		3,750		75,000		5,000		650		7,000		2,700	40,700	40,340	668,000	953,000
182	4	0900741007410427	โรงเรียนบ้านหม่านศรีทองวิทยา	9	กุดดินจี่	นากลาง	หนองบัวลำภู	27,410	29,400	8,000	650	17,000	250	2,250	7,000	10,000		3,750		75,000		5,000		650		7,000		2,700	48,600	40,340	668,000	953,000
183	4	0900741007410426	โรงเรียนบ้านยางชุม	4	เก่ากลอย	นากลาง	หนองบัวลำภู	27,410	29,400	8,000	650	17,000	250	2,250	7,000	10,000		3,750		75,000		5,000		650		7,000		2,700	48,600	40,340	668,000	953,000
184	4	0900741007410288	โรงเรียนบ้านขอนเหล็ก	5	เก่ากลอย	นากลาง	หนองบัวลำภู	27,410	29,400	8,000	650	17,000	250	2,250	7,000	10,000		3,750		75,000		5,000		650		7,000		2,700	48,600	40,340	668,000	953,000
185	4	0900741007410429	โรงเรียนบ้านหนองศาลาโนนสว่าง	5	นามะเฟือง	เมือง	หนองบัวลำภู	27,410	37,300	8,000	650	17,000	250	2,250	7,000	10,000		3,750		75,000		5,000		650		7,000		2,700	40,700	40,340	668,000	953,000
186	4	0900741007410292	โรงเรียนบ้านกุดเต่า	7	นามะเฟือง	เมือง	หนองบัวลำภู	27,410	37,300	8,000	650	17,000	250	2,250	7,000	10,000		3,750		75,000		5,000		650		7,000		2,700	40,700	40,340	668,000	953,000
187	4	0900741007410428	โรงเรียนบ้านโนนสมบูรณ์พัฒนา	8	นามะเฟือง	เมือง	หนองบัวลำภู	27,410	37,300	8,000	650	17,000	250	2,250	7,000	10,000		3,750		75,000		5,000		650		7,000		2,700	40,700	40,340	668,000	953,000
188	4	0900741007410431	โรงเรียนบ้านหนองบัวโซม	3	หนองสวรรค์	เมือง	หนองบัวลำภู	27,410	37,300	8,000	650	17,000	250	2,250	7,000	10,000		3,750		75,000		5,000		650		7,000		2,700	40,700	40,340	668,000	953,000
189	4	0900741007410430	โรงเรียนหนองปลาขาว	6	หนองสวรรค์	เมือง	หนองบัวลำภู	27,410	37,300	8,000	650	17,000	250	2,250	7,000	10,000		3,750		75,000		5,000		650		7,000		2,700	40,700	40,340	668,000	953,000
190	4	0900741007410290	โรงเรียนบ้านกุดผึ้ง	6	กุดผึ้ง	สุวรรณคูหา	หนองบัวลำภู	27,410	40,800	8,000	650	17,000	250	2,250	7,000	10,000		3,750		75,000		5,000		650		7,000		2,700	37,200	40,340	668,000	953,000
191	4	0900741007410291	โรงเรียนบ้านส้มป่อย	2	นาด่าน	สุวรรณคูหา	หนองบัวลำภู	27,410	40,800	8,000	650	17,000	250	2,250	7,000	10,000		3,750		75,000		5,000		650		7,000		2,700	37,200	40,340	668,000	953,000
192	4	0900741007410289	โรงเรียนบ้านกุดฮู	3	นาด่าน	สุวรรณคูหา	หนองบัวลำภู	27,410	40,800	8,000	650	17,000	250	2,250	7,000	10,000		3,750		75,000		5,000		650		7,000		2,700	37,200	40,340	668,000	953,000
193	5	0900741007410432	โรงเรียนบ้านบัว(รัฐราษฎร์วิทยา)	1	บ้านบัว	เกษตรสมบูรณ์	ชัยภูมิ	27,410	40,800	8,000	650	17,000	250	2,250	7,000	10,000		3,750		75,000		5,000		650		7,000		2,700	37,200	40,340	668,000	953,000
194	5	0900741007410433	โรงเรียนบ้านทุ่งพระ	9	ทุ่งพระ	คอนสาร	ชัยภูมิ	27,410	40,800	8,000	650	17,000	250	2,250	7,000	10,000		3,750		75,000		5,000		650		7,000		2,700	37,200	40,340	668,000	953,000
195	5	0900741007410434	โรงเรียนบ้านโนนเชือก	3	ส้มป่อย	จัตุรัส	ชัยภูมิ	27,410	40,800	8,000	650	17,000	250	2,250	7,000	10,000		3,750		75,000		5,000		650		7,000		2,700	37,200	40,340	668,000	953,000
196	5	0900741007410435	โรงเรียนบ้านโสกปลาดุก	2	โสกปลาดุก	หนองบัวระเหว	ชัยภูมิ	27,410	40,800	8,000	650	17,000	250	2,250	7,000	10,000		3,750		75,000		5,000		650		7,000		2,700	37,200	40,340	668,000	953,000
197	5	0900741007410293	โรงเรียนบ้านหนองเชียงรอด	5	ทุ่งลุยลาย	คอนสาร	ชัยภูมิ	27,410	40,800	8,000	650	17,000	250	2,250	7,000	10,000		3,750		75,000		5,000		650		7,000		2,700	37,200	40,340	668,000	953,000
198	5	0900741007410436	โรงเรียนบ้านสะพานยาว	5	โป่งนก	เทพสถิต	ชัยภูมิ	27,410	40,800	8,000	650	17,000	250	2,250	7,000	10,000		3,750		75,000		5,000		650		7,000		2,700	37,200	40,340	668,000	953,000
199	5	0900741007410294	โรงเรียนบ้านซับหมี	6	วะตะแบก	เทพสถิต	ชัยภูมิ	27,410	40,800	8,000	650	17,000	250	2,250	7,000	10,000		3,750		75,000		5,000		650		7,000		2,700	37,200	40,340	668,000	953,000
200	5	0900741007410295	โรงเรียนบ้านวังอ้ายชิต	3	วังตะเฆ่	หนองบัวระเหว	ชัยภูมิ	27,410	40,800	8,000	650	17,000	250	2,250	7,000	10,000		3,750		75,000		5,000		650		7,000		2,700	37,200	40,340	668,000	953,000
201	5	0900741007410296	โรงเรียนบ้านกุดไผ่	1	ตลาดแร้ง	บ้านเขว้า	ชัยภูมิ	27,410	40,800	8,000	650	17,000	250	2,250	7,000	10,000		3,750		75,000		5,000		650		7,000		2,700	37,200	40,340	668,000	953,000
202	5	0900741007410297	โรงเรียนบ้านสีสุก	6	สีสุก	แก้งสนามนาง	นครราชสีมา	27,410	40,800	8,000	650	17,000	250	2,250	7,000	10,000		3,750		75,000		5,000		650		7,000		2,700	37,200	40,340	668,000	953,000
203	5	0900741007410437	โรงเรียนบ้านพัฒนะขาม	5	บ้านปรางค์	คง	นครราชสีมา	27,410	40,800	8,000	650	17,000	250	2,250	7,000	10,000		3,750		75,000		5,000		650		7,000		2,700	37,200	40,340	668,000	953,000
204	5	0900741007410438	โรงเรียนวัดโพธิ์ศรีบรรจง	5	ตลาดไทร	ชุมพวง	นครราชสีมา	27,410	40,800	8,000	650	17,000	250	2,250	7,000	10,000		3,750		75,000		5,000		650		7,000		2,700	37,200	40,340	668,000	953,000
205	5	0900741007410439	โรงเรียนบ้านหนองเบน	8	มะเกลือเก่า	สูงเนิน	นครราชสีมา	27,410	40,800	8,000	650	17,000	250	2,250	7,000	10,000		3,750		75,000		5,000		650		7,000		2,700	37,200	40,340	668,000	953,000
206	5	0900741007410440	โรงเรียนวัดหนองนา	8	งิ้ว	ห้วยแถลง	นครราชสีมา	27,410	40,800	8,000	650	17,000	250	2,250	7,000	10,000		3,750		75,000		5,000		650		7,000		2,700	37,200	40,340	668,000	953,000
207	5	0900741007410298	โรงเรียนบ้านซีวึก	1	ซีวึก	ขามสะแกแสง	นครราชสีมา	27,410	40,800	8,000	650	17,000	250	2,250	7,000	10,000		3,750		75,000		5,000		650		7,000		2,700	37,200	40,340	668,000	953,000
208	5	0900741007410441	โรงเรียนบ้านดอนเขว้า	2	ชีวาน	พิมาย	นครราชสีมา	27,410	40,800	8,000	650	17,000	250	2,250	7,000	10,000		3,750		75,000		5,000		650		7,000		2,700	37,200	40,340	668,000	953,000
209	5	0900741007410299	โรงเรียนบ้านท่าเยี่ยมวิทยาผล	9	กระเบื้องนอก	เมืองยาง	นครราชสีมา	27,410	40,800	8,000	650	17,000	250	2,250	7,000	10,000		3,750		75,000		5,000		650		7,000		2,700	37,200	40,340	668,000	953,000
210	5	0900741007410300	โรงเรียนบ้านหันดอนตู่(วิจิตรอุปถัมภ์)	8	โนนทองหลาง	บัวใหญ่	นครราชสีมา	27,410	40,800	8,000	650	17,000	250	2,250	7,000	10,000		3,750		75,000		5,000		650		7,000		2,700	37,200	40,340	668,000	953,000
211	5	0900741007410442	โรงเรียนบ้านโคกลอย	4	เขาคอก	ประโคนชัย	บุรีรัมย์	27,410	40,800	8,000	650	17,000	250	2,250	7,000	10,000		3,750		75,000		5,000		650		7,000		2,700	37,200	40,340	668,000	953,000
212	5	0900741007410443	โรงเรียนบ้านตรวน	7	ห้วยราช	ห้วยราช	บุรีรัมย์	27,410	40,800	8,000	650	17,000	250	2,250	7,000	10,000		3,750		75,000		5,000		650		7,000		2,700	37,200	40,340	668,000	953,000
213	5	0900741007410444	โรงเรียนบ้านดงกระทิง(มิตรภาพ	1	โนนขวาง	บ้านด่าน	บุรีรัมย์	27,410	40,800	8,000	650	17,000	250	2,250	7,000	10,000		3,750		75,000		5,000		650		7,000		2,700	37,200	40,340	668,000	953,000
214	5	0900741007410445	โรงเรียนบ้านปะทัดบุวิทยา	5	ป่าชัน	พลับพลาชัย	บุรีรัมย์	27,410	40,800	8,000	650	17,000	250	2,250	7,000	10,000		3,750		75,000		5,000		650		7,000		2,700	37,200	40,340	668,000	953,000
215	5	0900741007410301	โรงเรียนบ้านโคกสะอาด	8	ปังกู	ประโคนชัย	บุรีรัมย์	27,410	40,800	8,000	650	17,000	250	2,250	7,000	10,000		3,750		75,000		5,000		650		7,000		2,700	37,200	40,340	668,000	953,000
216	5	0900741007410447	โรงเรียนบ้านโคกสูง	5	ผไทรินทร์	ลำปลายมาศ	บุรีรัมย์	27,410	40,800	8,000	650	17,000	250	2,250	7,000	10,000		3,750		75,000		5,000		650		7,000		2,700	37,200	40,340	668,000	953,000
217	5	0900741007410448	โรงเรียนมัธยมพรสำราญ	17	พรสำราญ	คูเมือง	บุรีรัมย์	27,410	40,800	8,000	650	17,000	250	2,250	7,000	10,000		3,750		75,000		5,000		650		7,000		2,700	37,200	40,340	668,000	953,000
218	5	0900741007410302	โรงเรียนบ้านสระบัว	12	สระบัว	แคนดง	บุรีรัมย์	27,410	40,800	8,000	650	17,000	250	2,250	7,000	10,000		3,750		75,000		5,000		650		7,000		2,700	37,200	40,340	668,000	953,000
219	5	0900741007410303	โรงเรียนบ้านหนองตะลุมปุ๊ก	2	ลำไทรโยง	นางรอง	บุรีรัมย์	27,410	40,800	8,000	650	17,000	250	2,250	7,000	10,000		3,750		75,000		5,000		650		7,000		2,700	37,200	40,340	668,000	953,000
220	5	0900741007410446	โรงเรียนบ้านเจริญสุข	14	เจริญสุข	เฉลิมพระเกียรติ	บุรีรัมย์	27,410	40,800	8,000	650	17,000	250	2,250	7,000	10,000		3,750		75,000		5,000		650		7,000		2,700	37,200	40,340	668,000	953,000
221	5	0900741007410449	โรงเรียนบ้านตากแดด	6	ตากูก	เขวาสินรินทร์	สุรินทร์	27,410	40,800	8,000	650	17,000	250	2,250	7,000	10,000		3,750		75,000		5,000		650		7,000		2,700	37,200	40,340	668,000	953,000
222	5	0900741007410450	โรงเรียนบ้านกันโจรง	1	กระหาด	จอมพระ	สุรินทร์	27,410	40,800	8,000	650	17,000	250	2,250	7,000	10,000		3,750		75,000		5,000		650		7,000		2,700	37,200	40,340	668,000	953,000
223	5	0900741007410304	โรงเรียนบ้านโชค	2	ตาเบา	ปราสาท	สุรินทร์	27,410	40,800	8,000	650	17,000	250	2,250	7,000	10,000		3,750		75,000		5,000		650		7,000		2,700	37,200	40,340	668,000	953,000
224	5	0900741007410305	โรงเรียนบ้านศรีนวล	9	สังขะ	สังขะ	สุรินทร์	27,410	40,800	8,000	650	17,000	250	2,250	7,000	10,000		3,750		75,000		5,000		650		7,000		2,700	37,200	40,340	668,000	953,000
225	5	0900741007410306	โรงเรียนบ้านโคกอารักษ์	7	กาเกาะ	เมืองสุรินทร์	สุรินทร์	27,410	40,800	8,000	650	17,000	250	2,250	7,000	10,000		3,750		75,000		5,000		650		7,000		2,700	37,200	40,340	668,000	953,000
226	5	0900741007410307	โรงเรียนตั้งใจวิทยาคม	3	ตั้งใจ	เมืองสุรินทร์	สุรินทร์	27,410	40,800	8,000	650	17,000	250	2,250	7,000	10,000		3,750		75,000		5,000		650		7,000		2,700	37,200	40,340	668,000	953,000
227	5	0900741007410308	โรงเรียนบ้านตรำดม	1	ตรำดม	ลำดวน	สุรินทร์	27,410	40,800	8,000	650	17,000	250	2,250	7,000	10,000		3,750		75,000		5,000		650		7,000		2,700	37,200	40,340	668,000	953,000

ลำดับที่	สพป.เขต	รหัสงบประมาณ	สถานที่					กิจกรรมย่อย 8.1 บริหารและอำนวยการโครงการฯ								กิจกรรมย่อย 8.2 สำรวจและพัฒนาบ่อน้ำบาดาล															กิจกรรมย่อย 8.3 ก่อสร้างระบบฯ	รวม ต่อ แห่ง
								1		2		3		4		5		6		7		8		9		10		11	12	13	14	
								ค่าซ่อมแซมบำรุงรักษาเครื่องจักร/วัสดุอุปกรณ์การเจาะ		ค่าฝึกอบรมถ่ายทอดองค์ความรู้และเทคโนโลยี		ค่าควบคุมงานก่อสร้าง/ดำเนินการทางพัสดุ		ค่าติดตามประเมินผล/ประชุม/จัดทำคู่มือและรายงานโครงการ/ใช้สอยวัสดุสำนักงาน/จ้างเหมาบริการ/ซ่อมแซมยานพาหนะ/ซ่อมแซมครุภัณฑ์/วัสดุสำนักงาน/วัสดุน้ำมันเชื้อเพลิง/วัสดุคอมพิวเตอร์		สำรวจธรณีฟิสิกส์/วิเคราะห์ชั้นดินชั้นหิน		หยั่งธรณีหลุมเจาะ (e-log)		ค่าเจาะบ่อน้ำบาดาล ขนาด 150 มม.		ค่าสูบทดสอบปริมาณน้ำ		ค่าป้ายปากบ่อน้ำบาดาล		ค่าป้ายโครงการ+ป้ายประชาสัมพันธ์		ค่าวิเคราะห์คุณภาพน้ำ	ค่าเครื่องสูบน้ำและอุปกรณ์	ค่าวัสดุท่อและอุปกรณ์	ค่าก่อสร้างระบบประปาและระบบปรับปรุงคุณภาพน้ำดื่ม	
			หมู่บ้าน	หมู่ที่	ตำบล	อำเภอ	จังหวัด	เขต	สพน.	เขต	สพน.	เขต	สพน.	เขต	สพน.	เขต	สพน.	เขต	สพน.	เขต	สพน.	เขต	สพน.	เขต	สพน.	เขต	สพน.	กวน.	สพน.	สพน.	เขต	
228	5	0900741007410309	โรงเรียนบ้านกะเลา-ศรีพัฒนา	7	หมื่นศรี	สำโรงทาบ	สุรินทร์	27,410	40,800	8,000	650	17,000	250	2,250	7,000	10,000		3,750		75,000		5,000		650		7,000		2,700	37,200	40,340	668,000	953,000
229	5	0900741007410451	โรงเรียนบ้านสำเภาลูน	1	สำเภาลูน	บัวเชด	สุรินทร์	27,410	40,800	8,000	650	17,000	250	2,250	7,000	10,000		3,750		75,000		5,000		650		7,000		2,700	37,200	40,340	668,000	953,000
230	6	0900741007410454	โรงเรียนบ้านเหนือ	1	คลองท่อมใต้	คลองท่อม	กระบี่	27,410	33,750	8,000	650	17,000	250	2,250	7,000	10,000		3,750		80,000		5,000		650		7,000		2,700	37,200	42,390	668,000	953,000
231	6	0900741007410453	โรงเรียนบ้านน้ำร้อน	7	ห้วยน้ำขาว	คลองท่อม	กระบี่	27,410	33,750	8,000	650	17,000	250	2,250	7,000	10,000		3,750		80,000		5,000		650		7,000		2,700	37,200	42,390	668,000	953,000
232	6	0900741007410452	โรงเรียนวิทยาประชาคม	3	เขาเขน	ปลายพระยา	กระบี่	27,410	33,750	8,000	650	17,000	250	2,250	7,000	10,000		3,750		80,000		5,000		650		7,000		2,700	37,200	42,390	668,000	953,000
233	6	0900741007410310	โรงเรียนคลองพระยา	4	ปลายพระยา	ปลายพระยา	กระบี่	27,410	33,750	8,000	650	17,000	250	2,250	7,000	10,000		3,750		80,000		5,000		650		7,000		2,700	37,200	42,390	668,000	953,000
234	6	0900741007410455	โรงเรียนวัดโพธิ์เรียง	3	กระบี่น้อย	เมืองกระบี่	กระบี่	27,410	33,750	8,000	650	17,000	250	2,250	7,000	10,000		3,750		80,000		5,000		650		7,000		2,700	37,200	42,390	668,000	953,000
235	6	0900741007410521	โรงเรียนบ้านดินแดงน้อย	6	หนองทะเล	เมืองกระบี่	กระบี่	27,410	33,750	8,000	650	17,000	250	2,250	7,000	10,000		3,750		80,000		5,000		650		7,000		2,700	37,200	42,390	668,000	953,000
236	6	0900741007410520	โรงเรียนบ้านควนต่อ	3	คลองเขม้า	เหนือคลอง	กระบี่	27,410	33,750	8,000	650	17,000	250	2,250	7,000	10,000		3,750		80,000		5,000		650		7,000		2,700	37,200	42,390	668,000	953,000
237	6	0900741007410519	โรงเรียนบ้านเขาแก้ว	4	คลองยา	อ่าวลึก	กระบี่	27,410	22,350	8,000	650	17,000	250	2,250	7,000	10,000		3,750		80,000		5,000		650		7,000		2,700	48,600	42,390	668,000	953,000
238	6	0900741007410524	โรงเรียนบ้านยายไท	2	หงษ์เจริญ	ท่าแซะ	ชุมพร	27,410	33,750	8,000	650	17,000	250	2,250	7,000	10,000		3,750		80,000		5,000		650		7,000		2,700	37,200	42,390	668,000	953,000
239	6	0900741007410522	โรงเรียนวัดเทพนิมิตรวนาราม	8	ตะโก	ทุ่งตะโก	ชุมพร	27,410	22,350	8,000	650	17,000	250	2,250	7,000	10,000		3,750		80,000		5,000		650		7,000		2,700	48,600	42,390	668,000	953,000
240	6	0900741007410312	โรงเรียนบ้านพระรักษ์	2	พระรักษ์	พะโต๊ะ	ชุมพร	27,410	33,750	8,000	650	17,000	250	2,250	7,000	10,000		3,750		80,000		5,000		650		7,000		2,700	37,200	42,390	668,000	953,000
241	6	0900741007410526	โรงเรียนวัดสัญญาราม	3	นาโพธิ์	สวี	ชุมพร	27,410	30,250	8,000	650	17,000	250	2,250	7,000	10,000		3,750		80,000		5,000		650		7,000		2,700	40,700	42,390	668,000	953,000
242	6	0900741007410313	โรงเรียนบ้านเขาน้อย	3	นาสัก	สวี	ชุมพร	27,410	30,250	8,000	650	17,000	250	2,250	7,000	10,000		3,750		80,000		5,000		650		7,000		2,700	40,700	42,390	668,000	953,000
243	6	0900741007410523	โรงเรียนบ้านดอนนนท์	9	ท่ามะพลา	หลังสวน	ชุมพร	27,410	33,750	8,000	650	17,000	250	2,250	7,000	10,000		3,750		80,000		5,000		650		7,000		2,700	37,200	42,390	668,000	953,000
244	6	0900741007410525	โรงเรียนวัดราษฎร์อรุณ	18	นาพญา	หลังสวน	ชุมพร	27,410	33,750	8,000	650	17,000	250	2,250	7,000	10,000		3,750		80,000		5,000		650		7,000		2,700	37,200	42,390	668,000	953,000
245	6	0900741007410311	โรงเรียนวัดคอนชัย	3	พ้อแดง	หลังสวน	ชุมพร	27,410	33,750	8,000	650	17,000	250	2,250	7,000	10,000		3,750		80,000		5,000		650		7,000		2,700	37,200	42,390	668,000	953,000
246	6	0900741007410314	โรงเรียนนาโยงวิทยาคม	1	โคกสะบ้า	นาโยง	ตรัง	27,410	30,250	8,000	650	17,000	250	2,250	7,000	10,000		3,750		80,000		5,000		650		7,000		2,700	40,700	42,390	668,000	953,000
247	6	0900741007410316	โรงเรียนบ้านหินคอกควาย	3	บ้านนา	ปะเหลียน	ตรัง	27,410	33,750	8,000	650	17,000	250	2,250	7,000	10,000		3,750		80,000		5,000		650		7,000		2,700	37,200	42,390	668,000	953,000
248	6	0900741007410315	โรงเรียนวัดสาริการาม	9	โคกหล่อ	เมือง	ตรัง	27,410	30,250	8,000	650	17,000	250	2,250	7,000	10,000		3,750		80,000		5,000		650		7,000		2,700	40,700	42,390	668,000	953,000
249	6	0900741007410531	โรงเรียนบ้านเกาะปราง	13	นาท่าเหนือ	เมือง	ตรัง	27,410	33,750	8,000	650	17,000	250	2,250	7,000	10,000		3,750		80,000		5,000		650		7,000		2,700	37,200	42,390	668,000	953,000
250	6	0900741007410527	โรงเรียนวัดทุ่งหินผุด	1	นาบินหลา	เมือง	ตรัง	27,410	30,250	8,000	650	17,000	250	2,250	7,000	10,000		3,750		80,000		5,000		650		7,000		2,700	40,700	42,390	668,000	953,000
251	6	0900741007410529	โรงเรียนวัดเชี่ยวชาญ	7	หนองตรุด	เมือง	ตรัง	27,410	33,750	8,000	650	17,000	250	2,250	7,000	10,000		3,750		80,000		5,000		650		7,000		2,700	37,200	42,390	668,000	953,000
252	6	0900741007410528	โรงเรียนบ้านหนองมวง	5	ควนเมา	รัษฎา	ตรัง	27,410	33,750	8,000	650	17,000	250	2,250	7,000	10,000		3,750		80,000		5,000		650		7,000		2,700	37,200	42,390	668,000	953,000
253	6	0900741007410530	โรงเรียนบ้านหนองหม้อ	1	นาวง	ห้วยยอด	ตรัง	27,410	33,750	8,000	650	17,000	250	2,250	7,000	10,000		3,750		80,000		5,000		650		7,000		2,700	37,200	42,390	668,000	953,000
254	6	0900741007410532	โรงเรียนบ้านป่ากอ	6	นาวง	ห้วยยอด	ตรัง	27,410	33,750	8,000	650	17,000	250	2,250	7,000	10,000		3,750		80,000		5,000		650		7,000		2,700	37,200	42,390	668,000	953,000
255	6	0900741007410535	โรงเรียนวัดนาหมอบุญ	3	นาหมอบุญ	จุฬาภรณ์	นครศรีธรรมราช	27,410	33,750	8,000	650	17,000	250	2,250	7,000	10,000		3,750		80,000		5,000		650		7,000		2,700	37,200	42,390	668,000	953,000
256	6	0900741007410318	โรงเรียนบ้านทุ่งใหญ่	6	เกาะขันธ์	ชะอวด	นครศรีธรรมราช	27,410	33,750	8,000	650	17,000	250	2,250	7,000	10,000		3,750		80,000		5,000		650		7,000		2,700	37,200	42,390	668,000	953,000
257	6	0900741007410317	โรงเรียนบ้านตรอกแค	4	ขอนหาด	ชะอวด	นครศรีธรรมราช	27,410	33,750	8,000	650	17,000	250	2,250	7,000	10,000		3,750		80,000		5,000		650		7,000		2,700	37,200	42,390	668,000	953,000
258	6	0900741007410533	โรงเรียนวัดเขาพนมไตรรัตน์	4	กลาย	ท่าศาลา	นครศรีธรรมราช	27,410	33,750	8,000	650	17,000	250	2,250	7,000	10,000		3,750		80,000		5,000		650		7,000		2,700	37,200	42,390	668,000	953,000
259	6	0900741007410319	โรงเรียนวัดคอนไคร	9	กลาย	ท่าศาลา	นครศรีธรรมราช	27,410	33,750	8,000	650	17,000	250	2,250	7,000	10,000		3,750		80,000		5,000		650		7,000		2,700	37,200	42,390	668,000	953,000
260	6	0900741007410534	โรงเรียนบ้านทุ่งชน	6	หัวตะพาน	ท่าศาลา	นครศรีธรรมราช	27,410	33,750	8,000	650	17,000	250	2,250	7,000	10,000		3,750		80,000		5,000		650		7,000		2,700	37,200	42,390	668,000	953,000
261	6	0900741007410537	โรงเรียนวัดกัลยานฤมิต	5	คลองน้อย	ปากพนัง	นครศรีธรรมราช	27,410	30,250	8,000	650	17,000	250	2,250	7,000	10,000		3,750		80,000		5,000		650		7,000		2,700	40,700	42,390	668,000	953,000
262	6	0900741007410536	โรงเรียนวัดเนกขัมมาราม	14	ร่อนพิบูลย์	ร่อนพิบูลย์	นครศรีธรรมราช	27,410	33,750	8,000	650	17,000	250	2,250	7,000	10,000		3,750		80,000		5,000		650		7,000		2,700	37,200	42,390	668,000	953,000
263	6	0900741007410320	โรงเรียนวัดบ่อโพง	5	บ้านราม	หัวไทร	นครศรีธรรมราช	27,410	30,250	8,000	650	17,000	250	2,250	7,000	10,000		3,750		80,000		5,000		650		7,000		2,700	40,700	42,390	668,000	953,000
264	6	0900741007410539	โรงเรียนบ้านท่าเรือ	3	ศรีสุนทร	ถลาง	ภูเก็ต	27,410	33,750	8,000	650	17,000	250	2,250	7,000	10,000		3,750		80,000		5,000		650		7,000		2,700	37,200	42,390	668,000	953,000
265	6	0900741007410538	โรงเรียนเกาะสิเหร่	1	รัษฎา	เมือง	ภูเก็ต	27,410	33,750	8,000	650	17,000	250	2,250	7,000	10,000		3,750		80,000		5,000		650		7,000		2,700	37,200	42,390	668,000	953,000
266	6	0900741007410325	โรงเรียนวัดห่วง	5	พลายวาส	กาญจนดิษฐ์	สุราษฎร์ธานี	27,410	33,750	8,000	650	17,000	250	2,250	7,000	10,000		3,750		80,000		5,000		650		7,000		2,700	37,200	42,390	668,000	953,000
267	6	0900741007410543	โรงเรียนบ้านบ่อน้ำผุด	9	ถ้ำสิงขร	คีรีรัฐนิคม	สุราษฎร์ธานี	27,410	22,350	8,000	650	17,000	250	2,250	7,000	10,000		3,750		80,000		5,000		650		7,000		2,700	48,600	42,390	668,000	953,000
268	6	0900741007410322	โรงเรียนบ้านทุ่งนางเภา	6	โมถ่าย	ไชยา	สุราษฎร์ธานี	27,410	33,750	8,000	650	17,000	250	2,250	7,000	10,000		3,750		80,000		5,000		650		7,000		2,700	37,200	42,390	668,000	953,000
269	6	0900741007410541	โรงเรียนบ้านน้ำฉา	9	ดอนสัก	ดอนสัก	สุราษฎร์ธานี	27,410	33,750	8,000	650	17,000	250	2,250	7,000	10,000		3,750		80,000		5,000		650		7,000		2,700	37,200	42,390	668,000	953,000
270	6	0900741007410540	โรงเรียนบ้านขวัญพัฒน์	8	คลองพา	ท่าชนะ	สุราษฎร์ธานี	27,410	33,750	8,000	650	17,000	250	2,250	7,000	10,000		3,750		80,000		5,000		650		7,000		2,700	37,200	42,390	668,000	953,000
271	6	0900741007410323	โรงเรียนวัดสองพี่น้อง	1	คลองศก	พนม	สุราษฎร์ธานี	27,410	33,750	8,000	650	17,000	250	2,250	7,000	10,000		3,750		80,000		5,000		650		7,000		2,700	37,200	42,390	668,000	953,000
272	6	0900741007410544	โรงเรียนบ้านหญ้าปล้อง	5	คลองศก	พนม	สุราษฎร์ธานี	27,410	30,250	8,000	650	17,000	250	2,250	7,000	10,000		3,750		80,000		5,000		650		7,000		2,700	40,700	42,390	668,000	953,000
273	6	0900741007410542	โรงเรียนวัดพนม	2	พนม	พนม	สุราษฎร์ธานี	27,410	33,750	8,000	650	17,000	250	2,250	7,000	10,000		3,750		80,000		5,000		650		7,000		2,700	37,200	42,390	668,000	953,000
274	6	0900741007410324	โรงเรียนสอนคนตาบอดภาคใต้	4	ขุนทะเล	เมือง	สุราษฎร์ธานี	27,410	33,750	8,000	650	17,000	250	2,250	7,000	10,000		3,750		80,000		5,000		650		7,000		2,700	37,200	42,390	668,000	953,000
275	6	0900741007410326	โรงเรียนบ้านหนองไสน	9	เวียงสระ	เวียงสระ	สุราษฎร์ธานี	27,410	33,750	8,000	650	17,000	250	2,250	7,000	10,000		3,750		80,000		5,000		650		7,000		2,700	37,200	42,390	668,000	953,000
276	6	0900741007410321	โรงเรียนบ้านบางกระเบือ	6	ท่าไร่	เมือง	นครศรีธรรมราช	27,410	33,750	8,000	650	17,000	250	2,250	7,000	10,000		3,750		80,000		5,000		650		7,000		2,700	37,200	42,390	668,000	953,000
277	7	0900741007410545	โรงเรียนบ้านสะแกเครือ	3	วังประจบ	เมือง	ตาก	27,410	17,600	8,000	650	17,000	250	2,250	7,000	10,000		3,750		90,000		5,000		650		7,000		2,700	37,200	48,540	668,000	953,000
278	7	0900741007410546	โรงเรียนตลุกกลางทุ่ง	5	ตลุกกลางทุ่ง	เมือง	ตาก	27,410	17,600	8,000	650	17,000	250	2,250	7,000	10,000		3,750		90,000		5,000		650		7,000		2,700	37,200	48,540	668,000	953,000
279	7	0900741007410327	โรงเรียนบ้านถ้ำผาโด้	5	แม่กุ	แม่สอด	ตาก	27,410	17,600	8,000	650	17,000	250	2,250	7,000	10,000		3,750		90,000		5,000		650		7,000		2,700	37,200	48,540	668,000	953,000
280	7	0900741007410328	โรงเรียนแม่กุเหนือ	8	แม่กุ	แม่สอด	ตาก	27,410	17,600	8,000	650	17,000	250	2,250	7,000	10,000		3,750		90,000		5,000		650		7,000		2,700	37,200	48,540	668,000	953,000
281	7	0900741007410329	โรงเรียนบ้านประดาง(บุญธรรมจำปา	3	ประดาง	วังเจ้า	ตาก	27,410	17,600	8,000	650	17,000	250	2,250	7,000	10,000		3,750		90,000		5,000		650		7,000		2,700	37,200	48,540	668,000	953,000
282	7	0900741007410547	โรงเรียนบ้านศรีคีรีรักษ์	11	เชียงทอง	วังเจ้า	ตาก	27,410	17,600	8,000	650	17,000	250	2,250	7,000	10,000		3,750		90,000		5,000		650		7,000		2,700	37,200	48,540	668,000	953,000
283	7	0900741007410548	โรงเรียนบ้านวังโพ	1	วังจันทร์	สามเงา	ตาก	27,410	17,600	8,000	650	17,000	250	2,250	7,000	10,000		3,750		90,000		5,000		650		7,000		2,700	37,200	48,540	668,000	953,000
284	7	0900741007410330	โรงเรียนบ้านใหม่สามัคคี	10	ยกกระบัตร	สามเงา	ตาก	27,410	17,600	8,000	650	17,000	250	2,250	7,000	10,000		3,750		90,000		5,000		650		7,000		2,700	37,200	48,540	668,000	953,000
285	7	0900741007410331	โรงเรียนบ้านวังไคร้มิตรภาพที่ 102	3	วังหมัน	สามเงา	ตาก	27,410	17,600	8,000	650	17,000	250	2,250	7,000	10,000		3,750		90,000		5,000		650		7,000		2,700	37,200	48,540	668,000	953,000

ลำดับที่	สทน.เขต	รหัสงบประมาณ	สถานที่					กิจกรรมย่อย 8.1 บริหารและอำนวยการโครงการฯ								กิจกรรมย่อย 8.2 สำรวจและพัฒนาบ่อน้ำบาดาล															กิจกรรมย่อย 8.3 ก่อสร้างระบบฯ	รวม ต่อ แห่ง
								1		2		3		4		5		6		7		8		9		10		11	12	13	14	
								ค่าซ่อมแซมบำรุงรักษาเครื่องจักร/วัสดุอุปกรณ์การเจาะ		ค่าฝึกอบรมถ่ายทอดองค์ความรู้และเทคโนโลยี		ค่าควบคุมงานก่อสร้าง/ดำเนินการทางพัสดุ		ค่าติดตามประเมินผล/ประชุม/จัดทำคู่มือและรายงานโครงการ/ใช้สอยวัสดุสำนักงาน/จ้างเหมาบริการ/ซ่อมแซมยานพาหนะ/ซ่อมแซมครุภัณฑ์/วัสดุสำนักงาน/วัสดุน้ำมันเชื้อเพลิง/วัสดุคอมพิวเตอร์		สำรวจธรณีฟิสิกส์/วิเคราะห์ชั้นดินชั้นหิน		หยั่งธรณีหลุมเจาะ (e-log)		ค่าเจาะบ่อน้ำบาดาล ขนาด 150 มม.		ค่าสูบทดสอบปริมาณน้ำ		ค่าป้ายปากบ่อน้ำบาดาล		ค่าป้ายโครงการ+ป้ายประชาสัมพันธ์		ค่าวิเคราะห์คุณภาพน้ำ	ค่าเครื่องสูบน้ำและอุปกรณ์	ค่าวัสดุท่อและอุปกรณ์	ค่าก่อสร้างระบบประปาและระบบปรับปรุงคุณภาพน้ำดื่ม	
			หมู่บ้าน	หมู่ที่	ตำบล	อำเภอ	จังหวัด	เขต	สทน.	เขต	สทน.	เขต	สทน.	เขต	สทน.	เขต	สทน.	เขต	สทน.	เขต	สทน.	เขต	สทน.	เขต	สทน.	เขต	สทน.	กวน.	สทน.	สทน.	เขต	
286	7	0900741007410549	โรงเรียนวัดตาลเตี้ย	2	ตาลเตี้ย	เมือง	สุโขทัย	27,410	14,100	8,000	650	17,000	250	2,250	7,000	10,000		3,750		90,000		5,000		650		7,000		2,700	40,700	48,540	668,000	953,000
287	7	0900741007410456	โรงเรียนวัดท่าช้าง	6	ย่านยาว	สวรรคโลก	สุโขทัย	27,410	14,100	8,000	650	17,000	250	2,250	7,000	10,000		3,750		90,000		5,000		650		7,000		2,700	40,700	48,540	668,000	953,000
288	7	0900741007410457	โรงเรียนบ้านนาสระลอย	7	บ้านป้อม	ศรีมาศ	สุโขทัย	27,410	17,600	8,000	650	17,000	250	2,250	7,000	10,000		3,750		90,000		5,000		650		7,000		2,700	37,200	48,540	668,000	953,000
289	7	0900741007410458	โรงเรียนบ้านหนองบัว	4	ไกรใน	กงไกรลาศ	สุโขทัย	27,410	14,100	8,000	650	17,000	250	2,250	7,000	10,000		3,750		90,000		5,000		650		7,000		2,700	40,700	48,540	668,000	953,000
290	7	0900741007410550	โรงเรียนบ้านวังสมบูรณ์	5	นาขุนไกร	ศรีสำโรง	สุโขทัย	27,410	17,600	8,000	650	17,000	250	2,250	7,000	10,000		3,750		90,000		5,000		650		7,000		2,700	37,200	48,540	668,000	953,000
291	7	0900741007410459	โรงเรียนบ้านดอนจันทร์	4	บ้านไร่	ศรีสำโรง	สุโขทัย	27,410	14,100	8,000	650	17,000	250	2,250	7,000	10,000		3,750		90,000		5,000		650		7,000		2,700	40,700	48,540	668,000	953,000
292	7	0900741007410551	โรงเรียนบ้านปางสา	10	แม่สิน	ศรีสัชนาลัย	สุโขทัย	27,410	17,600	8,000	650	17,000	250	2,250	7,000	10,000		3,750		90,000		5,000		650		7,000		2,700	37,200	48,540	668,000	953,000
293	7	0900741007410552	โรงเรียนบ้านดงซ่อม	9	โกสัมพี	โกสัมพีนคร	กำแพงเพชร	27,410	17,600	8,000	650	17,000	250	2,250	7,000	10,000		3,750		90,000		5,000		650		7,000		2,700	37,200	48,540	668,000	953,000
294	7	0900741007410553	โรงเรียนบ้านเกาะพิมูล	3	ลานดอกไม้ตก	โกสัมพีนคร	กำแพงเพชร	27,410	17,600	8,000	650	17,000	250	2,250	7,000	10,000		3,750		90,000		5,000		650		7,000		2,700	37,200	48,540	668,000	953,000
295	7	0900741007410460	โรงเรียนบ้านสักงามประชาสรรค์	1	สักงาม	คลองลาน	กำแพงเพชร	27,410	17,600	8,000	650	17,000	250	2,250	7,000	10,000		3,750		90,000		5,000		650		7,000		2,700	37,200	48,540	668,000	953,000
296	7	0900741007410461	โรงเรียนบ้านเขาพริกไทย	18	ปางมะค่า	ขาณุวรลักษบุรี	กำแพงเพชร	27,410	17,600	8,000	650	17,000	250	2,250	7,000	10,000		3,750		90,000		5,000		650		7,000		2,700	37,200	48,540	668,000	953,000
297	7	0900741007410462	โรงเรียนบ้านไผ่ตาสุ่ม	6	หนองแม่แตง	ไทรงาม	กำแพงเพชร	27,410	17,600	8,000	650	17,000	250	2,250	7,000	10,000		3,750		90,000		5,000		650		7,000		2,700	37,200	48,540	668,000	953,000
298	7	0900741007410554	โรงเรียนอ่อนวิมลราษฎร์วิทยา	2	หนองไม้กอง	ไทรงาม	กำแพงเพชร	27,410	14,100	8,000	650	17,000	250	2,250	7,000	10,000		3,750		90,000		5,000		650		7,000		2,700	40,700	48,540	668,000	953,000
299	7	0900741007410555	โรงเรียนบ้านลานหิน	5	ลานดอกไม้	เมือง	กำแพงเพชร	27,410	17,600	8,000	650	17,000	250	2,250	7,000	10,000		3,750		90,000		5,000		650		7,000		2,700	37,200	48,540	668,000	953,000
300	7	0900741007410556	โรงเรียนบ้านโนนโก	9	ไตรตรึงษ์	เมือง	กำแพงเพชร	27,410	17,600	8,000	650	17,000	250	2,250	7,000	10,000		3,750		90,000		5,000		650		7,000		2,700	37,200	48,540	668,000	953,000
301	7	0900741007410463	โรงเรียนบ้านห้วยยาง	7	บ่อเบี้ย	บ้านโคก	อุตรดิตถ์	27,410	17,600	8,000	650	17,000	250	2,250	7,000	10,000		3,750		90,000		5,000		650		7,000		2,700	37,200	48,540	668,000	953,000
302	7	0900741007410557	โรงเรียนบ้านปางวุ้น	7	ผักขวง	ทองแสนขัน	อุตรดิตถ์	27,410	17,600	8,000	650	17,000	250	2,250	7,000	10,000		3,750		90,000		5,000		650		7,000		2,700	37,200	48,540	668,000	953,000
303	7	0900741007410558	โรงเรียนวัดพระฝาง	3	ผาจุก	เมือง	อุตรดิตถ์	27,410	14,100	8,000	650	17,000	250	2,250	7,000	10,000		3,750		90,000		5,000		650		7,000		2,700	40,700	48,540	668,000	953,000
304	7	0900741007410464	โรงเรียนป่าขนุนเจริญวิทยา	3	คุ้งตะเภา	เมือง	อุตรดิตถ์	27,410	17,600	8,000	650	17,000	250	2,250	7,000	10,000		3,750		90,000		5,000		650		7,000		2,700	37,200	48,540	668,000	953,000
305	7	0900741007410465	โรงเรียนจริมอนุสรณ์ 1	7	น้ำหมัน	ท่าปลา	อุตรดิตถ์	27,410	17,600	8,000	650	17,000	250	2,250	7,000	10,000		3,750		90,000		5,000		650		7,000		2,700	37,200	48,540	668,000	953,000
306	7	0900741007410466	โรงเรียนบ้านหนองกวาง	2	นายาง	พิชัย	อุตรดิตถ์	27,410	14,100	8,000	650	17,000	250	2,250	7,000	10,000		3,750		90,000		5,000		650		7,000		2,700	40,700	48,540	668,000	953,000
307	7	0900741007410559	โรงเรียนตำรวจชายแดนบ้านลาดเรือ	3	บ่อภาค	ชาติตระการ	พิษณุโลก	27,410	17,600	8,000	650	17,000	250	2,250	7,000	10,000		3,750		90,000		5,000		650		7,000		2,700	37,200	48,540	668,000	953,000
308	7	0900741007410467	โรงเรียนตำรวจชายแดนบ้านนุชเทียน	7	บ่อภาค	ชาติตระการ	พิษณุโลก	27,410	17,600	8,000	650	17,000	250	2,250	7,000	10,000		3,750		90,000		5,000		650		7,000		2,700	37,200	48,540	668,000	953,000
309	7	0900741007410468	โรงเรียนบ้านผาท่าพล	6	บ้านน้อยซุ้ม	เนินมะปราง	พิษณุโลก	27,410	17,600	8,000	650	17,000	250	2,250	7,000	10,000		3,750		90,000		5,000		650		7,000		2,700	37,200	48,540	668,000	953,000
310	7	0900741007410560	โรงเรียนบ้านคลองหนองเหล็ก	9	ท่าโพธิ์	เมืองพิษณุโลก	พิษณุโลก	27,410	14,100	8,000	650	17,000	250	2,250	7,000	10,000		3,750		90,000		5,000		650		7,000		2,700	40,700	48,540	668,000	953,000
311	7	0900741007410561	โรงเรียนบ้านไทรดงยั้ง	2	วังยาง	เนินมะปราง	พิษณุโลก	27,410	17,600	8,000	650	17,000	250	2,250	7,000	10,000		3,750		90,000		5,000		650		7,000		2,700	37,200	48,540	668,000	953,000
312	7	0900741007410562	โรงเรียนบ้านสำพาด	4	บ้านมุง	เนินมะปราง	พิษณุโลก	27,410	17,600	8,000	650	17,000	250	2,250	7,000	10,000		3,750		90,000		5,000		650		7,000		2,700	37,200	48,540	668,000	953,000
313	7	0900741007410469	โรงเรียนนิคมบางระกำ 6	7	นิคมพัฒนา	บางระกำ	พิษณุโลก	27,410	6,200	8,000	650	17,000	250	2,250	7,000	10,000		3,750		90,000		5,000		650		7,000		2,700	48,600	48,540	668,000	953,000
314	7	0900741007410470	โรงเรียนวัดปรือกระเทียม	2	บึงกอก	บางระกำ	พิษณุโลก	27,410	14,100	8,000	650	17,000	250	2,250	7,000	10,000		3,750		90,000		5,000		650		7,000		2,700	40,700	48,540	668,000	953,000
315	7	0900741007410471	โรงเรียนวัดหนองจ้าว	6	สำนักขุนเณร	ดงเจริญ	พิจิตร	27,410	17,600	8,000	650	17,000	250	2,250	7,000	10,000		3,750		90,000		5,000		650		7,000		2,700	37,200	48,540	668,000	953,000
316	7	0900741007410563	โรงเรียนอนุบาลดงเจริญ(วังงิ้ว)	2	วังงิ้วใต้	ดงเจริญ	พิจิตร	27,410	17,600	8,000	650	17,000	250	2,250	7,000	10,000		3,750		90,000		5,000		650		7,000		2,700	37,200	48,540	668,000	953,000
317	7	0900741007410564	โรงเรียนบ้านหนองสะแก	6	เนินสว่าง	โพธิ์ประทับช้าง	พิจิตร	27,410	6,200	8,000	650	17,000	250	2,250	7,000	10,000		3,750		90,000		5,000		650		7,000		2,700	48,600	48,540	668,000	953,000
318	7	0900741007410565	โรงเรียนวัดศรีชัย	8	ทับคล้อ	ทับคล้อ	พิจิตร	27,410	17,600	8,000	650	17,000	250	2,250	7,000	10,000		3,750		90,000		5,000		650		7,000		2,700	37,200	48,540	668,000	953,000
319	7	0900741007410472	โรงเรียนบ้านโคปลาดุก	2	วังสำโรง	บางมูลนาก	พิจิตร	27,410	17,600	8,000	650	17,000	250	2,250	7,000	10,000		3,750		90,000		5,000		650		7,000		2,700	37,200	48,540	668,000	953,000
320	7	0900741007410566	โรงเรียนบ้านโป่งวัวแดง	4	แหลมรัง	บึงนาราง	พิจิตร	27,410	17,600	8,000	650	17,000	250	2,250	7,000	10,000		3,750		90,000		5,000		650		7,000		2,700	37,200	48,540	668,000	953,000
321	7	0900741007410473	โรงเรียนอนุบาลโพธิ์ประทับช้าง(ทุ่ง	11	ทุ่งใหญ่	โพธิ์ประทับช้าง	พิจิตร	27,410	6,200	8,000	650	17,000	250	2,250	7,000	10,000		3,750		90,000		5,000		650		7,000		2,700	48,600	48,540	668,000	953,000
322	8	0900741007410570	โรงเรียนวัดห้วยม่วง	1	ห้วยม่วง	กำแพงแสน	นครปฐม	19,510	-	8,000	650	17,000	250	2,250	7,000	10,000		3,750		100,000		5,000		650		7,000		2,700	48,600	52,640	668,000	953,000
323	8	0900741007410571	โรงเรียนบ้านห้วยด้วน	7	รางพิกุล	กำแพงแสน	นครปฐม	19,510	-	8,000	650	17,000	250	2,250	7,000	10,000		3,750		100,000		5,000		650		7,000		2,700	48,600	52,640	668,000	953,000
324	8	0900741007410482	โรงเรียนวัดห้วยผักชี	23	ทุ่งลูกนก	กำแพงแสน	นครปฐม	19,510	-	8,000	650	17,000	250	2,250	7,000	10,000		3,750		100,000		5,000		650		7,000		2,700	48,600	52,640	668,000	953,000
325	8	0900741007410572	โรงเรียนวัดทุ่งรี	2	ทัพหลวง	เมือง	นครปฐม	27,410	-	8,000	650	17,000	250	2,250	7,000	10,000		3,750		100,000		5,000		650		7,000		2,700	40,700	52,640	668,000	953,000
326	8	0900741007410573	โรงเรียนบ้านบ่อน้ำจืด	7	ทุ่งขวาง	กำแพงแสน	นครปฐม	27,410	-	8,000	650	17,000	250	2,250	7,000	10,000		3,750		100,000		5,000		650		7,000		2,700	40,700	52,640	668,000	953,000
327	8	0900741007410574	โรงเรียนวัดทุ่งกระพังโหม	8	กำแพงแสน	กำแพงแสน	นครปฐม	27,410	-	8,000	650	17,000	250	2,250	7,000	10,000		3,750		100,000		5,000		650		7,000		2,700	40,700	52,640	668,000	953,000
328	8	0900741007410483	โรงเรียนวัดท้องไทร	3	แหลมบัว	นครชัยศรี	นครปฐม	27,410	3,500	8,000	650	17,000	250	2,250	7,000	10,000		3,750		100,000		5,000		650		7,000		2,700	37,200	52,640	668,000	953,000
329	8	0900741007410479	โรงเรียนหนองระแวง	5	ธงชัย	บางสะพาน	ประจวบคีรีขันธ์	27,410	3,500	8,000	650	17,000	250	2,250	7,000	10,000		3,750		100,000		5,000		650		7,000		2,700	37,200	52,640	668,000	953,000
330	8	0900741007410480	โรงเรียนบ้านห้วยสัก	7	ทรายทอง	บางสะพานน้อย	ประจวบคีรีขันธ์	27,410	3,500	8,000	650	17,000	250	2,250	7,000	10,000		3,750		100,000		5,000		650		7,000		2,700	37,200	52,640	668,000	953,000
331	8	0900741007410481	โรงเรียนบ้านหาดขาม	3	หาดขาม	กุยบุรี	ประจวบคีรีขันธ์	27,410	3,500	8,000	650	17,000	250	2,250	7,000	10,000		3,750		100,000		5,000		650		7,000		2,700	37,200	52,640	668,000	953,000
332	8	0900741007410569	โรงเรียนบ้านหนองไผ่	5	ทับใต้	หัวหิน	ประจวบคีรีขันธ์	27,410	3,500	8,000	650	17,000	250	2,250	7,000	10,000		3,750		100,000		5,000		650		7,000		2,700	37,200	52,640	668,000	953,000
333	8	0900741007410476	โรงเรียนวัดระฆังทอง	10	เขาชะงุ้ม	โพธาราม	ราชบุรี	27,410	-	8,000	650	17,000	250	2,250	7,000	10,000		3,750		100,000		5,000		650		7,000		2,700	40,700	52,640	668,000	953,000
334	8	0900741007410477	โรงเรียนวัดดอนทราย	5	ดอนทราย	โพธาราม	ราชบุรี	27,410	3,500	8,000	650	17,000	250	2,250	7,000	10,000		3,750		100,000		5,000		650		7,000		2,700	37,200	52,640	668,000	953,000
335	8	0900741007410478	โรงเรียนวัดแหลมทอง	3	หัวโพ	บางแพ	ราชบุรี	27,410	3,500	8,000	650	17,000	250	2,250	7,000	10,000		3,750		100,000		5,000		650		7,000		2,700	37,200	52,640	668,000	953,000
336	8	0900741007410568	โรงเรียนบ้านวังปลา	5	แก้มอ้น	จอมบึง	ราชบุรี	27,410	3,500	8,000	650	17,000	250	2,250	7,000	10,000		3,750		100,000		5,000		650		7,000		2,700	37,200	52,640	668,000	953,000
337	8	0900741007410474	โรงเรียนวัดนาขวาง	4	กาหลง	เมือง	สมุทรสาคร	27,410	-	8,000	650	17,000	250	2,250	7,000	10,000		3,750		100,000		5,000		650		7,000		2,700	40,700	52,640	668,000	953,000
338	8	0900741007410475	โรงเรียนวัดท่ากระบือ	5	บางยาง	กระทุ่มแบน	สมุทรสาคร	27,410	-	8,000	650	17,000	250	2,250	7,000	10,000		3,750		100,000		5,000		650		7,000		2,700	40,700	52,640	668,000	953,000
339	8	0900741007410567	โรงเรียนบ้านโรงเข้	3	โรงเข้	บ้านแพ้ว	สมุทรสาคร	27,410	-	8,000	650	17,000	250	2,250	7,000	10,000		3,750		100,000		5,000		650		7,000		2,700	40,700	52,640	668,000	953,000
340	9	0900741007410484	โรงเรียนบ้านเขาแก้ว	6	ปะตง	สอยดาว	จันทบุรี	27,410	17,600	8,000	650	17,000	250	2,250	7,000	10,000		3,750		90,000		5,000		650		7,000		2,700	37,200	48,540	668,000	953,000
341	9	0900741007410575	โรงเรียนวัดคลองละเคียน	6	พลวง	เขาคิชฌกูฏ	จันทบุรี	27,410	17,600	8,000	650	17,000	250	2,250	7,000	10,000		3,750		90,000		5,000		650		7,000		2,700	37,200	48,540	668,000	953,000
342	9	0900741007410485	โรงเรียนวัดวังจะอ้าย(บุญราษฎร์	7	มะขาม	มะขาม	จันทบุรี	27,410	17,600	8,000	650	17,000	250	2,250	7,000	10,000		3,750		90,000		5,000		650		7,000		2,700	37,200	48,540	668,000	953,000
343	9	0900741007410486	โรงเรียนเทศบาลทับช้าง 1	9	ทับช้าง	สอยดาว	จันทบุรี	27,410	17,600	8,000	650	17,000	250	2,250	7,000	10,000		3,750		90,000		5,000		650		7,000		2,700	37,200	48,540	668,000	953,000

ลำดับที่	สทน.เขต	รหัสงบประมาณ	สถานที่					กิจกรรมย่อย 8.1 บริหารและอำนวยการโครงการฯ								กิจกรรมย่อย 8.2 สำรวจและพัฒนาบ่อน้ำบาดาล															กิจกรรมย่อย 8.3 ก่อสร้างระบบฯ	รวม ต่อ แห่ง
								1		2		3		4		5		6		7		8		9		10		11	12	13	14	
								ค่าซ่อมแซมบำรุงรักษาเครื่องจักร/วัสดุอุปกรณ์การเจาะ		ค่าฝึกอบรมถ่ายทอดองค์ความรู้และเทคโนโลยี		ค่าควบคุมงานก่อสร้าง/ดำเนินการทางพัสดุ		ค่าติดตามประเมินผล/ประชุม/จัดทำคู่มือและรายงานโครงการ/ใช้สอยวัสดุสำนักงาน/จ้างเหมาบริการ/ซ่อมแซมยานพาหนะ/ซ่อมแซมครุภัณฑ์/วัสดุสำนักงาน/วัสดุน้ำมันเชื้อเพลิง/วัสดุคอมพิวเตอร์		สำรวจธรณีฟิสิกส์/วิเคราะห์ชั้นดินชั้นหิน		หยั่งธรณีหลุมเจาะ (e-log)		ค่าเจาะบ่อน้ำบาดาล ขนาด 150 มม.		ค่าสูบทดสอบปริมาณน้ำ		ค่าป้ายปากบ่อน้ำบาดาล		ค่าป้ายโครงการ+ป้ายประชาสัมพันธ์		ค่าวิเคราะห์คุณภาพน้ำ	ค่าเครื่องสูบน้ำและอุปกรณ์	ค่าวัสดุท่อและอุปกรณ์	ค่าก่อสร้างระบบประปาและระบบปรับปรุงคุณภาพน้ำดื่ม	
			หมู่บ้าน	หมู่ที่	ตำบล	อำเภอ	จังหวัด	เขต	สทน.	เขต	สทน.	เขต	สทน.	เขต	สทน.	เขต	สทน.	เขต	สทน.	เขต	สทน.	เขต	สทน.	เขต	สทน.	เขต	สทน.	กวน.	สทน.	สทน.	เขต	
344	9	0900741007410576	โรงเรียนวัดตะเคียนทอง(เทพโรปถัมภ์)	3	ตะเคียนทอง	เขาคิชฌกูฏ	จันทบุรี	27,410	17,600	8,000	650	17,000	250	2,250	7,000	10,000		3,750		90,000		5,000		650		7,000		2,700	37,200	48,540	668,000	953,000
345	9	0900741007410577	โรงเรียนวัดดอนตาล(ธรรมราษฎร์	13	พลับพลา	เมือง	จันทบุรี	27,410	17,600	8,000	650	17,000	250	2,250	7,000	10,000		3,750		90,000		5,000		650		7,000		2,700	37,200	48,540	668,000	953,000
346	9	0900741007410578	โรงเรียนวัดพลวง(พุทธบทประชาสรรค์)	4	พลวง	เขาคิชฌกูฏ	จันทบุรี	27,410	17,600	8,000	650	17,000	250	2,250	7,000	10,000		3,750		90,000		5,000		650		7,000		2,700	37,200	48,540	668,000	953,000
347	9	0900741007410579	โรงเรียนวัดกะทิง(ขันธสโรอุปถัมภ์)	5	พลวง	เขาคิชฌกูฏ	จันทบุรี	27,410	17,600	8,000	650	17,000	250	2,250	7,000	10,000		3,750		90,000		5,000		650		7,000		2,700	37,200	48,540	668,000	953,000
348	9	0900741007410487	โรงเรียนบ้านหนองน้ำขุ่น	3	วังหว้า	แกลง	ระยอง	27,410	17,600	8,000	650	17,000	250	2,250	7,000	10,000		3,750		90,000		5,000		650		7,000		2,700	37,200	48,540	668,000	953,000
349	9	0900741007410488	โรงเรียนศูนย์การศึกษาพิเศษ จังหวัด	4	ทับมา	เมืองระยอง	ระยอง	27,410	17,600	8,000	650	17,000	250	2,250	7,000	10,000		3,750		90,000		5,000		650		7,000		2,700	37,200	48,540	668,000	953,000
350	9	0900741007410489	โรงเรียนวัดห้วงหิน	3	ชากบก	บ้านค่าย	ระยอง	27,410	17,600	8,000	650	17,000	250	2,250	7,000	10,000		3,750		90,000		5,000		650		7,000		2,700	37,200	48,540	668,000	953,000
351	9	0900741007410580	โรงเรียนบ้านหนองบอน	2	ตาสิทธิ์	ปลวกแดง	ระยอง	27,410	17,600	8,000	650	17,000	250	2,250	7,000	10,000		3,750		90,000		5,000		650		7,000		2,700	37,200	48,540	668,000	953,000
352	9	0900741007410490	โรงเรียนบ้านหนองสะพาน	4	หนองตะพาน	บ้านค่าย	ระยอง	27,410	17,600	8,000	650	17,000	250	2,250	7,000	10,000		3,750		90,000		5,000		650		7,000		2,700	37,200	48,540	668,000	953,000
353	9	0900741007410581	โรงเรียนบ้านน้ำเป็น	6	น้ำเป็น	เขาชะเมา	ระยอง	27,410	17,600	8,000	650	17,000	250	2,250	7,000	10,000		3,750		90,000		5,000		650		7,000		2,700	37,200	48,540	668,000	953,000
354	9	0900741007410621	โรงเรียนบ้านสามแยกน้ำเป็น	1	น้ำเป็น	เขาชะเมา	ระยอง	27,410	17,600	8,000	650	17,000	250	2,250	7,000	10,000		3,750		90,000		5,000		650		7,000		2,700	37,200	48,540	668,000	953,000
355	9	0900741007410622	โรงเรียนบ้านปะเดา	6	ด่านชุมพล	บ่อไร่	ตราด	27,410	17,600	8,000	650	17,000	250	2,250	7,000	10,000		3,750		90,000		5,000		650		7,000		2,700	37,200	48,540	668,000	953,000
356	9	0900741007410491	โรงเรียนชุมชนวัดบางกระดานา	4	บางปิด	แหลมงอบ	ตราด	27,410	17,600	8,000	650	17,000	250	2,250	7,000	10,000		3,750		90,000		5,000		650		7,000		2,700	37,200	48,540	668,000	953,000
357	9	0900741007410492	โรงเรียนบ้านเขาวังแก้ว	12	เกาะจันทร์	เกาะจันทร์	ชลบุรี	27,410	17,600	8,000	650	17,000	250	2,250	7,000	10,000		3,750		90,000		5,000		650		7,000		2,700	37,200	48,540	668,000	953,000
358	9	0900741007410493	โรงเรียนวัดหนองปรือ(สามัคคีราษฎร์	1	หนองปรือ	พนัสนิคม	ชลบุรี	27,410	17,600	8,000	650	17,000	250	2,250	7,000	10,000		3,750		90,000		5,000		650		7,000		2,700	37,200	48,540	668,000	953,000
359	9	0900741007410623	โรงเรียนวัดทรงธรรม	2	หนองปรือ	พนัสนิคม	ชลบุรี	27,410	17,600	8,000	650	17,000	250	2,250	7,000	10,000		3,750		90,000		5,000		650		7,000		2,700	37,200	48,540	668,000	953,000
360	9	0900741007410624	โรงเรียนบ้านโต้งตารา	6	หนองขาม	ศรีราชา	ชลบุรี	27,410	17,600	8,000	650	17,000	250	2,250	7,000	10,000		3,750		90,000		5,000		650		7,000		2,700	37,200	48,540	668,000	953,000
361	9	0900741007410625	โรงเรียนวัดโป่ง	6	โป่ง	บางละมุง	ชลบุรี	27,410	17,600	8,000	650	17,000	250	2,250	7,000	10,000		3,750		90,000		5,000		650		7,000		2,700	37,200	48,540	668,000	953,000
362	9	0900741007410494	โรงเรียนวัดสว่างอารมณ์	1	โป่ง	บางละมุง	ชลบุรี	27,410	17,600	8,000	650	17,000	250	2,250	7,000	10,000		3,750		90,000		5,000		650		7,000		2,700	37,200	48,540	668,000	953,000
363	9	0900741007410495	โรงเรียนเกล็ดแก้ว	10	บางเสร่	สัตหีบ	ชลบุรี	27,410	17,600	8,000	650	17,000	250	2,250	7,000	10,000		3,750		90,000		5,000		650		7,000		2,700	37,200	48,540	668,000	953,000
364	9	0900741007410496	โรงเรียนบ้านหนองโสน	2	เสม็ดใต้	บางคล้า	ฉะเชิงเทรา	27,410	17,600	8,000	650	17,000	250	2,250	7,000	10,000		3,750		90,000		5,000		650		7,000		2,700	37,200	48,540	668,000	953,000
365	9	0900741007410626	โรงเรียนสามแยก	2	บางกระเจ็ด	บางคล้า	ฉะเชิงเทรา	27,410	17,600	8,000	650	17,000	250	2,250	7,000	10,000		3,750		90,000		5,000		650		7,000		2,700	37,200	48,540	668,000	953,000
366	9	0900741007410627	โรงเรียนบ้านหนองปลาซิว	8	ท่าตะเกียบ	ท่าตะเกียบ	ฉะเชิงเทรา	27,410	17,600	8,000	650	17,000	250	2,250	7,000	10,000		3,750		90,000		5,000		650		7,000		2,700	37,200	48,540	668,000	953,000
367	9	0900741007410628	โรงเรียนบ้านอ่างเสือดำ	7	ท่าตะเกียบ	ท่าตะเกียบ	ฉะเชิงเทรา	27,410	17,600	8,000	650	17,000	250	2,250	7,000	10,000		3,750		90,000		5,000		650		7,000		2,700	37,200	48,540	668,000	953,000
368	9	0900741007410497	โรงเรียนสกุลดีประชาสรรค์	9	บึงน้ำรักษ์	บางน้ำเปรี้ยว	ฉะเชิงเทรา	27,410	17,600	8,000	650	17,000	250	2,250	7,000	10,000		3,750		90,000		5,000		650		7,000		2,700	37,200	48,540	668,000	953,000
369	9	0900741007410629	โรงเรียนวัดบึงน้ำรักษ์(ศรีประชาสรรค์)	8	บึงน้ำรักษ์	บางน้ำเปรี้ยว	ฉะเชิงเทรา	27,410	17,600	8,000	650	17,000	250	2,250	7,000	10,000		3,750		90,000		5,000		650		7,000		2,700	37,200	48,540	668,000	953,000
370	9	0900741007410498	โรงเรียนวัดพงษาราม(มณีบันทศึกษา	2	เกาะขนุน	พนมสารคาม	ฉะเชิงเทรา	27,410	17,600	8,000	650	17,000	250	2,250	7,000	10,000		3,750		90,000		5,000		650		7,000		2,700	37,200	48,540	668,000	953,000
371	9	0900741007410630	โรงเรียนวัดหนองปาตอง	12	หนองยาว	พนมสารคาม	ฉะเชิงเทรา	27,410	17,600	8,000	650	17,000	250	2,250	7,000	10,000		3,750		90,000		5,000		650		7,000		2,700	37,200	48,540	668,000	953,000
372	9	0900741007410631	โรงเรียนบ้านท่ากะบาท	10	ท่าแยก	เมืองสระแก้ว	สระแก้ว	27,410	17,600	8,000	650	17,000	250	2,250	7,000	10,000		3,750		90,000		5,000		650		7,000		2,700	37,200	48,540	668,000	953,000
373	9	0900741007410499	โรงเรียนบ้านแสง	2	ทัพเสด็จ	ตาพระยา	สระแก้ว	27,410	17,600	8,000	650	17,000	250	2,250	7,000	10,000		3,750		90,000		5,000		650		7,000		2,700	37,200	48,540	668,000	953,000
374	9	0900741007410500	โรงเรียนเพชรรัตนราชสุดา	3	ทัพไทร	ตาพระยา	สระแก้ว	27,410	17,600	8,000	650	17,000	250	2,250	7,000	10,000		3,750		90,000		5,000		650		7,000		2,700	37,200	48,540	668,000	953,000
375	9	0900741007410501	โรงเรียนบ้านเขาดิน	8	คลองหาด	คลองหาด	สระแก้ว	27,410	17,600	8,000	650	17,000	250	2,250	7,000	10,000		3,750		90,000		5,000		650		7,000		2,700	37,200	48,540	668,000	953,000
376	9	0900741007410632	โรงเรียนบ้านวังทอง	1	วังทอง	วังสมบูรณ์	สระแก้ว	27,410	17,600	8,000	650	17,000	250	2,250	7,000	10,000		3,750		90,000		5,000		650		7,000		2,700	37,200	48,540	668,000	953,000
377	9	0900741007410633	โรงเรียนบ้านเนินสะอาด	6	หนองน้ำใส	วัฒนานคร	สระแก้ว	27,410	17,600	8,000	650	17,000	250	2,250	7,000	10,000		3,750		90,000		5,000		650		7,000		2,700	37,200	48,540	668,000	953,000
378	9	0900741007410634	โรงเรียนบ้านคลองทราย	8	วังสมบูรณ์	วังสมบูรณ์	สระแก้ว	27,410	17,600	8,000	650	17,000	250	2,250	7,000	10,000		3,750		90,000		5,000		650		7,000		2,700	37,200	48,540	668,000	953,000
379	9	0900741007410502	โรงเรียนบ้านหนองปรือ	15	ตาหลังใน	วังน้ำเย็น	สระแก้ว	27,410	17,600	8,000	650	17,000	250	2,250	7,000	10,000		3,750		90,000		5,000		650		7,000		2,700	37,200	48,540	668,000	953,000
380	9	0900741007410635	โรงเรียนบ้านเขาจาน	8	ท่าเกวียน	วัฒนานคร	สระแก้ว	27,410	17,600	8,000	650	17,000	250	2,250	7,000	10,000		3,750		90,000		5,000		650		7,000		2,700	37,200	48,540	668,000	953,000
381	9	0900741007410503	โรงเรียนคลองยางนุสรณ์	3	ห้วยโจด	วัฒนานคร	สระแก้ว	27,410	17,600	8,000	650	17,000	250	2,250	7,000	10,000		3,750		90,000		5,000		650		7,000		2,700	37,200	48,540	668,000	953,000
382	10	0900741007410504	โรงเรียนบ้านนาดี	13	หนองซน	นาทม	นครพนม	27,410	40,800	8,000	650	17,000	250	2,250	7,000	10,000		3,750		75,000		5,000		650		7,000		2,700	37,200	40,340	668,000	953,000
383	10	0900741007410505	โรงเรียนบ้านดินดำหมากเฟือง	8	หนองบ่อ	นาแก	นครพนม	27,410	40,800	8,000	650	17,000	250	2,250	7,000	10,000		3,750		75,000		5,000		650		7,000		2,700	37,200	40,340	668,000	953,000
384	10	0900741007410506	โรงเรียนบ้านหนองบาท้าว	2	ศรีสงคราม	ศรีสงคราม	นครพนม	27,410	40,800	8,000	650	17,000	250	2,250	7,000	10,000		3,750		75,000		5,000		650		7,000		2,700	37,200	40,340	668,000	953,000
385	10	0900741007410636	โรงเรียนบ้านโพธิ์ไพรทองวิทยา	8	ไผ่ล้อม	บ้านแพง	นครพนม	27,410	40,800	8,000	650	17,000	250	2,250	7,000	10,000		3,750		75,000		5,000		650		7,000		2,700	37,200	40,340	668,000	953,000
386	10	0900741007410637	โรงเรียนบ้านนาเชือก	3	หนองเทาใหญ่	ปลาปาก	นครพนม	27,410	40,800	8,000	650	17,000	250	2,250	7,000	10,000		3,750		75,000		5,000		650		7,000		2,700	37,200	40,340	668,000	953,000
387	10	0900741007410507	โรงเรียนบ้านตับเต่าโนนจันทร์	7	พุ่มแก	นาแก	นครพนม	27,410	40,800	8,000	650	17,000	250	2,250	7,000	10,000		3,750		75,000		5,000		650		7,000		2,700	37,200	40,340	668,000	953,000
388	10	0900741007410638	โรงเรียนบ้านเหล่าบะดาโนนอุดม	5	โพนบก	โพนสวรรค์	นครพนม	27,410	40,800	8,000	650	17,000	250	2,250	7,000	10,000		3,750		75,000		5,000		650		7,000		2,700	37,200	40,340	668,000	953,000
389	10	0900741007410508	โรงเรียนบ้านดงสว่าง	6	โสกก่าม	เซกา	บึงกาฬ	27,410	40,800	8,000	650	17,000	250	2,250	7,000	10,000		3,750		75,000		5,000		650		7,000		2,700	37,200	40,340	668,000	953,000
390	10	0900741007410509	โรงเรียนบ้านใหม่ศรีชมภู	7	ป่าแฝก	พรเจริญ	บึงกาฬ	27,410	40,800	8,000	650	17,000	250	2,250	7,000	10,000		3,750		75,000		5,000		650		7,000		2,700	37,200	40,340	668,000	953,000
391	10	0900741007410639	โรงเรียนชุมชนบ้านโคกอุดม	11	พรเจริญ	พรเจริญ	บึงกาฬ	27,410	40,800	8,000	650	17,000	250	2,250	7,000	10,000		3,750		75,000		5,000		650		7,000		2,700	37,200	40,340	668,000	953,000
392	10	0900741007410640	โรงเรียนบ้านตาลเดี่ยว	4	ท่าสะอาด	เซกา	บึงกาฬ	27,410	40,800	8,000	650	17,000	250	2,250	7,000	10,000		3,750		75,000		5,000		650		7,000		2,700	37,200	40,340	668,000	953,000
393	10	0900741007410641	โรงเรียนบ้านไคสี	6	ไคสี	เมืองบึงกาฬ	บึงกาฬ	27,410	40,800	8,000	650	17,000	250	2,250	7,000	10,000		3,750		75,000		5,000		650		7,000		2,700	37,200	40,340	668,000	953,000
394	10	0900741007410642	โรงเรียนบ้านโนนสวรรค์	3	หนองหัวช้าง	พรเจริญ	บึงกาฬ	27,410	40,800	8,000	650	17,000	250	2,250	7,000	10,000		3,750		75,000		5,000		650		7,000		2,700	37,200	40,340	668,000	953,000
395	10	0900741007410510	โรงเรียนบ้านปรารถนาดี	2	ป่าแฝก	พรเจริญ	บึงกาฬ	27,410	40,800	8,000	650	17,000	250	2,250	7,000	10,000		3,750		75,000		5,000		650		7,000		2,700	37,200	40,340	668,000	953,000
396	10	0900741007410643	โรงเรียนบ้านหนองหญ้าไซย์	5	โพนทราย	เมือง	มุกดาหาร	27,410	40,800	8,000	650	17,000	250	2,250	7,000	10,000		3,750		75,000		5,000		650		7,000		2,700	37,200	40,340	668,000	953,000
397	10	0900741007410644	โรงเรียนบ้านเหล่า	1	บ้านเหล่า	คำชะอี	มุกดาหาร	27,410	40,800	8,000	650	17,000	250	2,250	7,000	10,000		3,750		75,000		5,000		650		7,000		2,700	37,200	40,340	668,000	953,000
398	10	0900741007410645	โรงเรียนบ้านทรายทอง	6	บางทรายน้อย	หว้านใหญ่	มุกดาหาร	27,410	40,800	8,000	650	17,000	250	2,250	7,000	10,000		3,750		75,000		5,000		650		7,000		2,700	37,200	40,340	668,000	953,000
399	10	0900741007410646	โรงเรียนบ้านนาทับแก้	5	ดงมะไฟ	เมือง	สกลนคร	27,410	40,800	8,000	650	17,000	250	2,250	7,000	10,000		3,750		75,000		5,000		650		7,000		2,700	37,200	40,340	668,000	953,000
400	10	0900741007410647	โรงเรียนบ้านนาแก	4	ดงมะไฟ	เมือง	สกลนคร	27,410	40,800	8,000	650	17,000	250	2,250	7,000	10,000		3,750		75,000		5,000		650		7,000		2,700	37,200	40,340	668,000	953,000
401	10	0900741007410648	โรงเรียนบ้านขาม	11	ขัวก่าย	วานรนิวาส	สกลนคร	27,410	40,800	8,000	650	17,000	250	2,250	7,000	10,000		3,750		75,000		5,000		650		7,000		2,700	37,200	40,340	668,000	953,000

ลำดับที่	สทบ.เขต	รหัสงบประมาณ	สถานที่					กิจกรรมย่อย 8.1 บริหารและอำนวยการโครงการฯ								กิจกรรมย่อย 8.2 สำรวจและพัฒนาบ่อน้ำบาดาล															กิจกรรมย่อย 8.3 ก่อสร้างระบบฯ	รวม ต่อ แห่ง
								1 ค่าซ่อมแซมบำรุงรักษาเครื่องจักร/วัสดุอุปกรณ์การเจาะ		2 ค่าฝึกอบรมถ่ายทอดองค์ความรู้และเทคโนโลยี		3 ค่าควบคุมงานก่อสร้าง/ดำเนินการทางพัสดุ		4 ค่าติดตามประเมินผล/ประชุม/จัดทำคู่มือและรายงานโครงการ/ใช้สอยวัสดุสำนักงาน/จ้างเหมาบริการ/ซ่อมแซมยานพาหนะ/ซ่อมแซมครุภัณฑ์/วัสดุสำนักงาน/วัสดุน้ำมันเชื้อเพลิง/วัสดุคอมพิวเตอร์		5 สำรวจธรณีฟิสิกส์/วิเคราะห์ชั้นดินชั้นหิน		6 หยั่งธรณีหลุมเจาะ (e-log)		7 ค่าเจาะบ่อน้ำบาดาล ขนาด 150 มม.		8 ค่าสูบทดสอบปริมาณน้ำ		9 ค่าป้ายปากบ่อน้ำบาดาล		10 ค่าป้ายโครงการ+ป้ายประชาสัมพันธ์		11 ค่าวิเคราะห์คุณภาพน้ำ	12 ค่าเครื่องสูบน้ำและอุปกรณ์	13 ค่าวัสดุท่อและอุปกรณ์	14 ค่าก่อสร้างระบบประปาและระบบปรับปรุงคุณภาพน้ำดื่ม	
			หมู่บ้าน	หมู่ที่	ตำบล	อำเภอ	จังหวัด	เขต	สพน.	เขต	สพน.	เขต	สพน.	เขต	สพน.	เขต	สพน.	เขต	สพน.	เขต	สพน.	เขต	สพน.	เขต	สพน.	เขต	สพน.	กวน.	สพน.	สพน.	เขต	
460	11	0900741007410674	โรงเรียนบ้านคำแก้ว	7	คำเขื่อนแก้ว	ชานุมาน	อำนาจเจริญ	27,410	40,800	8,000	650	17,000	250	2,250	7,000	10,000		3,750		75,000		5,000		650		7,000		2,700	37,200	40,340	668,000	953,000
461	12	0900741007410682	โรงเรียนเทศบาลจองถนน	4	จองถนน	เขาชัยสน	พัทลุง	27,410	33,750	8,000	650	17,000	250	2,250	7,000	10,000		3,750		80,000		5,000		650		7,000		2,700	37,200	42,390	668,000	953,000
462	12	0900741007410684	โรงเรียนบ้านท่านางพรหม	8	เขาชัยสน	เขาชัยสน	พัทลุง	27,410	33,750	8,000	650	17,000	250	2,250	7,000	10,000		3,750		80,000		5,000		650		7,000		2,700	37,200	42,390	668,000	953,000
463	12	0900741007410619	โรงเรียนบ้านทุ่งหนองสิบบาท	6	คลองใหญ่	ตะโหมด	พัทลุง	27,410	33,750	8,000	650	17,000	250	2,250	7,000	10,000		3,750		80,000		5,000		650		7,000		2,700	37,200	42,390	668,000	953,000
464	12	0900741007410683	โรงเรียนบ้านนาวง	1	บ้านนา	ศรีนครินทร์	พัทลุง	27,410	33,750	8,000	650	17,000	250	2,250	7,000	10,000		3,750		80,000		5,000		650		7,000		2,700	37,200	42,390	668,000	953,000
465	12	0900741007410686	โรงเรียนบ้านหน้าวัง	8	คลองทรายขาว	กงหรา	พัทลุง	27,410	33,750	8,000	650	17,000	250	2,250	7,000	10,000		3,750		80,000		5,000		650		7,000		2,700	37,200	42,390	668,000	953,000
466	12	0900741007410618	โรงเรียนบ้านหัวช้าง	5	ตะโหมด	ตะโหมด	พัทลุง	27,410	33,750	8,000	650	17,000	250	2,250	7,000	10,000		3,750		80,000		5,000		650		7,000		2,700	37,200	42,390	668,000	953,000
467	12	0900741007410685	โรงเรียนวัดควนเคี่ยม	2	วังใหญ่	ป่าบอน	พัทลุง	27,410	33,750	8,000	650	17,000	250	2,250	7,000	10,000		3,750		80,000		5,000		650		7,000		2,700	37,200	42,390	668,000	953,000
468	12	0900741007410617	โรงเรียนวัดท่าดินแดง	4	วังใหม่	ป่าบอน	พัทลุง	27,410	33,750	8,000	650	17,000	250	2,250	7,000	10,000		3,750		80,000		5,000		650		7,000		2,700	37,200	42,390	668,000	953,000
469	12	0900741007410616	โรงเรียนวัดประดู่เรียง	1	มะกอกเหนือ	ควนขนุน	พัทลุง	27,410	33,750	8,000	650	17,000	250	2,250	7,000	10,000		3,750		80,000		5,000		650		7,000		2,700	37,200	42,390	668,000	953,000
470	12	0900741007410615	โรงเรียนตชด.สื่อมวลชนกีฬา	6	สำนักแต้ว	สะเดา	สงขลา	27,410	33,750	8,000	650	17,000	250	2,250	7,000	10,000		3,750		80,000		5,000		650		7,000		2,700	37,200	42,390	668,000	953,000
471	12	0900741007410675	โรงเรียนไทยรัฐวิทยา37	4	พังยาง	ระโนด	สงขลา	27,410	33,750	8,000	650	17,000	250	2,250	7,000	10,000		3,750		80,000		5,000		650		7,000		2,700	37,200	42,390	668,000	953,000
472	12	0900741007410611	โรงเรียนในเมือง	5	จะทิ้งพระ	สทิงพระ	สงขลา	27,410	33,750	8,000	650	17,000	250	2,250	7,000	10,000		3,750		80,000		5,000		650		7,000		2,700	37,200	42,390	668,000	953,000
473	12	0900741007410608	โรงเรียนบ้านกรอบ	4	ควนโส	ควนเนียง	สงขลา	27,410	33,750	8,000	650	17,000	250	2,250	7,000	10,000		3,750		80,000		5,000		650		7,000		2,700	37,200	42,390	668,000	953,000
474	12	0900741007410680	โรงเรียนบ้านต้นปริง	5	คลองหรัง	นาหม่อม	สงขลา	27,410	33,750	8,000	650	17,000	250	2,250	7,000	10,000		3,750		80,000		5,000		650		7,000		2,700	37,200	42,390	668,000	953,000
475	12	0900741007410614	โรงเรียนบ้านทุ่งน้ำขาว	8	นาทวี	นาทวี	สงขลา	27,410	33,750	8,000	650	17,000	250	2,250	7,000	10,000		3,750		80,000		5,000		650		7,000		2,700	37,200	42,390	668,000	953,000
476	12	0900741007410676	โรงเรียนบ้านบ่อหว้า	11	ควนโส	ควนเนียง	สงขลา	27,410	33,750	8,000	650	17,000	250	2,250	7,000	10,000		3,750		80,000		5,000		650		7,000		2,700	37,200	42,390	668,000	953,000
477	12	0900741007410677	โรงเรียนบ้านพรุพ้อ	10	ท่าชะมวง	รัตภูมิ	สงขลา	27,410	33,750	8,000	650	17,000	250	2,250	7,000	10,000		3,750		80,000		5,000		650		7,000		2,700	37,200	42,390	668,000	953,000
478	12	0900741007410612	โรงเรียนบ้านม้างอน	5	นาทับ	จะนะ	สงขลา	27,410	33,750	8,000	650	17,000	250	2,250	7,000	10,000		3,750		80,000		5,000		650		7,000		2,700	37,200	42,390	668,000	953,000
479	12	0900741007410607	โรงเรียนบ้านลำลอง	12	นาทวี	นาทวี	สงขลา	27,410	33,750	8,000	650	17,000	250	2,250	7,000	10,000		3,750		80,000		5,000		650		7,000		2,700	37,200	42,390	668,000	953,000
480	12	0900741007410681	โรงเรียนบ้านวังพา	9	ทุ่งตำเสา	หาดใหญ่	สงขลา	27,410	33,750	8,000	650	17,000	250	2,250	7,000	10,000		3,750		80,000		5,000		650		7,000		2,700	37,200	42,390	668,000	953,000
481	12	0900741007410613	โรงเรียนบ้านใหม่	12	ท่าม่วง	เทพา	สงขลา	27,410	33,750	8,000	650	17,000	250	2,250	7,000	10,000		3,750		80,000		5,000		650		7,000		2,700	37,200	42,390	668,000	953,000
482	12	0900741007410610	โรงเรียนวัดโพธาราม	2	ทุ่งขมิ้น	นาหม่อม	สงขลา	27,410	33,750	8,000	650	17,000	250	2,250	7,000	10,000		3,750		80,000		5,000		650		7,000		2,700	37,200	42,390	668,000	953,000
483	12	0900741007410678	โรงเรียนวัดสามกอง	2	เกาะแต้ว	เมือง	สงขลา	27,410	33,750	8,000	650	17,000	250	2,250	7,000	10,000		3,750		80,000		5,000		650		7,000		2,700	37,200	42,390	668,000	953,000
484	12	0900741007410609	โรงเรียนวัดห้วยลาด	2	ท่าหิน	สทิงพระ	สงขลา	27,410	33,750	8,000	650	17,000	250	2,250	7,000	10,000		3,750		80,000		5,000		650		7,000		2,700	37,200	42,390	668,000	953,000
485	12	0900741007410679	โรงเรียนวัดอ่าวบัว	2	เกาะใหญ่	กระแสสินธุ์	สงขลา	27,410	33,750	8,000	650	17,000	250	2,250	7,000	10,000		3,750		80,000		5,000		650		7,000		2,700	37,200	42,390	668,000	953,000
486	12	0900741007410620	โรงเรียนบ้านทางยาง	7	สาคร	ท่าแพ	สตูล	27,410	33,750	8,000	650	17,000	250	2,250	7,000	10,000		3,750		80,000		5,000		650		7,000		2,700	37,200	42,390	668,000	953,000
487	12	0900741007410687	โรงเรียนวัดชมพูนิมิต	2	ทุ่งหว้า	ทุ่งหว้า	สตูล	27,410	33,750	8,000	650	17,000	250	2,250	7,000	10,000		3,750		80,000		5,000		650		7,000		2,700	37,200	42,390	668,000	953,000
488	12	0900741007410688	โรงเรียนบ้านมะนังกาหยี	1	มะนังตายอ	เมือง	นราธิวาส	27,410	33,750	8,000	650	17,000	250	2,250	7,000	10,000		3,750		80,000		5,000		650		7,000		2,700	37,200	42,390	668,000	953,000
รวม								13,225,980	11,107,850	3,904,000	317,200	8,296,000	122,000	1,098,000	3,416,000	4,880,000	-	1,830,000	-	42,205,000	-	2,440,000	-	317,200	-	3,416,000	-	1,317,600	18,703,000	22,484,170	325,984,000	465,064,000

กรมทรัพยากรน้ำบาดาล

17. การกำหนดหลักเกณฑ์และจัดลำดับความสำคัญการคัดเลือกโรงเรียนเป้าหมาย

บันทึกข้อความ

ส่วนราชการ สำนักพัฒนาน้ำบาดาล ส่วนส่งเสริมและถ่ายทอดเทคโนโลยี โทร 0 2793 1042 โทรสาร 0 2793 1037

ที่ 05/1576 **วันที่** 27 พ.ย. 2558

เรื่อง การกำหนดหลักเกณฑ์และจัดลำดับความสำคัญการคัดเลือกโรงเรียนเป้าหมายโครงการพัฒนาแหล่งน้ำบาดาลเพื่อสนับสนุนน้ำดื่มสะอาดให้กับโรงเรียนทั่วประเทศ (เพิ่มเติม)

① เรียน อทบ.

<u>เรื่องเดิม</u>

ตามที่ อทบ. ได้สั่งการท้ายบันทึก สพบ. ที่ 05/1525 ลงวันที่ 12 พฤศจิกายน 2558 ให้ สทบ. เขต 1-12/สพบ. เร่งดำเนินการโดยด่วนในการพิจารณาใช้หลักเกณฑ์และจัดลำดับความสำคัญการคัดเลือกโรงเรียนเป้าหมายโครงการพัฒนาแหล่งน้ำบาดาลเพื่อสนับสนุนน้ำดื่มสะอาดให้กับโรงเรียนทั่วประเทศเป็นกรอบแนวทางในการตรวจสอบทบทวน โรงเรียนเป้าหมายที่จะเป็นพื้นที่ดำเนินโครงการพัฒนาแหล่งน้ำบาดาลเพื่อสนับสนุนน้ำดื่มสะอาดให้กับโรงเรียนทั่วประเทศปี 2559 ในขอบเขตความรับผิดชอบโดยประสานความร่วมมือกับสำนักงานเขตพื้นที่การศึกษาและผู้อำนวยการโรงเรียน โดยให้รายงานผลและยืนยันโรงเรียนเป้าหมายพร้อมแบบฟอร์มให้ สพบ. รวบรวม เพื่อจะได้รวบรวมสรุปส่ง สตง. ต่อไป นั้น

<u>ข้อเท็จจริง</u>

เพื่อให้การดำเนินงานตรวจสอบทบทวนโรงเรียนเป้าหมายที่จะดำเนินการตามแผนงานในปีงบประมาณ พ.ศ. 2559 และการกำหนดหลักเกณฑ์และจัดลำดับความสำคัญการคัดเลือกโรงเรียนที่จะเข้าร่วมโครงการในปีงบประมาณถัดไปให้ชัดเจน รวดเร็ว และทันกับระยะเวลาการดำเนินงานในปัจจุบัน สพบ. ในฐานะผู้รับผิดชอบโครงการ ขอแจ้งแนวทางการตรวจสอบทบทวนและการคัดเลือกโรงเรียน<u>**เพิ่มเติม**</u> สรุปได้ดังนี้

1. การดำเนินงานตรวจสอบทบทวนโรงเรียนเป้าหมายที่จะดำเนินการตามแผนงานในปีงบประมาณ พ.ศ. 2559

- ขอให้ ผอ.สทบ.เขต ส่งหนังสือยืนยันโรงเรียนในความรับผิดชอบในปีงบประมาณ พ.ศ. 2559 พร้อมกรอกแบบฟอร์มตามเอกสารแนบ 1-3 ว่าสามารถดำเนินการตามแผนตรงตามวัตถุประสงค์โครงการทั้งหมดหรือไม่ อนึ่ง หากมีโรงเรียนใดเข้าข่ายเกณฑ์ข้อสังเกตตามนัยของสำนักงานตรวจเงินแผ่นดิน (การประปาภูมิภาคเข้าถึงหรือมีแนวโน้มการถูกยุบรวมโรงเรียน) ขอให้ สทบ. เขตทำการยืนยันพร้อมเอกสารประกอบแจงรายละเอียดความจำเป็นจริงที่จะต้องการระบบของโครงการ อย่างไรก็ตาม หาก สทบ.เขต พิจารณาแล้วว่าโรงเรียนใดในความรับผิดชอบไม่ได้ประสบปัญหาขาดแคลนน้ำเพื่อการอุปโภคบริโภค ขอให้ สทบ.เขต แจ้งความจำนงพิจารณาดำเนินการปรับเปลี่ยนสถานที่ (โดยอยู่ในจังหวัดเดียวกัน) หรือไม่ขอรับงบประมาณในโรงเรียนนั้น

/2. การคัดเลือก...

- 2 -

2. การคัดเลือกและพิจารณาโรงเรียนที่จะเข้าร่วมโครงการในปีงบประมาณ พ.ศ. 2560 และปีงบประมาณถัดไป

- ให้ใช้เกณฑ์การคัดเลือกแบบฟอร์ม สทบ. .....-รร.1 /สทบ. .....-รร.2 /สทบ. .....-รร.3-1-200 / สทบ. .....-รร.3-2-488 ตามหนังสือ สพบ. ที่ 05/1525 ลงวันที่ 12 พฤศจิกายน 2558 (เรื่องเดิม) พร้อมกรอกแบบฟอร์มดังกล่าวร่วมกับรายชื่อโรงเรียนที่จะคัดเลือกเข้าร่วมโครงการ ส่งให้ สพบ. ในฐานะผู้รับผิดชอบโครงการต่อไป

<u>ข้อเสนอเพื่อพิจารณา</u>

จึงเรียนมาเพื่อโปรดพิจารณา หากเห็นชอบขอโปรด

1. มอบหมาย สทบ.เขต ทุกเขตพิจารณายืนยันผลการตรวจสอบทบทวนโรงเรียนเป้าหมายที่จะดำเนินการตามแผนงานในปีงบประมาณ พ.ศ. 2559 ให้ สพบ. รวบรวมภายในวันอังคารที่ 8 ธันวาคม 2558 เพื่อ สพบ. จะได้รวบรวมสรุปส่ง สตง. ต่อไป

2. มอบหมาย สทบ.เขต ทุกเขตพิจารณาใช้เกณฑ์การคัดเลือกฯ ตามแบบฟอร์มของ สพบ. ในการคัดเลือกและพิจารณาโรงเรียนที่จะเข้าร่วมโครงการในปีงบประมาณ พ.ศ. 2560 และปีงบประมาณถัดไป พร้อมกรอกแบบฟอร์มดังกล่าวร่วมกับรายชื่อโรงเรียนที่จะคัดเลือกเข้าร่วมโครงการ ส่งให้ สพบ. ในฐานะผู้รับผิดชอบโครงการรวบรวมต่อไป

(นายพันธ์ศักดิ์ ธีรปัญญาภรณ์)
ผู้อำนวยการสำนักพัฒนาน้ำบาดาล

② สทบ. เขต 1-12.
ดำเนินการตามข้อ 1, 2 ต่อไป

(นายสุวัฒน์ เปี่ยมปัจจัย)
รองอธิบดีกรมทรัพยากรน้ำบาดาล
ปฏิบัติราชการแทนอธิบดีกรมทรัพยากรน้ำบาดาล
30 พ.ย. 2558

③ เรียน ...
☐ ทราบ ☑ พิจารณาดำเนินการ
☐ รวมเรื่อง ☐ เวียนให้เจ้าหน้าที่ทราบ
☑ ...

(นายพันธ์ศักดิ์ ธีรปัญญาภรณ์)
ผู้อำนวยการสำนักพัฒนาน้ำบาดาล

เรื่องเดิม

บันทึกข้อความ

ส่วนราชการ สำนักพัฒนาน้ำบาดาล ส่วนส่งเสริมและถ่ายทอดเทคโนโลยี โทร 0 2793 1042 โทรสาร 0 2793 1037

ที่ 05/ 1525 **วันที่** 12 พ.ย. 2558

เรื่อง การกำหนดหลักเกณฑ์และจัดลำดับความสำคัญการคัดเลือกโรงเรียนเป้าหมายโครงการพัฒนาแหล่งน้ำบาดาลเพื่อสนับสนุนน้ำดื่มสะอาดให้กับโรงเรียนทั่วประเทศ

เรียน อทบ.

<u>เรื่องเดิม</u>

ตามที่ อทบ. ได้สั่งการท้ายบันทึกสำนักงานการตรวจเงินแผ่นดิน ด่วนที่สุด ที่ ตผ 0013/6116 ลงวันที่ 14 ตุลาคม 2558 ให้ สพบ. แต่งตั้งคณะกรรมการกำหนดหลักเกณฑ์และจัดลำดับความสำคัญการคัดเลือกโรงเรียนเป้าหมาย เพื่อให้เป็นกรอบในการดำเนินโครงการพัฒนาแหล่งน้ำบาดาลเพื่อสนับสนุนน้ำดื่มสะอาดให้กับโรงเรียนทั่วประเทศ ปี 2559-2560 ให้เป็นไปตามผลการตรวจสอบของ สตง. และให้ สพบ. จัดส่งหลักเกณฑ์ดังกล่าว ให้ สทบ.เขต ที่เกี่ยวข้อง เพื่อพิจารณาใช้เป็นแนวทางในการตรวจสอบทบทวน โรงเรียนเป้าหมายที่จะเป็นพื้นที่ดำเนินโครงการพัฒนาแหล่งน้ำบาดาลเพื่อสนับสนุนน้ำดื่มสะอาดให้กับโรงเรียนทั่วประเทศ ปี 2559 ในขอบเขตความรับผิดชอบโดยประสานความร่วมมือกับสำนักงานเขตพื้นที่การศึกษาและผู้อำนวยการโรงเรียน โดยให้รายงานผลและยืนยันโรงเรียนเป้าหมายภายใน 15 วันนั้น

<u>ข้อเท็จจริง</u>

1. สพบ. ได้มีคำสั่ง 03/2558 ลงวันที่ 4 พฤศจิกายน 2558 แต่งตั้งคณะคณะกรรมการกำหนดหลักเกณฑ์และจัดลำดับความสำคัญการคัดเลือกโรงเรียนเป้าหมายประจำปีงบประมาณ พ.ศ. 2559 ตามข้อสั่งการของ อทบ. (เอกสารแนบ 1)

2. คณะกรรมการฯ ได้จัดประชุมเพื่อกำหนดหลักเกณฑ์และจัดลำดับความสำคัญการคัดเลือกโรงเรียนเป้าหมายประจำปีงบประมาณ พ.ศ. 2559 เมื่อวันที่ 9 พฤศจิกายน 2558 (เอกสารแนบ 2) และได้จัดทำหลักเกณฑ์สำหรับประกอบการคัดเลือกโรงเรียนเข้าร่วมโครงการเรียบร้อยแล้ว ตามแบบฟอร์ม สทบ. ....-รร.1 /สทบ. .....-รร.2 /สทบ. ...-รร.3-1-200 /สทบ. ...-รร.3-2-488 (เอกสารแนบ 3)

<u>ข้อเสนอเพื่อพิจารณา</u>

จึงเรียนมาเพื่อโปรดพิจารณา หากเห็นชอบขอโปรด

- มอบหมาย สทบ.เขต ทุกเขตพิจารณาใช้หลักเกณฑ์ดังกล่าว (เอกสารแนบ 3) เป็นกรอบแนวทางในการตรวจสอบทบทวน โรงเรียนเป้าหมายที่จะเป็นพื้นที่ดำเนินโครงการพัฒนาแหล่งน้ำบาดาลเพื่อสนับสนุนน้ำดื่มสะอาดให้กับโรงเรียนทั่วประเทศปี 2559 ในขอบเขตความรับผิดชอบโดยประสานความร่วมมือกับสำนักงานเขตพื้นที่การศึกษาและผู้อำนวยการโรงเรียน โดยให้รายงานผลและยืนยันโรงเรียนเป้าหมายพร้อมแบบฟอร์มให้ สพบ. รวบรวมภายในวันที่ 25 พฤศจิกายน 2558 เพื่อจะได้รวบรวมสรุปส่ง สตง. ต่อไป

(นายสมชัย ทองบางพึ่ง)
ผู้อำนวยการกลุ่มพัฒนาและจัดทำมาตรฐาน
รักษาราชการแทนผู้อำนวยการสำนักพัฒนาน้ำบาดาล

(นายสุวัฒน์ เปี่ยมปัจจัย)
รองอธิบดีกรมทรัพยากรน้ำบาดาล
ปฏิบัติราชการแทนอธิบดีกรมทรัพยากรน้ำบาดาล
17 พ.ย. 2558

(๕)

สำนักพัฒนาน้ำบาดาล เลขที่รับ 3302 วันที่ 22 ต.ค. 2558 เวลา 9.47 น.

หน้าห้อง ผอ.สบก. เลขที่รับ 16939 วันที่ 16 ต.ค. 2558 เวลา 14.05

หน้าห้อง อทบ. เลขที่รับ 7806 วันที่ 16 ต.ค. 2558 เวลา 16.57

17795 16 ต.ค. 2558 11.13 น.

ส่วนส่งเสริมและถ่ายทอดเทคโนโลยี(สสท.) เลขรับ 877 วันที่ 26/10/58 เวลา 14.37

ด่วนที่สุด

ที่ ตผ ๐๐๑๗/ ๖๑๗

สำนักงานการตรวจเงินแผ่นดิน
ถนนพระรามที่ ๖ กทม. ๑๐๔๐๐

๑๖ ตุลาคม ๒๕๕๘

เรื่อง การตรวจสอบการดำเนินงานโครงการพัฒนาแหล่งน้ำบาดาลเพื่อสนับสนุนน้ำดื่มสะอาดให้กับโรงเรียนทั่วประเทศ

เรียน อธิบดีกรมทรัพยากรน้ำบาดาล

อ้างถึง หนังสือสำนักงานการตรวจเงินแผ่นดิน ที่ ตผ ๐๐๑๒/๕๐๙๓ ลงวันที่ ๑๗ ตุลาคม ๒๕๕๗

สิ่งที่ส่งมาด้วย ๑. รายชื่อโรงเรียนใช้น้ำประปาของการประปาส่วนภูมิภาคก่อนเข้าร่วมโครงการ
๒. รายชื่อโรงเรียนที่ไม่ได้ใช้ประโยชน์ระบบประปาบาดาลหรือระบบปรับปรุงคุณภาพน้ำ
๓. รายชื่อโรงเรียนที่ใช้น้ำจากระบบประปาบาดาลของโครงการเป็นน้ำดื่มโดยไม่ผ่านระบบปรับปรุงคุณภาพน้ำของโครงการ

ตามหนังสือที่อ้างถึง สำนักงานการตรวจเงินแผ่นดินได้ตรวจสอบการดำเนินงานโครงการพัฒนาแหล่งน้ำบาดาลเพื่อสนับสนุนน้ำดื่มสะอาดให้กับโรงเรียนทั่วประเทศของกรมทรัพยากรน้ำบาดาล ซึ่งมีเป้าหมายในการดำเนินงานเพื่อแก้ไขปัญหาการขาดแคลนน้ำอุปโภคบริโภคให้กับโรงเรียน โดยการเจาะบ่อบาดาล ก่อสร้างระบบประปาและอาคารพร้อมการติดตั้งระบบปรับปรุงคุณภาพน้ำให้เป็นไปตามมาตรฐานองค์การอนามัยโลก โดยสุ่มตรวจสอบโรงเรียนที่เข้าร่วมโครงการในปีงบประมาณ พ.ศ. ๒๕๕๑ - ๒๕๕๗ ในพื้นที่ ๑๖ จังหวัด จำนวน ๒๐๐ แห่ง ระหว่างวันที่ ๑๕ มิถุนายน ๒๕๕๘ ถึงวันที่ ๒๑ สิงหาคม ๒๕๕๘ และใช้วิธีการตรวจสอบเอกสารที่เกี่ยวข้องกับการดำเนินโครงการ สัมภาษณ์ผู้อำนวยการสำนักทรัพยากรน้ำบาดาลเขตและเจ้าหน้าที่ที่เกี่ยวข้อง ผู้บริหารโรงเรียนและผู้ดูแลระบบประปาบาดาลและระบบปรับปรุงคุณภาพน้ำ และสังเกตการณ์การใช้ประโยชน์ระบบประปาบาดาลและระบบปรับปรุงคุณภาพน้ำ ปรากฏผลการตรวจสอบ ดังนี้

๑. โรงเรียนที่เข้าร่วมโครงการบางแห่งไม่สอดคล้องกับเป้าหมายการดำเนินโครงการ

จากการตรวจสอบโรงเรียนที่เข้าร่วมโครงการ จำนวน ๒๐๐ แห่ง พบว่า มีโรงเรียนที่ใช้น้ำประปาของการประปาส่วนภูมิภาคเพื่ออุปโภคบริโภคภายในโรงเรียนก่อนได้รับโครงการ จำนวน ๔๖ แห่ง และโรงเรียนดังกล่าวส่วนใหญ่มีการติดตั้งเครื่องกรองน้ำระบบ Softener กรองน้ำประปาเพื่อบริโภคภายในโรงเรียนอยู่ก่อนแล้ว โดยมีโรงเรียน จำนวน ๒ แห่ง ที่มีระบบปรับปรุงคุณภาพน้ำระบบ Reverse Osmosis ซึ่งเป็นระบบเดียวกันกับที่ใช้ในโครงการและปัจจุบันมีโรงเรียนจำนวน ๑ แห่งที่ยังใช้งานควบคู่ไปกับระบบปรับปรุงคุณภาพน้ำของโครงการ

นอกจากนี้ ยังพบว่าปัจจุบันโรงเรียนดังกล่าวส่วนใหญ่ยังมีการใช้น้ำประปาของการประปาส่วนภูมิภาคเป็นแหล่งน้ำเพื่ออุปโภคของโรงเรียนควบคู่ไปกับระบบประปาบาดาล โดยมีโรงเรียน จำนวน ๔ แห่ง ที่ยังคงใช้น้ำประปาของการประปาส่วนภูมิภาคเป็นแหล่งน้ำหลักของโรงเรียน และมีโรงเรียนเพียง ๕ แห่ง ที่พบว่าได้ยกเลิกการใช้บริการน้ำประปาจากการประปาส่วนภูมิภาคแล้ว

จากกรณีดังกล่าวเป็นผลให้โรงเรียนบางแห่งไม่มีการใช้ประโยชน์หรือมีการใช้ประโยชน์จากโครงการน้อยมากภายหลังจากได้รับมอบโครงการ โดยเฉพาะระบบปรับปรุงคุณภาพน้ำ เช่น โรงเรียนขอนแก่นวิทยายน ๒ จังหวัดขอนแก่น ได้รับมอบโครงการตั้งแต่วันที่ ๑๖ มีนาคม ๒๕๕๖ แต่มีปริมาณน้ำประปาบาดาล

- ๒ -

ที่สูบขึ้นหอถังตามมาตรวัดน้ำเพียง ๑๓๒ ลูกบาศก์เมตร ซึ่งผู้บริหารโรงเรียนให้ข้อมูลว่าใช้น้ำประปาบาดาลของโครงการสำหรับผลิตน้ำบริโภคเท่านั้น สำหรับน้ำอุปโภคจะใช้น้ำประปาของการประปาส่วนภูมิภาคเป็นหลัก โรงเรียนแม่ริมวิทยาคม จังหวัดเชียงใหม่ ได้รับมอบโครงการตั้งแต่วันที่ ๑๕ พฤศจิกายน ๒๕๕๕ แต่มีปริมาณน้ำที่เข้าระบบปรับปรุงคุณภาพน้ำตามมาตรวัดน้ำเพียง ๔ ลูกบาศก์เมตร ซึ่งผู้บริหารโรงเรียนให้ข้อมูลว่าไม่ได้ใช้ประโยชน์ระบบดังกล่าวตั้งแต่ได้รับมอบโครงการ (รายละเอียดตามสิ่งที่ส่งมาด้วย ๑)

ทั้งนี้ จากการสัมภาษณ์ผู้บริหารโรงเรียนและเจ้าหน้าที่ที่เกี่ยวข้อง พบว่า โรงเรียนส่วนใหญ่จำนวน ๒๖ แห่ง เข้าร่วมโครงการเนื่องจากต้องการลดค่าใช้จ่ายจากการใช้น้ำประปาของการประปาส่วนภูมิภาค แสดงให้เห็นว่า โรงเรียนที่เข้าร่วมโครงการดังกล่าวไม่ได้ประสบปัญหาขาดแคลนน้ำอย่างแท้จริง การเข้าร่วมโครงการเพียงเพื่อต้องการลดค่าใช้จ่ายค่าน้ำประปา โดยใช้แหล่งน้ำจากระบบประปาบาดาลไปทดแทนระบบประปาภูมิภาค

การที่กรมทรัพยากรน้ำบาดาลดำเนินโครงการให้กับโรงเรียนที่มีระบบประปาภูมิภาคดังกล่าว จึงไม่สอดคล้องกับเป้าหมายโครงการที่ต้องการแก้ไขปัญหาการขาดแคลนน้ำอุปโภคบริโภคให้กับโรงเรียนที่ประสบปัญหาขาดแคลนน้ำ ส่งผลให้โรงเรียนที่มีสภาพปัญหาขาดแคลนน้ำรุนแรงมากกว่าโรงเรียนดังกล่าวเสียโอกาสในการเข้าร่วมโครงการ และการใช้จ่ายงบประมาณในการดำเนินโครงการไม่คุ้มค่า โดยมีสาเหตุสำคัญจากกรมทรัพยากรน้ำบาดาลไม่มีกระบวนการสำรวจและคัดเลือกโรงเรียนเพื่อเข้าร่วมโครงการที่มีประสิทธิภาพ โดยสำนักทรัพยากรน้ำบาดาลเขตซึ่งเป็นหน่วยปฏิบัติงานในพื้นที่ไม่มีฐานข้อมูลรายชื่อโรงเรียนที่มีปัญหาขาดแคลนน้ำ ขาดการสำรวจสภาพแหล่งน้ำของโรงเรียนอย่างจริงจัง และขาดการประสานงานกับสำนักงานเขตพื้นที่การศึกษาซึ่งเป็นหน่วยงานต้นสังกัดของโรงเรียน รวมถึงการพิจารณาคัดเลือกโรงเรียนเพื่อเข้าร่วมโครงการไม่มีการจัดลำดับความรุนแรงของสภาพปัญหาการขาดแคลนน้ำ ซึ่งจากการสัมภาษณ์ผู้อำนวยการสำนักทรัพยากรน้ำบาดาลเขตถึงหลักเกณฑ์การคัดเลือกโรงเรียนเข้าร่วมโครงการ พบว่า แต่ละแห่งให้ความสำคัญกับหลักเกณฑ์การพิจารณาคัดเลือกโรงเรียนที่แตกต่างกัน เช่น บางแห่งใช้เกณฑ์จำนวนนักเรียน ขณะที่บางแห่งให้ความสำคัญกับความพร้อมในการบริหารจัดการของโรงเรียน

๒. โรงเรียนบางแห่งไม่ได้ใช้ประโยชน์จากระบบประปาบาดาลหรือระบบปรับปรุงคุณภาพน้ำ

จากการตรวจสอบพบว่า มีโรงเรียนไม่ได้ใช้ประโยชน์ระบบประปาบาดาลหรือระบบปรับปรุงคุณภาพน้ำ จำนวน ๒๘ แห่ง ซึ่งในจำนวนดังกล่าวมีโรงเรียนที่ไม่ใช้ประโยชน์เนื่องจากมีปัญหาเกี่ยวกับอุปกรณ์ วิธีการใช้งาน และความเชื่อมั่นต่อคุณภาพน้ำ จำนวน ๑๖ แห่ง แบ่งเป็นโรงเรียนที่ไม่ได้ใช้ประโยชน์ทั้งระบบประปาบาดาลและระบบปรับปรุงคุณภาพน้ำ จำนวน ๑๐ แห่ง และโรงเรียนที่ไม่ได้ใช้ประโยชน์เฉพาะระบบปรับปรุงคุณภาพน้ำ จำนวน ๖ แห่ง โดยมีสาเหตุสำคัญสรุปได้ดังนี้ (รายละเอียดตามสิ่งที่ส่งมาด้วย ๒)

๑) ระบบประปาบาดาลหรือระบบปรับปรุงคุณภาพน้ำชำรุดเสียหายจำนวน ๑๑ แห่ง ในจำนวนนี้มีโรงเรียน จำนวน ๓ แห่ง ไม่ได้ใช้ประโยชน์ระบบประปาบาดาลและระบบปรับปรุงคุณภาพน้ำตั้งแต่ได้รับมอบโครงการจนถึงปัจจุบัน จากการสัมภาษณ์ผู้ดูแลระบบและสังเกตการณ์ระบบ พบสภาพปัญหาที่ทำให้ระบบไม่สามารถใช้งานได้ ได้แก่ สูบน้ำบาดาลไม่ขึ้นเนื่องจากมีปัญหาทรายเข้าบ่อบาดาล เครื่องสูบน้ำไฟฟ้าชำรุด อุปกรณ์ Magnetic ในตู้ควบคุมระบบปรับปรุงคุณภาพน้ำชำรุด

๒) โรงเรียนไม่มั่นใจคุณภาพน้ำที่ผ่านระบบปรับปรุงคุณภาพน้ำของโครงการ จำนวน ๓ แห่ง เนื่องจากน้ำมีปัญหาสนิมเหล็ก หินปูน และกลิ่นกำมะถัน บางแห่งได้รับแจ้งจากหน่วยงานราชการอื่นเกี่ยวกับปัญหาคุณภาพน้ำ เช่น โรงเรียนอนุบาลห้างฉัตร จังหวัดลำปาง ซึ่งเข้าร่วมโครงการในปีงบประมาณ พ.ศ. ๒๕๕๓

- ๓ -

ต่อมากรมอนามัยได้ตรวจสอบคุณภาพน้ำอุปโภคบริโภคของโรงเรียนและแจ้งโรงเรียนว่ามีปัญหาปนเปื้อนสารหนู โรงเรียนจึงหยุดใช้งานระบบดังกล่าวจนถึงปัจจุบัน

๓) ผู้รับผิดชอบดูแลระบบขาดความรู้ความเข้าใจในวิธีการใช้งานระบบปรับปรุงคุณภาพน้ำ จำนวน ๒ แห่ง โดยพบว่าบางแห่งผู้ที่ได้รับการอบรมมีการโยกย้ายภายหลังได้รับการอบรมไม่นาน หรือผู้ที่ได้รับการอบรมยังไม่มีความรู้ความเข้าใจเพียงพอ และผู้ที่ได้รับมอบหมายให้รับผิดชอบดูแลระบบไม่เคยได้รับการอบรม จึงไม่กล้าเปิดใช้งานระบบ ทำให้โรงเรียนไม่ได้ใช้ประโยชน์ระบบปรับปรุงคุณภาพน้ำตั้งแต่ได้รับมอบโครงการจนถึงปัจจุบัน

๔) โรงเรียนถูกยุบรวม จำนวน ๑ แห่ง ได้แก่ โรงเรียนบ้านหนองอ้อน้อย อำเภอน้ำพอง จังหวัดขอนแก่น ซึ่งเข้าร่วมโครงการเมื่อปีงบประมาณ พ.ศ. ๒๕๕๓ มีนักเรียนและบุคลากร รวมจำนวน ๓๔ คน ต่อมาเมื่อปีงบประมาณ พ.ศ. ๒๕๕๖ โรงเรียนถูกยุบรวมกับโรงเรียนอื่น ทำให้ระบบประปาบาดาลและระบบปรับปรุงคุณภาพน้ำของโครงการถูกปล่อยทิ้งร้าง จากการสังเกตการณ์เมื่อวันที่ ๒๒ กรกฎาคม ๒๕๕๘ พบว่า กระจกบานเกล็ดหน้าต่างอาคารปรับปรุงคุณภาพน้ำถูกถอด สายไฟภายในอาคารสูญหาย ไม่สามารถทดสอบระบบได้ว่ายังสามารถใช้งานได้หรือไม่

อย่างไรก็ตาม โรงเรียนบางแห่งที่อุปกรณ์ชำรุดได้ทำหนังสือถึงสำนักทรัพยากรน้ำบาดาลเขตในพื้นที่แจ้งสภาพปัญหาและขอความอนุเคราะห์ให้เจ้าหน้าที่เข้ามาตรวจสอบและแก้ไขปัญหาที่เกิดขึ้น หรือประสานขอคำแนะนำปรึกษาจากเจ้าหน้าที่ของสำนักทรัพยากรน้ำบาดาลเขต แต่ยังไม่ได้รับการแก้ไข หรือโรงเรียนบางแห่งได้รับคำแนะนำแล้วแต่ไม่สามารถหาซื้ออุปกรณ์ในท้องตลาดได้ รวมถึงบางแห่งไม่มีงบประมาณในการซ่อมแซม ปัจจุบันโรงเรียนแก้ไขปัญหาน้ำดื่มของนักเรียนและบุคลากรโดยวิธีการซื้อน้ำดื่มบรรจุถังให้นักเรียนดื่มน้ำฝน หรือต่อท่อน้ำจากแหล่งน้ำใช้ของโรงเรียน เช่น ระบบประปาบาดาลของโครงการ ระบบประปาหมู่บ้าน ระบบประปาของการประปาส่วนภูมิภาค โดยผ่านเครื่องกรองน้ำระบบ Softener ที่มีอยู่เดิมของโรงเรียน

นอกจากนี้ จากการตรวจสอบยังพบว่า มีโรงเรียนใช้น้ำประปาบาดาลเป็นน้ำดื่มโดยไม่ผ่านระบบปรับปรุงคุณภาพน้ำของโครงการ จำนวน ๒๙ แห่ง โดยโรงเรียนส่วนใหญ่ต่อท่อน้ำจากระบบประปาบาดาลเข้าเครื่องกรองน้ำระบบ Softener ให้บริการน้ำดื่มแก่นักเรียนและบุคลากรตามจุดต่าง ๆ ในโรงเรียน เมื่อตรวจสอบเอกสารรายงานผลการทดสอบตัวอย่างน้ำก่อนผ่านระบบกรองของโรงเรียนดังกล่าวที่ทดสอบโดยกองวิเคราะห์น้ำบาดาล พบว่า โรงเรียนบางแห่งมีผลการทดสอบตัวอย่างน้ำที่ไม่เหมาะสมที่จะใช้บริโภคตามมาตรฐานน้ำบาดาลเพื่อการบริโภค เช่น โรงเรียนหันคาวิทยาคม จังหวัดชัยนาท มีผลการทดสอบระบุว่าน้ำตัวอย่างที่ทดสอบไม่เหมาะที่จะใช้บริโภค เนื่องจากมีปริมาณฟลูออไรด์สูง (รายละเอียดตามสิ่งที่ส่งมาด้วย ๓)

จากสภาพปัญหาดังกล่าวข้างต้น สำนักงานการตรวจเงินแผ่นดินเห็นว่ากรมทรัพยากรน้ำบาดาลควรมีการปรับปรุงแก้ไขแนวทางการดำเนินโครงการและติดตามผลโครงการที่ดำเนินการไปแล้วอย่างเร่งด่วน เพื่อให้การดำเนินโครงการสอดคล้องกับเป้าหมายที่ต้องการแก้ไขปัญหาให้กับโรงเรียนที่มีปัญหาขาดแคลนน้ำอย่างแท้จริง การใช้ประโยชน์ระบบประปาบาดาลหรือระบบปรับปรุงคุณภาพน้ำเป็นไปตามวัตถุประสงค์ และเกิดความคุ้มค่าในการใช้จ่ายเงินงบประมาณ

ผู้ว่าการตรวจเงินแผ่นดิน อาศัยอำนาจตามมาตรา ๔๔ แห่งพระราชบัญญัติประกอบรัฐธรรมนูญว่าด้วยการตรวจเงินแผ่นดิน พ.ศ. ๒๕๔๒ พิจารณาแล้วเห็นชอบกับผลการตรวจสอบของสำนักงานการตรวจเงินแผ่นดิน ให้อธิบดีกรมทรัพยากรน้ำบาดาลพิจารณาดำเนินการ ดังนี้

- ๔ -

๑. พิจารณาทบทวนรายชื่อโรงเรียนที่จะดำเนินการตามแผนงานในปีงบประมาณ พ.ศ. ๒๕๕๙ โดยให้สำนักทรัพยากรน้ำบาดาลเขตประสานงานกับสำนักงานเขตพื้นที่การศึกษาหรือหน่วยงานต้นสังกัดของโรงเรียน เพื่อร่วมกันกลั่นกรองรายชื่อโรงเรียน โดยพิจารณาจากข้อมูลสำคัญ ได้แก่ นโยบายการยุบโรงเรียน ข้อมูลแหล่งน้ำ และสภาพปัญหาการขาดแคลนน้ำของโรงเรียน โดยเฉพาะโรงเรียนที่อยู่ในพื้นที่ให้บริการน้ำประปาของการประปาส่วนภูมิภาค หากพบว่าโรงเรียนใดไม่ได้มีปัญหาขาดแคลนน้ำให้ดำเนินการปรับเปลี่ยนเพื่อให้สอดคล้องกับเป้าหมายของการดำเนินโครงการ ทั้งนี้ จากการตรวจสอบข้อมูลเบื้องต้นของโรงเรียนที่มีรายชื่อตามแผนการดำเนินโครงการ ประจำปีงบประมาณ พ.ศ. ๒๕๕๙ ของกรมทรัพยากรน้ำบาดาล พบว่า มีโรงเรียนจำนวนหลายแห่งอยู่ในเขตพื้นที่ให้บริการน้ำประปาของการประปาส่วนภูมิภาคและมีความเป็นไปได้ที่อาจจะไม่ได้ประสบปัญหาขาดแคลนน้ำเพื่ออุปโภคบริโภค หากกรมทรัพยากรน้ำบาดาลดำเนินโครงการให้กับโรงเรียนดังกล่าวมีความเสี่ยงสูงที่จะเกิดปัญหาตามที่กล่าวมาข้างต้น

๒. กำหนดหลักเกณฑ์การคัดเลือกโรงเรียนที่จะเข้าร่วมโครงการในปีงบประมาณถัดไปให้ชัดเจนและสอดคล้องกับเป้าหมายการดำเนินโครงการ เพื่อให้สำนักทรัพยากรน้ำบาดาลเขตถือปฏิบัติเป็นแนวทางเดียวกัน และให้สำนักทรัพยากรน้ำบาดาลเขตร่วมกับสำนักงานเขตพื้นที่การศึกษาหรือหน่วยงานต้นสังกัดพิจารณาสภาพปัญหาขาดแคลนน้ำของโรงเรียนที่จะดำเนินการและเรียงลำดับตามสภาพความรุนแรงของปัญหา รวมถึงนโยบายการยุบรวมโรงเรียนของสำนักงานคณะกรรมการการศึกษาขั้นพื้นฐาน

๓. สั่งการให้สำนักทรัพยากรน้ำบาดาลเขตที่เกี่ยวข้องดำเนินการสำรวจโรงเรียนที่ไม่ได้ใช้ประโยชน์ระบบประปาบาดาลหรือระบบปรับปรุงคุณภาพน้ำ จำนวน ๑๖ แห่ง และร่วมกับโรงเรียนดังกล่าวในการแก้ไขปัญหาที่เกิดขึ้น รวมทั้งพิจารณาแนวทางการใช้ประโยชน์ระบบประปาบาดาลและระบบปรับปรุงคุณภาพน้ำของโรงเรียนที่ถูกยุบรวม ตลอดจนสร้างความรู้ความเข้าใจเกี่ยวกับคุณภาพน้ำ การใช้งานและการบำรุงรักษาระบบประปาบาดาลและระบบปรับปรุงคุณภาพน้ำให้กับผู้บริหารและบุคลากรของโรงเรียน เพื่อให้เกิดการใช้ประโยชน์ตามวัตถุประสงค์ของโครงการ

จึงเรียนมาเพื่อโปรดพิจารณาดำเนินการและแจ้งผลการดำเนินการดังกล่าวให้สำนักงานการตรวจเงินแผ่นดินทราบภายใน ๖๐ วัน ตามนัยมาตรา ๔๔ แห่งพระราชบัญญัติประกอบรัฐธรรมนูญว่าด้วยการตรวจเงินแผ่นดิน พ.ศ. ๒๕๔๒

ขอแสดงความนับถือ

(นายพิศิษฐ์ ลีลาวชิโรภาส)
ผู้ว่าการตรวจเงินแผ่นดิน

② เรียน อทบ.
เพื่อโปรดพิจารณา

[illegible]
ผู้อำนวยการ[illegible]
รักษาราชการแทนผู้อำนวยการสำนักบริหารกลาง
16 ต.ค. 2558

③ ขอเชิญ รอง อทบ. ทุกท่าน / ผอ. ทุกท่าน /
ผอ.สพน. / ผอ.กผม. / ตสน. / ประชุมหารือ
เพื่อพิจารณาแนวทางดำเนินการเรื่องนี้
ห้อง ... 21/ต.ค./58 เวลา 14 น.

19/10/58
(นางสาวสุทธิลักษณ์ ระวิวรรณ)
อธิบดีกรมทรัพยากรน้ำบาดาล

สำนักตรวจสอบการดำเนินงานที่ ๑
โทร. ๐ ๒๒๖๖ ๑๕๐๐ ต่อ ๗๑๐๒
โทรสาร ๐ ๒๒๗๙ ๙๐๕๙
ไปรษณีย์อิเล็กทรอนิกส์ : pao1@oag.go.th

18. กรอบสถานที่รายจังหวัด

แผนปฏิบัติงานโครงการพัฒนาแหล่งน้ำบาดาลเพื่อสนับสนุนน้ำดื่มสะอาดให้กับโรงเรียนทั่วประเทศ

ปีงบประมาณ พ.ศ. 2560 รูปแบบ 2 จำนวน 488 แห่ง

หน่วยงานรับผิดชอบ	ลำดับที่	จังหวัด	จำนวน
สทบ.เขต 1	1	เชียงราย	8
จ.ลำปาง	2	เชียงใหม่	9
	3	น่าน	5
	4	พะเยา	5
	5	แพร่	5
	6	แม่ฮ่องสอน	3
	7	ลำปาง	7
	8	ลำพูน	4
	รวม		**46**
สทบ.เขต 2	9	กาญจนบุรี	16
จ.สุพรรณบุรี	10	ชัยนาท	4
	11	นครสวรรค์	6
	12	สุพรรณบุรี	14
	13	อ่างทอง	1
	14	อุทัยธานี	5
	15	สิงห์บุรี	3
	16	พระนครศรีอยุธยา	0
	17	ปทุมธานี	0
	18	นนทบุรี	0
	รวม		**49**
สทบ.เขต 3	19	สระบุรี	7
จ.สระบุรี	20	ลพบุรี	15
	21	นครนายก	1
	22	ปราจีนบุรี	5
	23	เพชรบูรณ์	16
	รวม		**44**
สทบ.เขต 4	24	กาฬสินธุ์	9
จ.ขอนแก่น	25	ขอนแก่น	13
	26	มหาสารคาม	11
	27	หนองบัวลำภู	11
	28	เลย	9
	รวม		**53**
สทบ.เขต 5	29	นครราชสีมา	9
จ.นครราชสีมา	30	ชัยภูมิ	9
	31	สุรินทร์	9
	32	บุรีรัมย์	10
	รวม		**37**

หน่วยงานรับผิดชอบ	ลำดับที่	จังหวัด	จำนวน
สทบ.เขต 6	33	นครศรีธรรมราช	10
จ.ตรัง	34	สุราษฎร์ธานี	10
	35	ชุมพร	8
	36	พังงา	0
	37	กระบี่	8
	38	ระนอง	0
	39	ภูเก็ต	2
	40	ตรัง	9
	รวม		**47**
สทบ.เขต 7	41	กำแพงเพชร	8
จ.กำแพงเพชร	42	สุโขทัย	7
	43	อุตรดิตถ์	6
	44	พิษณุโลก	8
	45	พิจิตร	7
	46	ตาก	9
	รวม		**45**
สทบ.เขต 8	47	นครปฐม	7
จ.ราชบุรี	48	ประจวบคีรีขันธ์	4
	49	เพชรบุรี	0
	50	ราชบุรี	4
	51	สมุทรสงคราม	0
	52	สมุทรสาคร	3
	53	สมุทรปราการ	0
	รวม		**18**
สทบ.เขต 9	54	จันทบุรี	8
จ.ระยอง	55	ฉะเชิงเทรา	8
	56	ชลบุรี	7
	57	ตราด	2
	58	ระยอง	7
	59	สระแก้ว	10
	รวม		**42**
สทบ.เขต 10	60	นครพนม	7
จ.อุดรธานี	61	มุกดาหาร	3
	62	สกลนคร	15
	63	หนองคาย	4
	64	อุดรธานี	7
	65	บึงกาฬ	7
	รวม		**43**

หน่วยงานรับผิดชอบ	ลำดับที่	จังหวัด	จำนวน
สทบ.เขต 11	66	อุบลราชธานี	8
จ.อุบลราชธานี	67	ยโสธร	7
	68	ร้อยเอ็ด	7
	69	ศรีสะเกษ	8
	70	อำนาจเจริญ	6
	รวม		**36**
สทบ.เขต 12	71	นราธิวาส	0
จ.สงขลา	72	ยะลา	0
	73	ปัตตานี	0
	74	พัทลุง	9
	75	สงขลา	17
	76	สตูล	2
	รวม		**28**
	รวมทั้งหมด		**488**

19. รายละเอียดสถานที่รายแห่ง จำนวน 200 แห่ง

สถานที่ดำเนินโครงการโครงการพัฒนาแหล่งน้ำบาดาลเพื่อสนับสนุนน้ำดื่มสะอาดให้กับโรงเรียนทั่วประเทศ รูปแบบที่ 2

ประจำปีงบประมาณ พ.ศ. 2560

ลำดับที่	รายชื่อ	หมู่ที่	ตำบล	อำเภอ	จังหวัด	สทบ_เขต	UTM_E	UTM_N
1	โรงเรียนบ้านห้วยโก๋น	1	ห้วยโก๋น	เฉลิมพระเกียรติ	น่าน	1	718082	2165701
2	โรงเรียนทาเหนือวิทยา	3	ทาเหนือ	แม่ออน	เชียงใหม่	1	532015	2071475
3	โรงเรียนบ้านสันกลาง	5	ป่าไหน่	พร้าว	เชียงใหม่	1	526836	2204318
4	โรงเรียนบ้านหนองยาว	17	แม่สูน	ฝาง	เชียงใหม่	1	517388	2191334
5	โรงเรียนบ้านป่าเสร้า	12	สันปูเลย	ดอยสะเก็ด	เชียงใหม่	1	508326	2079558
6	โรงเรียนวัดร้องอ้อ	3	สันผีเสื้อ	เมือง	เชียงใหม่	1	499197	2083245
7	โรงเรียนวัดห้วยทราย	4	แม่ทา	แม่ออน	เชียงใหม่	1	528660	2056710
8	โรงเรียนบ้านแม่ดอกแดง	1	เชิงดอย	ดอยสะเก็ด	เชียงใหม่	1	517006	2087715
9	โรงเรียนบ้านป่าไม้แดง	2	ป่าป้อง	ดอยสะเก็ด	เชียงใหม่	1	516496	2082821
10	โรงเรียนวัดกองทราย	6	หนองผึ้ง	สารภี	เชียงใหม่	1	502153	2070996
11	โรงเรียนตำรวจตระเวณชายแดนชนัตถ์	3	ปอ	เวียงแก่น	เชียงราย	1	655538	2212644
12	โรงเรียนโรงช้างวิทยา	5	โรงช้าง	ป่าแดด	เชียงราย	1	600397	2156339
13	โรงเรียนบ้านโป่งเทวี สพฐ	5	บ้านโป่ง	เวียงป่าเป้า	เชียงราย	1	552608	2126214
14	โรงเรียนบ้านธารทอง	11	แม่เงิน	เชียงแสน	เชียงราย	1	631512	2243730
15	โรงเรียนบ้านทุ่งม่าน	3	เวียงกาหลง	เวียงป่าเป้า	เชียงราย	1	556960	2126408
16	โรงเรียนเวียงห้าว	7	เวียงห้าว	พาน	เชียงราย	1	589633	2158564
17	โรงเรียนบ้านโป่งแดง	12	ทรายขาว	พาน	เชียงราย	1	577509	2172994
18	โรงเรียนบ้านฝั่งตื้น	8	ม่วงคำ	พาน	เชียงราย	1	575987	2154580
19	โรงเรียนบรรณโศภิษฐ์	8	ชนแดน	สองแคว	น่าน	1	676500	2149500
20	โรงเรียนบ้านน้ำเกี๋ยน	2	น้ำเกี๋ยน	ภูเพียง	น่าน	1	693850	2072183
21	โรงเรียนบ้านวังยาว	4	ป่าคาหลวง	บ้านหลวง	น่าน	1	653800	2083700
22	โรงเรียนชุมชนบ้านเฟือยลุง	9	และ	ทุ่งช้าง	น่าน	1	697501	2148606
23	โรงเรียนบ้านค่า	9	ป่าซาง	ดอกคำใต้	พะเยา	1	608019	2136171
24	โรงเรียนบ้านดอนลาว	8	เจดีย์คำ	เชียงคำ	พะเยา	1	641395	2159174
25	โรงเรียนปัวพิทยา	4	เจดีย์คำ	เชียงคำ	พะเยา	1	693538	2159515
26	โรงเรียนอนุบาลภูซาง(บ้านดอนตัน)	4	สบบง	ภูซาง	พะเยา	1	636218	2163921
27	โรงเรียนชุมชนบ้านป่าแฝกสามัคคี	3	ป่าแฝก	แม่ใจ	พะเยา	1	580568	2146858
28	โรงเรียนบ้านแม่รัง(จัดสรรราษฎร์สงเคราะห์)	7	บ่อเหล็กลอง	ลอง	แพร่	1	574500	1990400
29	โรงเรียนบ้านสวนเขื่อน(ราษฎร์บูรณวิทยา)	1	สวนเขื่อน	เมือง	แพร่	1	628206	2004833
30	โรงเรียนท่าข้ามวิทยาคม	5	ท่าข้าม	เมือง	แพร่	1	619971	2016541
31	โรงเรียนบ้านสุพรรณ(คุรุราษฎร์วิทยา)	12	ป่าแมต	เมือง	แพร่	1	618774	2006572
32	โรงเรียนบ้านสลก	4	แม่เกิ๋ง	วังชิ้น	แพร่	1	561500	1981800
33	โรงเรียนบ้านแม่เหมืองหลวง	3	โป่งสา	ปาย	แม่ฮ่องสอน	1	552000	2115600
34	โรงเรียนบ้านแม่กะไน	5	แม่เหาะ	แม่สะเรียง	แม่ฮ่องสอน	1	399816	2002781
35	โรงเรียนบ้านอบพาย	4	ป่าแป๋	แม่สะเรียง	แม่ฮ่องสอน	1	412403	2023216
36	โรงเรียนบ้านหัวเมือง	5	หัวเมือง	เมืองปาน	ลำปาง	1	554542	2101624
37	โรงเรียนบ้านปางคะ	9	บ้านขอ	เมืองปาน	ลำปาง	1	551666	2066192
38	โรงเรียนวัดพระเจ้านั่งแท่น	3	กล้วยแพะ	เมือง	ลำปาง	1	553232	2012395
39	โรงเรียนบ้านฮ่องลี่	5	แจ้ห่ม	แจ้ห่ม	ลำปาง	1	560674	2066994
40	โรงเรียนชุมชนบ้านสา	4	บ้านสา	แจ้ห่ม	ลำปาง	1	556740	2061345
41	โรงเรียนบ้านสันมะเกลือ	5	วิเชตนคร	แจ้ห่ม	ลำปาง	1	560370	2073196
42	โรงเรียนนายางวิทยา	5	นายาง	สบปราบ	ลำปาง	1	532584	1980834
43	โรงเรียนบ้านม่วงโตน	1	เหล่ายาว	บ้านโฮ่ง	ลำพูน	1	479014	2028638
44	โรงเรียนบ้านโป่งแดง	5	ทุ่งหัวช้าง	ทุ่งหัวช้าง	ลำพูน	1	505961	1986750
45	โรงเรียนบ้านทุ่งข้าวหาง	1	ตะเคียนปม	ทุ่งหัวช้าง	ลำพูน	1	501320	2005272

ลำดับที่	รายชื่อ	หมู่ที่	ตำบล	อำเภอ	จังหวัด	สทบ_เขต	UTM_E	UTM_N
46	โรงเรียนบ้านโฮ่งศีลาภรณ์	2	บ้านโฮ่ง	บ้านโฮ่ง	ลำพูน	1	480747	2026866
47	โรงเรียนตำรวจตระเวนชายแดนสหธนาคารกรุงเทพ	5	หนองลู	สังขละบุรี	กาญจนบุรี	2	427531	1679082
48	โรงเรียนตำรวจตระเวนชายแดนบ้านเรดาร์	4	ปรังเผล	สังขละบุรี	กาญจนบุรี	2	454496	1662472
49	โรงเรียนตำรวจตระเวนชายแดนบ้านแม่น้ำน้อย	5	ไทรโยค	ไทรโยค	กาญจนบุรี	2	483294	1594295
50	โรงเรียนตำรวจตระเวนชายแดนเฮงเค็ลไทย	4	บ้องตี้	ไทรโยค	กาญจนบุรี	2	496804	1566475
51	โรงเรียนตำรวจตระเวนชายแดนมิตรมวลชน ๒	1	เขาโจด	ศรีสวัสดิ์	กาญจนบุรี	2	517163	1638079
52	โรงเรียนตำรวจตระเวนชายแดนวัดสุธาสินี	4	บ้องตี้	ไทรโยค	กาญจนบุรี	2	499368	1565874
53	โรงเรียนประชาพัฒนา	12	หนองปลิง	เลาขวัญ	กาญจนบุรี	2	583358	1624899
54	โรงเรียนบ้านบ่อหว้า	9	ดอนตาเพชร	พนมทวน	กาญจนบุรี	2	572157	1567465
55	โรงเรียนบ้านทุ่งยาว	10	จรเข้เผือก□	ด่านมะขามเตี้ย	กาญจนบุรี	2	532335	1533926
56	โรงเรียนบ้านหลังเขา	6	หนองกร่าง	บ่อพลอย	กาญจนบุรี	2	558259	1607670
57	โรงเรียนบ้านหนองปล้อง	4	ด่านมะขามเตี้ย	ด่านมะขามเตี้ย	กาญจนบุรี	2	544051	1531594
58	โรงเรียนบ้านบะลังกา	8	หนองปลิง	เลาขวัญ	กาญจนบุรี	2	575811	1626582
59	โรงเรียนบ้านหนองไผ่ล้อม	6	หนองฝ้าย	เลาขวัญ	กาญจนบุรี	2	575239	1622551
60	โรงเรียนบ้านพุพรหม	10	หนองกุ่ม	บ่อพลอย	กาญจนบุรี	2	542817	1577075
61	โรงเรียนบ้านอ่างหิน	8	วังไผ่	ห้วยกระเจา	กาญจนบุรี	2	571732	1587764
62	โรงเรียนบ้านไทรทอง	5	จรเข้เผือก□	ด่านมะขามเตี้ย	กาญจนบุรี	2	538361	1540627
63	โรงเรียนบ้านโพธิ์ทองชัยประสิทธิ์(จำรองราษฎร์อุปภัมภ์)	4	สะพานหิน□	หนองมะโมง	ชัยนาท	2	591906	1681501
64	โรงเรียนวัดวงเดือน	3	สามง่ามท่าโบสถ์	หันคา	ชัยนาท	2	608877	1665407
65	โรงเรียนวัดแหลมหว้า	9	เสือโฮก	เมือง	ชัยนาท	2	627031	1684133
66	โรงเรียนวัดศรีมงคล(สถิตมงคลราษฎร์อุปถัมภ์)	6	หาดอาษา	สรรพยา	ชัยนาท	2	632917	1677255
67	โรงเรียนศิริราษฎร์สามัคคี	1	บึงเสนาท	เมือง	นครสวรรค์	2	622046	1741383
68	โรงเรียนเขากะลาวิทยาคม	2	เขากะลา	พยุหะคีรี	นครสวรรค์	2	647646	1723457
69	โรงเรียนบ้านไทรทองสามัคคี	13	บ้านไร่	ลาดยาว	นครสวรรค์	2	577841	1756880
70	โรงเรียนวิฑูรย์ประชารักษ์	1	เขาชายธง	ตากฟ้า	นครสวรรค์	2	652995	1687436
71	โรงเรียนบึงบอระเพ็ดวิทยา	9	พระนอน	เมือง	นครสวรรค์	2	636929	1728559
72	โรงเรียนวัดหนองหญ้ารังกา	6	พรหมนิมิต	ตาคลี	นครสวรรค์	2	652742	1675547
73	โรงเรียนวัดสิงห์	13	โพสังโฆ	ค่ายบางระจัน	สิงห์บุรี	2	647205	1642568
74	โรงเรียนวัดกระดังงา	6	บางกระบือ	เมือง	สิงห์บุรี	2	646742	1652081
75	โรงเรียนวัดเก้าชั่ง	1	บ้านหม้อ	พรหมบุรี	สิงห์บุรี	2	655864	1632862
76	โรงเรียนบ้านสระหลวง	10	ทะเลบก	ดอนเจดีย์	สุพรรณบุรี	2	595539	1623634
77	โรงเรียนบ้านหนองขาม	5	หนองขาม	หนองหญ้าไซ	สุพรรณบุรี	2	580110	1634736
78	โรงเรียนบ้านหนองกระดี่	2	นิคมกระเสียว	ด่านช้าง	สุพรรณบุรี	2	562433	1639493
79	โรงเรียนวัดนางพิมพ์	8	วังลึก	สามชุก	สุพรรณบุรี	2	620952	1631412
80	โรงเรียนบ้านบ่อสำราญ	4	ทะเลบก	ดอนเจดีย์	สุพรรณบุรี	2	595212	1623538
81	โรงเรียนวัดหัวโพธิ์	3	หัวโพธิ์	สองพี่น้อง	สุพรรณบุรี	2	609587	1577617
82	โรงเรียนบ้านหนองห้าง	8	หนองขาม	หนองหญ้าไซ	สุพรรณบุรี	2	574132	1633534
83	โรงเรียนบ้านทัพตาแทน	4	ทัพหลวง	หนองหญ้าไซ	สุพรรณบุรี	2	588947	1628428
84	โรงเรียนบ้านพุบ่องปาขี	5	ห้วยขมิ้น	ด่านช้าง	สุพรรณบุรี	2	555832	1654248
85	โรงเรียนทุ่งคลีโคกช้างวิทยา	7	โคกช้าง	เดิมบางนางบวช	สุพรรณบุรี	2	628680	1647834
86	โรงเรียนวัดวังพลับใต้	7	มดแดง	ศรีประจันต์	สุพรรณบุรี	2	619418	1611974
87	โรงเรียนวัดดอนสำโรง	4	หนองหญ้าไซ	หนองหญ้าไซ	สุพรรณบุรี	2	594687	1635474
88	โรงเรียนวัดลาดประทุมทอง	5	บ้านช้าง	สองพี่น้อง	สุพรรณบุรี	2	628016	1576006
89	โรงเรียนบ้านเขากำแพง	9	ดอนคา	อู่ทอง	สุพรรณบุรี	2	598207	1598634
90	โรงเรียนวัดวังน้ำเย็น	1	วังน้ำเย็น	แสวงหา	อ่างทอง	2	636339	1629102
91	โรงเรียนหนองจอกประชานุสรณ์	14	หนองจอก□	บ้านไร่	อุทัยธานี	2	576773	1667762
92	โรงเรียนบ้านวังเตย	17	ตลุกดู่	ทัพทัน	อุทัยธานี	2	575318	1707698
93	โรงเรียนบ้านหนองไม้แก่น	3	หนองจอก□	บ้านไร่	อุทัยธานี	2	573829	1660378
94	โรงเรียนวัดตานาด	4	เนินแจง	เมือง	อุทัยธานี	2	608569	1710847
95	โรงเรียนบ้านคลองชะนี	3	ป่าอ้อ	ลานสัก	อุทัยธานี	2	556682	1704816

ลำดับที่	รายชื่อ	หมู่ที่	ตำบล	อำเภอ	จังหวัด	สทบ_เขต	UTM_E	UTM_N
96	โรงเรียนวัดห้วยคงคาวราวาส	11	ห้วยแห้ง	แก่งคอย	สระบุรี	3	716463	1602867
97	โรงเรียนวัดสวนมะเดื่อสามัคคี	11	วังม่วง	วังม่วง	สระบุรี	3	738677	1650413
98	โรงเรียนบ้านพุซาง	5	ธารเกษม	พระพุทธบาท	สระบุรี	3	695753	1633393
99	โรงเรียนวัดท่ามะปราง	1	ท่ามะปราง	แก่งคอย	สระบุรี	3	722271	1600572
100	โรงเรียนวัดสองคอนกลาง	7	สองคอน	แก่งคอย	สระบุรี	3	714634	1614952
101	โรงเรียนวัดบ้านดอน	6	บ้านลำ	วิหารแดง	สระบุรี	3	711550	1587601
102	โรงเรียนบ้านลำพญากลาง	2	ลำพญากลาง	มวกเหล็ก	สระบุรี	3	763250	1647806
103	โรงเรียนบ้านห้วยสาราม	2	วังทอง	โคกเจริญ	ลพบุรี	3	699805	1706277
104	โรงเรียนบ้านถลุงเหล็ก	3	ถลุงเหล็ก	โคกสำโรง	ลพบุรี	3	680392	1666775
105	โรงเรียนบ้านนกเขาเปล้า	9	เพนียด	โคกสำโรง	ลพบุรี	3	694177	1667590
106	โรงเรียนบ้านโป่งยอ	7	วังเพลิง	โคกสำโรง	ลพบุรี	3	705009	1672043
107	โรงเรียนบ้านสันตะลุง	1	ท่ามะนาว	ชัยบาดาล	ลพบุรี	3	732411	1681545
108	โรงเรียนบ้านเหวตาบัว	4	เขาน้อย	ลำสนธิ	ลพบุรี	3	754593	1672016
109	โรงเรียนสิงหฤกษ์ประสิทธิ์	3	บางลี่	ท่าวุ้ง	ลพบุรี	3	663825	1642184
110	โรงเรียนบ้านบ่อคู่	5	ท่าหลวง	ท่าหลวง	ลพบุรี	3	726372	1666936
111	โรงเรียนซอย 26 สาย 4 ซ้าย	4	มะนาวหวาน	พัฒนานิคม	ลพบุรี	3	719024	1647971
112	โรงเรียนวัดสี่ซับศรีเจริญธรรม	6	ห้วยขุนราม	พัฒนานิคม	ลพบุรี	3	742284	1652504
113	โรงเรียนยางรากวิทยา	12	ยางราก	โคกเจริญ	ลพบุรี	3	705827	1700021
114	โรงเรียนวัดโบสถ์	4	โก่งธนู	เมืองลพบุรี	ลพบุรี	3	672479	1622518
115	โรงเรียนโคกลำพานวิทยา	3	โคกลำพาน	เมืองลพบุรี	ลพบุรี	3	678039	1635744
116	โรงเรียนวัดซับเสือแมบ	10	นิคมสร้างตนเอง	เมืองลพบุรี	ลพบุรี	3	687754	1643739
117	โรงเรียนบ้านแหลมชนแดน	2	โคกเจริญ	โคกเจริญ	ลพบุรี	3	704717	1707171
118	โรงเรียนวังปลาจีด	15	พรหมณี	เมืองนครนายก	นครนายก	3	731642	1578424
119	โรงเรียนบ้านท่าอุดม	9	นาแขม	กบินทร์บุรี	ปราจีนบุรี	3	792983	1557366
120	โรงเรียนบ้านโคกกระเจียว	1	หนองโพรง	ศรีมหาโพธิ	ปราจีนบุรี	3	769589	1542516
121	โรงเรียนบ้านหนองสังข์(ไลอุทิศ)	3	บ้านนา	กบินทร์บุรี	ปราจีนบุรี	3	810930	1547684
122	โรงเรียนวัดศรีมงคล	9	ดงบัง	ประจันตคาม	ปราจีนบุรี	3	782733	1557738
123	โรงเรียนบ้านโนนหัวบึง	2	ย่านรี	กบินทร์บุรี	ปราจีนบุรี	3	803285	1541889
124	โรงเรียนบ้านคลองปลาหมอ	5	ศาลาลาย	ชนแดน	เพชรบูรณ์	3	693686	1780834
125	โรงเรียนบ้านหลักด่าน	3	หลักด่าน	น้ำหนาว	เพชรบูรณ์	3	764637	1878036
126	โรงเรียนบ้านทรัพย์สว่าง	3	น้ำหนาว	น้ำหนาว	เพชรบูรณ์	3	782251	1858236
127	โรงเรียนบ้านหนองชุมแสง	1	หนองแจง	บึงสามพัน	เพชรบูรณ์	3	716072	1756886
128	โรงเรียนบ้านป่าแดง	7	ป่าเลา	เมืองเพชรบูรณ์	เพชรบูรณ์	3	724256	1819505
129	โรงเรียนบ้านนายม	2	นายม	เมืองเพชรบูรณ์	เพชรบูรณ์	3	724062	1798695
130	โรงเรียนบ้านซับน้อย	1	ซับน้อย	วิเชียรบุรี	เพชรบูรณ์	3	701224	1732661
131	โรงเรียนบ้านซับสมบูรณ์	1	ซับสมบูรณ์	วิเชียรบุรี	เพชรบูรณ์	3	716381	1728071
132	โรงเรียนบ้านโคกปรือ	3	บึงกระจับ	วิเชียรบุรี	เพชรบูรณ์	3	724905	1739906
133	โรงเรียนบ้านหนองบัวขาว	3	บ่อรัง	วิเชียรบุรี	เพชรบูรณ์	3	734138	1727227
134	โรงเรียนบ้านวังน้อย	2	วังใหญ่	วิเชียรบุรี	เพชรบูรณ์	3	711171	1725716
135	โรงเรียนบ้านหินฮาว	3	หินฮาว	หล่มเก่า	เพชรบูรณ์	3	736603	1877939
136	โรงเรียนบ้านกกโอ	4	น้ำชุน	หล่มสัก	เพชรบูรณ์	3	734422	1852863
137	โรงเรียนบ้านน้ำพุ	17	บ้านกลาง	หล่มสัก	เพชรบูรณ์	3	745591	1841378
138	โรงเรียนบ้านนาสนุ่น	3	นาสนุ่น	ศรีเทพ	เพชรบูรณ์	3	734462	1717724
139	โรงเรียนบ้านวังศาล	11	วังศาล	วังโป่ง	เพชรบูรณ์	3	690394	1800716
140	โรงเรียนบ้านซำม่วง	5	ผาสามยอด	เอราวัณ	เลย	4	183022	1909001
141	โรงเรียนบ้านหนองโน	13	โคกเครือ	หนองกุงศรี	กาฬสินธุ์	4	321601	1846468
142	โรงเรียนสร้างแก้วรัฐราษฎร์บำรุง	2	กุงเก่า	ท่าคันโท	กาฬสินธุ์	4	307755	1870653
143	โรงเรียนนาบงวิทยา	3	หนองสรวง	หนองกุงศรี	กาฬสินธุ์	4	331744	1855767
144	โรงเรียนคำบอนวิทยาสรรพ์	3	ยางอู้ม	ท่าคันโท	กาฬสินธุ์	4	322770	1868856
145	โรงเรียนบ้านห้วยฝา	13	นิคมห้วยผึ้ง	ห้วยผึ้ง	กาฬสินธุ์	4	381314	1843830

ลำดับที่	รายชื่อ	หมู่ที่	ตำบล	อำเภอ	จังหวัด	สทบ_เขต	UTM_E	UTM_N
146	โรงเรียนบ้านหนองเสือ	1	เว่อ	ยางตลาด	กาฬสินธุ์	4	327780	1803695
147	โรงเรียนโนนสมบูรณ์วิทยา	7	เสาเล้า	หนองกุงศรี	กาฬสินธุ์	4	313534	1840085
148	โรงเรียนหนองอีบุตรไพรเวทย์	3	หนองอีบุตร	ห้วยผึ้ง	กาฬสินธุ์	4	379795	1836700
149	โรงเรียนประชารัฐพัฒนศึกษา	5	หมูม่น	สมเด็จ	กาฬสินธุ์	4	357512	1852485
150	โรงเรียนสีชมพูศึกษา	10	วังเพิ่ม	สีชมพู	ขอนแก่น	4	200184	1859248
151	โรงเรียนกุดดุกวิทยา	4	ดินดำ	ภูเวียง	ขอนแก่น	4	226196	1854818
152	โรงเรียนบ้านกุดน้ำใส	4	นาชุมแสง	ภูเวียง	ขอนแก่น	4	214811	1838893
153	โรงเรียนโคกสูงกุดน้ำใส	9	น้ำพอง	น้ำพอง	ขอนแก่น	4	268084	1857619
154	โรงเรียนห้วยซันวิทยา	3	นาหว้า	ภูเวียง	ขอนแก่น	4	233574	1846113
155	โรงเรียนบ้านเมืองเก่า	1	เมืองเก่าพัฒนา	เวียงเก่า	ขอนแก่น	4	242890	1817000
156	โรงเรียนบ้านทุ่งชมพู	1	ทุ่งชมพู	ภูเวียง	ขอนแก่น	4	233972	1852791
157	โรงเรียนบ้านคำใหญ่	4	นาหว้า	ภูเวียง	ขอนแก่น	4	232602	1847228
158	โรงเรียนบ้านห้วยหว้าวิทยาคม	6	โนนฆ้อง	บ้านฝาง	ขอนแก่น	4	266469	1779514
159	โรงเรียนบ้านนางาม	5	นางาม	มัญจาคีรี	ขอนแก่น	4	221174	1790314
160	โรงเรียนบ้านป่าหวายนั่งราษฎร์บำรุง	4	เขาสวนกวาง	เขาสวนกวาง	ขอนแก่น	4	266375	1863309
161	โรงเรียนบ้านหนองบัวโนนเมือง	11	ชุมแพ	ชุมแพ	ขอนแก่น	4	188960	1828181
162	โรงเรียนบ้านหนองแวงนางเบ้า	1	หนองแวงนางเบ้า	พล	ขอนแก่น	4	243375	1759011
163	โรงเรียนบ้านหนองแหน	12	นาโพธิ์	กุดรัง	มหาสารคาม	4	276275	1775007
164	โรงเรียนบ้านหนองบัวแดง	14	เขวาไร่	นาเชือก	มหาสารคาม	4	293575	1750004
165	โรงเรียนบ้านห้วยทราย	3	โนนราษี	บรบือ	มหาสารคาม	4	296475	1762204
166	โรงเรียนหนองโพธิ์	1	หนองโพธิ์	นาเชือก	มหาสารคาม	4	297075	1745803
167	โรงเรียนบ้านโนนสะอาด	9	นาโพธิ์	กุดรัง	มหาสารคาม	4	281375	1776806
168	โรงเรียนบ้านโดท่างาม	9	ห้วยแอ่ง	เมือง	มหาสารคาม	4	334975	1783896
169	โรงเรียนบ้านหนองตื่น	7	เขวา	เมือง	มหาสารคาม	4	330176	1783697
170	โรงเรียนบ้านแฝกโนนสำราญ	6	ดอนเงิน	เชียงยืน	มหาสารคาม	4	302075	1814803
171	โรงเรียนบ้านสมศรีมะแปบบำรุง	11	โคกพระ	กันทรวิชัย	มหาสารคาม	4	323075	1804299
172	โรงเรียนบ้านหนองแวงสวนกล้วย	6	หนองเหล็ก	โกสุมพิสัย	มหาสารคาม	4	289375	1787105
173	โรงเรียนบ้านดงใหญ่	2	ดงใหญ่	วาปีปทุม	มหาสารคาม	4	319175	1757599
174	โรงเรียนบ้านยางชุม	4	เก่ากลอย	นากลาง	หนองบัวลำภู	4	216992	1923924
175	โรงเรียนบ้านขอบเหล็ก	5	เก่ากลอย	นากลาง	หนองบัวลำภู	4	214311	1925979
176	โรงเรียนบ้านกุดฮู	3	นาด่าน	สุวรรณคูหา	หนองบัวลำภู	4	215484	1931421
177	โรงเรียนบ้านกุดผึ้ง	6	กุดผึ้ง	สุวรรณคูหา	หนองบัวลำภู	4	214964	1944750
178	โรงเรียนบ้านส้มป่อย	2	นาด่าน	สุวรรณคูหา	หนองบัวลำภู	4	219575	1929014
179	โรงเรียนบ้านหม่านศรีทองวิทยา	9	กุดดินจี่	นากลาง	หนองบัวลำภู	4	211078	1922621
180	โรงเรียนบ้านกุดเต่า	7	นามะเฟือง	เมือง	หนองบัวลำภู	4	238742	1883656
181	โรงเรียนบ้านโนนสมบูรณ์พัฒนา	8	นามะเฟือง	เมือง	หนองบัวลำภู	4	234775	1887012
182	โรงเรียนบ้านหนองศาลาโนนสว่าง	5	นามะเฟือง	เมือง	หนองบัวลำภู	4	234575	1884712
183	โรงเรียนหนองปลาขาว	6	หนองสวรรค์	เมือง	หนองบัวลำภู	4	218439	1902542
184	โรงเรียนบ้านหนองบัวโซม	3	หนองสวรรค์	เมือง	หนองบัวลำภู	4	215789	1904802
185	โรงเรียนบ้านสองคอน	2	ปลาบ่า	ภูเรือ	เลย	4	755362	1920612
186	โรงเรียนบ้านหัวแก่ง	5	หาดทรายขาว	เชียงคาน	เลย	4	784676	1962338
187	โรงเรียนบ้านก้างปลา	9	ชัยพฤกษ์	เมืองเลย	เลย	4	790921	1939883
188	โรงเรียนบ้านหนองหญ้าไซ	9	นาดินดำ	เมือง	เลย	4	799907	1927722
189	โรงเรียนบ้านวังไหโนนสมบูรณ์	4	หนองหญ้าปล้อง	วังสะพุง	เลย	4	803547	1910286
190	โรงเรียนบ้านทุ่งเทิง	11	โป่ง	ด่านซ้าย	เลย	4	733411	1891603
191	โรงเรียนโคกสง่า	6	ผาอินทร์แปลง	เอราวัณ	เลย	4	818301	1922347
192	โรงเรียนบ้านนายาง	5	ภูกระดึง	ภูกระดึง	เลย	4	807736	1863811
193	โรงเรียนบ้านบัว(รัฐราษฎร์วิทยา)	1	บ้านบัว	เกษตรสมบูรณ์	ชัยภูมิ	4	813102	1798122
194	โรงเรียนบ้านทุ่งพระ	9	ทุ่งพระ	คอนสาร	ชัยภูมิ	4	804202	1842799
195	โรงเรียนบ้านโนนเชือก	3	ส้มป่อย	จัตุรัส	ชัยภูมิ	4	804681	1739132

ลำดับที่	รายชื่อ	หมู่ที่	ตำบล	อำเภอ	จังหวัด	สทบ_เขต	UTM_E	UTM_N
196	โรงเรียนบ้านโสกปลาดุก	2	โสกปลาดุก	หนองบัวระเหว	ชัยภูมิ	4	793613	1739204
197	โรงเรียนบ้านหนองเชียงรอด	5	ทุ่งลุยลาย	คอนสาร	ชัยภูมิ	4	801147	1827375
198	โรงเรียนบ้านสะพานยาว	5	โป่งนก	เทพสถิต	ชัยภูมิ	4	764761	1747727
199	โรงเรียนบ้านซับหมี	6	วะตะแบก	เทพสถิต	ชัยภูมิ	4	761571	1706865
200	โรงเรียนบ้านวังอ้ายจืด	3	วังตะเฆ่	หนองบัวระเหว	ชัยภูมิ	4	770696	1747369
201	โรงเรียนบ้านกุดไผ่	1	ตลาดแร้ง	บ้านเขว้า	ชัยภูมิ	4	804495	1750257
202	โรงเรียนบ้านสีสุก	6	สีสุก	แก้งสนามนาง	นครราชสีมา	5	195375	1735026
203	โรงเรียนบ้านทัพมะขาม	5	บ้านปรางค์	คง	นครราชสีมา	5	184979	1710459
204	โรงเรียนวัดโพธิ์ศรีบรรจง	5	ตลาดไทร	ชุมพวง	นครราชสีมา	5	263774	1674405
205	โรงเรียนวัดหนองนา	8	งิ้ว	ห้วยแถลง	นครราชสีมา	5	255993	1668416
206	โรงเรียนบ้านชีวึก	1	ชีวึก	ขามสะแกแสง	นครราชสีมา	5	190869	1698451
207	โรงเรียนบ้านดอนเขว้า	2	ชีวาน	พิมาย	นครราชสีมา	5	232006	1696117
208	โรงเรียนบ้านท่าเยี่ยมวิทยายน	9	กระเบื้องนอก	เมืองยาง	นครราชสีมา	5	271540	1703936
209	โรงเรียนบ้านหันดอนดู่(วิจิตรอุปถัมภ์)	8	โนนทองหลาง	บัวใหญ่	นครราชสีมา	5	213233	1716633
210	โรงเรียนบ้านโคกลอย	4	เขาคอก	ประโคนชัย	บุรีรัมย์	5	294370	1603722
211	โรงเรียนบ้านโคกสะอาด	8	ปังกู	ประโคนชัย	บุรีรัมย์	5	290140	1606318
212	โรงเรียนบ้านดวน	7	ห้วยราช	ห้วยราช	บุรีรัมย์	5	306581	1654034
213	โรงเรียนบ้านดงกระทิง(มิตรภาพอนุสรณ์)	1	โนนขวาง	บ้านด่าน	บุรีรัมย์	5	301801	1681589
214	โรงเรียนบ้านปะทัดบุวิทยา	5	ปาชัน	พลับพลาชัย	บุรีรัมย์	5	308723	1628608
215	โรงเรียนบ้านเจริญสุข	14	เจริญสุข	เฉลิมพระเกียรติ	บุรีรัมย์	5	268853	1609980
216	โรงเรียนบ้านโคกสูง	5	ฝไทรินทร์	ลำปลายมาศ	บุรีรัมย์	5	253241	1650478
217	โรงเรียนมัธยมพรสำราญ	17	พรสำราญ	คูเมือง	บุรีรัมย์	5	288074	1678898
218	โรงเรียนบ้านสระบัว	12	สระบัว	แคนดง	บุรีรัมย์	5	294000	1695007
219	โรงเรียนบ้านหนองตะลุมปุ๊ก	2	ลำไทรโยง	นางรอง	บุรีรัมย์	5	253213	1622082
220	โรงเรียนบ้านตากแดด	6	ตากูก	เขวาสินรินทร์	สุรินทร์	5	351106	1663478
221	โรงเรียนบ้านกันโจรง	1	กระหาด	จอมพระ	สุรินทร์	5	342050	1673262
222	โรงเรียนบ้านโชค	2	ตาเบา	ปราสาท	สุรินทร์	5	336409	1614330
223	โรงเรียนบ้านศรีนวล	9	สังขะ	สังขะ	สุรินทร์	5	376219	1623044
224	โรงเรียนบ้านโคกอารักษ์	7	กาเกาะ	เมืองสุรินทร์	สุรินทร์	5	337140	1669400
225	โรงเรียนตั้งใจวิทยาคม	3	ตั้งใจ	เมืองสุรินทร์	สุรินทร์	5	343273	1667783
226	โรงเรียนบ้านตรำดม	1	ตรำดม	ลำดวน	สุรินทร์	5	360016	1632022
227	โรงเรียนบ้านกะเลา-ศรีพัฒนา	7	หมื่นศรี	สำโรงทาบ	สุรินทร์	5	392001	1661999
228	โรงเรียนบ้านสำเภาลูน	1	สำเภาลูน	บัวเชด	สุรินทร์	5	389795	1609649
229	โรงเรียนบ้านหนองเบน	8	มะเกลือใหม่	สูงเนิน	นครราชสีมา	5	793946	1636441
230	โรงเรียนวิทยาประชาคม	3	เขาเขน	ปลายพระยา	กระบี่	6	480313	944949
231	โรงเรียนบ้านน้ำร้อน	7	ห้วยน้ำขาว	คลองท่อม	กระบี่	6	515987	871619
232	โรงเรียนบ้านเหนือ	1	คลองท่อมใต้	คลองท่อม	กระบี่	6	516229	874760
233	โรงเรียนวัดโพธิ์เรียง	3	กระบี่น้อย	เมืองกระบี่	กระบี่	6	496034	904289
234	โรงเรียนบ้านเขาแก้ว	4	คลองยา	อ่าวลึก	กระบี่	6	490240	924794
235	โรงเรียนบ้านควนต่อ	3	คลองเขม้า	เหนือคลอง	กระบี่	6	496882	888222
236	โรงเรียนบ้านดินแดงน้อย	6	หนองทะเล	เมืองกระบี่	กระบี่	6	480164	894053
237	โรงเรียนคลองพระยา	4	ปลายพระยา	ปลายพระยา	กระบี่	6	488609	937415
238	โรงเรียนวัดเทพนิมิตรวนาราม	8	ตะโก	ทุ่งตะโก	ชุมพร	6	512585	1102483
239	โรงเรียนวัดดอนชัย	3	พ้อแดง	หลังสวน	ชุมพร	6	511922	1099462
240	โรงเรียนบ้านพระรักษ์	2	พระรักษ์	พะโต๊ะ	ชุมพร	6	485552	1092068
241	โรงเรียนบ้านเขาน้อย	3	นาสัก	สวี	ชุมพร	6	514352	1166526
242	โรงเรียนบ้านดอนนนท์	9	ท่ามะพลา	หลังสวน	ชุมพร	6	504254	1095138
243	โรงเรียนบ้านยายไท	2	หงษ์เจริญ	ท่าแซะ	ชุมพร	6	522232	1188474
244	โรงเรียนวัดราษฎร์อรุณ	18	นาพญา	หลังสวน	ชุมพร	6	514878	1087016
245	โรงเรียนวัดธัญญาราม	3	นาโพธิ์	สวี	ชุมพร	6	511906	1124913

ลำดับที่	รายชื่อ	หมู่ที่	ตำบล	อำเภอ	จังหวัด	สทบ_เขต	UTM_E	UTM_N
246	โรงเรียนนาโยงวิทยาคม	1	โคกสะบ้า	นาโยง	ตรัง	6	579352	829105
247	โรงเรียนวัดทุ่งหินผุด	1	นาบินหลา	เมือง	ตรัง	6	564306	835760
248	โรงเรียนวัดสาริการาม	9	โคกหล่อ	เมือง	ตรัง	6	567335	832550
249	โรงเรียนบ้านหนองมวง	5	ควนเมา	รัษฎา	ตรัง	6	565477	877607
250	โรงเรียนวัดเชี่ยวชาญ	7	หนองตรุด	เมือง	ตรัง	6	560627	839132
251	โรงเรียนบ้านหนองหม้อ	1	นาวง	ห้วยยอด	ตรัง	6	555233	853886
252	โรงเรียนบ้านหินคอกควาย	3	บ้านนา	ปะเหลียน	ตรัง	6	565882	810611
253	โรงเรียนบ้านเกาะปราง	13	นาท่ามเหนือ	เมือง	ตรัง	6	567680	845149
254	โรงเรียนบ้านปากอ	6	นาวง	ห้วยยอด	ตรัง	6	559479	853733
255	โรงเรียนบ้านตรอกแค	4	ขอนหาด	ชะอวด	นครศรีธรรมราช	6	613539	870008
256	โรงเรียนบ้านทุ่งใหญ่	6	เกาะขันธ์	ชะอวด	นครศรีธรรมราช	6	603635	874039
257	โรงเรียนวัดเขาพนมไตรรัตน์	4	กลาย	ท่าศาลา	นครศรีธรรมราช	6	599975	970440
258	โรงเรียนวัดดอนใคร	9	กลาย	ท่าศาลา	นครศรีธรรมราช	6	596038	974953
259	โรงเรียนบ้านทุ่งชน	6	หัวตะพาน	ท่าศาลา	นครศรีธรรมราช	6	595075	953087
260	โรงเรียนวัดนาหมอบุญ	3	นาหมอบุญ	จุฬาภรณ์	นครศรีธรรมราช	6	596643	886322
261	โรงเรียนวัดเนกขัมมาราม	14	ร่อนพิบูลย์	ร่อนพิบูลย์	นครศรีธรรมราช	6	597647	906347
262	โรงเรียนวัดกัลยานฤมิต	5	คลองน้อย	ปากพนัง	นครศรีธรรมราช	6	622222	921056
263	โรงเรียนวัดบ่อโพง	5	บ้านราม	หัวไทร	นครศรีธรรมราช	6	635315	894391
264	โรงเรียนบ้านบางกระเบือ	6	ท่าไร่	เมืองนครศรีธรรมราช	นครศรีธรรมราช	6	615414	930740
265	โรงเรียนเกาะสิเหร่	1	รัษฎา	เมืองภูเก็ต	ภูเก็ต	6	436946	871030
266	โรงเรียนบ้านท่าเรือ	3	ศรีสุนทร	ถลาง	ภูเก็ต	6	430172	881881
267	โรงเรียนบ้านทุ่งนางเภา	6	โมถ่าย	ไชยา	สุราษฎร์ธานี	6	507120	1043150
268	โรงเรียนบ้านขวัญพัฒน์	8	คลองพา	ท่าชนะ	สุราษฎร์ธานี	6	497945	1064939
269	โรงเรียนวัดสองพี่น้อง	1	คลองศก	พนม	สุราษฎร์ธานี	6	470242	978670
270	โรงเรียนสอนคนตาบอดภาคใต้	4	ขุนทะเล	เมือง	สุราษฎร์ธานี	6	541404	996480
271	โรงเรียนบ้านน้ำฉา	9	ดอนสัก	ดอนสัก	สุราษฎร์ธานี	6	577151	1022788
272	โรงเรียนวัดพนม	2	พนม	พนม	สุราษฎร์ธานี	6	480731	975232
273	โรงเรียนบ้านบ่อน้ำผุด	9	ถ้ำสิงขร	คีรีรัฐนิคม	สุราษฎร์ธานี	6	505412	988707
274	โรงเรียนวัดพ่วง	5	พลายวาส	กาญจนดิษฐ์	สุราษฎร์ธานี	6	552942	1015394
275	โรงเรียนบ้านหนองโสน	9	เวียงสระ	เวียงสระ	สุราษฎร์ธานี	6	534713	957400
276	โรงเรียนบ้านหญ้าปล้อง	5	คลองศก	พนม	สุราษฎร์ธานี	6	453933	984788
277	โรงเรียนบ้านสะแกเครือ	3	วังประจบ	เมือง	ตาก	7	537391	1866726
278	โรงเรียนตลุกกลางทุ่ง	5	ตลุกกลางทุ่ง	เมือง	ตาก	7	523399	1863716
279	โรงเรียนบ้านถ้ำผาโด้	5	แม่กุ	แม่สอด	ตาก	7	471749	1839672
280	โรงเรียนแม่กุเหนือ	8	แม่กุ	แม่สอด	ตาก	7	458842	1841329
281	โรงเรียนบ้านประดาง(บุญธรรมจำปาอุปถัมภ์)	3	ประดาง	วังเจ้า	ตาก	7	522644	1851025
282	โรงเรียนบ้านศรีคีรีรักษ์	11	เชียงทอง	วังเจ้า	ตาก	7	513592	1829758
283	โรงเรียนบ้านวังโพ	1	วังจันทร์	สามเงา	ตาก	7	508984	1907974
284	โรงเรียนบ้านใหม่สามัคคี	10	ยกกระบัตร	สามเงา	ตาก	7	506275	1912054
285	โรงเรียนบ้านวังไคร้มิตรภาพที่ 102	3	วังหมัน	สามเงา	ตาก	7	507466	1904251
286	โรงเรียนวัดตาลเตี้ย	2	ตาลเตี้ย	เมือง	สุโขทัย	7	593130	1884793
287	โรงเรียนวัดท่าช้าง	6	ย่านยาว	สวรรคโลก	สุโขทัย	7	590090	1910847
288	โรงเรียนบ้านนาสระลอย	7	บ้านป้อม	คีรีมาศ	สุโขทัย	7	580361	1872456
289	โรงเรียนบ้านหนองบัว	4	ไกรใน	กงไกรลาศ	สุโขทัย	7	603171	1881072
290	โรงเรียนบ้านวังสมบูรณ์	5	นาขุนไกร	ศรีสำโรง	สุโขทัย	7	564546	1893404
291	โรงเรียนบ้านดอนจันทร์	4	บ้านไร่	ศรีสำโรง	สุโขทัย	7	581064	1898026
292	โรงเรียนบ้านปางสา	10	แม่สิน	ศรีสัชนาลัย	สุโขทัย	7	564597	1958375
293	โรงเรียนบ้านดงซ่อม	9	โกสัมพี	โกสัมพีนคร	กำแพงเพชร	7	529634	1838280
294	โรงเรียนบ้านเกาะพิมูล	3	ลานดอกไม้ตก	โกสัมพีนคร	กำแพงเพชร	7	545964	1837218
295	โรงเรียนบ้านสักงามประชาสรรค์	1	สักงาม	คลองลาน	กำแพงเพชร	7	535536	1804841

ลำดับที่	รายชื่อ	หมู่ที่	ตำบล	อำเภอ	จังหวัด	สทบ_เขต	UTM_E	UTM_N
296	โรงเรียนบ้านเขาพริกไทย	18	ปางมะค่า	ขาณุวรลักษบุรี	กำแพงเพชร	7	548736	1765820
297	โรงเรียนบ้านไผ่ตาสุ่ม	6	หนองแม่แตง	ไทรงาม	กำแพงเพชร	7	600734	1814759
298	โรงเรียนอ่อนวิมลราษฎร์วิทยา	2	หนองไม้กอง	ไทรงาม	กำแพงเพชร	7	603171	1820354
299	โรงเรียนบ้านลานหิน	5	ลานดอกไม้	เมือง	กำแพงเพชร	7	551581	1841591
300	โรงเรียนบ้านโนนโก	9	ไตรตรึงษ์	เมือง	กำแพงเพชร	7	815562	1847606
301	โรงเรียนบ้านห้วยยาง	7	บ่อเบี้ย	บ้านโคก	อุตรดิตถ์	7	722680	2028687
302	โรงเรียนบ้านปางวุ้น	7	ผักขวง	ทองแสนขัน	อุตรดิตถ์	7	648043	1942456
303	โรงเรียนวัดพระฝาง	3	ผาจุก	เมือง	อุตรดิตถ์	7	629312	1951102
304	โรงเรียนป่าขนุนเจริญวิทยา	3	คุ้มตะเภา	เมือง	อุตรดิตถ์	7	620000	1951400
305	โรงเรียนจริมอนุสรณ์ 1	7	น้ำหมัน	ท่าปลา	อุตรดิตถ์	7	637122	1971684
306	โรงเรียนบ้านหนองกวาง	2	นายาง	พิชัย	อุตรดิตถ์	7	629246	1919399
307	โรงเรียนตำรวจชายแดนบ้านลาดเรือ	3	บ่อภาค	ชาติตระการ	พิษณุโลก	7	689727	1930866
308	โรงเรียนตำรวจชายแดนบ้านนุชเทียน	7	บ่อภาค	ชาติตระการ	พิษณุโลก	7	704283	1954573
309	โรงเรียนบ้านผาท่าพล	6	บ้านน้อยซุ้มขี้เหล็ก	เนินมะปราง	พิษณุโลก	7	675114	1826068
310	โรงเรียนบ้านน้อยซุ้มขี้เหล็ก	3	บ้านน้อยซุ้มขี้เหล็ก	เนินมะปราง	พิษณุโลก	7	671479	1829862
311	โรงเรียนบ้านไทรดงยั้ง	2	วังยาง	เนินมะปราง	พิษณุโลก	7	685914	1817965
312	โรงเรียนบ้านลำพาด	4	บ้านมุง	เนินมะปราง	พิษณุโลก	7	685117	1824361
313	โรงเรียนนิคมบางระกำ 6	7	นิคมพัฒนา	บางระกำ	พิษณุโลก	7	599651	1846995
314	โรงเรียนวัดปรือกระเทียม	2	บึงกอก	บางระกำ	พิษณุโลก	7	606663	1843990
315	โรงเรียนวัดหนองง้าว	6	สำนักขุนเณร	ดงเจริญ	พิจิตร	7	666509	1775808
316	โรงเรียนอนุบาลดงเจริญ(วังงิ้ว)	2	วังงิ้วใต้	ดงเจริญ	พิจิตร	7	674375	1773783
317	โรงเรียนบ้านหนองสะแก	6	เนินสว่าง	โพธิ์ประทับช้าง	พิจิตร	7	619683	1803440
318	โรงเรียนวัดศรีชัย	8	ทับคล้อ	ทับคล้อ	พิจิตร	7	670209	1791671
319	โรงเรียนบ้านไดปลาดุก	2	วังสำโรง	บางมูลนาก	พิจิตร	7	651896	1767753
320	โรงเรียนบ้านโป่งวัวแดง	4	แหลมรัง	บึงนาราง	พิจิตร	7	610792	1792285
321	โรงเรียนอนุบาลโพธิ์ประทับช้าง(ทุ่งใหญ่)	11	ทุ่งใหญ่	โพธิ์ประทับช้าง	พิจิตร	7	640230	1802828
322	โรงเรียนวัดนาขวาง	4	กาหลง	เมือง	สมุทรสาคร	8	621766	1490436
323	โรงเรียนวัดท่ากระบือ	5	บางยาง	กระทุ่มแบน	สมุทรสาคร	8	632560	1510544
324	โรงเรียนบ้านโรงเข้	3	โรงเข้	บ้านแพ้ว	สมุทรสาคร	8	613095	1495232
325	โรงเรียนวัดระฆังทอง	10	เขาชะงุ้ม	โพธาราม	ราชบุรี	8	574318	1515852
326	โรงเรียนวัดดอนทราย	5	ดอนทราย	โพธาราม	ราชบุรี	8	592271	1507135
327	โรงเรียนวัดแหลมทอง	3	หัวโพ	บางแพ	ราชบุรี	8	604717	1510518
328	โรงเรียนบ้านวังปลา	5	แก้มอ้น	จอมบึง	ราชบุรี	8	546115	1516767
329	โรงเรียนหนองระแวง	5	ธงชัย	บางสะพาน	ประจวบคีรีขันธ์	8	559041	1257371
330	โรงเรียนบ้านห้วยสัก	7	ทรายทอง	บางสะพานน้อย	ประจวบคีรีขันธ์	8	545249	1219181
331	โรงเรียนบ้านหาดขาม	3	หาดขาม	กุยบุรี	ประจวบคีรีขันธ์	8	535997	1385819
332	บ้านหนองไผ่	5	ทับใต้	หัวหิน	ประจวบคีรีขันธ์	8	593945	1377346
333	โรงเรียนวัดห้วยม่วง	1	ห้วยม่วง	กำแพงแสน	นครปฐม	8	612577	1561772
334	โรงเรียนบ้านห้วยด้วน	7	รางพิกุล	กำแพงแสน	นครปฐม	8	601679	1549005
335	โรงเรียนวัดห้วยผักชี	23	ทุ่งลูกนก	กำแพงแสน	นครปฐม	8	595661	1544567
336	โรงเรียนวัดทุ่งรี	2	ทัพหลวง	เมือง	นครปฐม	8	608199	1536018
337	โรงเรียนบ้านบ่อน้ำพุ	7	ทุ่งขวาง	กำแพงแสน	นครปฐม	8	603459	1543636
338	โรงเรียนวัดทุ่งกระพังโหม	8	กำแพงแสน	กำแพงแสน	นครปฐม	8	606876	1552889
339	วัดท้องไทร	3	แหลมบัว	นครชัยศรี	นครปฐม	8	623428	1530668
340	โรงเรียนวัดวังจะอ้าย(บุญราษฎร์วิทยาคม)	7	มะขาม	มะขาม	จันทบุรี	9	196067	1405854
341	โรงเรียนบ้านหนองปรือ	15	ตาหลังใน	วังน้ำเย็น	สระแก้ว	9	188654	1494913
342	โรงเรียนบ้านเขาแก้ว	6	ปะตง	สอยดาว	จันทบุรี	9	846266	1457422
343	โรงเรียนวัดคลองตะเคียน	6	พลวง	เขาคิชฌกูฏ	จันทบุรี	9	835194	1422042
344	โรงเรียนเทศบาลทับช้าง 1	9	ทับช้าง	สอยดาว	จันทบุรี	9	845954	1470422
345	โรงเรียนวัดตะเคียนทอง(เพชรโรปถัมถ์)	3	ตะเคียนทอง	เขาคิชฌกูฏ	จันทบุรี	9	833777	1431313

ลำดับที่	รายชื่อ	หมู่ที่	ตำบล	อำเภอ	จังหวัด	สทบ_เขต	UTM_E	UTM_N
346	โรงเรียนวัดดอนตาล(ธรรมราษฎร์สงเคราะห์)	13	พลับพลา	เมือง	จันทบุรี	9	841996	1398109
347	โรงเรียนวัดพลวง (พุทธบทประชาสรรค์)	4	พลวง	เขาคิชฌกูฏ	จันทบุรี	9	840710	1417168
348	โรงเรียนวัดกะทิง(ขันธสโรอุปถัมภ์)	5	พลวง	เขาคิชฌกูฏ	จันทบุรี	9	838115	1416907
349	โรงเรียนบ้านหนองน้ำขุ่น	3	วังหว้า	แกลง	ระยอง	9	785358	1412911
350	โรงเรียนนิคมสร้างตนเองจังหวัดระยอง 10	4	แม่น้ำคู้	ปลวกแดง	ระยอง	9	739369	1429907
351	โรงเรียนวัดห้วงหิน	3	ชากบก	บ้านค่าย	ระยอง	9	754458	1414511
352	โรงเรียนบ้านหนองบอน	2	ตาสิทธิ์	ปลวกแดง	ระยอง	9	740958	1444011
353	โรงเรียนบ้านหนองสะพาน	4	หนองตะพาน	บ้านค่าย	ระยอง	9	745558	1410311
354	โรงเรียนบ้านน้ำเป็น	6	น้ำเป็น	เขาชะเมา	ระยอง	9	799058	1425811
355	โรงเรียนบ้านสามแยกน้ำเป็น	1	น้ำเป็น	เขาชะเมา	ระยอง	9	797358	1422611
356	โรงเรียนบ้านปะเดา	6	ด่านชุมพล	บ่อไร่	ตราด	9	889445	1382654
357	โรงเรียนชุมชนวัดบางกระดานฯ	4	บางปิด	แหลมงอบ	ตราด	9	862116	1355159
358	โรงเรียนบ้านเขาวังแก้ว	12	เกาะจันทร์	เกาะจันทร์	ชลบุรี	9	765423	1479651
359	โรงเรียนวัดหนองปรือ(สามัคคีราษฎร์บำรุง)	1	หนองปรือ	พนัสนิคม	ชลบุรี	9	744558	1494211
360	โรงเรียนวัดทรงธรรม	2	หนองปรือ	พนัสนิคม	ชลบุรี	9	739994	1495083
361	โรงเรียนบ้านโค้งดารา	6	หนองขาม	ศรีราชา	ชลบุรี	9	725204	1456656
362	โรงเรียนวัดโป่ง	6	โป่ง	บางละมุง	ชลบุรี	9	714527	1425680
363	โรงเรียนวัดสว่างอารมณ์	1	โป่ง	บางละมุง	ชลบุรี	9	715706	1434580
364	โรงเรียนเกล็ดแก้ว	10	บางเสร่	สัตหีบ	ชลบุรี	9	706006	1409180
365	โรงเรียนบ้านหนองโสน	2	เสม็ดใต้	บางคล้า	ฉะเชิงเทรา	9	733047	1511199
366	โรงเรียนสามแยก	2	บางกระเจ็ด	บางคล้า	ฉะเชิงเทรา	9	739250	1535261
367	โรงเรียนบ้านหนองปลาซิว	8	ท่าตะเกียบ	ท่าตะเกียบ	ฉะเชิงเทรา	9	796858	1494011
368	โรงเรียนบ้านอ่างเสือดำ	7	ท่าตะเกียบ	ท่าตะเกียบ	ฉะเชิงเทรา	9	795358	1488211
369	โรงเรียนสกุลดีประชาสรรค์	9	บึงน้ำรักษ์	บางน้ำเปรี้ยว	ฉะเชิงเทรา	9	708458	1537311
370	โรงเรียนวัดบึงน้ำรักษ์(ศรีประชาสรรค์)	8	บึงน้ำรักษ์	บางน้ำเปรี้ยว	ฉะเชิงเทรา	9	708058	1535211
371	โรงเรียนวัดพงษาราม (มณีนันทศึกษาลัย)	2	เกาะขนุน	พนมสารคาม	ฉะเชิงเทรา	9	757658	1519311
372	โรงเรียนวัดหนองปาตอง	12	หนองยาว	พนมสารคาม	ฉะเชิงเทรา	9	754692	1527132
373	โรงเรียนบ้านท่ากะบาท	10	ท่าแยก	เมืองสระแก้ว	สระแก้ว	9	850480	1546487
374	โรงเรียนบ้านแสง	2	ทัพเสด็จ	ตาพระยา	สระแก้ว	9	919510	1556750
375	โรงเรียนเพชรรัตนราชสุดา	3	ทับไทย	ตาพระยา	สระแก้ว	9	916874	1561892
376	โรงเรียนบ้านเขาดิน	8	คลองหาด	คลองหาด	สระแก้ว	9	860847	1487696
377	โรงเรียนบ้านวังทอง	1	วังทอง	วังสมบูรณ์	สระแก้ว	9	840790	1477102
378	โรงเรียนบ้านเนินสะอาด	6	หนองน้ำใส	วัฒนานคร	สระแก้ว	9	859759	1535712
379	โรงเรียนบ้านคลองทราย	8	วังสมบูรณ์	วังสมบูรณ์	สระแก้ว	9	853107	1472596
380	โรงเรียนบ้านเขาจาน	8	ท่าเกวียน	วัฒนานคร	สระแก้ว	9	853375	1509141
381	โรงเรียนคลองยางนุสรณ์	3	ห้วยโจด	วัฒนานคร	สระแก้ว	9	850045	1519956
382	โรงเรียนบ้านนาดี	13	หนองซน	นาทม	นครพนม	10	406478	1976929
383	โรงเรียนบ้านดินดำหมากเฟือง	8	หนองบ่อ	นาแก	นครพนม	10	432845	1878894
384	โรงเรียนบ้านหนองบาท้าว	2	ศรีสงคราม	ศรีสงคราม	นครพนม	10	424565	1951022
385	โรงเรียนบ้านโพธิ์ไทรทองวิทยา	8	ไผ่ล้อม	บ้านแพง	นครพนม	10	413685	1991334
386	โรงเรียนบ้านนาเชือก	3	หนองเทาใหญ่	ปลาปาก	นครพนม	10	451784	1889972
387	โรงเรียนบ้านตับเต่าโนนจันทร์	7	พุ่มแก	นาแก	นครพนม	10	460138	1868876
388	โรงเรียนบ้านเหล่าบะดาโนนอุดม	5	โพนบก	โพนสวรรค์	นครพนม	10	450242	1928901
389	โรงเรียนบ้านดงสว่าง	6	โสกก่าม	เซกา	บึงกาฬ	10	398073	1998795
390	โรงเรียนบ้านใหม่ศรีชมภู	7	ป่าแฝก	พรเจริญ	บึงกาฬ	10	366895	1999115
391	โรงเรียนชุมชนบ้านโคกอุดม	11	พรเจริญ	พรเจริญ	บึงกาฬ	10	363846	1994915
392	โรงเรียนบ้านตาลเดี่ยว	4	ท่าสะอาด	เซกา	บึงกาฬ	10	364517	1984242
393	โรงเรียนบ้านไคสี	6	ไคสี	เมืองบึงกาฬ	บึงกาฬ	10	338367	2037602
394	โรงเรียนบ้านโนนสวรรค์	3	หนองหัวช้าง	พรเจริญ	บึงกาฬ	10	347569	2006043
395	โรงเรียนบ้านปรารถนาดี	2	ป่าแฝก	พรเจริญ	บึงกาฬ	10	365496	1997062

ลำดับที่	รายชื่อ	หมู่ที่	ตำบล	อำเภอ	จังหวัด	สทบ_เขต	UTM_E	UTM_N
396	โรงเรียนบ้านหนองหญ้าไซย์	5	โพนทราย	เมือง	มุกดาหาร	10	457097	1834320
397	โรงเรียนบ้านเหล่า	1	บ้านเหล่า	คำชะอี	มุกดาหาร	10	437163	1838239
398	โรงเรียนบ้านทรายทอง	6	บางทรายน้อย	หว้านใหญ่	มุกดาหาร	10	472043	1841293
399	โรงเรียนบ้านนากับแก้	5	ดงมะไฟ	เมือง	สกลนคร	10	404149	1885205
400	โรงเรียนบ้านนาแก	4	ดงมะไฟ	เมือง	สกลนคร	10	405913	1893928
401	โรงเรียนบ้านขาม	11	ขัวก่าย	วานรนิวาส	สกลนคร	10	375957	1945348
402	โรงเรียนทุ่งมนพิทยาคาร	8	เชียงเครือ	เมือง	สกลนคร	10	410262	1914287
403	โรงเรียนบ้านนาคำวิทยาคาร	4	ห้วยยาง	เมือง	สกลนคร	10	398926	1893362
404	โรงเรียนบ้านดอนชัยวิทยา	4	ทุ่งแก	เจริญศิลป์	สกลนคร	10	342196	1948508
405	โรงเรียนบ้านคำข่า	11	ไร่	พรรณานิคม	สกลนคร	10	380716	1913632
406	โรงเรียนบ้านข้าวแป้ง	7	วาใหญ่	อากาศอำนวย	สกลนคร	10	388346	1956071
407	โรงเรียนบ้านหนองบัวแดง	11	วาใหญ่	อากาศอำนวย	สกลนคร	10	387714	1950272
408	โรงเรียนบ้านนากะทาด	9	นาฮี	อากาศอำนวย	สกลนคร	10	386772	1960000
409	โรงเรียนบ้านบะนกทา	1	หนองสนม	วานรนิวาส	สกลนคร	10	377510	1943334
410	โรงเรียนบ้านดงหม้อทอง	6	ดงหม้อทองใต้	บ้านม่วง	สกลนคร	10	326906	1997720
411	โรงเรียนบ้านหว้านสหวิทยา	6	บ่อแก้ว	บ้านม่วง	สกลนคร	10	351801	1973700
412	โรงเรียนบ้านสร้างขุ่ย	6	พังโคน	พังโคน	สกลนคร	10	362959	1923545
413	โรงเรียนบ้านจันทร์เพ็ญ	7	จันทร์เพ็ญ	เต่างอย	สกลนคร	10	411813	1877189
414	โรงเรียนบ้านโนนหวาย	1	โนนหวาย	หนองวัวซอ	อุดรธานี	10	242019	1898495
415	โรงเรียนบ้านโคกศรีห้วยยาง	5	นาดี	หนองแสง	อุดรธานี	10	272199	1890354
416	โรงเรียนบ้านดงยางน้อยโนนตาล	9	ดอนกลอย	พิบูลย์รักษ์	อุดรธานี	10	294364	1933026
417	โรงเรียนบ้านดอนบาก	3	บ้านโคก	สร้างคอม	อุดรธานี	10	293260	1968134
418	โรงเรียนบ้านหมากหญ้า	2	หมากหญ้า	หนองวัวซอ	อุดรธานี	10	245109	1908279
419	โรงเรียนบ้านหลุบหวายป่าขาม	2	บ้านตาด	เมือง	อุดรธานี	10	264851	1915136
420	โรงเรียนบ้านอุ่มจาน	8	นาม่วง	ประจักษ์ศิลปาคม	อุดรธานี	10	291512	1906177
421	โรงเรียนบ้านน้ำทอน	2	ด่านศรีสุข	โพธิ์ตาก	หนองคาย	10	224705	1984309
422	โรงเรียนบ้านโนนหนามแท่ง	6	ชุมช้าง	โพนพิสัย	หนองคาย	10	297213	1987516
423	โรงเรียนบ้านบัว	9	ชุมช้าง	โพนพิสัย	หนองคาย	10	305294	1987131
424	โรงเรียนบ้านหนองคอน	5	โพนแพง	รัตนวาปี	หนองคาย	10	311776	2020661
425	โรงเรียนบ้านหนองขุ่น	2	วาริน	ศรีเมืองใหม่	อุบลราชธานี	11	526014	1706554
426	โรงเรียนบ้านโบกม่วง	6	นาแวง	เขมราฐ	อุบลราชธานี	11	538943	1769183
427	โรงเรียนบ้านโนนรังใหญ่	4	ไผ่ใหญ่	ม่วงสามสิบ	อุบลราชธานี	11	461044	1722311
428	โรงเรียนบ้านเหมือดแอ่แก้งไฮ	3	นาตาล	นาตาล	อุบลราชธานี	11	534200	1754820
429	โรงเรียนบ้านหนองแสงหนองเม็ก	6	หนองช้างใหญ่	ม่วงสามสิบ	อุบลราชธานี	11	481595	1719357
430	โรงเรียนชีทวนวิทยาสามัคคี	4	ชีทวน	เขื่องใน	อุบลราชธานี	11	426527	1688892
431	โรงเรียนบ้านค้อน้อย	6	ค้อน้อย	สำโรง	อุบลราชธานี	11	478466	1650745
432	โรงเรียนบ้านนาหว้า	3	กระเดียน	ตระการพืชผล	อุบลราชธานี	11	511512	1729022
433	โรงเรียนบ้านดงมะไฟ	8	ดงมะไฟ	ทรายมูล	ยโสธร	11	407334	1769680
434	โรงเรียนบ้านหนองสองห้องทรัพย์เจริญ	5	คำไผ่	ไทยเจริญ	ยโสธร	11	442197	1776759
435	โรงเรียนบ้านหนองเป็ด	4	หนองเป็ด	เมืองยโสธร	ยโสธร	11	428571	1754049
436	โรงเรียนนาโปร่งประชาสรรค์(พลอากาศเอกจรูญ วุฒิกาญจน์ อุปถัมภ์)	3	กุดเชียงหมี	เลิงนกทา	ยโสธร	11	440510	1799831
437	โรงเรียนบ้านคำเตย	13	คำเตย	ไทยเจริญ	ยโสธร	11	436594	1778306
438	โรงเรียนศรีฐานกระจายศึกษา	1	ศรีฐาน	ป่าติ้ว	ยโสธร	11	325119	1623588
439	โรงเรียนบ้านฟ้าห่วน	1	ฟ้าห่วน	ค้อวัง	ยโสธร	11	435567	1697943
440	โรงเรียนบ้านแขม	12	หนองหมื่นถ่าน	อาจสามารถ	ร้อยเอ็ด	11	382678	1744945
441	โรงเรียนบ้านบัวหลวง(สหราษฎร์บำรุง)	10	เหล่า	ทุ่งเขาหลวง	ร้อยเอ็ด	11	375933	1765684
442	โรงเรียนกู่กาสิงห์ประชาสรรค์	1	กู่กาสิงห์	เกษตรวิสัย	ร้อยเอ็ด	11	356732	1727809
443	โรงเรียนบ้านหนองฟ้า สพป.รอ.๓	6	โพธิ์ทอง	เสลภูมิ	ร้อยเอ็ด	11	407670	1784521
444	โรงเรียนบ้านเมืองคลอง	4	หนองขาม	อาจสามารถ	ร้อยเอ็ด	11	373533	1745912
445	โรงเรียนบ้านเขือง	3	บ้านเขือง	เชียงขวัญ	ร้อยเอ็ด	11	362449	1787270

ลำดับที่	รายชื่อ	หมู่ที่	ตำบล	อำเภอ	จังหวัด	สทบ_เขต	UTM_E	UTM_N
446	โรงเรียนบ้านเล้าวิทยาคาร	4	หนองแก้ว	เมืองร้อยเอ็ด	ร้อยเอ็ด	11	358227	1762318
447	โรงเรียนบ้านหนองแวง (โสวรรณีวิทยาคม)	8	หนองแวง	กันทรารมย์	ศรีสะเกษ	11	463758	1677483
448	โรงเรียนบ้านโพธิ์(โพธิ์ทองวิทยา)	9	โพธิ์	โนนคูณ	ศรีสะเกษ	11	461100	1650300
449	โรงเรียนบ้านเค็ง	7	จะกง	ขุขันธ์	ศรีสะเกษ	11	421894	1636844
450	โรงเรียนบ้านพยอม	4	โพธิ์กระสังข์	ขุนหาญ	ศรีสะเกษ	11	431376	1621132
451	โรงเรียนบ้านเสียว	1	เสียว	โพธิ์ศรีสุวรรณ	ศรีสะเกษ	11	396558	1687030
452	โรงเรียนบ้านจังเอิน	5	เมืองหลวง	ห้วยทับทัน	ศรีสะเกษ	11	401583	1664196
453	โรงเรียนบ้านแทงวิทยา	6	ซำ	เมืองศรีสะเกษ	ศรีสะเกษ	11	428784	1660960
454	โรงเรียนบ้านคำเนียม	8	คำเนียม	กันทรารมย์	ศรีสะเกษ	11	451904	1668345
455	โรงเรียนบ้านดอนดู่	11	ห้วย	ปทุมราชวงศา	อำนาจเจริญ	11	495451	1752999
456	โรงเรียนบ้านน้ำท่วม	13	เปือย	ลืออำนาจ	อำนาจเจริญ	11	470884	1738926
457	โรงเรียนบ้านเหล่าฝ้าย	4	ดงบัง	ลืออำนาจ	อำนาจเจริญ	11	437886	1738121
458	โรงเรียนบ้านไร่ขี	4	ไร่ขี	ลืออำนาจ	อำนาจเจริญ	11	475935	1732930
459	โรงเรียนบ้านนาสีดา	2	ชานุมาน	ชานุมาน	อำนาจเจริญ	11	498510	1798064
460	โรงเรียนบ้านคำแก้ว	7	คำเขื่อนแก้ว	ชานุมาน	อำนาจเจริญ	11	491715	1783745
461	โรงเรียนวัดควนเคี่ยม	2	วังใหม่	ป่าบอน	พัทลุง	12	634564	810260
462	โรงเรียนบ้านลำลอง	12	นาทวี	นาทวี	สงขลา	12	698858	741855
463	โรงเรียนบ้านบ่อหว้า	11	ควนโส	ควนเนียง	สงขลา	12	655445	802926
464	โรงเรียนบ้านกรอบ	4	ควนโส	ควนเนียง	สงขลา	12	651820	797390
465	โรงเรียนวัดห้วยลาด	2	ท่าหิน	สทิงพระ	สงขลา	12	658090	816021
466	โรงเรียนวัดโพธาราม	2	ทุ่งขมิ้น	นาหม่อม	สงขลา	12	670741	764536
467	โรงเรียนวัดสามกอง	2	เกาะแต้ว	เมือง	สงขลา	12	680313	785307
468	โรงเรียนบ้านม้างอน	5	นาทับ	จะนะ	สงขลา	12	683952	756894
469	โรงเรียนบ้านใหม่	12	ท่าม่วง	เทพา	สงขลา	12	719252	744657
470	โรงเรียนบ้านทุ่งน้ำขาว	8	นาทวี	นาทวี	สงขลา	12	687182	743596
471	โรงเรียนบ้านต้นปริง	5	คลองหรัง	นาหม่อม	สงขลา	12	673181	768562
472	โรงเรียนวัดชมพูนิมิต	2	ทุ่งหว้า	ทุ่งหว้า	สตูล	12	586471	785874
473	โรงเรียนบ้านทางยาง	7	สาคร	ท่าแพ	สตูล	12	595611	752234
474	โรงเรียนบ้านทุ่งหนองสิบบาท	6	คลองใหญ่	ตะโหมด	พัทลุง	12	621059	803874
475	โรงเรียนบ้านหน้าวัง	8	คลองทรายขาว	กงหรา	พัทลุง	12	604029	818785
476	โรงเรียนบ้านหัวช้าง	5	ตะโหมด	ตะโหมด	พัทลุง	12	611073	808277
477	โรงเรียนวัดท่าดินแดง	4	วังใหม่	ป่าบอน	พัทลุง	12	634424	810100
478	โรงเรียนวัดประดู่เรียง	1	มะกอกเหนือ	ควนขนุน	พัทลุง	12	616374	856546
479	โรงเรียนบ้านท่านางพรหม	8	เขาชัยสน	เขาชัยสน	พัทลุง	12	621162	822087
480	โรงเรียนบ้านนาวง	1	บ้านนา	ศรีนครินทร์	พัทลุง	12	597675	834530
481	โรงเรียนเทศบาลจองถนน	4	จองถนน	เขาชัยสน	พัทลุง	12	629856	827497
482	โรงเรียนบ้านวังพา	9	ทุ่งตำเสา	หาดใหญ่	สงขลา	12	644346	770270
483	โรงเรียน ตชด.สื่อมวลชนกีฬา	6	สำนักแต้ว	สะเดา	สงขลา	12	663368	732279
484	โรงเรียนวัดอ่าวบัว	2	เกาะใหญ่	กระแสสินธุ์	สงขลา	12	642354	838015
485	โรงเรียนในเมือง	5	จะทิ้งพระ	สทิงพระ	สงขลา	12	659059	825132
486	โรงเรียนไทยรัฐวิทยา37	4	พังยาง	ระโนด	สงขลา	12	650002	851819
487	โรงเรียนบ้านพรุพ้อ	10	ท่าชะมวง	รัตภูมิ	สงขลา	12	633474	790428
488	บ้านมะนังกาหยี	1	มะนังตายอ	เมือง	นราธิวาส	12	806676	702853

20. ขออนุมัติโอนจัดสรรงบประมาณ

สพ.

ด่วนที่สุด **บันทึกข้อความ**

ส่วนราชการ สำนักพัฒนาน้ำบาดาล ส่วนส่งเสริมและถ่ายทอดเทคโนโลยี โทร. ๐ ๒๗๙๓ ๑๐๔๒ โทรสาร ๐ ๒๗๙๓ ๑๐๓๗

ที่ ๐๕/๑๕๗๕ **วันที่** ๒๙ พ.ย. ๒๕๖๐

เรื่อง ขออนุมัติโอนจัดสรรงบประมาณ โครงการพัฒนาแหล่งน้ำบาดาลเพื่อสนับสนุนน้ำดื่มสะอาดให้โรงเรียนทั่วประเทศ ประจำปีงบประมาณ พ.ศ. ๒๕๖๐ รูปแบบที่ ๑ จำนวน ๒๐๐ แห่ง และรูปแบบที่ ๒ จำนวน ๔๘๘ แห่ง

เรียน อทบ.

เรื่องเดิม

ตามที่ สพบ. มีหนังสือ ด่วนที่สุด ที่ ๐๕/๑๕๑๑ ลงวันที่ ๒๖ ตุลาคม ๒๕๖๐ เรื่อง ขออนุมัติแผนปฏิบัติงาน แผนการใช้จ่ายงบประมาณ แผนการจัดสรรงบประมาณ โครงพัฒนาแหล่งน้ำบาดาลเพื่อสนับสนุนน้ำดื่มสะอาดให้กับโรงเรียนทั่วประเทศ ประจำปีงบประมาณ พ.ศ. ๒๕๖๐ รูปแบบที่ ๑ จำนวน ๒๐๐ แห่ง และรูปแบบที่ ๒ จำนวน ๔๘๘ แห่ง ซึ่ง อทบ. ได้สั่งการท้ายบันทึก "อนุมัติ/ดำเนินการตามเสนอ" นั้น

ข้อเท็จจริง

เพื่อให้การดำเนินงานโครงการฯ สามารถดำเนินงานให้สำเร็จตามวัตถุประสงค์ และไม่กระทบต่อวงเงินงบประมาณที่ได้รับ สพบ. เห็นควรพิจารณาโอนจัดสรรงบประมาณให้ สทบ.เขต ๑-๑๒ รายละเอียดตามเอกสารแนบ สรุปได้ดังนี้

หน่วยงาน	วงเงินงบประมาณโอนจัดสรรงบประมาณให้ สทบ.เขต ๑-๑๒ ของโครงการฯ ประจำปีงบประมาณ พ.ศ.๒๕๖๐ รูปแบบที่ ๑ และรูปแบบที่ ๒	
	รูปแบบที่ ๑ (บาท)	รูปแบบที่ ๒ (บาท)
สทบ.เขต ๑	๒๒,๙๒๒,๘๘๐	๓๙,๐๐๙,๓๖๐
สทบ.เขต ๒	๒๘,๐๐๖,๓๒๐	๔๑,๕๒๔,๙๔๐
สทบ.เขต ๓	๑๖,๕๗๒,๕๓๐	๓๗,๓๕๘,๖๔๐
สทบ.เขต ๔	๒๙,๙๙๕,๔๔๐	๔๓,๖๗๕,๑๘๐
สทบ.เขต ๕	๒๙,๙๙๕,๔๔๐	๓๐,๔๙๐,๒๒๐
สทบ.เขต ๖	๒๓,๘๔๑,๓๙๐	๓๘,๙๖๕,๘๒๐
สทบ.เขต ๗	๒๒,๗๕๕,๘๘๐	๓๗,๗๕๗,๗๐๐
สทบ.เขต ๘	๕,๐๙๙,๒๔๐	๑๕,๒๕๙,๓๘๐
สทบ.เขต ๙	๑๘,๙๗๒,๑๕๐	๓๕,๒๔๐,๕๒๐
สทบ.เขต ๑๐	๑๘,๗๔๗,๑๕๐	๓๕,๔๓๔,๕๘๐
สทบ.เขต ๑๑	๒๑,๒๔๖,๗๗๐	๒๙,๖๖๖,๑๖๐
สทบ.เขต ๑๒	๑๓,๘๐๒,๙๑๐	๒๓,๒๑๓,๖๘๐
รวม	**๒๕๑,๙๕๘,๑๐๐**	**๔๐๗,๕๙๖,๑๘๐**

/อนึ่ง กิจกรรม...

- 2 -

อนึ่ง กิจกรรมที่จะดำเนินการโอนจัดสรรให้ สทบ.เขต ๑-๑๒ มีทั้งสิ้น ๓ กิจกรรมย่อย ๑๑ งาน ดังนี้
กิจกรรมย่อย ๑ บริหารและอำนวยการโครงการฯ
งาน ๑) ค่าซ่อมแซมบำรุงรักษาเครื่องจักร/วัสดุอุปกรณ์การเจาะ
งาน ๒) ค่าฝึกอบรมถ่ายทอดองค์ความรู้และเทคโนโลยี
งาน ๓) ค่าควบคุมงานก่อสร้าง/ดำเนินการทางพัสดุ
งาน ๔) ค่าติดตามประเมินผล/อื่นๆ
กิจกรรมย่อย ๒ สำรวจและพัฒนาบ่อน้ำบาดาล
งาน ๕) สำรวจธรณีฟิสิกส์/วิเคราะห์ชั้นดินชั้นหิน
งาน ๖) หยั่งธรณีหลุมเจาะ (e-log)
งาน ๗) ค่าเจาะบ่อน้ำบาดาลขนาด ๑๕๐ มม.
งาน ๘) ค่าสูบทดสอบปริมาณน้ำ
งาน ๙) ค่าป้ายปากบ่อน้ำบาดาล
งาน ๑๐) ค่าป้ายโครงการ+ป้ายประชาสัมพันธ์
กิจกรรมย่อย ๓ ก่อสร้างระบบประปาและระบบปรับปรุงคุณภาพน้ำดื่ม
งาน ๑๔) ค่าก่อสร้างระบบประปาและระบบปรับปรุงคุณภาพน้ำดื่ม

<u>ข้อพิจารณา</u>

จึงเรียนมาเพื่อโปรดพิจารณา หากเห็นชอบขอได้โปรด

๑. อนุมัติโอนจัดสรรงบประมาณโครงการพัฒนาแหล่งน้ำบาดาลเพื่อสนับสนุนน้ำดื่มสะอาดให้กับโรงเรียนทั่วประเทศ ประจำปีงบประมาณ พ.ศ. ๒๕๖๐ รูปแบบที่ ๑ จำนวน ๒๐๐ แห่ง และรูปแบบที่ ๒ จำนวน ๔๘๘ แห่ง ให้ สทบ.เขต ๑-๑๒ ในวงเงินงบประมาณตามข้อเท็จจริง

๒. มอบหมาย สบก.(สค./สพ.)/ กผ./ กวน./ สทบ.เขต ๑-๑๒ และ สพบ. ดำเนินการต่อไป

(นายสุวัฒน์ เปียปัจจัย)
รองอธิบดีกรมทรัพยากรน้ำบาดาล

10 พ.ย. 2559

(นายพันธ์ศักดิ์ ธีรปัญญาภรณ์)
ผู้อำนวยการสำนักพัฒนาน้ำบาดาล

อนุมัติ

ดำเนินการตามเสนอ

10 พ.ย. 2559

(นายสุพจน์ โตวิจักษณ์ชัยกุล)
อธิบดีกรมทรัพยากรน้ำบาดาล

ฝ่าย งบประมาณ
เพื่อโปรดดำเนินการต่อไป

(นางสาววัชราภรณ์ ...)
ผู้อำนวยการส่วนการคลัง

14 พ.ย. 2559

รวดเร็ว มีคุณภาพ โปร่งใส มีคุณธรรม

ด่วนที่สุด

บันทึกข้อความ

ส่วนราชการ สำนักบริหารกลาง ส่วนการคลัง โทร.0 2299 3997 โทรสาร 0 2299 3939

ที่ 01/ 1572 **วันที่** 18 พฤศจิกายน 2559

เรื่อง ขออนุมัติโอนจัดสรรเงินประจำงวด (แบบ ง.241)

เรียน อทบ.

<u>เรื่องเดิม</u>

1. หนังสือสำนักงบประมาณ ที่ นร 0701/15 (บูร) ลงวันที่ 1 ตุลาคม 2559 ได้อนุมัติเงินประจำงวด งบประมาณรายจ่ายประจำปีงบประมาณ พ.ศ. 2560 ตามใบจัดสรรงบประมาณรายจ่ายและรายการประกอบการจัดสรรงบประมาณรายจ่ายงวดที่ 01 ครั้งที่ 0002 ลงวันที่ 1 ตุลาคม 2559 เลขที่เอกสาร 1000001322 แผนงาน : แผนงานบูรณาการบริหารจัดการทรัพยากรน้ำ ซึ่งประกอบด้วย งบลงทุน เป็นเงิน 1,879,834,000 บาท งบรายจ่ายอื่น เป็นเงิน 85,046,400 บาท รวมเป็นเงินทั้งสิ้น 1,964,880,400 บาท

2. บันทึกข้อความ สพบ. ด่วนที่สุด ที่ 05/1575 ลงวันที่ 9 พฤศจิกายน 2559 ขออนุมัติโอนจัดสรรงบประมาณ ประจำปีงบประมาณ พ.ศ. 2560 โครงการพัฒนาแหล่งน้ำบาดาลเพื่อสนับสนุนน้ำดื่มสะอาดให้กับโรงเรียนทั่วประเทศ (รูปแบบที่ 1) จำนวน 200 แห่ง และโครงการพัฒนาแหล่งน้ำบาดาลเพื่อสนับสนุนน้ำดื่มสะอาดให้กับโรงเรียนทั่วประเทศ (รูปแบบที่ 2) จำนวน 488 แห่ง ให้กับ สทบ. เขต 1 - 12

<u>ข้อเท็จจริง</u>

สบก. โดยส่วนการคลัง ขอเรียนว่า

1. ได้จัดทำแบบ ง.241 ครั้งที่ 6 เพื่อโอนเงินประจำงวด แผนงาน : แผนงานบูรณาการบริหารจัดการทรัพยากรน้ำ โครงการพัฒนาแหล่งน้ำบาดาลเพื่อสนับสนุนน้ำดื่มสะอาดให้กับโรงเรียนทั่วประเทศ กิจกรรมหลักที่ : 7.จัดหาแหล่งน้ำบาดาลเพื่อสนับสนุนน้ำดื่มสะอาดให้กับโรงเรียนขนาดใหญ่ งบลงทุน ที่ดิน/สิ่งก่อสร้าง สิ่งก่อสร้างที่มีราคาต่อหน่วยต่ำกว่า 10 ล้านบาท รายการค่าใช้จ่ายในการพัฒนาแหล่งน้ำบาดาลเพื่อสนับสนุนน้ำดื่มสะอาดให้กับโรงเรียนทั่วประเทศ (รูปแบบที่ 1) รวม 200 แห่ง รวมเป็นเงินทั้งสิ้น 251,958,100 บาท (สองร้อยห้าสิบเอ็ดล้านเก้าแสนห้าหมื่นแปดพันหนึ่งร้อยบาทถ้วน)

2. ได้จัดทำแบบ ง.241 ครั้งที่ 7 เพื่อโอนเงินประจำงวด แผนงาน : แผนงานบูรณาการบริหารจัดการทรัพยากรน้ำ โครงการพัฒนาแหล่งน้ำบาดาลเพื่อสนับสนุนน้ำดื่มสะอาดให้กับโรงเรียนทั่วประเทศ กิจกรรมหลักที่ : 8.จัดหาแหล่งน้ำบาดาลเพื่อสนับสนุนน้ำดื่มสะอาดให้กับโรงเรียนขนาดเล็ก งบลงทุน ที่ดิน/สิ่งก่อสร้าง สิ่งก่อสร้างที่มีราคาต่อหน่วยต่ำกว่า 10 ล้านบาท รายการค่าใช้จ่ายในการพัฒนาแหล่งน้ำบาดาลเพื่อสนับสนุนน้ำดื่มสะอาดให้กับโรงเรียนทั่วประเทศ (รูปแบบที่ 2) รวม 488 แห่ง รวมเป็นเงินทั้งสิ้น 407,596,180 บาท (สี่ร้อยเจ็ดล้านห้าแสนเก้าหมื่นหกพันหนึ่งร้อยแปดสิบบาทถ้วน) โดยให้ สทบ. เขต 1 - 12 เป็นผู้เบิกจ่าย เพื่อดำเนินการให้เป็นไปตามวัตถุประสงค์ของ ทบ.

/ข้อเสนอ...

-2-

<u>ข้อเสนอเพื่อพิจารณา</u>

จึงเรียนมาเพื่อโปรดพิจารณา

1. อนุมัติโอนจัดสรรเงินงบประมาณ ประจำปีงบประมาณ พ.ศ. 2560 เป็นเงินรวมทั้งสิ้น 659,554,280 บาท (หกร้อยห้าสิบเก้าล้านห้าแสนห้าหมื่นสี่พันสองร้อยแปดสิบบาทถ้วน) ให้กับ สทบ. เขต 1 - 12 ผ่านระบบการบริหารการเงินการคลังภาครัฐแบบอิเล็กทรอนิกส์ (GFMIS)

2. ลงนามในแบบ ง. 241 ที่แนบมาพร้อมนี้ เพื่อจัดส่งให้ สำนักงบประมาณ และสำนักงานการตรวจเงินแผ่นดินต่อไป

(นางดวงพร จั่นหยง)
ผู้อำนวยการสำนักบริหารกลาง

เรียน อทบ.
เพื่อโปรดพิจารณาอนุมัติ
และลงนามในแบบ ง. 241 ตาม
ที่เสนอมาพร้อมนี้

(นางอรัญญา เฟื่องสวัสดิ์)
รองอธิบดีกรมทรัพยากรน้ำบาดาล
18 พ.ย. 2559

อนุมัติ
ลงนามแล้ว

, 21 พ.ย. 2559

(นายสุพจน์ โตวิจักษณ์ชัยกุล)
อธิบดีกรมทรัพยากรน้ำบาดาล

21. การจัดซื้อจัดจ้าง

21.1 เครื่องสูบน้ำแบบไฟฟ้าชนิดมอเตอร์จุ่มใต้น้ำพร้อมอุปกรณ์

คู่ฉบับ

ด่วนที่สุด **บันทึกข้อความ**

ส่วนราชการ สำนักพัฒนาน้ำบาดาล ส่วนส่งเสริมและถ่ายทอดเทคโนโลยี โทร. ๐ ๒๗๙๓ ๑๐๔๒ โทรสาร ๐ ๒๗๙๓ ๑๐๓๗

ที่ ๐๕/๑๕๔๔ **วันที่** - ๓ พ.ย. ๒๕๕๙

เรื่อง ขออนุมัติจัดซื้อเครื่องสูบน้ำแบบไฟฟ้าชนิดมอเตอร์จุ่มใต้น้ำพร้อมอุปกรณ์ โครงการพัฒนาแหล่งน้ำบาดาลเพื่อสนับสนุนน้ำดื่มสะอาดให้กับโรงเรียนทั่วประเทศ ประจำปีงบประมาณ พ.ศ. ๒๕๖๐ รูปแบบที่ ๒ จำนวน ๔๘๘ แห่ง

เรียน อทบ.

<u>เรื่องเดิม</u>

๑. อทบ. ได้อนุมัติแผนปฏิบัติงาน แผนการใช้จ่ายงบประมาณ แผนการจัดสรรงบประมาณ โครงการพัฒนาแหล่งน้ำบาดาลเพื่อสนับสนุนน้ำดื่มสะอาดให้กับโรงเรียนทั่วประเทศ ประจำปีงบประมาณ พ.ศ. ๒๕๖๐ รูปแบบที่ ๑ จำนวน ๒๐๐ แห่ง งบประมาณ ๒๗๗,๐๐๐,๐๐๐ บาท (สองร้อยเจ็ดสิบเจ็ดล้านบาทถ้วน) และรูปแบบที่ ๒ จำนวน ๔๘๘ แห่ง งบประมาณ ๔๖๕,๐๖๔,๐๐๐ บาท (สี่ร้อยหกสิบห้าล้านหกหมื่นสี่พันบาทถ้วน) ท้ายหนังสือ สพบ. ด่วนที่สุด ที่ ๐๕/๑๕๑๑ ลงวันที่ ๒๖ ตุลาคม ๒๕๕๙

๒. อทบ. ได้อนุมัติแต่งตั้งคณะกรรมการพิจารณารายละเอียดคุณลักษณะเกี่ยวกับการจัดซื้อจัดจ้างและกำหนดราคากลาง (ราคาอ้างอิง) ของเครื่องสูบน้ำแบบไฟฟ้าชนิดมอเตอร์จุ่มใต้น้ำพร้อมอุปกรณ์ โครงการพัฒนาแหล่งน้ำบาดาลเพื่อสนับสนุนน้ำดื่มสะอาดให้กับโรงเรียนทั่วประเทศ ประจำปีงบประมาณ พ.ศ. ๒๕๖๐ รูปแบบที่ ๒ จำนวน ๔๘๘ แห่ง ตามคำสั่งกรมทรัพยากรน้ำบาดาล ที่ ๕๙๔/๒๕๕๙ ลงวันที่ ๓๑ ตุลาคม ๒๕๕๙

<u>ข้อเท็จจริง</u>

๑. คณะกรรมการพิจารณารายละเอียดคุณลักษณะเกี่ยวกับการจัดซื้อจัดจ้างและกำหนดราคากลาง (ราคาอ้างอิง) ของเครื่องสูบน้ำแบบไฟฟ้าชนิดมอเตอร์จุ่มใต้น้ำพร้อมอุปกรณ์ ได้จัดประชุมพิจารณารายละเอียดคุณลักษณะฯ รูปแบบที่ ๒ เมื่อวันที่ ๒ พฤศจิกายน ๒๕๕๙ เวลา ๑๓.๓๐ – ๑๗.๐๐ น. ณ ห้องประชุมชั้น ๓ อาคาร ๒ กรมทรัพยากรน้ำบาดาล (เอกสารแนบ ๑) และได้จัดทำรายละเอียดคุณลักษณะเกี่ยวกับการจัดซื้อจัดจ้างและกำหนดราคากลาง (ราคาอ้างอิง) ของเครื่องสูบน้ำแบบไฟฟ้าชนิดมอเตอร์จุ่มใต้น้ำพร้อมอุปกรณ์ เสร็จเรียบร้อยแล้ว (เอกสารแนบ ๒)

๒. สพบ. มีความประสงค์จะจัดซื้อเครื่องสูบน้ำแบบไฟฟ้าชนิดมอเตอร์จุ่มใต้น้ำพร้อมอุปกรณ์ จำนวน ๓ รายการ วงเงินงบประมาณ ๑๘,๗๐๓,๐๐๐ บาท (สิบแปดล้านเจ็ดแสนสามพันบาทถ้วน) พร้อมนี้ได้แนบใบสั่งพัสดุ (ทบ.๑๓๓) (เอกสารแนบ ๓)

๓. สพบ. เห็นควรแต่งตั้งคณะกรรมการพิจารณาผลการประกวดราคาอิเล็กทรอนิกส์ (Electronic Bidding : e-bidding) ตามระเบียบสำนักนายกรัฐมนตรีว่าด้วยการพัสดุด้วยวิธีการทางอิเล็กทรอนิกส์ พ.ศ. ๒๕๔๙ ตามรายชื่อดังต่อไปนี้

๓.๑ นายมณเฑียร จงจินากูล	วิศวกรชำนาญการพิเศษ	ประธานกรรมการ
๓.๒ นายอนุศักดิ์ ประสมสิน	วิศวกรปฏิบัติการ	กรรมการ
๓.๓ นางสาวสุภาวดี พานทอง	วิศวกรชำนาญการ	กรรมการและเลขานุการ

/๔. สพบ. ...

รวดเร็ว มีคุณภาพ โปร่งใส มีคุณธรรม

- ๒ -

๔. สพบ. เห็นควรแต่งตั้งคณะกรรมการตรวจรับพัสดุ ตามรายชื่อดังต่อไปนี้

๔.๑ สำนักทรัพยากรน้ำบาดาล เขต ๑ ลำปาง

๑. นายรบฤา พรหมมา	นักธรณีวิทยาชำนาญการ	ประธานกรรมการตรวจรับ
๒. นางสาวกรรณิการ์ หม่องทา	เจ้าพนักงานธุรการชำนาญงาน	กรรมการตรวจรับ
๓. นายพนม พิมพ์ตะครอง	นายช่างเครื่องกลชำนาญงาน	กรรมการตรวจรับ

๔.๒ สำนักทรัพยากรน้ำบาดาล เขต ๒ สุพรรณบุรี

๑. นายสาโรจน์ ช่องสาร	นายช่างเครื่องกลชำนาญงาน	ประธานกรรมการตรวจรับ
๒. นายสมชาย เนียมจันทร์	นายช่างเครื่องกลชำนาญงาน	กรรมการตรวจรับ
๓. นายอรุณ มานิต	นายช่างเครื่องกลชำนาญงาน	กรรมการตรวจรับ

๔.๓ สำนักทรัพยากรน้ำบาดาล เขต ๓ สระบุรี

๑. นายวสันต์ จันทร์แสง	นักธรณีวิทยาชำนาญการพิเศษ	ประธานกรรมการตรวจรับ
๒. นายมานพ บุญชนก	นายช่างเครื่องกลชำนาญงาน	กรรมการตรวจรับ
๓. นางสาววนิดา เพี้ยมแตง	นักธรณีวิทยาปฏิบัติการ	กรรมการตรวจรับ

๔.๔ สำนักทรัพยากรน้ำบาดาล เขต ๔ ขอนแก่น

๑. นายปกาสิต ฤกษ์เมือง	นักวิชาการทรัพยากรธรณีชำนาญการ	ประธานกรรมการตรวจรับ
๒. นายรมย์ฐนันท์ นาคเจือทอง	นายช่างเทคนิคชำนาญงาน	กรรมการตรวจรับ
๓. นายธีระ ราชพัฒน์	นายช่างเครื่องกลชำนาญงาน	กรรมการตรวจรับ

๔.๕ สำนักทรัพยากรน้ำบาดาล เขต ๕ นครราชสีมา

๑. นายสุพรรณ แหวนแก้ว	นายช่างเครื่องกลชำนาญงาน	ประธานกรรมการตรวจรับ
๒. นายณรงค์ สมสมัย	นายช่างเทคนิคชำนาญงาน	กรรมการตรวจรับ
๓. นายสมภพ ลือพงศ์พัฒนะ	วิศวกรปฏิบัติการ	กรรมการตรวจรับ

๔.๖ สำนักทรัพยากรน้ำบาดาล เขต ๖ ตรัง

๑. นายกุศล โชติรัตน์	ผอ.สทบ.เขต ๖ ตรัง	ประธานกรรมการตรวจรับ
๒. นายพรเทพ ไพเมือง	นายช่างเครื่องกลชำนาญงาน	กรรมการตรวจรับ
๓. นายสุรินทร์ เศรษฐมาน	วิศวกรปฏิบัติการ	กรรมการตรวจรับ

๔.๗ สำนักทรัพยากรน้ำบาดาล เขต ๗ กำแพงเพชร

๑. นายประพจน์ จันทร์แจ้ง	นายช่างเทคนิคอาวุโส	ประธานกรรมการตรวจรับ
๒. นางสาวศิริลักษณ์ สงวนศิลป์	นักธรณีวิทยา	กรรมการตรวจรับ
๓. นายบัญชา ลังกาเปี้ย	นายช่างเทคนิค	กรรมการตรวจรับ

๔.๘ สำนักทรัพยากรน้ำบาดาล เขต ๘ ราชบุรี

๑. นายจรูญ วรสิงห์	นายช่างเทคนิคอาวุโส	ประธานกรรมการตรวจรับ
๒. จ.ส.อ. จรัญ โพธิ์มณี	นายช่างเทคนิคชำนาญงาน	กรรมการตรวจรับ
๓. นายบุญรอด เพ่งงาม	นายช่างเครื่องกลชำนาญงาน	กรรมการตรวจรับ

๔.๙ สำนักทรัพยากรน้ำบาดาล เขต ๙ ระยอง

๑. นายวิทยา มีนิสัย	ผอ.สทบ.เขต ๙ ระยอง	ประธานกรรมการตรวจรับ
๒. นายวินิต จันทรานนท์	นายช่างเครื่องกลชำนาญงาน	กรรมการตรวจรับ
๓. นายสมโภชน์ สิงห์โต	นายช่างเครื่องกลชำนาญงาน	กรรมการตรวจรับ

/๔.๑๐ สำนัก ...

- ๓ -

๔.๑๐ สำนักทรัพยากรน้ำบาดาล เขต ๑๐ อุดรธานี

๑. นายวีระ สุทธศิริ	นายช่างเครื่องกลชำนาญงาน	ประธานกรรมการตรวจรับ
๒. นางสาวนิสา กันธิยะ	นักธรณีวิทยาชำนาญการ	กรรมการตรวจรับ
๓. นายวิรัตน์ ไขหินตั้ง	ช่างเจาะบ่อบาดาล ช ๔	กรรมการตรวจรับ

๔.๑๑ สำนักทรัพยากรน้ำบาดาล เขต ๑๑ อุบลราชธานี

๑. นายสมนึก จิรัฐจินดางกูร	นายช่างเครื่องกลอาวุโส	ประธานกรรมการตรวจรับ
๒. นายสรศักดิ์ ศรแก้ว	นายช่างเครื่องกลชำนาญงาน	กรรมการตรวจรับ
๓. นางสาวละเอียด สังข์ทอง	นักธรณีวิทยาปฏิบัติการ	กรรมการตรวจรับ

๔.๑๒ สำนักทรัพยากรน้ำบาดาล เขต ๑๒ สงขลา

๑. นายมญู จีนฉาย	นายช่างเทคนิคอาวุโส	ประธานกรรมการตรวจรับ
๒. นายอรุณ เทศนุ้ย	นายช่างเครื่องกลชำนาญงาน	กรรมการตรวจรับ
๓. นางสาวพิมนภัทร์ สอนคง	นายช่างเทคนิคชำนาญงาน	กรรมการตรวจรับ

<u>ข้อพิจารณา</u>

จึงเรียนมาเพื่อโปรดพิจารณา หากเห็นชอบ ขอได้โปรด

๑) อนุมัติ รายละเอียดคุณลักษณะและราคากลาง (ราคาอ้างอิง) ของเครื่องสูบน้ำแบบไฟฟ้าชนิดมอเตอร์จุ่มใต้น้ำพร้อมอุปกรณ์ จำนวน ๓ รายการ วงเงิน ๑๘,๗๐๓,๐๐๐ บาท (สิบแปดล้านเจ็ดแสนสามพันบาทถ้วน) และแบบมาตรฐานชุดควบคุมมอเตอร์ไฟฟ้า (control box) และชุดประกอบปากบ่อน้ำบาดาล PVC เพื่อใช้ประกอบในการจัดซื้อต่อไป ตามเอกสารแนบ ๒

๒) อนุมัติ จัดซื้อเครื่องสูบน้ำแบบไฟฟ้าชนิดมอเตอร์จุ่มใต้น้ำพร้อมอุปกรณ์ จำนวน ๓ รายการ ด้วยวิธีประกวดราคาอิเล็กทรอนิกส์ (Electronic Bidding : e-bidding) วงเงินงบประมาณ ๑๘,๗๐๓,๐๐๐ บาท (สิบแปดล้านเจ็ดแสนสามพันบาทถ้วน) ตามข้อเท็จจริง ๒

๓) เห็นชอบรายชื่อคณะกรรมการพิจารณาผลการประกวดราคาอิเล็กทรอนิกส์ (Electronic Bidding : e-bidding) และคณะกรรมการตรวจรับพัสดุ ตามข้อเท็จจริง ๓ และ ๔

๔) มอบหมาย สบก.(สพ.) และ สพบ. ดำเนินการในส่วนที่เกี่ยวข้องต่อไป

(นายพันธ์ศักดิ์ ธีรปัญญาภรณ์)
ผู้อำนวยการสำนักพัฒนาน้ำบาดาล

รวดเร็ว มีคุณภาพ โปร่งใส มีคุณธรรม

........ผู้ตรวจ
........ผู้พิมพ์/ทาน
........ผู้ร่าง

21.2 ท่อพีวีซีแข็งและอุปกรณ์

คู่ฉบับ

ด่วนที่สุด

บันทึกข้อความ

ส่วนราชการ สำนักพัฒนาน้ำบาดาล ส่วนส่งเสริมและถ่ายทอดเทคโนโลยี โทร. ๐ ๒๗๙๓ ๑๐๔๒ โทรสาร ๐ ๒๗๙๓ ๑๐๓๗

ที่ ๐๕/๑๕๔๘ **วันที่** - ๓ พ.ย. ๒๕๕๙

เรื่อง ขออนุมัติจัดซื้อท่อพีวีซีแข็งและอุปกรณ์ โครงการพัฒนาแหล่งน้ำบาดาลเพื่อสนับสนุนน้ำดื่มสะอาดให้กับโรงเรียนทั่วประเทศ ประจำปีงบประมาณ พ.ศ. ๒๕๖๐ รูปแบบที่ ๒ จำนวน ๔๘๘ แห่ง

เรียน อทบ.

<u>เรื่องเดิม</u>

๑. อทบ. ได้อนุมัติแผนปฏิบัติงาน แผนการใช้จ่ายงบประมาณ แผนการจัดสรรงบประมาณ โครงการพัฒนาแหล่งน้ำบาดาลเพื่อสนับสนุนน้ำดื่มสะอาดให้กับโรงเรียนทั่วประเทศ ประจำปีงบประมาณ พ.ศ. ๒๕๖๐ รูปแบบที่ ๑ จำนวน ๒๐๐ แห่ง งบประมาณ ๒๗๗,๐๐๐,๐๐๐ บาท (สองร้อยเจ็ดสิบเจ็ดล้านบาทถ้วน) และรูปแบบที่ ๒ จำนวน ๔๘๘ แห่ง งบประมาณ ๔๖๕,๐๖๔,๐๐๐ บาท (สี่ร้อยหกสิบห้าล้านหกหมื่นสี่พันบาทถ้วน) ท้ายหนังสือ สพบ. ด่วนที่สุด ที่ ๐๕/๑๕๑๑ ลงวันที่ ๒๖ ตุลาคม ๒๕๕๙

๒. อทบ. ได้อนุมัติแต่งตั้งคณะกรรมการพิจารณารายละเอียดคุณลักษณะเกี่ยวกับการจัดซื้อจัดจ้างและกำหนดราคากลาง (ราคาอ้างอิง) ของท่อพีวีซีแข็งและอุปกรณ์ โครงการพัฒนาแหล่งน้ำบาดาลเพื่อสนับสนุนน้ำดื่มสะอาดให้กับโรงเรียนทั่วประเทศ ประจำปีงบประมาณ พ.ศ. ๒๕๖๐ รูปแบบที่ ๒ จำนวน ๔๘๘ แห่ง ตามคำสั่งกรมทรัพยากรน้ำบาดาล ที่ ๕๙๕/๒๕๕๙ ลงวันที่ ๓๑ ตุลาคม ๒๕๕๙

<u>ข้อเท็จจริง</u>

๑. คณะกรรมการพิจารณารายละเอียดคุณลักษณะเกี่ยวกับการจัดซื้อจัดจ้างและกำหนดราคากลาง (ราคาอ้างอิง) ของท่อพีวีซีแข็งและอุปกรณ์ ได้จัดประชุมพิจารณารายละเอียดคุณลักษณะฯ รูปแบบที่ ๒ เมื่อวันที่ ๓ พฤศจิกายน ๒๕๕๙ เวลา ๐๘.๓๐ – ๑๒.๐๐ น. ณ ห้องประชุมชั้น ๓ อาคาร ๒ กรมทรัพยากรน้ำบาดาล (เอกสารแนบ ๑) และได้จัดทำรายละเอียดคุณลักษณะเกี่ยวกับการจัดซื้อจัดจ้างและกำหนดราคากลาง (ราคาอ้างอิง) ของท่อพีวีซีแข็งและอุปกรณ์ เสร็จเรียบร้อยแล้ว (เอกสารแนบ ๒)

๒. สพบ. มีความประสงค์จะจัดซื้อท่อพีวีซีแข็งและอุปกรณ์ จำนวน ๔ รายการ วงเงินงบประมาณ ๒๒,๔๘๔,๑๗๐ บาท (ยี่สิบสองล้านสี่แสนแปดหมื่นสี่พันหนึ่งร้อยเจ็ดสิบบาทถ้วน) พร้อมนี้ได้แนบใบสั่งพัสดุ (ทบ.๑๓๓) (เอกสารแนบ ๓)

๓. สพบ. เห็นควรแต่งตั้งคณะกรรมการพิจารณาผลการประกวดราคาอิเล็กทรอนิกส์ (Electronic Bidding : e-bidding) ตามระเบียบสำนักนายกรัฐมนตรีว่าด้วยการพัสดุด้วยวิธีการทางอิเล็กทรอนิกส์ พ.ศ. ๒๕๔๙ ตามรายชื่อดังต่อไปนี้

๓.๑ นายมณเฑียร จงจินากูล	วิศวกรชำนาญการพิเศษ	ประธานกรรมการ
๓.๒ นายอนุศักดิ์ ประสมสิน	วิศวกรปฏิบัติการ	กรรมการ
๓.๓ นางสาวสุภาวดี พานทอง	วิศวกรชำนาญการ	กรรมการและเลขานุการ

๔. สพบ. เห็นควรแต่งตั้งคณะกรรมการตรวจรับพัสดุ ตามรายชื่อดังต่อไปนี้

๔.๑ สำนักทรัพยากรน้ำบาดาล เขต ๑ ลำปาง

๑. นายรบฤา พรหมมา	นักธรณีวิทยาชำนาญการ	ประธานกรรมการตรวจรับ
๒. นางสาวกรรณิการ์ หม่องทา	เจ้าพนักงานธุรการชำนาญงาน	กรรมการตรวจรับ
๓. นายพนม พิมพ์ตะครอง	นายช่างเครื่องกลชำนาญงาน	กรรมการตรวจรับ

/๔.๒ สำนัก ...

รวดเร็ว มีคุณภาพ โปร่งใส มีคุณธรรม

ก่อปป ของ 2

- ๒ -

๔.๒ สำนักทรัพยากรน้ำบาดาล เขต ๒ สุพรรณบุรี

๑. นายสาโรจน์ ช่องสาร	นายช่างเครื่องกลชำนาญงาน	ประธานกรรมการตรวจรับ
๒. นายสมชาย เนียมจันทร์	นายช่างเครื่องกลชำนาญงาน	กรรมการตรวจรับ
๓. นายอรุณ มานิต	นายช่างเครื่องกลชำนาญงาน	กรรมการตรวจรับ

๔.๓ สำนักทรัพยากรน้ำบาดาล เขต ๓ สระบุรี

๑. นายวสันต์ จันทร์แสง	นักธรณีวิทยาชำนาญการพิเศษ	ประธานกรรมการตรวจรับ
๒. นายมานพ บุญชนก	นายช่างเครื่องกลชำนาญงาน	กรรมการตรวจรับ
๓. นายบุญโชค แซ่โง้ว	นักธรณีวิทยาชำนาญการ	กรรมการตรวจรับ

๔.๔ สำนักทรัพยากรน้ำบาดาล เขต ๔ ขอนแก่น

๑. นายปกาสิต ฤกษ์เมือง	นักวิชาการทรัพยากรธรณีชำนาญการ	ประธานกรรมการตรวจรับ
๒. นายรมย์ฐนันท์ นาคเจือทอง	นายช่างเทคนิคชำนาญงาน	กรรมการตรวจรับ
๓. นายธีระ ราชพัฒน์	นายช่างเครื่องกลชำนาญงาน	กรรมการตรวจรับ

๔.๕ สำนักทรัพยากรน้ำบาดาล เขต ๕ นครราชสีมา

๑. นายสุพรรณ แหวนแก้ว	นายช่างเครื่องกลชำนาญงาน	ประธานกรรมการตรวจรับ
๒. นายณรงค์ สมสมัย	นายช่างเทคนิคชำนาญงาน	กรรมการตรวจรับ
๓. นายสมภพ ลือพงศ์พัฒนะ	วิศวกรปฏิบัติการ	กรรมการตรวจรับ

๔.๖ สำนักทรัพยากรน้ำบาดาล เขต ๖ ตรัง

๑. นายกุศล โชติรัตน์	ผอ.สทบ.เขต ๖ ตรัง	ประธานกรรมการตรวจรับ
๒. นายพรเทพ ไพเมือง	นายช่างเครื่องกลชำนาญงาน	กรรมการตรวจรับ
๓. นายสุรินทร์ เศรษฐมาน	วิศวกรปฏิบัติการ	กรรมการตรวจรับ

๔.๗ สำนักทรัพยากรน้ำบาดาล เขต ๗ กำแพงเพชร

๑. นายประพจน์ จันทร์แจ้ง	นายช่างเทคนิคอาวุโส	ประธานกรรมการตรวจรับ
๒. นายวีระศักดิ์ การิน	นักธรณีวิทยา	กรรมการตรวจรับ
๓. นายวทัญญู มะลิขาว	นายช่างเครื่องกล	กรรมการตรวจรับ

๔.๘ สำนักทรัพยากรน้ำบาดาล เขต ๘ ราชบุรี

๑. นายจรูญ วรสิงห์	นายช่างเทคนิคอาวุโส	ประธานกรรมการตรวจรับ
๒. จ.ส.อ. จรัญ โพธิ์มณี	นายช่างเทคนิคชำนาญงาน	กรรมการตรวจรับ
๓. นายบุญรอด เพ่งงาม	นายช่างเครื่องกลชำนาญงาน	กรรมการตรวจรับ

๔.๙ สำนักทรัพยากรน้ำบาดาล เขต ๙ ระยอง

๑. นายวิทยา มีนิสัย	ผอ.สทบ.เขต ๙ ระยอง	ประธานกรรมการตรวจรับ
๒. นายวินิต จันทรานนท์	นายช่างเครื่องกลชำนาญงาน	กรรมการตรวจรับ
๓. นายสมโภชน์ สิงห์โต	นายช่างเครื่องกลชำนาญงาน	กรรมการตรวจรับ

๔.๑๐ สำนักทรัพยากรน้ำบาดาล เขต ๑๐ อุดรธานี

๑. นายวีระ สุทธศิริ	นายช่างเครื่องกลชำนาญงาน	ประธานกรรมการตรวจรับ
๒. นางสาวนิสา กันธิยะ	นักธรณีวิทยาชำนาญการ	กรรมการตรวจรับ
๓. นายวิรัตน์ ไขหินตั้ง	ช่างเจาะบ่อบาดาล ช ๔	กรรมการตรวจรับ

๔.๑๑ สำนักทรัพยากรน้ำบาดาล เขต ๑๑ อุบลราชธานี

๑. นายสมนึก จิรัฐจินดางกูร	นายช่างเครื่องกลอาวุโส	ประธานกรรมการตรวจรับ
๒. นางสาวรับขวัญ สายสุวรรณ	นักธรณีวิทยาชำนาญการ	กรรมการตรวจรับ
๓. นายไพรัช ศรีกระสอน	วิศวกรปฏิบัติการ	กรรมการตรวจรับ

/๔.๑๒ สำนัก ...

รวดเร็ว มีคุณภาพ โปร่งใส มีคุณธรรม

- ๓ -

๔.๑๒ สำนักทรัพยากรน้ำบาดาล เขต ๑๒ สงขลา

๑. นายมณู จีนฉาย	นายช่างเทคนิคอาวุโส	ประธานกรรมการตรวจรับ
๒. นายอรุณ เทศนุ้ย	นายช่างเครื่องกลชำนาญงาน	กรรมการตรวจรับ
๓. นางสาวพิมนภัทร์ สอนคง	นายช่างเทคนิคชำนาญงาน	กรรมการตรวจรับ

ข้อพิจารณา

จึงเรียนมาเพื่อโปรดพิจารณา หากเห็นชอบ ขอได้โปรด

๑) อนุมัติ รายละเอียดคุณลักษณะและราคากลาง (ราคาอ้างอิง) ของท่อพีวีซีแข็งและอุปกรณ์ จำนวน ๔ รายการ วงเงิน ๒๑,๕๕๗,๑๐๓ บาท (ยี่สิบเอ็ดล้านห้าแสนห้าหมื่นเจ็ดพันหนึ่งร้อยสามบาทถ้วน) เพื่อใช้ประกอบในการจัดซื้อต่อไป ตามเอกสารแนบ ๒

๒) อนุมัติ จัดซื้อท่อพีวีซีแข็งและอุปกรณ์ จำนวน ๔ รายการ ด้วยวิธีประกวดราคาอิเล็กทรอนิกส์ (Electronic Bidding : e-bidding) วงเงินงบประมาณ ๒๒,๔๘๔,๑๗๐ บาท (ยี่สิบสองล้านสี่แสนแปดหมื่นสี่พันหนึ่งร้อยเจ็ดสิบบาทถ้วน) ตามข้อเท็จจริง ๒

๓) เห็นชอบรายชื่อคณะกรรมการพิจารณาผลการประกวดราคาอิเล็กทรอนิกส์ (Electronic Bidding : e-bidding) และคณะกรรมการตรวจรับพัสดุ ตามข้อเท็จจริง ๓ และ ๔

๔) มอบหมาย สบก.(สพ.) และ สพบ. ดำเนินการในส่วนที่เกี่ยวข้องต่อไป

(นายพันธ์ศักดิ์ ธีรปัญญาภรณ์)
ผู้อำนวยการสำนักพัฒนาน้ำบาดาล

รวดเร็ว มีคุณภาพ โปร่งใส มีคุณธรรม

.........ผู้ตรวจ
.........ผู้พิมพ์/ทาน
.........ผู้ร่าง

21.3 ก่อสร้างระบบประปาบาดาลและก่อสร้างอาคารพร้อมติดตั้งระบบปรับปรุงคุณภาพน้ำให้ได้มาตราฐาน

ด่วนที่สุด **บันทึกข้อความ**

ส่วนราชการ สำนักพัฒนาน้ำบาดาล ส่วนส่งเสริมและถ่ายทอดเทคโนโลยี โทร. ๐ ๒๗๙๓ ๑๐๔๒ โทรสาร ๐ ๒๗๙๓ ๑๐๓๗

ที่ ๐๕/ ๖๖๒๐ **วันที่** ๑๗ พ.ย. ๒๕๕๙

เรื่อง ขออนุมัติในหลักการจ้างเหมาก่อสร้างระบบประปาบาดาลและก่อสร้างอาคารพร้อมติดตั้งระบบปรับปรุงคุณภาพน้ำให้ได้มาตรฐานน้ำดื่ม จำนวน ๔๘๘ แห่ง โครงการพัฒนาแหล่งน้ำบาดาลเพื่อสนับสนุนน้ำดื่มสะอาดให้กับโรงเรียนทั่วประเทศ ประจำปีงบประมาณ พ.ศ. ๒๕๖๐ รูปแบบที่ ๒ ด้วยวิธีประกวดราคาอิเล็กทรอนิกส์ (e-bidding)

เรียน อทบ.

<u>เรื่องเดิม</u>

๑. อทบ. ได้อนุมัติแผนปฏิบัติงาน แผนการใช้จ่ายงบประมาณ แผนการจัดสรรงบประมาณ โครงการพัฒนาแหล่งน้ำบาดาลเพื่อสนับสนุนน้ำดื่มสะอาดให้กับโรงเรียนทั่วประเทศ ประจำปีงบประมาณ พ.ศ. ๒๕๖๐ รูปแบบที่ ๑ จำนวน ๒๐๐ แห่ง งบประมาณ ๒๗๗,๐๐๐,๐๐๐ บาท (สองร้อยเจ็ดสิบเจ็ดล้านบาทถ้วน) และรูปแบบที่ ๒ จำนวน ๔๘๘ แห่ง งบประมาณ ๔๖๕,๐๖๔,๐๐๐ บาท (สี่ร้อยหกสิบห้าล้านหกหมื่นสี่พันบาทถ้วน) ท้ายหนังสือ สพบ. ด่วนที่สุด ที่ ๐๕/๑๕๑๑ ลงวันที่ ๒๖ ตุลาคม ๒๕๕๙

๒. อทบ. ได้อนุมัติแต่งตั้งคณะกรรมการพิจารณารายละเอียดคุณลักษณะเกี่ยวกับการจัดซื้อจัดจ้างและกำหนดราคากลาง (งานก่อสร้าง) ของการจ้างเหมาก่อสร้างระบบประปาบาดาลและก่อสร้างอาคารพร้อมติดตั้งระบบปรับปรุงคุณภาพน้ำให้ได้มาตรฐานน้ำดื่ม โครงการพัฒนาแหล่งน้ำบาดาลเพื่อสนับสนุนน้ำดื่มสะอาดให้กับโรงเรียนทั่วประเทศ ประจำปีงบประมาณ พ.ศ. ๒๕๖๐ รูปแบบที่ ๒ จำนวน ๔๘๘ แห่ง ตามคำสั่งกรมทรัพยากรน้ำบาดาล ที่ ๕๘๖/๒๕๕๙ ลงวันที่ ๓๑ ตุลาคม ๒๕๕๙

<u>ข้อเท็จจริง</u>

สพบ. ได้ดำเนินการตามแผนปฏิบัติงานโครงการพัฒนาแหล่งน้ำบาดาลเพื่อสนับสนุนน้ำดื่มสะอาดให้กับโรงเรียนทั่วประเทศ ประจำปีงบประมาณ พ.ศ. ๒๕๖๐ รูปแบบที่ ๒ จำนวน ๔๘๘ แห่ง เพื่อการจ้างเหมาก่อสร้างระบบประปาบาดาลและสิ่งก่อสร้างอาคารพร้อมติดตั้งระบบปรับปรุงคุณภาพน้ำบาดาลให้ได้มาตรฐานน้ำดื่มจำนวน ๔๘๘ แห่ง ในวงเงินงบประมาณ ๓๒๕,๙๘๔,๐๐๐ บาท (สามร้อยยี่สิบห้าล้านเก้าแสนแปดหมื่นสี่พันบาทถ้วน) ดังต่อไปนี้

๑. คณะกรรมการพิจารณารายละเอียดคุณลักษณะเกี่ยวกับการจัดซื้อจัดจ้างและกำหนดราคากลาง (งานก่อสร้าง) ได้จัดประชุมพิจารณารายละเอียดคุณลักษณะฯ รูปแบบที่ ๒ เมื่อวันจันทร์ที่ ๗ พฤศจิกายน ๒๕๕๙ เวลา ๑๔.๐๐ – ๑๘.๐๐ น. (เอกสารแนบ ๑) และวันพฤหัสบดีที่ ๑๐ พฤศจิกายน ๒๕๕๙ เวลา ๑๓.๐๐ – ๑๖.๐๐ น. (เอกสารแนบ ๒) ณ ห้องประชุมชั้น ๓ อาคาร ๒ กรมทรัพยากรน้ำบาดาล และได้จัดทำรายละเอียดคุณลักษณะเกี่ยวกับการจัดซื้อจัดจ้างและกำหนดราคากลาง (งานก่อสร้าง) ของงานจ้างเหมาก่อสร้างระบบประปาบาดาลและก่อสร้างอาคารพร้อมติดตั้งระบบปรับปรุงคุณภาพน้ำให้ได้มาตรฐานน้ำดื่ม จำนวน ๔๘๘ แห่ง เสร็จเรียบร้อยแล้ว แยกราย สทบ.เขต รวมทั้งสิ้น ๑๒ ชุด (เอกสารแนบ ๓) สรุปได้ดังนี้

สทบ.เขต	จำนวน (แห่ง)	ราคางบประมาณ (บาท)	ราคากลาง (บาท)
๑	๔๖	๓๐,๗๒๘,๐๐๐	๓๐,๔๗๘,๐๐๐.๐๐
๒	๔๙	๓๒,๗๓๒,๐๐๐	๓๒,๒๒๖,๐๐๐.๐๐
๓	๔๔	๒๙,๓๙๒,๐๐๐	๒๙,๑๕๕,๐๐๐.๐๐
๔	๕๓	๓๕,๔๐๔,๐๐๐	๓๔,๙๕๕,๐๐๐.๐๐
๕	๓๗	๒๔,๗๑๖,๐๐๐	๒๔,๓๓๘,๐๐๐.๐๐

/สทบ.เขต. ...

รวดเร็ว มีคุณภาพ โปร่งใส มีคุณธรรม

- 2 -

สทบ.เขต	จำนวน (แห่ง)	ราคางบประมาณ (บาท)	ราคากลาง (บาท)
๖	๔๗	๓๑,๓๙๖,๐๐๐	๓๑,๑๐๐,๐๐๐.๐๐
๗	๔๕	๓๐,๐๖๐,๐๐๐	๒๙,๖๐๓,๐๐๐.๐๐
๘	๑๘	๑๒,๐๒๔,๐๐๐	๑๑,๙๔๒,๐๐๐.๐๐
๙	๔๒	๒๘,๐๕๖,๐๐๐	๒๗,๘๐๕,๐๐๐.๐๐
๑๐	๔๓	๒๘,๗๒๔,๐๐๐	๒๘,๒๗๙,๐๐๐.๐๐
๑๑	๓๖	๒๔,๐๔๘,๐๐๐	๒๓,๘๐๗,๐๐๐.๐๐
๑๒	๒๘	๑๘,๗๐๔,๐๐๐	๑๘,๕๙๖,๐๐๐.๐๐
รวม	๔๘๘	๓๒๕,๙๘๔,๐๐๐	๓๒๒,๒๘๔,๐๐๐.๐๐

๒. สพบ. มีความประสงค์จะจ้างเหมาก่อสร้างระบบประปาบาดาลและก่อสร้างอาคารพร้อมติดตั้งระบบปรับปรุงคุณภาพน้ำให้ได้มาตรฐานน้ำดื่ม จำนวน ๔๘๘ แห่ง พร้อมนี้ได้แนบใบสั่งพัสดุ (ทบ.๑๓๓) (เอกสารแนบ ๔) และแบบมาตรฐานการก่อสร้างระบบประปาบาดาล ขนาด ๑๒ ลูกบาศก์เมตร (เอกสารแนบ ๕)

ข้อพิจารณา

จึงเรียนมาเพื่อโปรดพิจารณา หากเห็นชอบ ขอได้โปรด

๑. อนุมัติแบบมาตรฐานการก่อสร้างระบบประปาบาดาล ขนาด ๑๒ ลูกบาศก์เมตร และประมาณราคา เพื่อใช้ประกอบการจัดจ้างต่อไป

๒. อนุมัติรายละเอียดคุณลักษณะเฉพาะและราคากลาง (งานก่อสร้าง) ของงานจ้างเหมาก่อสร้างระบบประปาบาดาลและก่อสร้างอาคารพร้อมติดตั้งระบบปรับปรุงคุณภาพน้ำให้ได้มาตรฐานน้ำดื่มแยกราย สทบ.เขต ทั้ง ๑๒ ชุด รวมทั้งสิ้นจำนวน ๔๘๘ แห่ง วงเงินราคากลางรวมทั้งสิ้น ๓๒๒,๒๘๔,๐๐๐.๐๐ บาท (สามร้อยยี่สิบสองล้านสองแสนแปดหมื่นสี่พันบาทถ้วน) เพื่อใช้ประกอบในการจัดซื้อจัดจ้างตามระเบียบพัสดุต่อไป ตามเอกสารแนบ ๓

๓. อนุมัติในหลักการให้ สทบ.เขต ๑-๑๒ ดำเนินการจ้างเหมาก่อสร้างระบบประปาบาดาลและก่อสร้างอาคารพร้อมติดตั้งระบบปรับปรุงคุณภาพน้ำให้ได้มาตรฐานน้ำดื่ม จำนวน ๔๘๘ แห่ง ด้วยวิธีประกวดราคาอิเล็กทรอนิกส์ (Electronic Bidding : e-Bidding) วงเงินงบประมาณรวมทั้งสิ้น ๓๒๕,๙๘๔,๐๐๐ บาท (สามร้อยยี่สิบห้าล้านเก้าแสนแปดหมื่นสี่พันบาทถ้วน)

๔. มอบหมาย สบก.(สพ.) สทบ.เขต ๑-๑๒ และ สพบ. ดำเนินการในส่วนที่เกี่ยวข้องต่อไป

(นายพันธ์ศักดิ์ ธีรปัญญาภรณ์)
ผู้อำนวยการสำนักพัฒนาน้ำบาดาล

(นายสุวัฒน์ เปี่ยมปัจจัย)
รองอธิบดีกรมทรัพยากรน้ำบาดาล
21 พ.ย. 2559

อนุมัติ

21 พ.ย. 2559

(นายสุพจน์ โตวิจักษณ์ชัยกุล)
อธิบดีกรมทรัพยากรน้ำบาดาล

รวดเร็ว มีคุณภาพ โปร่งใส มีคุณธรรม

22. อนุมัติแก้ไขรายชื่อที่พิมพ์ผิดพลาดคลาดเคลื่อน

ด่วนที่สุด

บันทึกข้อความ

ส่วนราชการ กองแผนงาน กรมทรัพยากรน้ำบาดาล โทร. ๐ ๒๒๙๙ ๓๙๖๙ โทรสาร ๐ ๒๒๙๙ ๓๙๔๑

ที่ ๐๒/๑๕๒ **วันที่** ๒ กุมภาพันธ์ ๒๕๖๐

เรื่อง ขออนุมัติการแก้ไขรายชื่อที่พิมพ์ผิดพลาดคลาดเคลื่อนรายการค่าใช้จ่ายในการพัฒนาแหล่งน้ำบาดาลเพื่อสนับสนุนน้ำดื่มสะอาดให้กับโรงเรียนทั่วประเทศ รูปแบบที่ ๒ จำนวน ๔๘๘ แห่ง แก้ไขรายชื่อที่พิมพ์ผิดพลาดคลาดเคลื่อน จำนวน ๑ แห่ง

เรียน อทบ.

<u>เรื่องเดิม</u>

ตามบันทึกข้อความ สพบ. ด่วนที่สุด ที่ ๐๕/๑๖๐ ลงวันที่ ๓๑ มกราคม ๒๕๖๐ เรื่อง ขอปรับปรุงรายละเอียดความถูกต้องของรายชื่อสถานที่ดำเนินงานโครงการในหมวดงบลงทุนโครงการพัฒนาแห่งน้ำบาดาลเพื่อสนับสนุนน้ำดื่มสะอาดให้กับโรงเรียนทั่วประเทศ ประจำปีงบประมาณ พ.ศ. ๒๕๖๐ รูปแบบที่ ๒ จำนวน ๔๘๘ แห่ง แก้ไขรายชื่อที่พิมพ์ผิดพลาดคลาดเคลื่อน จำนวน ๑ แห่ง ให้ กผ. ดำเนินการ นั้น

<u>ข้อเท็จจริง</u>

กผ. ขอเรียน ดังนี้

๑. บันทึกข้อความ กผ. ด่วนที่สุด ที่ กผ. ๐๒/๑๕ ลงวันที่ ๖ มกราคม ๒๕๖๐ ขออนุมัติการแก้ไขรายชื่อที่พิมพ์ผิดพลาดคลาดเคลื่อนรายการค่าใช้จ่ายในการพัฒนาแหล่งน้ำบาดาลเพื่อสนับสนุนน้ำดื่มสะอาดให้กับโรงเรียนทั่วประเทศ รูปแบบที่ ๑ จำนวน ๑๙ แห่ง รูปแบบที่ ๒ จำนวน ๓๐ แห่ง รวมทั้งสิ้น ๔๙ แห่ง ซึ่ง อทบ. อนุมัติ และได้แจ้ง สำนักผู้รับผิดชอบโครงการ เรียบร้อยแล้ว (เอกสารแนบ ๑) การนี้ สพบ. ได้ตรวจสอบเพิ่มเติมพบว่ามีข้อผิดพลาดในการพิมพ์รายชื่อสถานที่ รายการค่าใช้จ่ายในการพัฒนาแหล่งน้ำบาดาลเพื่อสนับสนุนน้ำดื่มสะอาดให้กับโรงเรียนทั่วประเทศประจำปีงบประมาณ พ.ศ. ๒๕๖๐ รูปแบบที่ ๒ จำนวน ๑ แห่ง ลำดับที่ ๓๐ จากเดิม โรงเรียนบ้านแทงวิทยา หมู่ที่ ๖ ตำบล<u>ชำ</u> อำเภอเมืองศรีสะเกษ จังหวัดศรีสะเกษ แก้ไขเป็น โรงเรียนบ้านแทงวิทยา หมู่ที่ ๖ ตำบล<u>ซำ</u> อำเภอเมืองศรีสะเกษ จังหวัดศรีสะเกษ (เอกสารแนบ ๒)

๒. ระเบียบว่าด้วยการบริหารงบประมาณ (ฉบับที่ ๔) พ.ศ. ๒๕๕๔ ประกาศ ณ วันที่ ๖ มกราคม พ.ศ. ๒๕๕๔ ข้อ ๑๘ ในกรณีที่ส่วนราชการหรือรัฐวิสาหกิจ มีความจำเป็นต้องเปลี่ยนแปลงรายละเอียดของรายการในการจัดหาครุภัณฑ์ ที่ดินหรือสิ่งก่อสร้างในงบลงทุน ซึ่งได้รับการจัดสรรงบประมาณแล้วโดยไม่เพิ่มวงเงินงบประมาณรายจ่าย และการเปลี่ยนแปลงดังกล่าวไม่มีผลกระทบต่อสาระสำคัญของรายการที่ได้รับจัดสรร ให้กระทำได้โดยไม่ต้องทำความตกลงกับสำนักงบประมาณ (ตามหนังสือ สงป. ที่ นร ๐๗๐๔/ว ๓๒ ลงวันที่ ๗ มกราคม ๒๕๕๔) (เอกสารแนบ ๓)

๓. การดำเนินโครงการในหมวดงบลงทุน รายการค่าใช้จ่ายในการพัฒนาแหล่งน้ำบาดาลเพื่อสนับสนุนน้ำดื่มสะอาดให้กับโรงเรียนทั่วประเทศ ประจำปีงบประมาณ พ.ศ. ๒๕๖๐ รูปแบบที่ ๒ โดยมีการแก้ไขรายชื่อข้อความที่พิมพ์ผิดพลาดคลาดเคลื่อน จำนวน ๑ แห่ง ทั้งนี้ ไม่ทำให้เป้าหมายผลผลิตหรือโครงการตามแผนการปฏิบัติงานการใช้จ่ายงบประมาณเปลี่ยนแปลงไปในทางที่ลดลงในสาระสำคัญ และยังอยู่ในวงเงินงบประมาณที่ได้รับอนุมัติ (เอกสารแนบ ๒)

/ข้อเสนอ ...

-๒-

<u>ข้อเสนอเพื่อโปรดพิจารณา</u>

กผ. ขอเรียนว่า เพื่อให้การดำเนินรายการค่าใช้จ่ายในการพัฒนาแหล่งน้ำบาดาลเพื่อสนับสนุนน้ำดื่มสะอาดให้กับโรงเรียนทั่วประเทศ ประจำปีงบประมาณ พ.ศ. ๒๕๖๐ รูปแบบที่ ๒ แล้วเสร็จตามเป้าหมาย และสามารถบรรเทาความเดือดร้อนให้แก่โรงเรียนและก่อให้เกิดประโยชน์สูงสุด เห็นควรให้สำนัก และสทบ.เขต ที่รับผิดชอบโครงการตรวจสอบรายชื่อและสถานที่โครงการดังกล่าวให้ถูกต้อง ครบถ้วน การนี้ จึงเห็นสมควรพิจารณาอนุมัติการแก้ไขรายชื่อข้อความที่พิมพ์ผิดพลาดคลาดเคลื่อน ตามที่ สพบ. เสนอ

จึงเรียนมาเพื่อโปรดพิจารณา

๑. อนุมัติการแก้ไขรายชื่อข้อความที่พิมพ์ผิดพลาดคลาดเคลื่อน จำนวน ๑ แห่ง ตามข้อเท็จจริง ๒

๒. มอบหมาย สพบ./สบก. (สค./สพ.)/กวน./สทบ.เขต ๑,๓,๔,๕,๖,๗,๘,๙,๑๐,๑๑ และ กผ. ดำเนินการในส่วนที่เกี่ยวข้อง ต่อไป

(นางสาวดวงมณี จั่นเพิ่ม)
ผู้อำนวยการกองแผนงาน

เรียน อทบ.
เพื่อโปรดพิจารณาอนุมัติ
และมอบหมายให้หน่วยงานที่
เกี่ยวข้องดำเนินการต่อไป

(นางอรัญญา เฟื่องสวัสดิ์)
รองอธิบดีกรมทรัพยากรน้ำบาดาล
๒ ก.พ. ๒๕๖๐

- อนุมัติ
- ดำเนินการตามที่เสนอ

(นางอรัญญา เฟื่องสวัสดิ์)
รองอธิบดีกรมทรัพยากรน้ำบาดาล
รักษาราชการแทนอธิบดีกรมทรัพยากรน้ำบาดาล
๓ ก.พ. ๒๕๖๐

ผ.แผนงานฯ
- เพื่อทราบและดำเนินการต่อไป

(นางสาวดวงมณี จั่นเพิ่ม)
ผู้อำนวยการกองแผนงาน
6 ก.พ. 2560

(นางดารา ชาติภูวภัทร)
นักวิเคราะห์นโยบายและแผนชำนาญการ
ปฏิบัติหน้าที่แทนหัวหน้าฝ่ายแผนงานและงบประมาณ
6 ก.พ. 60

แบบฟอร์ม 1

รายละเอียดประกอบการ... รอบความถูกต้องของรายชื่อสถานที่ดำเนินโครงการฯ ประจำปีงบประมาณ พ.ศ.2560

กร...พยากรน้ำบาดาล กระทรวงทรัพยากรธรรมชาติและสิ่งแวดล้อม

1. การตรวจสอบรายละเอียดความถูกต้องของรายชื่อสถานที่ดำเนินโครงการฯ เนื่องจากพิมพ์ผิดพลาดคลาดเคลื่อนในใบจัดสรรงบประมาณไม่ถูกต้องตามข้อเท็จจริง จำนวน 1 แห่ง (เพิ่มเติม)

รายการเดิม						รายการใหม่			เหตุผลความจำเป็น
ลำดับที่	พื้นที่ สทบ. เขต	รหัสงบประมาณ	รายการ	จำนวน (แห่ง)	จำนวนเงิน	รายการ	จำนวน (แห่ง)	จำนวนเงิน	
			1 แผนงาน : บริหารจัดการทรัพยากรน้ำ ผลผลิต : ทรัพยากรน้ำบาดาลในพื้นที่เป้าหมายได้รับการบริการจัดการอย่างมีประสิทธิภาพ งบลงทุน ค่าที่ดินและสิ่งก่อสร้าง ค่าใช้จ่ายในการพัฒนาแหล่งน้ำบาดาลเพื่อสนับสนุนน้ำดื่มสะอาดให้กับโรงเรียนทั่วประเทศ รูปแบบที่ 2 ปีงบประมาณ พ.ศ. 2560			1 แผนงาน : บริหารจัดการทรัพยากรน้ำ ผลผลิต : ทรัพยากรน้ำบาดาลในพื้นที่เป้าหมายได้รับการบริการจัดการอย่างมีประสิทธิภาพ งบลงทุน ค่าที่ดินและสิ่งก่อสร้าง ค่าใช้จ่ายในการพัฒนาแหล่งน้ำบาดาลเพื่อสนับสนุนน้ำดื่มสะอาดให้กับโรงเรียนทั่วประเทศ รูปแบบที่ 2 ปีงบประมาณ พ.ศ. 2560			
1	11	0900741007410671	โรงเรียนบ้านแทงวิทยา หมู่ที่ 6 ตำบลซำ อำเภอเมืองศรีสะเกษ จังหวัดศรีสะเกษ	1	953,000	โรงเรียนบ้านแทงวิทยา หมู่ที่ 6 ตำบลซำ อำเภอเมืองศรีสะเกษ จังหวัดศรีสะเกษ	1	953,000	พิมพ์ผิด

ด่วนที่สุด

บันทึกข้อความ

ส่วนราชการ สำนักพัฒนาน้ำบาดาล ส่วนส่งเสริมและถ่ายทอดเทคโนโลยี โทร. 0 2793 1042 โทรสาร 0 2793 1037

ที่ 05/ 1450 **วันที่** 6 ก.ย. 2560

เรื่อง ขอปรับปรุงรายละเอียดความถูกต้องของรายชื่อที่พิมพ์ผิดพลาดคลาดเคลื่อนในใบจัดสรรงบประมาณไม่ถูกต้องตามข้อเท็จจริงของโครงการพัฒนาแหล่งน้ำบาดาลเพื่อสนับสนุนน้ำดื่มสะอาดให้กับโรงเรียนทั่วประเทศ ประจำปีงบประมาณ พ.ศ. 2560 รูปแบบที่ 1 จำนวน 200 แห่ง (ครั้งที่ 3)

เรียน อทบ.

<u>เรื่องเดิม</u>

ตามที่ สพบ. ได้จัดส่งสำเนาขออนุมัติการแก้ไขรายชื่อที่พิมพ์ผิดพลาดคลาดเคลื่อนในใบจัดสรรงบประมาณไม่ถูกต้องตามข้อเท็จจริงของโครงการพัฒนาแหล่งน้ำบาดาลเพื่อสนับสนุนน้ำดื่มสะอาดให้กับโรงเรียนทั่วประเทศ ประจำปีงบประมาณ พ.ศ 2560 รูปแบบที่ 1 จำนวน 200 แห่ง และรูปแบบที่ 2 จำนวน 488 แห่ง (ครั้งที่ 2) ตามบันทึกข้อความ สพบ. ที่ 05/1185 ลงวันที่ 3 สิงหาคม 2560 นั้น

<u>ข้อเท็จจริง</u>

สทบ.เขต 2 สุพรรณบุรี ได้ประสาน สพบ. ตามบันทึกข้อความ ที่ 09/697 ลงวันที่ 23 สิงหาคม 2560 พบว่ามีข้อผิดพลาดในการพิมพ์รายชื่อสถานที่โครงการฯ คลาดเคลื่อน รายการค่าใช้จ่ายในการพัฒนาแหล่งน้ำบาดาลเพื่อสนับสนุนน้ำดื่มสะอาดให้กับโรงเรียนทั่วประเทศ ประจำปีงบประมาณ พ.ศ. 2560 รูปแบบที่ 1 จำนวน 1 แห่ง จึงขอปรับปรุงรายการที่ 1 <u>จากเดิม</u> โรงเรียนบ้านสมอทองปทีปพลีผลอุปภัมภ์ หมู่ที่ 2 ตำบลทองหลาง อำเภอห้วยคต จังหวัดอุทัยธานี ชื่อโรงเรียนผิด <u>แก้ไขเป็น</u> โรงเรียนสมอทองปทีปพลีผลอุปถัมภ์ หมู่ที่ 2 ตำบลทองหลาง อำเภอห้วยคต จังหวัดอุทัยธานี (เอกสารแนบ)

<u>ข้อพิจารณา</u>

จึงเรียนมาเพื่อโปรดพิจารณา

1. อนุมัติการแก้ไขรายชื่อที่ผิดพลาดในการพิมพ์รายชื่อสถานที่โครงการฯ คลาดเคลื่อนในใบจัดสรรงบประมาณไม่ถูกต้องตามข้อเท็จจริง จำนวน 1 แห่ง ตามที่ สทบ.เขต 2 สุพรรณบุรีเสนอ

2. มอบหมายให้ สพบ./ กผ./ สบก.(สพ./สค.)/ สทบ.เขต 2 สุพรรณบุรี ดำเนินการในส่วนที่เกี่ยวข้อง

(นายพยุงศักดิ์ ท่าไม้สุข)
วิศวกรชำนาญการพิเศษ
รักษาราชการแทนผู้อำนวยการสำนักพัฒนาน้ำบาดาล

เรียน อทบ.
เพื่อโปรดพิจารณาอนุมัติ
การแก้ไขรายชื่อที่ผิดพลาด
และมอบหมายให้ หน่วยงาน
ที่เกี่ยวข้องดำเนินการต่อไป

(นางอรนุช หล่อเพ็ญศรี)
รองอธิบดีกรมทรัพยากรน้ำบาดาล

อนุมัติ/ดำเนินการตามเสนอ

- 7 ก.ย. 2560

(นายสุพจน์ โตวิจักษณ์ชัยกุล)

แบบฟอร์ม 1

รายละเอียดประกอบ...วจสอบความถูกต้องของรายชื่อสถานที่ดำเนินโครงการฯ ประจำปีงบประมาณ พ.ศ.25...

กรมทรัพยากรน้ำบาดาล กระทรวงทรัพยากรธรรมชาติและสิ่งแวดล้อม

1. การตรวจสอบรายละเอียดความถูกต้องของรายชื่อสถานที่ดำเนินโครงการฯ เนื่องจากพิมพ์ผิดพลาดคลาดเคลื่อนในใบจัดสรรงบประมาณไม่ถูกต้องตามข้อเท็จจริง จำนวน 1 แห่ง (ครั้งที่ 3)

						รายการใหม่			
ลำดับที่	พื้นที่ สทบ. เขต	รหัสงบประมาณ	รายการ	จำนวน (แห่ง)	จำนวนเงิน	รายการ	จำนวน (แห่ง)	จำนวนเงิน	เหตุผลความจำเป็น
			1 แผนงาน : บริหารจัดการทรัพยากรน้ำ ผลผลิต : ทรัพยากรน้ำบาดาลในพื้นที่เป้าหมายได้รับการบริการจัดการอย่างมีประสิทธิภาพ งบลงทุน ค่าที่ดินและสิ่งก่อสร้าง ค่าใช้จ่ายในการพัฒนาแหล่งน้ำบาดาลเพื่อสนับสนุนน้ำดื่มสะอาดให้กับโรงเรียนทั่วประเทศ รูปแบบที่ 1 ปีงบประมาณ พ.ศ. 2560			1 แผนงาน : บริหารจัดการทรัพยากรน้ำ ผลผลิต : ทรัพยากรน้ำบาดาลในพื้นที่เป้าหมายได้รับการบริการจัดการอย่างมีประสิทธิภาพ งบลงทุน ค่าที่ดินและสิ่งก่อสร้าง ค่าใช้จ่ายในการพัฒนาแหล่งน้ำบาดาลเพื่อสนับสนุนน้ำดื่มสะอาดให้กับโรงเรียนทั่วประเทศ รูปแบบที่ 1 ปีงบประมาณ พ.ศ. 2560			
1	11	0900741007410125	โรงเรียนบ้านสมอทองปทีปพลีผลอุปถัมภ์ หมู่ที่ 2 ตำบลทองหลาง อำเภอห้วยคต จังหวัดอุทัยธานี	1	1,385,000	โรงเรียนสมอทองปทีปพลีผลอุปถัมภ์ หมู่ที่ 2 ตำบลทองหลาง อำเภอห้วยคต จังหวัดอุทัยธานี	1	1,385,000	ชื่อโรงเรียนผิด

กรมทรัพยากรน้ำบาดาล

ด่วนที่สุด **บันทึกข้อความ**

ส่วนราชการ กองแผนงาน กรมทรัพยากรน้ำบาดาล โทร. ๐ ๒๒๙๙ ๓๙๖๙ โทรสาร ๐ ๒๒๙๙ ๓๙๔๑

ที่ ๐๒/ ๑๕ **วันที่** ๖ มกราคม ๒๕๖๐

เรื่อง ขออนุมัติการแก้ไขรายชื่อที่พิมพ์ผิดพลาดคลาดเคลื่อนรายการค่าใช้จ่ายในการพัฒนาแหล่งน้ำบาดาลเพื่อสนับสนุนน้ำดื่มสะอาดให้กับโรงเรียนทั่วประเทศ รูปแบบที่ ๑ จำนวน ๑๙ แห่ง และรูปแบบที่ ๒ จำนวน ๓๐ แห่ง

เรียน อทบ.

เรื่องเดิม

ตามบันทึกข้อความ สพบ. ด่วนที่สุด ที่ ๐๕/๑๕๖๑ ลงวันที่ ๔ พฤศจิกายน ๒๕๕๙ เรื่อง ขอให้ตรวจสอบรายละเอียดความถูกต้องของรายชื่อสถานที่ดำเนินงานโครงการในหมวดงบลงทุนโครงการพัฒนาแหล่งน้ำบาดาลเพื่อสนับสนุนน้ำดื่มสะอาดให้กับโรงเรียนทั่วประเทศ ประจำปีงบประมาณ พ.ศ. ๒๕๖๐ รูปแบบที่ ๑ จำนวน ๒๐๐ แห่ง และรูปแบบที่ ๒ จำนวน ๔๘๘ แห่ง และได้แก้ไขรายชื่อที่พิมพ์ผิดพลาดคลาดเคลื่อน รูปแบบที่ ๑ จำนวน ๑๙ แห่ง และรูปแบบที่ ๒ จำนวน ๓๐ แห่ง รวมทั้งสิ้น ๔๙ แห่ง เพื่อให้ กผ. ดำเนินการ นั้น

ข้อเท็จจริง

กผ. ขอเรียน ดังนี้

๑. ระเบียบว่าด้วยการบริหารงบประมาณ (ฉบับที่ ๔) พ.ศ. ๒๕๕๔ ประกาศ ณ วันที่ ๖ มกราคม พ.ศ. ๒๕๕๔ ข้อ ๑๘ ในกรณีที่ส่วนราชการหรือรัฐวิสาหกิจ มีความจำเป็นต้องเปลี่ยนแปลงรายละเอียดของรายการในการจัดหาครุภัณฑ์ ที่ดินหรือสิ่งก่อสร้างในงบลงทุน ซึ่งได้รับการจัดสรรงบประมาณแล้วโดยไม่เพิ่มวงเงินงบประมาณรายจ่าย และการเปลี่ยนแปลงดังกล่าวไม่มีผลกระทบต่อสาระสำคัญของรายการที่ได้รับจัดสรร ให้กระทำได้โดยไม่ต้องทำความตกลงกับสำนักงบประมาณ (ตามหนังสือ สงป. ที่ นร ๐๗๐๔/ว ๓๒ ลงวันที่ ๗ มกราคม ๒๕๕๔) (เอกสารแนบ ๑)

๒. การดำเนินโครงการในหมวดงบลงทุน รายการค่าใช้จ่ายในการพัฒนาแหล่งน้ำบาดาลเพื่อสนับสนุนน้ำดื่มสะอาดให้กับโรงเรียนทั่วประเทศ ประจำปีงบประมาณ พ.ศ. ๒๕๖๐ รูปแบบที่ ๑ จำนวน ๒๐๐ แห่ง และรูปแบบที่ ๒ จำนวน ๔๘๘ แห่ง โดยมีการแก้ไขรายชื่อข้อความที่พิมพ์ผิดพลาดคลาดเคลื่อน รูปแบบที่ ๑ จำนวน ๑๙ แห่ง รูปแบบที่ ๒ จำนวน ๓๐ แห่ง รวมทั้งสิ้น ๔๙ แห่ง ทั้งนี้ ไม่ทำให้เป้าหมายผลผลิตหรือโครงการตามแผนการปฏิบัติงานการใช้จ่ายงบประมาณเปลี่ยนแปลงไปในทางที่ลดลงในสาระสำคัญ และยังอยู่ในวงเงินงบประมาณที่ได้รับอนุมัติ (เอกสารแนบ ๒)

ข้อเสนอเพื่อโปรดพิจารณา

กผ. ขอเรียนว่า เพื่อให้การดำเนินรายการค่าใช้จ่ายในการพัฒนาแหล่งน้ำบาดาลเพื่อสนับสนุนน้ำดื่มสะอาดให้กับโรงเรียนทั่วประเทศ รูปแบบที่ ๑ และรูปแบบที่ ๒ แล้วเสร็จตามเป้าหมาย และสามารถบรรเทาความเดือดร้อนให้แก่โรงเรียนและก่อให้เกิดประโยชน์สูงสุด การนี้ จึงเห็นสมควรพิจารณาอนุมัติการแก้ไขรายชื่อข้อความที่พิมพ์ผิดพลาดคลาดเคลื่อน ตามที่ สพบ. เสนอ

จึงเรียนมาเพื่อโปรดพิจารณา

๑. อนุมัติการแก้ไขรายชื่อข้อความที่พิมพ์ผิดพลาดคลาดเคลื่อน จำนวน ๔๙ แห่ง ตามข้อเท็จจริง ๒

๒. มอบหมาย สพบ./สบก. (สค./สพ.)/กวน./สทบ.เขต ๑,๓,๔,๕,๖,๗,๘,๙,๑๐,๑๑ และ กผ. ดำเนินการในส่วนที่เกี่ยวข้อง ต่อไป

(นางสาวดวงมณี จั่นเพิ่ม)
ผู้อำนวยการกองแผนงาน

เรียน อทบ.
เพื่อโปรดพิจารณาอนุมัติ ข้อ ๑.
และมอบหมายหน่วยงานที่เกี่ยวข้อง
ดำเนินการต่อไป

(นางอรัญญา เฟื่องสวัสดิ์)
- 6 ม.ค. 2560

อนุมัติ ข้อ ๑
ดำเนินการตามเสนอ ข้อ ๒

09 ม.ค. 2560
(นายสุพจน์ โตวิจักษณ์ชัยกุล)

แบบฟอร์ม 1

รายละเอียดประกอบการตรวจสอบความถูกต้องของรายชื่อสถานที่ดำเนินโครงการฯ ประจำปีงบประมาณ พ.ศ.2560

กรมทรัพยากรน้ำบาดาล กระทรวงทรัพยากรธรรมชาติและสิ่งแวดล้อม

1. การตรวจสอบรายละเอียดความถูกต้องของรายชื่อสถานที่ดำเนินโครงการฯ เนื่องจากพิมพ์ผิดพลาดคลาดเคลื่อนในใบจัดสรรงบประมาณไม่ถูกต้องตามข้อเท็จจริง จำนวน 49 แห่ง

รายการเดิม						รายการใหม่			เหตุผลความจำเป็น
ลำดับที่	พื้นที่ สทบ. เขต	รหัสงบประมาณ	รายการ	จำนวน (แห่ง)	จำนวนเงิน	รายการ	จำนวน (แห่ง)	จำนวนเงิน	
			1 แผนงาน : บริหารจัดการทรัพยากรน้ำ ผลผลิต : ทรัพยากรน้ำบาดาลในพื้นที่เป้าหมายได้รับการบริการจัดการอย่างมีประสิทธิภาพ งบลงทุน ค่าที่ดินและสิ่งก่อสร้าง ค่าใช้จ่ายในการพัฒนาแหล่งน้ำบาดาลเพื่อสนับสนุนน้ำดื่มสะอาดให้กับโรงเรียนทั่วประเทศ รูปแบบที่ 1 ปีงบประมาณ พ.ศ. 2560			1 แผนงาน : บริหารจัดการทรัพยากรน้ำ ผลผลิต : ทรัพยากรน้ำบาดาลในพื้นที่เป้าหมายได้รับการบริการจัดการอย่างมีประสิทธิภาพ งบลงทุน ค่าที่ดินและสิ่งก่อสร้าง ค่าใช้จ่ายในการพัฒนาแหล่งน้ำบาดาลเพื่อสนับสนุนน้ำดื่มสะอาดให้กับโรงเรียนทั่วประเทศ รูปแบบที่ 1 ปีงบประมาณ พ.ศ. 2559			
1	1	0900741007410103	โรงเรียนบ้านเวียงหวาย หมู่ที่ 9 ตำบลม่อนปิน อำเภอฝาง จังหวัดเชียงใหม่	1	1,385,000	โรงเรียนบ้านเวียงหวาย หมู่ที่ 9 ตำบลม่อนปิ่น อำเภอฝาง จังหวัดเชียงใหม่	1	1,385,000	ตำบลผิด
2	1	0900741007410111	โรงเรียนเวียงมอกวิทยา หมู่ที่ 4 ตำบลเวียงมอก อำเภอเถิน จังหวัดลำปาง	1	1,385,000	โรงเรียนเวียงมอกวิทยา หมู่ที่ 14 ตำบลเวียงมอก อำเภอเถิน จังหวัดลำปาง	1	1,385,000	หมู่ผิด
3	4	0900741007410024	โรงเรียนนามนพิทยาคม หมู่ที่ 6 ตำบลหลักเหลี่ยม อำเภอนามน จังหวัดกาฬสินธุ์	1	1,385,000	โรงเรียนนามนพิทยาคม หมู่ที่ 4 ตำบลหลักเหลี่ยม อำเภอนามน จังหวัดกาฬสินธุ์	1	1,385,000	หมู่ผิด
4	4	0900741007410031	วิทยาลัยการอาชีพหนองเรือ หมู่ที่ 7 ตำบลโนนทัน อำเภอหนองเรือ จังหวัดขอนแก่น	1	1,385,000	วิทยาลัยเทคนิคขอนแก่น (วิทยาลัยการอาชีพหนองเรือ) หมู่ที่ 7 ตำบลโนนทัน อำเภอหนองเรือ จังหวัดขอนแก่น	1	1,385,000	แก้ไขชื่อโรงเรียน
5	4	0900741007410139	โรงเรียนศรีสุขวิทยาคม หมู่ที่ 8 ตำบลศรีสุข อำเภอกันทรวิชัย จังหวัดมหาสารคาม	1	1,385,000	โรงเรียนศรีสุขพิทยาคม หมู่ที่ 8 ตำบลศรีสุข อำเภอกันทรวิชัย จังหวัดมหาสารคาม	1	1,385,000	แก้ไขชื่อโรงเรียน
6	5	0900741007410144	โรงเรียนบ้านกวางโจนศึกษา หมู่ที่ 6 ตำบลกวางโจน อำเภอภูเขียว จังหวัดชัยภูมิ	1	1,385,000	โรงเรียนกวางโจนศึกษา หมู่ที่ 14 ตำบลกวางโจน อำเภอภูเขียว จังหวัดชัยภูมิ	1	1,385,000	แก้ไขชื่อโรงเรียน และ หมู่
7	6	0900741007410050	โรงเรียนบ้านทับวัง หมู่ที่ 10 ตำบลหาดยาย อำเภอหลังสวน จังหวัดชุมพร	1	1,385,000	โรงเรียนบ้านทับวัง หมู่ที่ 16 ตำบลบ้านควน อำเภอหลังสวน จังหวัดชุมพร	1	1,385,000	หมู่และตำบล ผิด
8	6	0900741007410056	โรงเรียนปากแพรกวิทยา หมู่ที่ 1 ตำบลปากแพรก อำเภอดอนสัก จังหวัดสุราษฎร์ธานี	1	1,385,000	โรงเรียนปากแพรกวิทยาคม หมู่ที่ 1 ตำบลดอนสัก อำเภอดอนสัก จังหวัดสุราษฎร์ธานี	1	1,385,000	แก้ไขชื่อโรงเรียน และ ตำบลผิด
9	6	0900741007410057	โรงเรียนวัดเขาสุวรรณประดิษฐ์ หมู่ที่ 5 ตำบลดอนสัก อำเภอดอนสัก จังหวัดสุราษฎร์ธานี	1	1,385,000	โรงเรียนอนุบาลวัดเขาสุวรรณประดิษฐ์ หมู่ที่ 5 ตำบลดอนสัก อำเภอดอนสัก จังหวัดสุราษฎร์ธานี	1	1,385,000	แก้ไขชื่อโรงเรียน
10	6	0900741007410159	โรงเรียนเขาทะลุพิทยาคม ตำบลเขาทะลุ อำเภอสวี จังหวัดชุมพร	1	1,385,000	โรงเรียนเขาทะลุพิทยาคม หมู่ที่ 1 ตำบลเขาทะลุ อำเภอสวี จังหวัดชุมพร	1	1,385,000	หมู่ผิด
11	6	0900741007410160	โรงเรียนวัดขุนสิทธิ์ หมู่ที่ 2 ตำบลบ้านโพธิ์ อำเภอเมือง จังหวัดตรัง	1	1,385,000	โรงเรียนวัดขุนสิทธิ์ หมู่ที่ 10 ตำบลบ้านโพธิ์ อำเภอเมือง จังหวัดตรัง	1	1,385,000	หมู่ผิด
12	6	0900741007410163	โรงเรียนชะอวดวิทยาคาร ตำบลชะอวด อำเภอชะอวด จังหวัดนครศรีธรรมราช	1	1,385,000	โรงเรียนชะอวดวิทยาคาร หมู่ที่ 9 ตำบลชะอวด อำเภอชะอวด จังหวัดนครศรีธรรมราช	1	1,385,000	หมู่ผิด
13	7	0900741007410058	โรงเรียนรวมไทยพัฒนา 4 หมู่ที่ 9 ตำบลคีรีราษฎร์ อำเภอพบพระ จังหวัดตาก	1	1,385,000	โรงเรียนรวมไทยพัฒนา 4 หมู่ที่ 4 ตำบลรวมไทยพัฒนา อำเภอพบพระ จังหวัดตาก	1	1,385,000	หมู่และตำบล ผิด
14	7	0900741007410062	โรงเรียนเขาทราย หมู่ที่ 10 ตำบลเขาทราย อำเภอทับคล้อ จังหวัดพิจิตร	1	1,385,000	โรงเรียนวัดเขาทราย หมู่ที่ 10 ตำบลเขาทราย อำเภอทับคล้อ จังหวัดพิจิตร	1	1,385,000	แก้ไขชื่อโรงเรียน
15	7	0900741007410064	โรงเรียนราษฎร์โมสร หมู่ที่ 3 ตำบลนครป่าหมาก อำเภอบางกระทุ่ม จังหวัดพิษณุโลก	1	1,385,000	โรงเรียนวัดราษฎร์สโมสร หมู่ที่ 3 ตำบลนครป่าหมาก อำเภอบางกระทุ่ม จังหวัดพิษณุโลก	1	1,385,000	แก้ไขชื่อโรงเรียน
16	7	0900741007410060	โรงเรียนนาขุนไกรพิทยาคม หมู่ที่ 3 ตำบลนาขุนไกร อำเภอศรีสำโรง จังหวัดสุโขทัย	1	1,385,000	โรงเรียนขุนไกรพิทยาคม หมู่ที่ 4 ตำบลนาขุนไกร อำเภอศรีสำโรง จังหวัดสุโขทัย	1	1,385,000	แก้ไขชื่อโรงเรียน และ หมู่
17	7	0900741007410174	วิทยาลัยเทคนิค แห่งที่ 2 หมู่ที่ 9 ตำบลผาจุก... ตำบลคลองคอน อำเภอท่าปลา จังหวัดอุตรดิตถ์	1	1,385,000	วิทยาลัยเทคนิคอุตรดิตถ์ แห่งที่ 2 (วิทยาลัยการอาชีพท่าปลา) หมู่ที่ 9 ตำบลคลองคอน อำเภอท่าปลา จังหวัดอุตรดิตถ์	1	1,385,000	แก้ไขชื่อโรงเรียน
18	9	0900741007410072	โรงเรียนวัดเนินพระ หมู่ที่ 2 ตำบลเนินพระ อำเภอเมืองระยอง จังหวัดระยอง	1	1,385,000	โรงเรียนวัดเนินพระ หมู่ที่ - ตำบลเนินพระ อำเภอเมืองระยอง จังหวัดระยอง	1	1,385,000	หมู่ผิด
19	10	0900741007410188	โรงเรียนบ้างแบง หมู่ที่ 2 ตำบลหนองหลวง อำเภอเฝ้าไร่ จังหวัดหนองคาย	1	1,385,000	โรงเรียนบ้างแบง หมู่ที่ 20 ตำบลหนองหลวง อำเภอเฝ้าไร่ จังหวัดหนองคาย	1	1,385,000	หมู่ผิด
			1 แผนงาน : บริหารจัดการทรัพยากรน้ำ ผลผลิต : ทรัพยากรน้ำบาดาลในพื้นที่เป้าหมายได้รับการบริการจัดการอย่างมีประสิทธิภาพ งบลงทุน ค่าที่ดินและสิ่งก่อสร้าง ค่าใช้จ่ายในการพัฒนาแหล่งน้ำบาดาลเพื่อสนับสนุนน้ำดื่มสะอาดให้กับโรงเรียนทั่วประเทศ รูปแบบที่ 2 ปีงบประมาณ พ.ศ. 2560			1 แผนงาน : บริหารจัดการทรัพยากรน้ำ ผลผลิต : ทรัพยากรน้ำบาดาลในพื้นที่เป้าหมายได้รับการบริการจัดการอย่างมีประสิทธิภาพ งบลงทุน ค่าที่ดินและสิ่งก่อสร้าง ค่าใช้จ่ายในการพัฒนาแหล่งน้ำบาดาลเพื่อสนับสนุนน้ำดื่มสะอาดให้กับโรงเรียนทั่วประเทศ รูปแบบที่ 2 ปีงบประมาณ พ.ศ. 2560			
1	1	0900741007410338	โรงเรียนตำรวจตระเวนชายแดนชนัดถ์ หมู่ที่ 3 ตำบลบ่อ อำเภอเวียงแก่น จังหวัดเชียงราย	1	953,000	โรงเรียนตำรวจตระเวนชายแดนชนัดถ์ปิยะอุย หมู่ที่ 3 ตำบลบ่อ อำเภอเวียงแก่น จังหวัดเชียงราย	1	953,000	แก้ไขชื่อโรงเรียน
2	1	0900741007410339	โรงเรียนเวียงห้าว หมู่ที่ 7 ตำบลเวียงห้าว อำเภอพาน จังหวัดเชียงราย	1	953,000	โรงเรียนเวียงห้าววิทยา หมู่ที่ 7 ตำบลเวียงห้าว อำเภอพาน จังหวัดเชียงราย	1	953,000	แก้ไขชื่อโรงเรียน
3	1	0900741007410348	โรงเรียนบ้านอบทาย หมู่ที่ 4 ตำบลป่าแป๋ อำเภอแม่สะเรียง จังหวัดแม่ฮ่องสอน	1	953,000	โรงเรียนบ้านอมพาย หมู่ที่ 11 ตำบลป่าแป๋ อำเภอแม่สะเรียง จังหวัดแม่ฮ่องสอน	1	953,000	แก้ไขชื่อโรงเรียน และ หมู่
4	1	0900741007410218	โรงเรียนบ้านแม่กะใน หมู่ที่ 5 ตำบลแม่เหาะ อำเภอแม่สะเรียง จังหวัดแม่ฮ่องสอน	1	953,000	โรงเรียนบ้านแม่กะใน หมู่ที่ 13 ตำบลแม่เหาะ อำเภอแม่สะเรียง จังหวัดแม่ฮ่องสอน	1	953,000	หมู่ผิด
5	1	0900741007410217	โรงเรียนบ้านแม่เหมืองหลวง หมู่ที่ 3 ตำบลโป่งสา อำเภอปาย จังหวัดแม่ฮ่องสอน	1	953,000	โรงเรียนบ้านแม่เหมืองหลวง หมู่ที่ 4 ตำบลโป่งสา อำเภอปาย จังหวัดแม่ฮ่องสอน	1	953,000	หมู่ผิด
6	1	0900741007410349	โรงเรียนบ้านปางตะ หมู่ที่ 9 ตำบลบ้านขอ อำเภอเมืองปาน จังหวัดลำปาง	1	953,000	โรงเรียนบ้านปางตะ หมู่ที่ 7 ตำบลบ้านขอ อำเภอเมืองปาน จังหวัดลำปาง	1	953,000	หมู่ผิด
7	3	0900741007410260	โรงเรียนวังปลาจืด หมู่ที่ 15 ตำบลพรหมณี อำเภอเมืองนครนายก จังหวัดนครนายก	1	953,000	โรงเรียนวัดวังปลาจืด หมู่ที่ 15 ตำบลพรหมณี อำเภอเมืองนครนายก จังหวัดนครนายก	1	953,000	แก้ไขชื่อโรงเรียน
8	4	0900741007410403	โรงเรียนบ้านหนองโน หมู่ที่ 13 ตำบลโคกเครือ อำเภอหนองกุงศรี จังหวัดกาฬสินธุ์	1	953,000	โรงเรียนหนองโนวิทยา หมู่ที่ 13 ตำบลโคกเครือ อำเภอหนองกุงศรี จังหวัดกาฬสินธุ์	1	953,000	แก้ไขชื่อโรงเรียน
9	4	0900741007410406	โรงเรียนบ้านหนองเสือ หมู่ที่ 1 ตำบลเว่อ อำเภอยางตลาด จังหวัดกาฬสินธุ์	1	953,000	โรงเรียนบ้านหนองเสือ หมู่ที่ 10 ตำบลเว่อ อำเภอยางตลาด จังหวัดกาฬสินธุ์	1	953,000	หมู่ผิด

รายละเอียดประก...การตรวจสอบความถูกต้องของรายชื่อสถานที่ดำเนินโครงการฯ ประจำปีงบประมาณ พ.ศ.2560

กรมทรัพยากรน้ำบาดาล กระทรวงทรัพยากรธรรมชาติและสิ่งแวดล้อม

แบบฟอร์ม 1

1. การตรวจสอบรายละเอียดความถูกต้องของรายชื่อสถานที่ดำเนินโครงการฯ เนื่องจากพิมพ์ผิดพลาดคลาดเคลื่อนในใบจัดสรรงบประมาณไม่ถูกต้องตามข้อเท็จจริง จำนวน 49 แห่ง

รายการเดิม						รายการใหม่			เหตุผลความจำเป็น
ลำดับที่	พื้นที่ สทบ. เขต	รหัสงบประมาณ	รายการ	จำนวน (แห่ง)	จำนวนเงิน	รายการ	จำนวน (แห่ง)	จำนวนเงิน	
10	4	0900741007410291	โรงเรียนบ้านส้มป่อย หมู่ที่ 2 ตำบลนาด่าน อำเภอสุวรรณคูหา จังหวัดหนองบัวลำภู	1	953,000	โรงเรียนบ้านส้มป่อยค่ายเมืองแสน หมู่ที่ 2 ตำบลนาด่าน อำเภอสุวรรณคูหา จังหวัดหนองบัวลำภู	1	953,000	แก้ไขชื่อโรงเรียน
11	6	0900741007410310	โรงเรียนคลองพระยา หมู่ที่ 4 ตำบลปลายพระยา อำเภอปลายพระ จังหวัดกระบี่	1	953,000	โรงเรียนบ้านคลองพระยา หมู่ที่ 4 ตำบลปลายพระยา อำเภอปลายพระ จังหวัดกระบี่	1	953,000	แก้ไขชื่อโรงเรียน
12	6	0900741007410312	โรงเรียนบ้านพระรักษ์ หมู่ที่ 2 ตำบลพระรักษ์ อำเภอพะโต๊ะ จังหวัดชุมพร	1	953,000	โรงเรียนบ้านพระรักษ์ราษฎร์บำรุง หมู่ที่ 2 ตำบลพระรักษ์ อำเภอพะโต๊ะ จังหวัดชุมพร	1	953,000	แก้ไขชื่อโรงเรียน
13	6	0900741007410313	โรงเรียนบ้านเขาน้อย หมู่ที่ 3 ตำบลนาสัก อำเภอสวี จังหวัดชุมพร	1	953,000	โรงเรียนบ้านเขาน้อยสามัคคี หมู่ที่ 3 ตำบลนาสัก อำเภอสวี จังหวัดชุมพร	1	953,000	แก้ไขชื่อโรงเรียน
14	6	0900741007410525	โรงเรียนวัดราษฎร์อรุณ หมู่ที่ 18 ตำบลนาพญา อำเภอหลังสวน จังหวัดชุมพร	1	953,000	โรงเรียนวัดราษฎร์อรุณ หมู่ที่ 16 ตำบลนาพญา อำเภอหลังสวน จังหวัดชุมพร	1	953,000	หมู่ผิด
15	6	0900741007410529	โรงเรียนวัดเชี่ยวชาญ หมู่ที่ 7 ตำบลหนองตรุด อำเภอเมือง จังหวัดตรัง	1	953,000	โรงเรียนวัดเชี่ยวชาญกิจ หมู่ที่ 7 ตำบลหนองตรุด อำเภอเมือง จังหวัดตรัง	1	953,000	แก้ไขชื่อโรงเรียน
16	7	0900741007410465	โรงเรียนจริมอนุสรณ์ 1 หมู่ที่ 7 ตำบลน้ำหมัน อำเภอท่าปลา จังหวัดอุตรดิตถ์	1	953,000	โรงเรียนจริมอนุสรณ์ 1 หมู่ที่ 11 ตำบลน้ำหมัน อำเภอท่าปลา จังหวัดอุตรดิตถ์	1	953,000	หมู่ผิด
17	7	0900741007410559	โรงเรียนตำรวจชายแดนบ้านลาดเรือ หมู่ที่ 3 ตำบลบ่อภาค อำเภอชาติตระการ จังหวัดพิษณุโลก	1	953,000	โรงเรียนตำรวจตระเวนชายแดนบ้านลาดเรือ หมู่ที่ 3 ตำบลบ่อภาค อำเภอชาติตระการ จังหวัดพิษณุโลก	1	953,000	แก้ไขชื่อโรงเรียน
18	7	0900741007410467	โรงเรียนตำรวจชายแดนบ้านนุชเทียน หมู่ที่ 7 ตำบลบ่อภาค อำเภอชาติตระการ จังหวัดพิษณุโลก	1	953,000	โรงเรียนตำรวจตระเวนชายแดนบ้านนุชเทียน หมู่ที่ 7 ตำบลบ่อภาค อำเภอชาติตระการ จังหวัดพิษณุโลก	1	953,000	แก้ไขชื่อโรงเรียน
19	8	0900741007410474	โรงเรียนวัดนาขวาง หมู่ที่ 4 ตำบลกาหลง อำเภอเมือง จังหวัดสมุทรสาคร	1	953,000	โรงเรียนวัดนาขวาง หมู่ที่ 4 ตำบลกาหลง อำเภอเมืองสมุทรสาคร จังหวัดสมุทรสาคร	1	953,000	อำเภอผิด
20	8	0900741007410475	โรงเรียนวัดท่ากระบือ หมู่ที่ 5 ตำบลบางยาง อำเภอกระทุ่มแบน จังหวัดสมุทรสาคร	1	953,000	โรงเรียนวัดท่ากระบือ(ท่ากระบือกิทยาคาร) หมู่ที่ 5 ตำบลบางยาง อำเภอกระทุ่มแบน จังหวัดสมุทรสาคร	1	953,000	แก้ไขชื่อโรงเรียน
21	8	0900741007410479	โรงเรียนหนองระแวง หมู่ที่ 5 ตำบลธงชัย อำเภอบางสะพาน จังหวัดประจวบคีรีขันธ์	1	953,000	โรงเรียนบ้านหนองระแวง หมู่ที่ 5 ตำบลธงชัย อำเภอบางสะพาน จังหวัดประจวบคีรีขันธ์	1	953,000	แก้ไขชื่อโรงเรียน
22	8	0900741007410571	โรงเรียนบ้านห้วยด้วน หมู่ที่ 7 ตำบลรางพิกุล อำเภอกำแพงแสน จังหวัดนครปฐม	1	953,000	โรงเรียนบ้านห้วยด้วน หมู่ที่ 2 ตำบลรางพิกุล อำเภอกำแพงแสน จังหวัดนครปฐม	1	953,000	หมู่ผิด
23	8	0900741007410572	โรงเรียนวัดทุ่งรี หมู่ที่ 2 ตำบลทัพหลวง อำเภอเมือง จังหวัดนครปฐม	1	953,000	โรงเรียนวัดทุ่งรี หมู่ที่ 2 ตำบลทัพหลวง อำเภอเมืองนครปฐม จังหวัดนครปฐม	1	953,000	อำเภอผิด
24	9	0900741007410488	โรงเรียนศูนย์การศึกษาพิเศษ จังหวัดระยอง หมู่ที่ 4 ตำบลทับมา อำเภอเมืองระยอง จังหวัดระยอง	1	953,000	โรงเรียนศูนย์การศึกษาพิเศษ ประจำจังหวัดระยอง หมู่ที่ 4 ตำบลทับมา อำเภอเมืองระยอง จังหวัดระยอง	1	953,000	แก้ไขชื่อโรงเรียน
25	9	0900741007410491	โรงเรียนชุมชนวัดบางกระดานฯ หมู่ที่ 4 ตำบลบางปิด อำเภอแหลมงอบ จังหวัดตราด	1	953,000	โรงเรียนชุมชนวัดบางกระดาน (สวนราษฎร์บำรุง) หมู่ที่ 4 ตำบลบางปิด อำเภอแหลมงอบ จังหวัดตราด	1	953,000	แก้ไขชื่อโรงเรียน
26	9	0900741007410630	โรงเรียนวัดหนองปาตอง หมู่ที่ 12 ตำบลหนองยาว อำเภอพนมสารคาม จังหวัดฉะเชิงเทรา	1	953,000	โรงเรียนวัดหนองปาตอง(นิมิตรรัฐประชาสรรค์) หมู่ที่ 12 ตำบลหนองยาว อำเภอพนมสารคาม จังหวัดฉะเชิงเทรา	1	953,000	แก้ไขชื่อโรงเรียน
27	10	0900741007410642	โรงเรียนบ้านโนนสวรรค์ หมู่ที่ 3 ตำบลหนองหัวช้าง อำเภอพรเจริญ จังหวัดบึงกาฬ	1	953,000	โรงเรียนบ้านโนนสวรรค์ หมู่ที่ 4 ตำบลหนองหัวช้าง อำเภอพรเจริญ จังหวัดบึงกาฬ	1	953,000	หมู่ผิด
28	11	0900741007410599	โรงเรียนบ้านหนองแวง หมู่ที่ 8 ตำบลหนองแวง อำเภอกันทรารมย์ จังหวัดศรีสะเกษ	1	953,000	โรงเรียนบ้านหนองแวง (โสวรรณีวิทยาคม) หมู่ที่ 8 ตำบลหนองแวง อำเภอกันทรารมย์ จังหวัดศรีสะเกษ	1	953,000	แก้ไขชื่อโรงเรียน
29	11	0900741007410603	โรงเรียนบ้านคำเนียมวิทยาคาร หมู่ที่ 8 ตำบลคำเนียม อำเภอกันทรารมย์ จังหวัดศรีสะเกษ	1	953,000	โรงเรียนบ้านคำเนียม (คำเนียมวิทยาคาร) หมู่ที่ 8 ตำบลคำเนียม อำเภอกันทรารมย์ จังหวัดศรีสะเกษ	1	953,000	แก้ไขชื่อโรงเรียน
30	11	0900741007410671	โรงเรียนบ้านแทงวิทยา หมู่ที่ 6 ตำบลซำ อำเภอเมืองศรีสะเกษ จังหวัดศรีสะเกษ	1	953,000	โรงเรียนบ้านแทงวิทยา หมู่ที่ 6 ตำบลซำ อำเภอเมืองศรีสะเกษ จังหวัดศรีสะเกษ	1	953,000	ตำบลผิด

คู่ฉบับ

ด่วนที่สุด

บันทึกข้อความ

ส่วนราชการ สำนักพัฒนาน้ำบาดาล ส่วนส่งเสริมและถ่ายทอดเทคโนโลยี โทร. 0 2793 1042 โทรสาร 0 2793 1037

ที่ 05/160 **วันที่** 31 ม.ค. 2560

เรื่อง ขอปรับปรุงรายละเอียดความถูกต้องของรายชื่อสถานที่ดำเนินงานโครงการในหมวดงบลงทุนโครงการพัฒนาแหล่งน้ำบาดาลเพื่อสนับสนุนน้ำดื่มสะอาดให้กับโรงเรียนทั่วประเทศ ประจำปีงบประมาณ พ.ศ. 2560 รูปแบบที่ 2 จำนวน 488 แห่ง จำนวน 1 แห่ง (เพิ่มเติม)

เรียน ผอ.กผ.

ตามที่ สพบ. ได้จัดส่งเอกสารหลักฐานประกอบการตรวจสอบรายละเอียดความถูกต้องของรายชื่อสถานที่ดำเนินงานโครงการพัฒนาแหล่งน้ำบาดาลเพื่อสนับสนุนน้ำดื่มสะอาดให้กับโรงเรียนทั่วประเทศ ประจำปีงบประมาณ พ.ศ. 2560 รูปแบบที่ 1 จำนวน 200 แห่ง และรูปแบบที่ 2 จำนวน 488 แห่ง ตามบันทึกข้อความ สพบ. ด่วนที่สุด ที่ 05/1561 ลงวันที่ 4 พฤศจิกายน 2559 นั้น

สพบ. ได้ทำการตรวจสอบเพิ่มเติมแล้ว พบว่ามีข้อผิดพลาดในการพิมพ์รายชื่อสถานที่โครงการฯ คลาดเคลื่อนจากที่ สทบ.เขต ส่งมา ในส่วนของการดำเนินโครงการในหมวดงบลงทุน รายการค่าใช้จ่ายในการพัฒนาแหล่งน้ำบาดาลเพื่อสนับสนุนน้ำดื่มสะอาดให้กับโรงเรียนทั่วประเทศ ประจำปีงบประมาณ พ.ศ. 2560 รูปแบบที่ 2 จำนวน 1 แห่ง จึงขอปรับปรุงรายการที่ 30 <u>จากเดิม</u> โรงเรียนบ้านแทงวิทยา หมู่ที่ 6 <u>ตำบลชำ</u> อำเภอเมืองศรีสะเกษ จังหวัดศรีสะเกษ ชื่อตำบลผิด <u>แก้ไขเป็น</u> โรงเรียนบ้านแทงวิทยา หมู่ที่ 6 <u>ตำบลซำ</u> อำเภอเมืองศรีสะเกษ จังหวัดศรีสะเกษ (เอกสารแนบ)

จึงเรียนมาเพื่อโปรดทราบและพิจารณาดำเนินการต่อไป

(นายพันธ์ศักดิ์ ธีรปัญญาภรณ์)
ผู้อำนวยการสำนักพัฒนาน้ำบาดาล

............ผู้ตรวจ
............ผู้พิมพ์/ทาน

แบบฟอร์ม 1

รายละเอียดประกอบการตรวจสอบความถูกต้องของรายชื่อสถานที่ดำเนินโครงการฯ ประจำปีงบประมาณ พ.ศ.2560

กรมทรัพยากรน้ำบาดาล กระทรวงทรัพยากรธรรมชาติและสิ่งแวดล้อม

1. การตรวจสอบรายละเอียดความถูกต้องของรายชื่อสถานที่ดำเนินโครงการฯ เนื่องจากพิมพ์ผิดพลาดคลาดเคลื่อนในใบจัดสรรงบประมาณไม่ถูกต้องตามข้อเท็จจริง จำนวน 1 แห่ง (เพิ่มเติม)

รายการเดิม						รายการใหม่			เหตุผลความจำเป็น
ลำดับที่	พื้นที่ สทบ. เขต	รหัสงบประมาณ	รายการ	จำนวน (แห่ง)	จำนวนเงิน	รายการ	จำนวน (แห่ง)	จำนวนเงิน	
			1 แผนงาน : บริหารจัดการทรัพยากรน้ำ ผลผลิต : ทรัพยากรน้ำบาดาลในพื้นที่เป้าหมายได้รับการบริการจัดการอย่างมีประสิทธิภาพ งบลงทุน ค่าที่ดินและสิ่งก่อสร้าง ค่าใช้จ่ายในการพัฒนาแหล่งน้ำบาดาลเพื่อสนับสนุนน้ำดื่มสะอาดให้กับโรงเรียนทั่วประเทศ รูปแบบที่ 2 ปีงบประมาณ พ.ศ. 2560			1 แผนงาน : บริหารจัดการทรัพยากรน้ำ ผลผลิต : ทรัพยากรน้ำบาดาลในพื้นที่เป้าหมายได้รับการบริการจัดการอย่างมีประสิทธิภาพ งบลงทุน ค่าที่ดินและสิ่งก่อสร้าง ค่าใช้จ่ายในการพัฒนาแหล่งน้ำบาดาลเพื่อสนับสนุนน้ำดื่มสะอาดให้กับโรงเรียนทั่วประเทศ รูปแบบที่ 2 ปีงบประมาณ พ.ศ. 2560			
1	11	0900741007410671	โรงเรียนบ้านแทงวิทยา หมู่ที่ 6 ตำบลซำ อำเภอเมืองศรีสะเกษ จังหวัดศรีสะเกษ	1	953,000	โรงเรียนบ้านแพงวิทยา หมู่ที่ 6 ตำบลซำ อำเภอเมืองศรีสะเกษ จังหวัดศรีสะเกษ	1	953,000	พิมพ์ผิด

บันทึกข้อความ

ส่วนราชการ สำนักพัฒนาน้ำบาดาล ส่วนส่งเสริมและถ่ายทอดเทคโนโลยี โทร. 0 2793 1042 โทรสาร 0 2793 1037

ที่ 05/๑๒๘ **วันที่** 29 มิ.ย. 2560

เรื่อง ขออนุมัติการแก้ไขรายชื่อที่พิมพ์ผิดพลาดคลาดเคลื่อนในใบจัดสรรงบประมาณไม่ถูกต้องตามข้อเท็จจริงของโครงการในหมวดงบลงทุนโครงการพัฒนาแหล่งน้ำบาดาลเพื่อสนับสนุนน้ำดื่มสะอาดให้กับโรงเรียนทั่วประเทศ ประจำปีงบประมาณ พ.ศ. 2560 รูปแบบที่ 1 จำนวน 200 แห่ง และรูปแบบที่ 2 จำนวน 488 แห่ง (ครั้งที่ 2)

เรียน อทบ.

<u>เรื่องเดิม</u>

1. บันทึกข้อความ กผ. ด่วนที่สุด ที่ 02/15 ลงวันที่ 6 มกราคม 2560 เรื่อง ขออนุมัติการแก้ไขรายชื่อที่พิมพ์ผิดพลาดคลาดเคลื่อนรายการค่าใช้จ่ายในการพัฒนาแหล่งน้ำบาดาลเพื่อสนับสนุนน้ำดื่มสะอาดให้กับโรงเรียนทั่วประเทศ รูปแบบที่ 1 จำนวน 19 แห่ง และรูปแบบที่ 2 จำนวน 30 แห่ง ซึ่งในการนี้ อทบ. ได้พิจารณาอนุมัติการแก้ไขรายชื่อข้อความที่พิมพ์ผิดพลาดคลาดเคลื่อน ตามที่ สพบ. เสนอเรียบร้อยแล้ว

2. บันทึกข้อความ สทบ.เขต 3 สระบุรี ที่ 10/381 ลงวันที่ 17 พฤษภาคม 2560 เรื่อง ขอส่งรายละเอียดแจ้งการเปลี่ยนแปลงสถานที่ดำเนินโครงการพัฒนาแหล่งน้ำบาดาลเพื่อสนับสนุนน้ำดื่มสะอาดให้กับโรงเรียนทั่วประเทศ รูปแบบที่ 1 และ 2 ประจำปีงบประมาณ พ.ศ. 2560 (รอบที่ 1) โดยมีรายละเอียดการขอแก้ไขรายชื่อสถานที่ดำเนินการเนื่องจากพิมพ์ผิดพลาดคลาดเคลื่อนเพิ่มเติม

3. ตามมติที่ประชุม โครงการฯ ครั้งที่ 4/2560 ในวาระที่ 5.2 มอบหมายให้ สทบ.เขต 1-12 ตรวจสอบรายละเอียดความถูกต้องของรายชื่อสถานที่ดำเนินการงานโครงการพัฒนาแหล่งน้ำบาดาลเพื่อสนับสนุนน้ำดื่มสะอาดให้กับโรงเรียนทั่วประเทศ ประจำปีงบประมาณ พ.ศ. 2560 เนื่องจากพิมพ์ผิดพลาดคลาดเคลื่อนในใบจัดสรรงบประมาณไม่ถูกต้องตามข้อเท็จจริง (รอบที่ 2) รอบสุดท้าย ให้ สพบ. ภายในวันพฤหัสบดีที่ 1 มิถุนายน 2560 นั้น

<u>ข้อเท็จจริง</u>

สพบ. ในฐานะผู้รับผิดชอบโครงการพัฒนาแหล่งน้ำบาดาลเพื่อสนับสนุนน้ำดื่มสะอาดให้กับโรงเรียนทั่วประเทศ ประจำปีงบประมาณ พ.ศ. 2560 ได้รับประสานจาก สทบ.เขต 2, 3, 4, 5, 7, 9, 10 และ 12 ในส่วนของรายชื่อสถานที่ดำเนินการเนื่องจากพิมพ์ผิดพลาดคลาดเคลื่อนในใบจัดสรรงบประมาณไม่ถูกต้องตามข้อเท็จจริง และได้ตรวจสอบเอกสารประกอบการพิจารณาทั้งหมดเรียบร้อยแล้ว สรุปได้ว่ารูปแบบที่ 1 จำนวน 12 แห่ง และรูปแบบที่ 2 จำนวน 18 แห่ง (เอกสารแนบ 1)

อนึ่ง การเปลี่ยนแปลงดังกล่าว ได้ยึดปฏิบัติตามระเบียบว่าด้วยการบริหารงบประมาณ (ฉบับที่ 4) พ.ศ. 2554 ข้อ 18 ในส่วนที่ราชการหรือรัฐวิสาหกิจ มีความจำเป็นต้องเปลี่ยนแปลงรายละเอียดของรายการในการจัดหาครุภัณฑ์ ที่ดินหรือสิ่งก่อสร้างในงบลงทุน งบเงินอุดหนุนหรืองบรายจ่ายอื่นแล้วแต่กรณี ที่มิใช่รายการก่อหนี้ผูกพันข้ามปีงบประมาณ ซึ่งได้รับการจัดสรรงบประมาณแล้ว

- 2 -

โดยไม่เพิ่มวงเงินงบประมาณรายจ่าย และการเปลี่ยนแปลงดังกล่าวไม่มีผลกระทบต่อสาระสำคัญของรายการที่ได้รับจัดสรร ให้กระทำได้โดยไม่ต้องทำความตกลงกับสำนักงบประมาณ ตามหนังสือสำนักงบประมาณ ที่ นร 0704/ว 32 ลงวันที่ 7 มกราคม 2554 (เอกสารแนบ 2)

ข้อพิจารณา

จึงเรียนมาเพื่อโปรดพิจารณา

1. อนุมัติการแก้ไขรายชื่อที่พิมพ์ผิดพลาดคลาดเคลื่อนในใบจัดสรรงบประมาณไม่ถูกต้องตามข้อเท็จจริง รวมทั้งสิ้น จำนวน 30 แห่ง ตามที่ สทบ.เขต 2, 3, 4, 5, 7, 9, 10 และ 12 เสนอ

2. มอบหมายให้ สพบ./ กผ./ สบก.(สพ./สค.)/ สทบ.เขต 2, 3, 4, 5, 7, 9, 10 และ 12 ดำเนินการในส่วนที่เกี่ยวข้องต่อไป

นายพยุงศักดิ์ ท่าไม้สุข
นักวิชาการทรัพยากรธรณีชำนาญการพิเศษ
รักษาราชการแทนผู้อำนวยการสำนักพัฒนาน้ำบาดาล

เรียน อทบ.
เพื่อโปรดพิจารณา
- อนุมัติแก้ไขรายชื่อ (1)
- มอบหมายให้หน่วยงานที่เกี่ยวข้องดำเนินการต่อไป (2)

(นางอรนุช หล่อเพ็ญศรี)
รองอธิบดีกรมทรัพยากรน้ำบาดาล
๑๘ ก.ค. ๒๕๖๐

อนุมัติ
ดำเนินการตามเสนอ

18 ก.ค. 2560

(นายสุพจน์ โตวิจักษณ์ชัยกุล)
อธิบดีกรมทรัพยากรน้ำบาดาล

เรียน สสท.

☐ ทราบ ☑ พิจารณาดำเนินการ
☐ รวมเรื่อง ☐ เวียนให้เจ้าหน้าที่ทราบ
☐ ....

19 ก.ค. 60

นายพยุงศักดิ์ ท่าไม้สุข
นักวิชาการทรัพยากรธรณีชำนาญการพิเศษ
รักษาราชการแทนผู้อำนวยการสำนักพัฒนาน้ำบาดาล

(นายพยุงศักดิ์ ท่าไม้สุข)
ผู้อำนวยการส่วนส่งเสริมและถ่ายทอดเทคโนโลยี

รายละเอียดประกอบการตรวจสอบความถูกต้องของรายชื่อสถานที่ดำเนินโครงการฯ ประจำปีงบประมาณ พ.ศ.2560

กรมทรัพยากรน้ำบาดาล กระทรวงทรัพยากรธรรมชาติและสิ่งแวดล้อม

แบบฟอร์ม 1

เอกสารแนบ 1

1. การตรวจสอบรายละเอียดคว[illegible]งของรายชื่อสถานที่ดำเนินโครงการฯ เนื่องจากพิมพ์ผิดพลาดคลาดเคลื่อนในใบจัดสรรงบ[illegible]ไม่ถูกต้องตามข้อเท็จจริง จำนวน 30 แห่ง

ลำดับที่	พื้นที่ สทบ. เขต	รายการเดิม: รหัสงบประมาณ	รายการเดิม: รายการ	จำนวน (แห่ง)	จำนวนเงิน	รายการใหม่: รายการ	จำนวน (แห่ง)	จำนวนเงิน	เหตุผลความจำเป็น
			1 แผนงาน : บริหารจัดการทรัพยากรน้ำ ผลผลิต : ทรัพยากรน้ำบาดาลในพื้นที่เป้าหมายได้รับการบริการจัดการอย่างมีประสิทธิภาพ งบลงทุน ค่าที่ดินและสิ่งก่อสร้าง ค่าใช้จ่ายในการพัฒนาแหล่งน้ำบาดาลเพื่อสนับสนุนน้ำดื่มสะอาดให้กับโรงเรียนทั่วประเทศ รูปแบบที่ 1 ปีงบประมาณ พ.ศ. 2560			1 แผนงาน : บริหารจัดการทรัพยากรน้ำ ผลผลิต : ทรัพยากรน้ำบาดาลในพื้นที่เป้าหมายได้รับการบริการจัดการอย่างมีประสิทธิภาพ งบลงทุน ค่าที่ดินและสิ่งก่อสร้าง ค่าใช้จ่ายในการพัฒนาแหล่งน้ำบาดาลเพื่อสนับสนุนน้ำดื่มสะอาดให้กับโรงเรียนทั่วประเทศ รูปแบบที่ 1 ปีงบประมาณ พ.ศ. 2560			
1	2	0900741007410125	โรงเรียนบ้านสมอทอง หมู่ที่ 2 ตำบลทองหลาง อำเภอห้วยคต จังหวัดอุทัยธานี	1	1,385,000	โรงเรียนบ้านสมอทองปทีปพลีผลอุปภัมภ์ หมู่ที่ 2 ตำบลทองหลาง อำเภอห้วยคต จังหวัดอุทัยธานี	1	1,385,000	แก้ไขชื่อโรงเรียน
2	2	0900741007410113	โรงเรียนบ้านหนองเค็ด หมู่ที่ 2 ตำบลหนองนกแก้ว อำเภอเลาขวัญ จังหวัดกาญจนบุรี	1	1,385,000	โรงเรียนบ้านหนองเค็ด หมู่ที่ 2 ตำบลหนองนกแก้ว อำเภอเลาขวัญ จังหวัดกาญจนบุรี	1	1,385,000	ตำบลผิด
3	2	0900741007410122	โรงเรียนบ้านทัพหลวง หมู่ที่ 2 ตำบลหนองหญ้าไซ อำเภอหนองหญ้าไซ จังหวัดสุพรรณบุรี	1	1,385,000	โรงเรียนบ้านทัพหลวง หมู่ที่ 2 ตำบลทัพหลวง อำเภอหนองหญ้าไซ จังหวัดสุพรรณบุรี	1	1,385,000	ตำบลผิด
4	2	0900741007410117	โรงเรียนวรราชาทินัดดามาตุวิทยา หมู่ที่ 1 ตำบลคลองพระอุดม อำเภอลาดหลุมแก้ว จังหวัดปทุมธานี	1	1,385,000	โรงเรียนวรราชาทินัดดามาตุวิทยา หมู่ที่ 2 ตำบลคลองพระอุดม อำเภอลาดหลุมแก้ว จังหวัดปทุมธานี	1	1,385,000	หมู่ผิด
5	4	0900741007410026	โรงเรียนคำปลาฝาโนนชัย หมู่ที่ 7 ตำบลขมิ้น อำเภอเมือง จังหวัดกาฬสินธุ์	1	1,385,000	โรงเรียนคำปลาฝาโนนชัย หมู่ที่ 7 ตำบลขมิ้น อำเภอเมือง จังหวัดกาฬสินธุ์	1	1,385,000	แก้ไขชื่อโรงเรียน
6	5	0900741007410148	โรงเรียนวัดอัมภาราม หมู่ที่ 10 ตำบลตาเป๊ก อำเภอเฉลิมพระเกียรติ จังหวัดบุรีรัมย์	1	1,385,000	โรงเรียนวัดอัมภาราม(เที่ยงอนุสรณ์) หมู่ที่ 10 ตำบลตาเป๊ก อำเภอเฉลิมพระเกียรติ จังหวัดบุรีรัมย์	1	1,385,000	แก้ไขชื่อโรงเรียน
7	5	0900741007410152	โรงเรียนบ้านยาง(คุรุราษฎร์รังสรรค์) หมู่ที่ 8 ตำบลบ้านยาง อำเภอลำปลายมาศ จังหวัดบุรีรัมย์	1	1,385,000	โรงเรียนบ้านยาง "คุรุราษฎร์รังสรรค์" หมู่ที่ 8 ตำบลบ้านยาง อำเภอลำปลายมาศ จังหวัดบุรีรัมย์	1	1,385,000	แก้ไขชื่อโรงเรียน
8	5	0900741007410046	โรงเรียนบ้านกระโพ หมู่ที่ 1 ตำบลกระโพ อำเภอท่าตูม จังหวัดสุรินทร์	1	1,385,000	โรงเรียนบ้านกระโพ(กระโพราษฎร์วิทยาคาร) หมู่ที่ 1 ตำบลกระโพ อำเภอท่าตูม จังหวัดสุรินทร์	1	1,385,000	แก้ไขชื่อโรงเรียน
9	5	0900741007410155	โรงเรียนบ้านขนาดมอญพิทยาคม หมู่ที่ 16 ตำบลตาตุม อำเภอสังขะ จังหวัดสุรินทร์	1	1,385,000	โรงเรียนขนาดมอญพิทยาคม หมู่ที่ 16 ตำบลตาตุม อำเภอสังขะ จังหวัดสุรินทร์	1	1,385,000	แก้ไขชื่อโรงเรียน
10	9	0900741007410069	โรงเรียนบ้านชุมนุมปรกฟ้า หมู่ที่ 7 ตำบลเกาะจันทร์ อำเภอเกาะจันทร์ จังหวัดชลบุรี	1	1,385,000	โรงเรียนบ้านชุมนุมปรกฟ้า(ประสงค์ราษฎร์สงเคราะห์) หมู่ที่ 7 ตำบลเกาะจันทร์ อำเภอเกาะจันทร์ จังหวัดชลบุรี	1	1,385,000	แก้ไขชื่อโรงเรียน
11	9	0900741007410070	โรงเรียนบ้านหนองใหญ่ หมู่ที่ 7 ตำบลบ่อทอง อำเภอบ่อทอง จังหวัดชลบุรี	1	1,385,000	โรงเรียนบ้านหนองใหญ่(คุรุราษฎร์อุปถัมภ์) หมู่ที่ 7 ตำบลบ่อทอง อำเภอบ่อทอง จังหวัดชลบุรี	1	1,385,000	แก้ไขชื่อโรงเรียน
12	9	0900741007410072	โรงเรียนวัดเนินพระ หมู่ที่ 2 ตำบลเนินพระ อำเภอเมืองระยอง จังหวัดระยอง	1	1,385,000	โรงเรียนวัดเนินพระ(สหวิทยาเขต) หมู่ที่ - ตำบลเนินพระ อำเภอเมืองระยอง จังหวัดระยอง	1	1,385,000	แก้ไขชื่อโรงเรียน และ หมู่
			1 แผนงาน : บริหารจัดการทรัพยากรน้ำ ผลผลิต : ทรัพยากรน้ำบาดาลในพื้นที่เป้าหมายได้รับการบริการจัดการอย่างมีประสิทธิภาพ งบลงทุน ค่าที่ดินและสิ่งก่อสร้าง ค่าใช้จ่ายในการพัฒนาแหล่งน้ำบาดาลเพื่อสนับสนุนน้ำดื่มสะอาดให้กับโรงเรียนทั่วประเทศ รูปแบบที่ 2 ปีงบประมาณ พ.ศ. 2560			1 แผนงาน : บริหารจัดการทรัพยากรน้ำ ผลผลิต : ทรัพยากรน้ำบาดาลในพื้นที่เป้าหมายได้รับการบริการจัดการอย่างมีประสิทธิภาพ งบลงทุน ค่าที่ดินและสิ่งก่อสร้าง ค่าใช้จ่ายในการพัฒนาแหล่งน้ำบาดาลเพื่อสนับสนุนน้ำดื่มสะอาดให้กับโรงเรียนทั่วประเทศ รูปแบบที่ 2 ปีงบประมาณ พ.ศ. 2560			
1	2	0900741007410224	โรงเรียนวัดสุธาดิษิ สาขาโรงเรียนตำรวจตระเวนชายแดนเฮงคือไทย หมู่ที่ 4 ตำบลบ้องตี้ อำเภอไทรโยค จังหวัดกาญจนบุรี	1	953,000	โรงเรียนตำรวจตระเวนชายแดนวัดสุธาดิษิ หมู่ที่ 4 ตำบลบ้องตี้ อำเภอไทรโยค จังหวัดกาญจนบุรี	1	953,000	แก้ไขชื่อโรงเรียน
2	2	0900741007410366	โรงเรียนบ้านโพธิ์ทองชัยประสิทธิ์(จำรองราษฎร์อุปถัมภ์) หมู่ที่ 4 ตำบลสะพานหิน อำเภอหนองมะโมง จังหวัดชัยนาท	1	953,000	โรงเรียนบ้านโพธิ์ทองชัยประสิทธิ์(จำรองราษฎร์อุปถัมภ์) หมู่ที่ 4 ตำบลสะพานหิน อำเภอหนองมะโมง จังหวัดชัยนาท	1	953,000	แก้ไขชื่อโรงเรียน
3	3	0900741007410389	โรงเรียนบ้านแหลมขนแดน หมู่ที่ 2 ตำบลโคกเจริญ อำเภอโคกเจริญ จังหวัดลพบุรี	1	953,000	โรงเรียนบ้านแหลมขนแดน หมู่ที่ 2 ตำบลหนองมะค่า อำเภอโคกเจริญ จังหวัดลพบุรี	1	953,000	ตำบลผิด
4	4	0900741007410407	โรงเรียนโนนสมบูรณ์วิทยา หมู่ที่ 7 ตำบลเสาเล้า อำเภอหนองกุงศรี จังหวัดกาฬสินธุ์	1	953,000	โรงเรียนบ้านโนนสมบูรณ์วิทยา หมู่ที่ 7 ตำบลเสาเล้า อำเภอหนองกุงศรี จังหวัดกาฬสินธุ์	1	953,000	แก้ไขชื่อโรงเรียน
5	4	0900741007410283	โรงเรียนหนองโพธิ์ หมู่ที่ 1 ตำบลหนองโพธิ์ อำเภอนาเชือก จังหวัดมหาสารคาม	1	953,000	โรงเรียนบ้านหนองโพธิ์ หมู่ที่ 1 ตำบลหนองโพธิ์ อำเภอนาเชือก จังหวัดมหาสารคาม	1	953,000	แก้ไขชื่อโรงเรียน
6	4	0900741007410430	โรงเรียนหนองปลาขาว หมู่ที่ 6 ตำบลหนองสวรรค์ อำเภอเมือง จังหวัดหนองบัวลำภู	1	953,000	โรงเรียนบ้านหนองปลาขาว หมู่ที่ 6 ตำบลหนองสวรรค์ อำเภอเมือง จังหวัดหนองบัวลำภู	1	953,000	แก้ไขชื่อโรงเรียน
7	5	0900741007410295	โรงเรียนบ้านวังอ้ายจีด หมู่ที่ 3 ตำบลวังตะเฆ่ อำเภอหนองบัวระเหว จังหวัดชัยภูมิ	1	953,000	โรงเรียนบ้านวังอ้ายจีด หมู่ที่ 3 ตำบลวังตะเฆ่ อำเภอหนองบัวระเหว จังหวัดชัยภูมิ	1	953,000	แก้ไขชื่อโรงเรียน
8	5	0900741007410297	โรงเรียนบ้านสีสุก หมู่ที่ 6 ตำบลสีสุก อำเภอแก้งสนามนาง จังหวัดนครราชสีมา	1	953,000	โรงเรียนบ้านสีสุก หมู่ที่ 1 ตำบลสีสุก อำเภอแก้งสนามนาง จังหวัดนครราชสีมา	1	953,000	หมู่ผิด
9	5	0900741007410442	โรงเรียนบ้านโคกลอย หมู่ที่ 4 ตำบลเขาคอก อำเภอประโคนชัย จังหวัดบุรีรัมย์	1	953,000	โรงเรียนบ้านโคกกลอย หมู่ที่ 4 ตำบลเขาคอก อำเภอประโคนชัย จังหวัดบุรีรัมย์	1	953,000	แก้ไขชื่อโรงเรียน
10	5	0900741007410309	โรงเรียนบ้านกะเลา-ศรีพัฒนา หมู่ที่ 7 ตำบลหมื่นศรี อำเภอสำโรงทาบ จังหวัดสุรินทร์	1	953,000	โรงเรียนบ้านกะเลา-ศรีพัฒนา หมู่ที่ 8 ตำบลหมื่นศรี อำเภอสำโรงทาบ จังหวัดสุรินทร์	1	953,000	หมู่ผิด
11	7	0900741007410565	โรงเรียนวัดศรีชัย หมู่ที่ 8 ตำบลทับคล้อ อำเภอทับคล้อ จังหวัดพิจิตร	1	953,000	โรงเรียนวัดชัยศรี หมู่ที่ 8 ตำบลทับคล้อ อำเภอทับคล้อ จังหวัดพิจิตร	1	953,000	แก้ไขชื่อโรงเรียน
12	9	0900741007410488	โรงเรียนศูนย์การศึกษาพิเศษ ประจำจังหวัดระยอง หมู่ที่ 4 ตำบลทับมา อำเภอเมืองระยอง จังหวัดระยอง	1	953,000	โรงเรียนศูนย์การศึกษาพิเศษ ประจำจังหวัดระยอง หมู่ที่ 4 ตำบลทับมา อำเภอเมืองระยอง จังหวัดระยอง	1	953,000	ตำบลผิด
13	9	0900741007410500	โรงเรียนเพชรรัตนราชสุดา หมู่ที่ 3 ตำบลทับไทย อำเภอตาพระยา จังหวัดสระแก้ว	1	953,000	โรงเรียนเพชรรัตนราชสุดา หมู่ที่ 3 ตำบลทัพไทย อำเภอตาพระยา จังหวัดสระแก้ว	1	953,000	ตำบลผิด
14	9	0900741007410575	โรงเรียนวัดคลองตะเคียน หมู่ที่ 6 ตำบลพลวง อำเภอเขาคิชฌกูฏ จังหวัดจันทบุรี	1	953,000	โรงเรียนวัดคลองตะเคียน หมู่ที่ 6 ตำบลพลวง อำเภอเขาคิชฌกูฏ จังหวัดจันทบุรี	1	953,000	อำเภอผิด
15	9	0900741007410631	โรงเรียนบ้านท่ากะบาท หมู่ที่ 10 ตำบลท่าแยก อำเภอเมืองสระแก้ว จังหวัดสระแก้ว	1	953,000	โรงเรียนบ้านท่ากะบาก หมู่ที่ 10 ตำบลท่าแยก อำเภอเมืองสระแก้ว จังหวัดสระแก้ว	1	953,000	แก้ไขชื่อโรงเรียน
16	10	0900741007410504	โรงเรียนบ้านนาดี หมู่ที่ 13 ตำบลหนองซน อำเภอนาหม จังหวัดนครพนม	1	953,000	โรงเรียนบ้านนาดีวิทยา หมู่ที่ 13 ตำบลหนองซน อำเภอนาหม จังหวัดนครพนม	1	953,000	แก้ไขชื่อโรงเรียน
17	10	0900741007410655	โรงเรียนบ้านอุ่มจาน หมู่ที่ 8 ตำบลนาม่วง อำเภอประจักษ์ศิลปาคม จังหวัดอุดรธานี	1	953,000	โรงเรียนบ้านอุ่มจาน หมู่ที่ 8 ตำบลอุ่มจาน อำเภอประจักษ์ศิลปาคม จังหวัดอุดรธานี	1	953,000	ตำบลผิด
18	12	0900741007410685	โรงเรียนวัดควนเคี่ยม หมู่ที่ 2 ตำบลวังใหญ่ อำเภอป่าบอน จังหวัดพัทลุง	1	953,000	โรงเรียนวัดควนเคี่ยม หมู่ที่ 2 ตำบลวังใหม่ อำเภอป่าบอน จังหวัดพัทลุง	1	953,000	ตำบลผิด

กรมทรัพยากรน้ำบาดาล

23. อนุมัติยกเลิกสถานที่ดำเนินการ

กองแผนงาน
เลขที่รับ 2227
วัน เดือน ปี 8 ส.ค. 2560
เวลา 10.17

ด่วนที่สุด บันทึกข้อความ

ส่วนราชการ สำนักพัฒนาน้ำบาดาล ส่วนส่งเสริมและถ่ายทอดเทคโนโลยี โทร. 0 2793 1042 โทรสาร 0 2793 1037

ที่ 05/1132 **วันที่** 27 ก.ค. 2560

เรื่อง ขอส่งเอกสารยกเลิกสถานที่ดำเนินการโครงการพัฒนาแหล่งน้ำบาดาลเพื่อสนับสนุนน้ำดื่มสะอาดให้กับโรงเรียนทั่วประเทศ ประจำปีงบประมาณ พ.ศ. 2560 รูปแบบที่ 1 และรูปแบบที่ 2

เรียน อทบ.

<u>เรื่องเดิม</u>

ตามมติที่ประชุมโครงการพัฒนาแหล่งน้ำบาดาลเพื่อการเกษตรในพื้นที่ประสบภัยแล้ง ประจำปีงบประมาณ พ.ศ. 2560 ครั้งที่ 4/2560 และการพิจารณาแนวทางการดำเนินงานการเปลี่ยนแปลงสถานที่ดำเนินงานโครงการ ประจำปีงบประมาณ พ.ศ. 2560 วันพฤหัสบดีที่ 13 กรกฎาคม พ.ศ. 2560 เวลา 09.30 น. ณ ห้องประชุมชั้น 5 อาคาร 2 ระเบียบวาระที่ 6.1 ให้ สทบ.เขต 1-12 ดำเนินการแจ้งความจำนงขออนุมัติยกเลิกสถานที่ดำเนินการโครงการพัฒนาแหล่งน้ำบาดาลเพื่อสนับสนุนน้ำดื่มสะอาดให้กับโรงเรียนทั่วประเทศ รูปแบบที่ 1 จำนวน 200 แห่ง และรูปแบบที่ 2 จำนวน 488 แห่ง ให้ สพบ. ตามแบบฟอร์มที่กำหนด เพื่อ สพบ. จะได้รวบรวมส่ง กผ. ต่อไป นั้น

<u>ข้อเท็จจริง</u>

สพบ. ในฐานะผู้รับผิดชอบโครงการพัฒนาแหล่งน้ำบาดาลเพื่อสนับสนุนน้ำดื่มสะอาดให้กับโรงเรียนทั่วประเทศ ประจำปีงบประมาณ พ.ศ. 2560 ได้ประสานและตรวจสอบเอกสารหลักฐานการยกเลิกสถานที่ดังกล่าวเรียบร้อยแล้ว สรุปได้ ดังนี้

1. เอกสารบันทึกข้อความแจ้งความจำนงขอยกเลิกสถานที่ดำเนินการโครงการพัฒนาแหล่งน้ำบาดาลเพื่อสนับสนุนน้ำดื่มสะอาดให้กับโรงเรียนทั่วประเทศ ประจำปีงบประมาณ พ.ศ. 2560 รูปแบบที่ 1 จำนวน 200 แห่ง และรูปแบบที่ 2 จำนวน 488 แห่ง ของ สทบ.เขต 1-12 (เอกสารแนบ 1)

2. เอกสารหลักฐานประกอบการยกเลิกสถานที่ดำเนินการที่ไม่สามารถดำเนินการได้เนื่องจากไม่มีศักยภาพและคุณภาพน้ำบาดาล (น้ำน้อย/น้ำเค็ม) รูปแบบที่ 1 จำนวน 16 แห่ง (เอกสารแนบ 2)

3. เอกสารหลักฐานประกอบการยกเลิกสถานที่ดำเนินการที่ไม่สามารถดำเนินการได้เนื่องจากไม่มีศักยภาพและคุณภาพน้ำบาดาล (น้ำน้อย/น้ำเค็ม) รูปแบบที่ 2 จำนวน 45 แห่ง (เอกสารแนบ 3)

4. เอกสารหลักฐานประกอบการยกเลิกสถานที่ดำเนินการที่ไม่สามารถดำเนินการได้เนื่องจากพื้นที่ยังไม่พร้อมในการบริหารจัดการโครงการ/ไม่มีพื้นที่เหมาะสมในการก่อสร้าง รูปแบบที่ 1 จำนวน 2 แห่ง (เอกสารแนบ 4)

5. เอกสารหลักฐานประกอบการยกเลิกสถานที่ดำเนินการที่ไม่สามารถดำเนินการได้เนื่องจากพื้นที่ยังไม่พร้อมในการบริหารจัดการโครงการ/ไม่มีพื้นที่เหมาะสมในการก่อสร้าง รูปแบบที่ 2 จำนวน 9 แห่ง (เอกสารแนบ 5)

/6. เอกสาร...

- 2 -

6. เอกสารหลักฐานประกอบการยกเลิกสถานที่ดำเนินการที่ไม่สามารถดำเนินการได้ เนื่องจากมีการดำเนินงานจากหน่วยงานอื่นไปแล้ว รูปแบบที่ 1 จำนวน 8 แห่ง (เอกสารแนบ 6)

7. เอกสารหลักฐานประกอบการยกเลิกสถานที่ดำเนินการที่ไม่สามารถดำเนินการได้ เนื่องจากมีการดำเนินงานจากหน่วยงานอื่นไปแล้ว รูปแบบที่ 2 จำนวน 21 แห่ง (เอกสารแนบ 7)

ข้อพิจารณา

จึงเรียนมาเพื่อโปรดพิจารณา

1. อนุมัติยกเลิกสถานที่ดำเนินการโครงการพัฒนาแหล่งน้ำบาดาลเพื่อสนับสนุนน้ำดื่มสะอาดให้กับโรงเรียนทั่วประเทศ ประจำปีงบประมาณ พ.ศ. 2560 รูปแบบที่ 1 และรูปแบบที่ 2

2. มอบหมายให้ กผ. ดำเนินการในส่วนที่เกี่ยวข้องต่อไป

(นายมณเฑียร จงจินากูล)
ผู้อำนวยการกลุ่มพัฒนาและจัดทำมาตรฐาน
รักษาราชการแทนผู้อำนวยการสำนักพัฒนาน้ำบาดาล

เรียน อทบ.
เพื่อโปรดพิจารณาอนุมัติ
และให้ กผ. ดำเนินการต่อไป

(นางอรนุช หล่อเพ็ญศรี)
รองอธิบดีกรมทรัพยากรน้ำบาดาล
- ๗ ส.ค. ๒๕๖๐

อนุมัติ
ดำเนินการตามเสนอ

07 ส.ค. 2560

(นายสุพจน์ โตวิจักษณ์ชัยกุล)
อธิบดีกรมทรัพยากรน้ำบาดาล

เรียน ฝ.แผนงานฯ

- [ ] ทราบ
- [x] พิจารณาดำเนินการ
- [ ] รวมเรื่อง
- [ ] เวียนให้เจ้าหน้าที่ทราบ
- [ ] ....

(นางสาวดวงมณี จั่นเพิ่ม)
ผู้อำนวยการกองแผนงาน
- 8 ส.ค. 2560

(นางดารา ชาติภูวภัทร)
หัวหน้าฝ่ายแผนงานและงบประมาณ

สรุปการยกเลิกสถานที่ดำเนินการโครงการพัฒนาแหล่งน้ำบาดาลเพื่อสนับสนุนน้ำดื่มสะอาดให้กับโรงเรียนทั่วประเทศ ประจำปีงบประมาณ พ.ศ. 2560

สำนักทรัพยากรน้ำบาดาล	สาเหตุการยกเลิก						รวม (แห่ง)
	ไม่มีศักยภาพ (น้ำน้อย/น้ำเค็ม)		ไม่พร้อมในการบริหารจัดการโครงการ/พื้นที่ไม่เหมาะสมในการก่อสร้างอาคาร		ดำเนินการจากหน่วยงานอื่น		
	รูปแบบที่ 1	รูปแบบที่ 2	รูปแบบที่ 1	รูปแบบที่ 2	รูปแบบที่ 1	รูปแบบที่ 2	
สทบ.เขต 1	1			1		2	4
สทบ.เขต 2	5	9		4	2	9	29
สทบ.เขต 3		3			1	1	5
สทบ.เขต 4		1		2		2	5
สทบ.เขต 5	3	5	1	1			10
สทบ.เขต 6	1	9	1		2	5	18
สทบ.เขต 7	1	2		1			4
สทบ.เขต 8	1	1			1	1	4
สทบ.เขต 9		6			1		7
สทบ.เขต 10	3	2			1		6
สทบ.เขต 11		4					4
สทบ.เขต 12	1	3				1	5
รวม (แห่ง)	16	45	2	9	8	21	101
รวมทั้งสิ้น (แห่ง)	61		11		29		101

23-ส.ค.-60

รายละเอียดประกอบการอนุมัติยกเลิกงบประมาณรายจ่ายประจำปีงบประมาณ พ.ศ.2560 โครงการพัฒนาแหล่งน้ำบาดาลเพื่อสนับสนุนน้ำดื่มสะอาดให้กับโรงเรียนทั่วประเทศ รูปแบบที่ 2

กรมทรัพยากรน้ำบาดาล กระทรวงทรัพยากรธรรมชาติและสิ่งแวดล้อม

1. การขออนุมัติยกเลิกสถานที่ดำเนินการที่ไม่สามารถดำเนินการได้ เนื่องจากไม่มีศักยภาพและคุณภาพน้ำบาดาล จำนวน 45 แห่ง

ลำดับที่	พื้นที่ สทบ.เขต	รายการ				เหตุผลความจำเป็น	หมายเหตุ
		รหัสงบประมาณ	รายการ	จำนวน (แห่ง)	จำนวนเงิน		
			1 แผนงาน : บูรณาการบริหารจัดการทรัพยากรน้ำ ผลผลิต : โครงการพัฒนาแหล่งน้ำบาดาลเพื่อสนับสนุนน้ำดื่มสะอาดให้กับโรงเรียนทั่วประเทศ งบลงทุน ค่าที่ดินและสิ่งก่อสร้าง ค่าใช้จ่ายในการพัฒนาแหล่งน้ำบาดาลเพื่อสนับสนุนน้ำดื่มสะอาดให้กับโรงเรียนทั่วประเทศ ปีงบประมาณ พ.ศ. 2560 รูปแบบที่ 2				
1	2	0900741007410224	โรงเรียนวัดสุธาสินีตำรวจตระเวนชายแดนวัดสุธาสินี หมู่ 4 ตำบลบ้องตี้ อำเภอไทรโยค จังหวัดกาญจนบุรี	1	953,000.00	ไม่มีศักยภาพและคุณภาพน้ำบาดาล	
2	2	0900741007410226	โรงเรียนบ้านทุ่งยาว หมู่ 10 ตำบลจรเข้เผือก อำเภอด่านมะขามเตี้ย จังหวัดกาญจนบุรี	1	953,000.00	ไม่มีศักยภาพและคุณภาพน้ำบาดาล	
3	2	0900741007410236	โรงเรียนวัดบางพิมพ์ หมู่ 8 ตำบลวังลึก อำเภอสามชุก จังหวัดสุพรรณบุรี	1	953,000.00	ไม่มีศักยภาพและคุณภาพน้ำบาดาล	
4	2	0900741007410241	โรงเรียนบ้านเขากำแพง หมู่ 9 ตำบลดอนคา อำเภออู่ทอง จังหวัดสุพรรณบุรี	1	953,000.00	ไม่มีศักยภาพและคุณภาพน้ำบาดาล	
5	2	0900741007410243	โรงเรียนบ้านหนองไม้แก่น หมู่ 3ตำบลหนองจอก อำเภอบ้านไร่ จังหวัดอุทัยธานี	1	953,000.00	ไม่มีศักยภาพและคุณภาพน้ำบาดาล	
6	2	0900741007410245	โรงเรียนบ้านคลองขะนี หมู่ 3 ตำบลป่าอ้อ อำเภอลานสัก จังหวัดอุทัยธานี	1	953,000.00	ไม่มีศักยภาพและคุณภาพน้ำบาดาล	
7	2	0900741007410357	โรงเรียนตำรวจตระเวนชายแดนบ้านแม่น้ำน้อย หมู่ 5 ตำบลไทรโยค อำเภอไทรโยค จังหวัดกาญจนบุรี	1	953,000.00	ไม่มีศักยภาพและคุณภาพน้ำบาดาล	
8	2	0900741007410365	โรงเรียนบ้านอ่างหิน หมู่ 8 ตำบลวังไผ่ อำเภอห้วยกระเจา จังหวัดกาญจนบุรี	1	953,000.00	ไม่มีศักยภาพและคุณภาพน้ำบาดาล	
9	2	0900741007410375	โรงเรียนวัดหัวโพธิ์ หมู่ 3 ตำบลหัวโพธิ์ อำเภอสองพี่น้อง จังหวัดสุพรรณบุรี	1	953,000.00	ไม่มีศักยภาพและคุณภาพน้ำบาดาล	
10	3	0900741007410391	โรงเรียนบ้านโคกกระเจียว หมู่ 1 ตำบลหนองโพรง อำเภอศรีมหาโพธิ จังหวัดปราจีนบุรี	1	953,000.00	ไม่มีศักยภาพและคุณภาพน้ำบาดาล	
11	3	0900741007410393	โรงเรียนบ้านโนนหัวบึง หมู่ 2 ตำบลย่านรี อำเภอกบินทร์บุรี จังหวัดปราจีนบุรี	1	953,000.00	ไม่มีศักยภาพและคุณภาพน้ำบาดาล	
12	3	0900741007410396	โรงเรียนบ้านป่าแดง หมู่ 7 ตำบลป่าเลา อำเภอเมืองเพชรบูรณ์ จังหวัดเพชรบูรณ์	1	953,000.00	ไม่มีศักยภาพและคุณภาพน้ำบาดาล	
13	4	0900741007410270	โรงเรียนคำบอนวิทยาสรรพ์ หมู่ 3 ตำบลยางอู้ม อำเภอท่าคันโท จังหวัดกาฬสินธุ์	1	953,000.00	ไม่มีศักยภาพและคุณภาพน้ำบาดาล	
14	5	0900741007410298	โรงเรียนบ้านซีวึก หมู่ 1 ตำบลซีวึก อำเภอขามสะแกแสง จังหวัดนครราชสีมา	1	953,000.00	ไม่มีศักยภาพและคุณภาพน้ำบาดาล	
15	5	0900741007410299	โรงเรียนบ้านท่าเยี่ยมวิทยายล หมู่ 9 ตำบลกระเบื้องนอก อำเภอเมืองยาง จังหวัดนครราชสีมา	1	953,000.00	ไม่มีศักยภาพและคุณภาพน้ำบาดาล	
16	5	0900741007410434	โรงเรียนบ้านโนนเชือก หมู่ 3 ตำบลส้มป่อย อำเภอจตุรัส จังหวัดชัยภูมิ	1	953,000.00	ไม่มีศักยภาพและคุณภาพน้ำบาดาล	
17	5	0900741007410446	โรงเรียนบ้านเจริญสุข หมู่ 14 ตำบลเจริญสุข อำเภอเฉลิมพระเกียรติ จังหวัดบุรีรัมย์	1	953,000.00	ไม่มีศักยภาพและคุณภาพน้ำบาดาล	
18	5	0900741007410448	โรงเรียนมัธยมพรสำราญ หมู่ 17 ตำบลพรสำราญ อำเภอคูเมือง จังหวัดบุรีรัมย์	1	953,000.00	ไม่มีศักยภาพและคุณภาพน้ำบาดาล	
19	6	0900741007410312	โรงเรียนบ้านพระรักษ์ราษฎร์บำรุง หมู่ 2 ตำบลพระรักษ์ อำเภอพะโต๊ะ จังหวัดชุมพร	1	953,000.00	ไม่มีศักยภาพและคุณภาพน้ำบาดาล	

รายละเอียดประกอบการอนุมัติยกเลิกงบประมาณรายจ่ายประจำปีงบประมาณ พ.ศ.2560 โครงการพัฒนาแหล่งน้ำบาดาลเพื่อสนับสนุนน้ำดื่มสะอาดให้กับโรงเรียนทั่วประเทศ รูปแบบที่ 2

กรมทรัพยา บาดาล กระทรวงทรัพยากรธรรมชาติและสิ่งแวดล้อม

1. การขออนุมัติยกเลิกสถานที่ดำเนินการที่ไม่สามารถดำเนินการได้ เนื่องจากไม่มีศักยภาพและคุณภาพน้ำบาดาล จำนวน 45 แห่ง

ลำดับที่	พื้นที่ สทบ.เขต	รายการ				เหตุผลความจำเป็น	หมายเหตุ
		รหัสงบประมาณ	รายการ	จำนวน (แห่ง)	จำนวนเงิน		
20	6	0900741007410323	โรงเรียนวัดสองพี่น้อง หมู่ 1 ตำบลคลองศก อำเภอพนม จังหวัดสุราษฎร์ธานี	1	953,000.00	ไม่มีศักยภาพและคุณภาพน้ำบาดาล	
21	6	0900741007410452	โรงเรียนวิทยาประชาคม หมู่ 3 ตำบลเขาเขน อำเภอปลายพระยา จังหวัดกระบี่	1	953,000.00	ไม่มีศักยภาพและคุณภาพน้ำบาดาล	
22	6	0900741007410523	โรงเรียนบ้านดอนนนท์ หมู่ 9 ตำบลท่ามะพลา อำเภอหลังสวน จังหวัดชุมพร	1	953,000.00	ไม่มีศักยภาพและคุณภาพน้ำบาดาล	
23	6	0900741007410524	โรงเรียนบ้านยายไท หมู่ 2 ตำบลหงษ์เจริญ อำเภอท่าแซะ จังหวัดชุมพร	1	953,000.00	ไม่มีศักยภาพและคุณภาพน้ำบาดาล	
24	6	0900741007410531	โรงเรียนบ้านเกาะปราง หมู่ 13 ตำบลนาท่าเหนือ อำเภอเมือง จังหวัดตรัง	1	953,000.00	ไม่มีศักยภาพและคุณภาพน้ำบาดาล	
25	6	0900741007410532	โรงเรียนบ้านปากอ หมู่ 6 ตำบลนาวง อำเภอห้วยยอด จังหวัดตรัง	1	953,000.00	ไม่มีศักยภาพและคุณภาพน้ำบาดาล	
26	6	0900741007410541	โรงเรียนบ้านน้ำฉา หมู่ 9 ตำบลดอนสัก อำเภอดอนสัก จังหวัดสุราษฎร์ธานี	1	953,000.00	ไม่มีศักยภาพและคุณภาพน้ำบาดาล	
27	6	0900741007410542	โรงเรียนวัดพนม หมู่2 ตำบลพนม อำเภอพนม จังหวัดสุราษฎร์ธานี	1	953,000.00	ไม่มีศักยภาพและคุณภาพน้ำบาดาล	
28	7	0900741007410546	โรงเรียนตลุกกลางทุ่ง ม.5 ต.ตลุกกลางทุ่ง อ.เมือง จ.ตาก	1	953,000.00	ไม่มีศักยภาพและคุณภาพน้ำบาดาล	
29	7	0900741007410547	โรงเรียนบ้านศรีคีรีรักษ์ ม.11 ต.เชียงทอง อ.วังเจ้า จ.ตาก	1	953,000.00	ไม่มีศักยภาพและคุณภาพน้ำบาดาล	
30	8	0900741007410475	โรงเรียนวัดท่ากระบือ (ท่ากระบือพิทยาคาร) หมู่ 5 ตำบลบางยาง อำเภอกระทุ่มแบน จังหวัดสมุทรสาคร	1	953,000.00	ไม่มีศักยภาพและคุณภาพน้ำบาดาล	
31	9	0900741007410491	โรงเรียนชุมชนวัดบางกระดานฯ (สวนราษฎร์บำรุง) หมู่ 4 ตำบลบางปิด อำเภอแหลมงอบ จังหวัดตราด	1	953,000.00	ไม่มีศักยภาพและคุณภาพน้ำบาดาล	
32	9	0900741007410493	โรงเรียนวัดหนองปรือ(สามัคคีราษฎร์บำรุง) หมู่ 1 ตำบลหนองปรือ อำเภอพนัสนิคม จังหวัดชลบุรี	1	953,000.00	ไม่มีศักยภาพและคุณภาพน้ำบาดาล	
33	9	0900741007410499	โรงเรียนบ้านแสง หมู่ 2 ตำบลทัพเสด็จ อำเภอตาพระยา จังหวัดสระแก้ว	1	953,000.00	ไม่มีศักยภาพและคุณภาพน้ำบาดาล	
34	9	0900741007410624	โรงเรียนบ้านโค้งดารา หมู่ 6 ตำบลหนองขาม อำเภอศรีราชา จังหวัดชลบุรี	1	953,000.00	ไม่มีศักยภาพและคุณภาพน้ำบาดาล	
35	9	0900741007410626	โรงเรียนสามแยก หมู่ 2 ตำบลบางกะเจ็ด อำเภอบางคล้า จังหวัดฉะเชิงเทรา	1	953,000.00	ไม่มีศักยภาพและคุณภาพน้ำบาดาล	
36	9	0900741007410627	โรงเรียนบ้านหนองปลาซิว หมู่ 8 ตำบลท่าตะเกียบ อำเภอท่าตะเกียบ จังหวัดฉะเชิงเทรา	1	953,000.00	ไม่มีศักยภาพและคุณภาพน้ำบาดาล	
37	10	0900741007410647	โรงเรียนบ้านนาแก หมู่ที่ 4 ต.ดงมะไฟ อ.เมือง จ.สกลนคร	1	953,000.00	ไม่มีศักยภาพและคุณภาพน้ำบาดาล	
38	10	0900741007410655	โรงเรียนบ้านอุ่มจาน หมู่ที่ 8 ต.นาม่วง อ.ประจักษ์ศิลปาคม จ.อุดรธานี	1	953,000.00	ไม่มีศักยภาพและคุณภาพน้ำบาดาล	
39	11	0900741007410596	โรงเรียนกู่กาสิงห์ประชาสรรค์ หมู่ที่ 1 ตำบลกู่กาสิงห์ อำเภอเกษตรวิสัย จังหวัดร้อยเอ็ด	1	953,000.00	ไม่มีศักยภาพและคุณภาพน้ำบาดาล	
40	11	0900741007410601	โรงเรียนบ้านเสียว หมู่ที่ 16 ตำบลเสียว อำเภอโพธิ์ศรีสุวรรณ จังหวัดศรีสะเกษ	1	953,000.00	ไม่มีศักยภาพและคุณภาพน้ำบาดาล	
41	11	0900741007410603	โรงเรียนบ้านคำเนียม(คำเนียมวิทยาคาร) หมู่ที่ 8 ตำบลคำเนียม อำเภอกันทรารมย์ จังหวัดศรีสะเกษ	1	953,000.00	ไม่มีศักยภาพและคุณภาพน้ำบาดาล	
42	11	0900741007410663	โรงเรียนบ้านดงมะไฟ หมู่ที่ 8 ตำบลดงมะไฟ อำเภอทรายมูล จังวหัดยโสธร	1	953,000.00	ไม่มีศักยภาพและคุณภาพน้ำบาดาล	

รายละเอียดประกอบการอนุมัติยกเลิกงบประมาณราย ประจำปีงบประมาณ พ.ศ.2560 โครงการพัฒนาแหล่งน้ำบาดาลเพื่อสนับสนุนน้ำดื่มสะอาดให้กับโรงเรียนทั่วประเทศ รูปแบบที่ 2

กรมทรัพยากรน้ำบาดาล กระทรวงทรัพยากรธรรมชาติและสิ่งแวดล้อม

1. การขออนุมัติยกเลิกสถานที่ดำเนินการที่ไม่สามารถดำเนินการได้ เนื่องจากไม่มีศักยภาพและคุณภาพน้ำบาดาล จำนวน 45 แห่ง

ลำดับที่	พื้นที่ สทบ.เขต	รายการ				เหตุผลความจำเป็น	หมายเหตุ
		รหัสงบประมาณ	รายการ	จำนวน (แห่ง)	จำนวนเงิน		
43	12	0900741007410619	โรงเรียนบ้าทุ่งหนองลิบบาท หมู่ 6 ตำบลคลองใหญ่ อำเภอตะโหมด จังหวัดพัทลุง	1	953,000.00	ไม่มีศักยภาพและคุณภาพน้ำบาดาล	
44	12	0900741007410676	โรงเรียนบ้านบ่อหว้า หมู่ 11 ตำบลควนโส อำเภอควนเนียง จังหวัดสงขลา	1	953,000.00	ไม่มีศักยภาพและคุณภาพน้ำบาดาล	
45	12	0900741007410687	โรงเรียนนัดชมชูนิมิต หมู่ 2 ตำบลทุ่งหว้า อำเภอทุ่งหว้า จังหวัดสตูล	1	953,000.00	ไม่มีศักยภาพและคุณภาพน้ำบาดาล	

ผู้รับรอง..

(นายมณเฑียร จงจินากูล)

ผู้อำนวยการกลุ่มพัฒนาและจัดทำมาตรฐาน

รักษาราชการแทนผู้อำนวยการสำนักพัฒนาน้ำบาดาล

รายละเอียดประกอบการอนุมัติยกเลิกงบประมาณรายจ่าย ประจำปีงบประมาณ พ.ศ.2560 โครงการพัฒนาแหล่งน้ำบาดาลเพื่อสนับสนุนน้ำดื่มสะอาดให้กับโรงเรียนทั่วประเทศ รูปแบบที่ 2

กรมทรัพยากรน้ำบาดาล กระทรวงทรัพยากรธรรมชาติและสิ่งแวดล้อม

2. การขออนุมัติยกเลิกสถานที่ดำเนินการที่ไม่สามารถดำเนินการได้ เนื่องจากพื้นที่ยังไม่พร้อมในการบริหารจัดการโครงการ/ไม่มีพื้นที่เหมาะสมในการก่อสร้าง จำนวน 9 แห่ง

ลำดับที่	พื้นที่ สทบ.เขต	รายการ				เหตุผลความจำเป็น	หมายเหตุ
		รหัสงบประมาณ	รายการ	จำนวน (แห่ง)	จำนวนเงิน		
			1 แผนงาน : บูรณาการบริหารจัดการทรัพยากรน้ำ ผลผลิต : โครงการพัฒนาแหล่งน้ำบาดาลเพื่อสนับสนุนน้ำดื่มสะอาดให้กับโรงเรียนทั่วประเทศ งบลงทุน ค่าที่ดินและสิ่งก่อสร้าง ค่าใช้จ่ายในการพัฒนาแหล่งน้ำบาดาลเพื่อสนับสนุนน้ำดื่มสะอาดให้กับโรงเรียนทั่วประเทศ ปีงบประมาณ พ.ศ. 2560 รูปแบบที่ 2				
1	1	0900741007410344	โรงเรียนบ้านดอนลาว หมู่ 8 ตำบลเจดีย์คำ อำเภอเชียงคำ จังหวัดพะเยา	1	953,000.00	พื้นที่ยังไม่พร้อมในการบริหารจัดการโครงการ/ไม่มีพื้นที่เหมาะสมในการก่อสร้าง	
4	2	0900741007410244	โรงเรียนวัดนาตาด หมู่ 4 ตำบลเนินแจง อำเภอเมือง จังหวัดอุทัยธานี	1	953,000.00	พื้นที่ยังไม่พร้อมในการบริหารจัดการโครงการ/ไม่มีพื้นที่เหมาะสมในการก่อสร้าง	
2	2	0900741007410369	โรงเรียนวิซูรย์ประชารักษ์ หมู่ 1 ตำบลเขาชายธง อำเภอตากฟ้า จังหวัดนครสวรรค์	1	953,000.00	พื้นที่ยังไม่พร้อมในการบริหารจัดการโครงการ/ไม่มีพื้นที่เหมาะสมในการก่อสร้าง	
3	2	0900741007410370	โรงเรียนวัดหนองหญ้ารังกา หมู่ 6 ตำบลพรหมนิมิตร อำเภอตาคลี จังหวัดนครสวรรค์	1	953,000.00	พื้นที่ยังไม่พร้อมในการบริหารจัดการโครงการ/ไม่มีพื้นที่เหมาะสมในการก่อสร้าง	
5	2	0900741007410372	โรงเรียนวัดกระดังงา หมู่ 9 ตำบลบางกระบือ อำเภอเมือง จังหวัดสิงห์บุรี	1	953,000.00	พื้นที่ยังไม่พร้อมในการบริหารจัดการโครงการ/ไม่มีพื้นที่เหมาะสมในการก่อสร้าง	
6	4	0900741007410417	โรงเรียนบ้านสมศรีมะแปบปำรุง หมู่ 11 ตำบลโคกพระ อำเภอกันทรวิชัย จังหวัดมหาสารคาม	1	953,000.00	พื้นที่ยังไม่พร้อมในการบริหารจัดการโครงการ/ไม่มีพื้นที่เหมาะสมในการก่อสร้าง	
7	4	0900741007410421	โรงเรียนบ้านหัวแก่ง หมู่ 5 ตำบลหาดทรายขาว อำเภอเชียงคาน จังหวัดเลย	1	953,000.00	พื้นที่ยังไม่พร้อมในการบริหารจัดการโครงการ/ไม่มีพื้นที่เหมาะสมในการก่อสร้าง	
8	5	0900741007410441	โรงเรียนบ้านดอนเขว้า หมู่ 2 ตำบลชีวาน อำเภอพิมาย จังหวัดนครราชสีมา	1	953,000.00	พื้นที่ยังไม่พร้อมในการบริหารจัดการโครงการ/ไม่มีพื้นที่เหมาะสมในการก่อสร้าง	
9	7	0900741007410329	โรงเรียนบ้านประดาง (บุญธรรมจำปาอุปถัมภ์) หมู่ 3 ตำบลประดาง อำเภอวังเจ้า จังหวัดตาก	1	953,000.00	พื้นที่ยังไม่พร้อมในการบริหารจัดการโครงการ/ไม่มีพื้นที่เหมาะสมในการก่อสร้าง	

ผู้รับรอง (นายมณเฑียร จงจินากูล)

ผู้อำนวยการกลุ่มพัฒนาและจัดทำมาตรฐาน

รักษาราชการแทนผู้อำนวยการสำนักพัฒนาน้ำบาดาล

รายละเอียดประกอบการอนุมัติยกเลิกงบประมาณ...จ่ายประจำปีงบประมาณ พ.ศ.2560 โครงการพัฒนาแหล่งน้ำบาดาล...สนับสนุนน้ำดื่มสะอาดให้กับโรงเรียนทั่วประเทศ รูปแบบที่ 2

กรมทรัพยากรน้ำบาดาล กระทรวงทรัพยากรธรรมชาติและสิ่งแวดล้อม

3. การขออนุมัติยกเลิกสถานที่ดำเนินการที่ไม่สามารถดำเนินการได้ เนื่องจากมีการดำเนินงานจากหน่วยงานอื่นไปแล้ว จำนวน 21 แห่ง

ลำดับที่	พื้นที่ สทบ. เขต	รายการ				เหตุผลความจำเป็น	หมายเหตุ
		รหัสงบประมาณ	รายการ	จำนวน (แห่ง)	จำนวนเงิน		
			1 แผนงาน : บูรณาการบริหารจัดการทรัพยากรน้ำ ผลผลิต : โครงการพัฒนาแหล่งน้ำบาดาลเพื่อสนับสนุนน้ำดื่มสะอาดให้กับโรงเรียนทั่วประเทศ งบลงทุน ค่าที่ดินและสิ่งก่อสร้าง ค่าใช้จ่ายในการพัฒนาแหล่งน้ำบาดาลเพื่อสนับสนุนน้ำดื่มสะอาดให้กับโรงเรียนทั่วประเทศ ปีงบประมาณ พ.ศ. 2560 รูปแบบที่ 2				
1	1	0900741007410332	โรงเรียนบ้านสันกลาง หมู่ 5 ตำบลป่าไหน่ อำเภอพร้าว จังหวัดเชียงใหม่	1	953,000.00	มีการดำเนินงานจากหน่วยงานอื่นไปแล้ว	
2	1	0900741007410341	โรงเรียนบ้านห้วยโก๋น หมู่ 1 ตำบลห้วยโก๋น อำเภอเฉลิมพระเกียรติ จังหวัดน่าน	1	953,000.00	มีการดำเนินงานจากหน่วยงานอื่นไปแล้ว	
3	2	0900741007410223	โรงเรียนตำรวจตระเวนชายแดนบ้านเรดาร์ หมู่ 4 ตำบลปรังเผล อำเภอสังขละบุรี จังหวัดกาญจนบุรี	1	953,000.00	มีการดำเนินงานจากหน่วยงานอื่นไปแล้ว	
4	2	0900741007410230	โรงเรียนวัดศรีมงคล (สถิตมงคลราษฎร์อุปถัมภ์) หมู่ 6 ตำบลหาดอาษา อำเภอสรรพยา จังหวัดชัยนาท	1	953,000.00	มีการดำเนินงานจากหน่วยงานอื่นไปแล้ว	
5	2	0900741007410239	โรงเรียนวัดวังหลับใต้ หมู่ 7 ตำบลมดแดง อำเภอศรีประจันต์ จังหวัดสุพรรณบุรี	1	953,000.00	มีการดำเนินงานจากหน่วยงานอื่นไปแล้ว	
6	2	0900741007410240	โรงเรียนวัดดอนสำโรง หมู่ 4 ตำบลหนองหญ้าไซ อำเภอหนองหญ้าไซ จังหวัดสุพรรณบุรี	1	953,000.00	มีการดำเนินงานจากหน่วยงานอื่นไปแล้ว	
7	2	0900741007410356	โรงเรียนตำรวจตระเวนชายแดนสหธนาคารกรุงเทพ หมู่ 5 ตำบลหนองลู อำเภอสังขละบุรี จังหวัดกาญจนบุรี	1	953,000.00	มีการดำเนินงานจากหน่วยงานอื่นไปแล้ว	
8	2	0900741007410358	โรงเรียนตำรวจตระเวนชายแดนเฮงเค็ลไทย หมู่ 4 ตำบลบ้องตี้ อำเภอไทรโยค จังหวัดกาญจนบุรี	1	953,000.00	มีการดำเนินงานจากหน่วยงานอื่นไปแล้ว	
9	2	0900741007410366	โรงเรียนบ้านโพธิ์ทองชัยประสิทธิ์ (จำรองราษฎร์อุปถัมภ์) หมู่ 4 ตำบลสะพานหิน อำเภอหนองมะโมง จังหวัดชัยนาท	1	953,000.00	มีการดำเนินงานจากหน่วยงานอื่นไปแล้ว	
10	2	0900741007410368	โรงเรียนเขากะลาวิทยาคม หมู่ 2 ตำบลเขากะลา อำเภอพยุหะคีรี จังหวัดนครสวรรค์	1	953,000.00	มีการดำเนินงานจากหน่วยงานอื่นไปแล้ว	
11	2	0900741007410373	โรงเรียนบ้านหนองขาม หมู่ 5 ตำบลหนองขาม อำเภอหนองหญ้าไซ จังหวัดสุพรรณบุรี	1	953,000.00	มีการดำเนินงานจากหน่วยงานอื่นไปแล้ว	
12	3	0900741007410394	โรงเรียนบ้านคลองปลาหมอ หมู่ 5 ตำบลศาลาลาย อำเภอชนแดน จังหวัดเพชรบูรณ์	1	953,000.00	มีการดำเนินงานจากหน่วยงานอื่นไปแล้ว	
13	4	0900741007410287	โรงเรียนบ้านนายาง หมู่ 5 ตำบลภูกระดึง อำเภอภูกระดึง จังหวัดเลย	1	953,000.00	มีการดำเนินงานจากหน่วยงานอื่นไปแล้ว	
14	4	0900741007410422	โรงเรียนบ้านก้างปลา หมู่ 9 ตำบลชัยพฤกษ์ อำเภอเมือง จังหวัดเลย	1	953,000.00	มีการดำเนินงานจากหน่วยงานอื่นไปแล้ว	
15	6	0900741007410325	โรงเรียนวัดพ่วง หมู่5 ตำบลพลายวาส อำเภอกาญจนดิษฐ์ จังหวัดสุราษฎร์ธานี	1	953,000.00	มีการดำเนินงานจากหน่วยงานอื่นไปแล้ว	
16	6	0900741007410520	โรงเรียนบ้านควนต่อ หมู่ 3 ตำบลคลองเขม้า อำเภอเหนือคลอง จังหวัดกระบี่	1	953,000.00	มีการดำเนินงานจากหน่วยงานอื่นไปแล้ว	
17	6	0900741007410527	โรงเรียนวัดทุ่งหินผุด หมู่ 1 ตำบลนาบินหลา อำเภอเมือง จังหวัดตรัง	1	953,000.00	มีการดำเนินงานจากหน่วยงานอื่นไปแล้ว	
18	6	0900741007410528	โรงเรียนบ้านหนองมวง หมู่ 5 ตำบลควนเมา อำเภอรัษฎา จังหวัดตรัง	1	953,000.00	มีการดำเนินงานจากหน่วยงานอื่นไปแล้ว	
19	6	0900741007410537	โรงเรียนวัดกัลยานฤมิต หมู่ 5 ตำบลคลองน้อย อำเภอปากพนัง จังหวัดนครศรีธรรมราช	1	953,000.00	มีการดำเนินงานจากหน่วยงานอื่นไปแล้ว	
20	8	0900741007410574	โรงเรียนวัดทุ่งกระพังโหม หมู่ 8 ตำบลกำแพงแสน อำเภอกำแพงแสน จังหวัดนครปฐม	1	953,000.00	มีการดำเนินงานจากหน่วยงานอื่นไปแล้ว	

รายละเอียดประกอบการอนุมัติยกเลิกงบประมาณรายจ่ายประจำปีงบประมาณ พ.ศ.2560 โครงการพัฒนาแหล่งน้ำบาดาลเพื่อสนับสนุนน้ำดื่มสะอาดให้กับโรงเรียนทั่วประเทศ รูปแบบที่ 2

กรมทรัพยากรน้ำบาดาล กระทรวงทรัพยากรธรรมชาติและสิ่งแวดล้อม

3. การขออนุมัติยกเลิกสถานที่ดำเนินการที่ไม่สามารถดำเนินการได้ เนื่องจากมีการดำเนินงานจากหน่วยงานอื่นไปแล้ว จำนวน 21 แห่ง

ลำดับที่	พื้นที่ สทบ. เขต	รายการ				เหตุผลความจำเป็น	หมายเหตุ
		รหัสงบประมาณ	รายการ	จำนวน (แห่ง)	จำนวนเงิน		
			1 แผนงาน : บูรณาการบริหารจัดการทรัพยากรน้ำ ผลผลิต : โครงการพัฒนาแหล่งน้ำบาดาลเพื่อสนับสนุนน้ำดื่มสะอาดให้กับโรงเรียนทั่วประเทศ งบลงทุน ค่าที่ดินและสิ่งก่อสร้าง ค่าใช้จ่ายในการพัฒนาแหล่งน้ำบาดาลเพื่อสนับสนุนน้ำดื่มสะอาดให้กับโรงเรียนทั่วประเทศ ปีงบประมาณ พ.ศ. 2560 รูปแบบที่ 2				
21	12	0900741007410618	โรงเรียนบ้านหัวช้าง หมู่ 5 ตำบลตะโหมด อำเภอตะโหมด จังหวัดพัทลุง	1	953,000.00	มีการดำเนินงานจากหน่วยงานอื่นไปแล้ว	

ผู้รับรอง (นายมณเฑียร จงจินากูล)

ผู้อำนวยการกลุ่มพัฒนาและจัดทำมาตรฐาน

รักษาราชการแทนผู้อำนวยการสำนักพัฒนาน้ำบาดาล

24. อนุมัติจัดอบรมสัมมนาเชิงปฏิบัติการ

ด่วนที่สุด **บันทึกข้อความ**

ส่วนราชการ สำนักพัฒนาน้ำบาดาลส่วนส่งเสริมและถ่ายทอดเทคโนโลยี โทร. ๐ ๒๗๙๓ ๑๐๔๒ โทรสาร ๐ ๒๗๙๓ ๑๐๓๗

ที่ ๐๕/๗๑๒๕ **วันที่** ๒๖ ก.ค. ๒๕๖๐

เรื่อง ขออนุมัติจัดอบรมสัมมนาเชิงปฏิบัติการ ภายใต้โครงการพัฒนาแหล่งน้ำบาดาลเพื่อสนับสนุนน้ำดื่มสะอาดให้กับโรงเรียนทั่วประเทศ ประจำปีงบประมาณ พ.ศ. ๒๕๖๐ รูปแบบที่ ๑ และรูปแบบที่ ๒

เรียน อธิบดีกรมทรัพยากรน้ำบาดาล

<u>เรื่องเดิม</u>

ตามที่สำนักทรัพยากรน้ำบาดาลเขต ๑-๑๒ ได้รับการโอนจัดสรรงบประมาณรายจ่ายประจำปีงบประมาณ พ.ศ. ๒๕๖๐ ในส่วนของโครงการพัฒนาแหล่งน้ำบาดาลเพื่อสนับสนุนน้ำดื่มสะอาดให้กับโรงเรียนทั่วประเทศ ประจำปีงบประมาณ พ.ศ. ๒๕๖๐ รูปแบบที่ ๑ และรูปแบบที่ ๒ ตามแบบ ทบ. ๑-๓ รวมถึงกิจกรรมค่าฝึกอบรมถ่ายทอดองค์ความรู้และเทคโนโลยี นั้น

<u>ข้อเท็จจริง</u>

๑. สำนักพัฒนาน้ำบาดาลได้ประสาน สำนักทรัพยากรน้ำบาดาลเขต ๑-๑๒ เพื่อรวบรวมเอกสารขออนุมัติจัดอบรมสัมมนาเชิงปฏิบัติการภายใต้โครงการพัฒนาแหล่งน้ำบาดาลเพื่อสนับสนุนน้ำดื่มสะอาดให้กับโรงเรียนทั่วประเทศ รูปแบบที่ ๑ และรูปแบบที่ ๒ โดยจะจัดในช่วงเดือนสิงหาคม ๒๕๖๐ ตาม เวลา และสถานที่ พร้อมผู้เข้าร่วมอบรมสัมมนา ประกอบด้วยเจ้าหน้าที่สำนักทรัพยากรน้ำบาดาลเขต เจ้าหน้าที่กรมทรัพยากรน้ำบาดาล และคณะครู นักเรียน คณะกรรมการสถานศึกษา สรุปได้ดังนี้ (เอกสารแนบ ๑)

หน่วยงานที่รับผิดชอบ	วันเวลา การจัดอบรม	สถานที่ดำเนินการ	จำนวนผู้เข้าร่วมอบรมสัมมนา (คน)
สำนักทรัพยากรน้ำบาดาล เขต ๑ ลำปาง	๑๐-๑๑ สิงหาคม๒๕๖๐	โรงแรมลำปางเวียงทอง อ.เมือง จ.ลำปาง	๒๐๐
สำนักทรัพยากรน้ำบาดาล เขต ๒ สุพรรณบุรี	๗-๘ สิงหาคม ๒๕๖๐	โรงแรมสองพันบุรี อ.เมือง จ.สุพรรณบุรี	๑๒๐
สำนักทรัพยากรน้ำบาดาล เขต ๓ สระบุรี	๙-๑๐ สิงหาคม ๒๕๖๐	โรงแรมจันทรา รีสอร์ท อ.เมืองนครนายก จ.นครนายก	๑๔๐
สำนักทรัพยากรน้ำบาดาล เขต ๔ ขอนแก่น	๑๐-๑๑ สิงหาคม ๒๕๖๐	โรงแรมขอนแก่นโฮเต็ล อ.เมือง จ.ขอนแก่น	๑๗๐
สำนักทรัพยากรน้ำบาดาล เขต ๕ นครราชสีมา	๘-๙ สิงหาคม ๒๕๖๐	โรงแรมรายาแกรนด์ อ.เมือง จ.นครราชสีมา	๑๑๕
สำนักทรัพยากรน้ำบาดาล เขต ๖ ตรัง	๑๔-๑๕ สิงหาคม ๒๕๖๐	โรงแรมวัฒนาพาร์ค อ.เมือง จ.ตรัง	๑๑๖
สำนักทรัพยากรน้ำบาดาล เขต ๗ กำแพงเพชร	๑๓-๑๕ สิงหาคม ๒๕๖๐	โรงแรมเมย์ฟลาวเวอร์แกรนด์ อ.เมือง จ.พิษณุโลก	๑๔๒

/หน่วยงานที่...

-๒-

หน่วยงานที่รับผิดชอบ	วันเวลา การจัดอบรม	สถานที่ดำเนินการ	จำนวนผู้เข้าร่วม อบรมสัมมนา (คน)
สำนักทรัพยากรน้ำบาดาล เขต ๘ ราชบุรี	๑๐-๑๑ สิงหาคม ๒๕๖๐	สำนักทรัพยากรน้ำบาดาลเขต ๘ ราชบุรี	๖๐
สำนักทรัพยากรน้ำบาดาล เขต ๙ ระยอง	๑๐-๑๑ สิงหาคม ๒๕๖๐	โรงแรมเคพีแกรนด์ อ.เมือง จ.จันทบุรี	๑๒๐
สำนักทรัพยากรน้ำบาดาล เขต ๑๐ อุดรธานี	๘-๑๐ สิงหาคม ๒๕๖๐	โรงแรมรอยัล นาคารา อ.เมือง จ.หนองคาย	๑๓๔
สำนักทรัพยากรน้ำบาดาล เขต ๑๑ อุบลราชธานี	๑๐-๑๑ สิงหาคม ๒๕๖๐	โรงแรมกิจตรงวิลล์ รีสอร์ท ต.ขามใหญ่ อ.เมือง จ.อุบลราชธานี	๑๒๐
สำนักทรัพยากรน้ำบาดาล เขต ๑๒ สงขลา	๘-๙ สิงหาคม ๒๕๖๐	โรงแรมคุ้มไทรงาม ต.เกาะยอ อ.เมืองสงขลา จังหวัดสงขลา	๓๒
	๑๐-๑๑ สิงหาคม ๒๕๖๐	โรงแรมคุ้มไทรงาม ต.เกาะยอ อ.เมืองสงขลา จ.สงขลา	๖๐

๒. ระเบียบกระทรวงการคลัง ว่าด้วยค่าใช้จ่ายในการฝึกอบรม การจัดงาน และการประชุมระหว่างประเทศ (ฉบับที่ ๓) พ.ศ. ๒๕๕๕ ข้อ ๘ กำหนดให้โครงการหรือหลักสูตรการฝึกอบรมที่ส่วนราชการจัดหรือจัดร่วมกับหน่วยงานอื่น ต้องได้รับอนุมัติจากหัวหน้าส่วนราชการ เพื่อเบิกค่าใช้จ่ายตามระเบียบนี้ และข้อ ๙ การฝึกอบรมบุคคลภายนอกให้จัดได้เฉพาะการอบรมในประเทศเท่านั้น (เอกสารแนบ ๒)

๓. หนังสือกระทรวงการคลัง ด่วนที่สุด ที่ กค ๐๔๐๖.๔/ว.๕ ลงวันที่ ๑๔ มกราคม ๒๕๕๖ เรื่องมาตรการบรรเทาผลกระทบจากการปรับอัตราค่าจ้างขั้นต่ำ ปี ๒๕๕๖ ได้มีการปรับเพิ่มอัตราค่าอาหารและค่าเช่าที่พักในการฝึกอบรมภายในประเทศ สำหรับการฝึกอบรมประเภท ดังนี้ (เอกสารแนบ ๓)

๓.๑ ค่าอาหาร

ประเภทการฝึกอบรม	ฝึกอบรมในสถานที่ของส่วนราชการ/รัฐวิสาหกิจ/หน่วยงานอื่นของรัฐ (บาท/วัน/คน)		ฝึกอบรมในสถานที่เอกชน (บาท/วัน/คน)	
	จัดครบทุกมื้อ	จัดไม่ครบทุกมื้อ	จัดครบทุกมื้อ	จัดไม่ครบทุกมื้อ
การฝึกอบรมประเภท ข	ไม่เกิน ๖๐๐	ไม่เกิน ๔๐๐	ไม่เกิน ๙๕๐	ไม่เกิน ๗๐๐

๓.๒ ค่าเช่าที่พัก

ประเภทการฝึกอบรม	ค่าเช่าห้องพักคนเดียว (บาท/วัน/คน)	ค่าเช่าห้องพักคู่ (บาท/วัน/คน)
การฝึกอบรมประเภท ข	ไม่เกิน ๑,๔๕๐	ไม่เกิน ๙๐๐

๔. ระเบียบสำนักนายกรัฐมนตรี ว่าด้วยการอนุมัติให้เดินทางไปราชการ และการจัดประชุมของทางราชการ พ.ศ. ๒๕๒๔ ข้อ ๑๘ กำหนดให้การจัดประชุมซึ่งมิใช่การประชุมระหว่างประเทศ ปลัดกระทรวงเจ้าสังกัดของเจ้าของเรื่อง เป็นผู้มีอำนาจอนุมัติสำหรับการจัดประชุม (เอกสารแนบ ๔)

/๔. ระเบียบ...

-๓-

<u>ข้อเสนอเพื่อพิจารณา</u>

จึงเรียนมาเพื่อโปรดพิจารณา

๑. อนุมัติให้สำนักทรัพยากรน้ำบาดาลเขต ๑-๑๒ ดำเนินการจัดอบรมสัมมนาเชิงปฏิบัติการ ภายใต้โครงการพัฒนาแหล่งน้ำบาดาลเพื่อสนับสนุนน้ำดื่มสะอาดให้กับโรงเรียนทั่วประเทศรูปแบบที่ ๑ และรูปแบบที่ ๒ ใน วัน เวลา และสถานที่ ตามข้อเท็จจริง ๑ โดยเบิกรายการค่าใช้จ่ายภายในวงเงินที่ได้รับการจัดสรรแห่งละไม่เกิน ๘,๐๐๐ บาท (แปดพันบาทถ้วน) (กิจกรรมค่าฝึกอบรมและถ่ายทอดองค์ความรู้และเทคโนโลยี)

๒. อนุมัติให้เบิกค่าใช้จ่ายในการฝึกอบรม ในอัตราไม่เกินที่ระบุไว้ตามข้อเท็จจริง ๒ และ ๓

๓. ลงนามในหนังสือนำเรียนปลัดกระทรวงทรัพยากรธรรมชาติและสิ่งแวดล้อม เพื่อขออนุมัติจัดอบรมสัมมนาเชิงปฏิบัติการ ภายใต้โครงการพัฒนาแหล่งน้ำบาดาลเพื่อสนับสนุนน้ำดื่มสะอาดให้กับโรงเรียนทั่วประเทศ ประจำปีงบประมาณ พ.ศ. ๒๕๖๐ รูปแบบที่ ๑ และรูปแบบที่ ๒ โดยให้มีบุคคลภายนอกเข้าร่วมการอบรมสัมมนาเชิงปฏิบัติการดังกล่าว

(นายมณเฑียร จงจินากูล)
ผู้อำนวยการกลุ่มพัฒนาและจัดทำมาตรฐาน
รักษาราชการแทนผู้อำนวยการสำนักพัฒนาน้ำบาดาล

เรียน อทบ.
เพื่อโปรดพิจารณาอนุมัติ ①,②
และลงนามในหนังสือฯ เรียน
ปกท.ทส.

(นางอรนุช หล่อเพ็ญศรี)
รองอธิบดีกรมทรัพยากรน้ำบาดาล
๒๗ ก.ค. ๒๕๖๐

อนุมัติ
ลงนามแล้ว

31 ก.ค. 2560

(นายสุพจน์ โตวิจักษณ์ชัยกุล)
อธิบดีกรมทรัพยากรน้ำบาดาล

สำนักงานปลัดกระทรวง
ทรัพยากรธรรมชาติและสิ่งแวดล้อม
เลขรับ 22251
วันที่ 31 ก.ค. 2560
เวลา 11.20

ด่วนที่สุด บันทึกข้อความ

ส่วนราชการ กรมทรัพยากรน้ำบาดาล สำนักพัฒนาน้ำบาดาล โทร ๐ ๒๗๙๓ ๑๐๔๒ โทรสาร ๐ ๒๗๙๓ ๑๐๓๗

ที่ ทส ๐๗๐๕/ ๖๖๐๘ **วันที่** ๓๑ กรกฎาคม ๒๕๖๐

เรื่อง ขออนุมัติจัดอบรมสัมมนาเชิงปฏิบัติการ ภายใต้โครงการพัฒนาแหล่งน้ำบาดาลเพื่อสนับสนุนน้ำดื่มสะอาดให้กับโรงเรียนทั่วประเทศ ประจำปีงบประมาณ พ.ศ. ๒๕๖๐ รูปแบบที่ ๑ และรูปแบบที่ ๒

เรียน ปลัดกระทรวงทรัพยากรธรรมชาติและสิ่งแวดล้อม

<u>เรื่องเดิม</u>

ตามที่กรมทรัพยากรน้ำบาดาล ได้รับอนุมัติงบประมาณรายจ่ายประจำปีงบประมาณ พ.ศ. ๒๕๖๐ แผนงาน : ส่งเสริมการบริหารจัดการน้ำอย่างบูรณาการ ผลผลิตทรัพยากรน้ำบาดาลในพื้นที่เป้าหมายได้รับการบริหารจัดการอย่างมีประสิทธิภาพ งบลงทุน ที่ดิน/สิ่งก่อสร้าง สิ่งก่อสร้างที่มีราคาต่อหน่วยต่ำกว่า ๑๐ ล้านบาท รายการค่าใช้จ่ายในการพัฒนาแหล่งน้ำบาดาลเพื่อสนับสนุนน้ำดื่มสะอาดให้กับโรงเรียนทั่วประเทศ รูปแบบที่ ๑ เป็นเงิน ๒๗๗,๐๐๐,๐๐๐ บาท (สองร้อยเจ็ดสิบเจ็ดล้านบาทถ้วน) และรายการค่าใช้จ่ายในการพัฒนาแหล่งน้ำบาดาลเพื่อสนับสนุนน้ำดื่มสะอาดให้กับโรงเรียนทั่วประเทศ รูปแบบที่ ๒ เป็นเงิน ๔๖๕,๐๖๔,๐๐๐ บาท (สี่ร้อยหกสิบห้าล้านหกหมื่นสี่พันบาทถ้วน) และได้ดำเนินการโอนจัดสรรงบประมาณหลายกิจกรรมรวมถึงกิจกรรมค่าฝึกอบรมถ่ายทอดองค์ความรู้และเทคโนโลยี ให้สำนักทรัพยากรน้ำบาดาล เขต ๑-๑๒ เป็นผู้เบิกจ่ายงบประมาณต่อไป นั้น

<u>ข้อเท็จจริง</u>

กรมทรัพยากรน้ำบาดาล ขอเรียนว่า สำนักทรัพยากรน้ำบาดาลเขต ๑-๑๒ มีความประสงค์จะขออนุมัติจัดอบรมสัมมนาเชิงปฏิบัติการเพื่อถ่ายทอดความรู้ และเสริมสร้างขีดความสามารถในการบริหารจัดการโครงการพัฒนาแหล่งน้ำบาดาลเพื่อสนับสนุนน้ำดื่มสะอาดให้กับโรงเรียนทั่วประเทศ รูปแบบที่ ๑ และรูปแบบที่ ๒ ในเดือนสิงหาคม ๒๕๖๐ โดยมีผู้เข้าร่วมอบรมสัมมนาฯ ประกอบด้วยคณะครู นักเรียน คณะกรรมการสถานศึกษา เจ้าหน้าที่สำนักทรัพยากรน้ำบาดาลเขต และเจ้าหน้าที่ในส่วนกลาง ตามวัน เวลา สถานที่ ดังนี้ (เอกสารแนบ ๑)

หน่วยงานที่รับผิดชอบ	วันเวลา การจัดอบรม	สถานที่ดำเนินการ	จำนวนผู้เข้าร่วมอบรมสัมมนา (คน)
สำนักทรัพยากรน้ำบาดาล เขต ๑ ลำปาง	๑๐-๑๑ สิงหาคม ๒๕๖๐	โรงแรมลำปางเวียงทอง อ.เมือง จ.ลำปาง	๒๐๐
สำนักทรัพยากรน้ำบาดาล เขต ๒ สุพรรณบุรี	๗-๘ สิงหาคม ๒๕๖๐	โรงแรมสองพันบุรี อ.เมือง จ.สุพรรณบุรี	๑๒๐
สำนักทรัพยากรน้ำบาดาล เขต ๓ สระบุรี	๙-๑๐ สิงหาคม ๒๕๖๐	โรงแรมจันทรา รีสอร์ท อ.เมืองนครนายก จ.นครนายก	๑๔๐

/หน่วยงานที่...

-๒-

หน่วยงานที่รับผิดชอบ	วันเวลา การจัดอบรม	สถานที่ดำเนินการ	จำนวนผู้เข้าร่วมอบรมสัมมนา (คน)
สำนักทรัพยากรน้ำบาดาล เขต ๔ ขอนแก่น	๑๐-๑๑ สิงหาคม ๒๕๖๐	โรงแรมขอนแก่นโฮเต็ล อ.เมือง จ.ขอนแก่น	๑๗๐
สำนักทรัพยากรน้ำบาดาล เขต ๕ นครราชสีมา	๘-๙ สิงหาคม ๒๕๖๐	โรงแรมรายาแกรนด์ อ.เมือง จ.นครราชสีมา	๑๑๕
สำนักทรัพยากรน้ำบาดาล เขต ๖ ตรัง	๑๔-๑๕ สิงหาคม ๒๕๖๐	โรงแรมวัฒนาพาร์ค อ.เมือง จ.ตรัง	๑๑๖
สำนักทรัพยากรน้ำบาดาล เขต ๗ กำแพงเพชร	๑๓-๑๕ สิงหาคม ๒๕๖๐	โรงแรมเมย์ฟลาวเวอร์แกรนด์ อ.เมือง จ.พิษณุโลก	๑๔๒
สำนักทรัพยากรน้ำบาดาล เขต ๘ ราชบุรี	๑๐-๑๑ สิงหาคม ๒๕๖๐	สำนักทรัพยากรน้ำบาดาลเขต ๘ ราชบุรี	๖๐
สำนักทรัพยากรน้ำบาดาล เขต ๙ ระยอง	๑๐-๑๑ สิงหาคม ๒๕๖๐	โรงแรมเคพีแกรนด์ อ.เมือง จ.จันทบุรี	๑๒๐
สำนักทรัพยากรน้ำบาดาล เขต ๑๐ อุดรธานี	๘-๑๐ สิงหาคม ๒๕๖๐	โรงแรมรอยัล นาคารา อ.เมือง จ.หนองคาย	๑๓๔
สำนักทรัพยากรน้ำบาดาล เขต ๑๑ อุบลราชธานี	๑๐-๑๑ สิงหาคม ๒๕๖๐	โรงแรมกิจตรงวิลล์ รีสอร์ท ต.ขามใหญ่ อ.เมือง จ.อุบลราชธานี	๑๒๐
สำนักทรัพยากรน้ำบาดาล เขต ๑๒ สงขลา	๘-๙ สิงหาคม ๒๕๖๐	โรงแรมคุ้มไทรงาม ต.เกาะยอ อ.เมืองสงขลา จ.สงขลา	๓๒
	๑๐-๑๑ สิงหาคม ๒๕๖๐	โรงแรมคุ้มไทรงาม ต.เกาะยอ อ.เมืองสงขลา จ.สงขลา	๖๐

/ข้อเสนอ...

-๓-

ข้อเสนอ

การอบรมสัมมนาเชิงปฏิบัติการเพื่อถ่ายทอดความรู้ และเสริมสร้างขีดความสามารถในการบริหารจัดการโครงการพัฒนาแหล่งน้ำบาดาลเพื่อสนับสนุนน้ำดื่มสะอาดให้กับโรงเรียนทั่วประเทศ รูปแบบที่ ๑ และรูปแบบที่ ๒ เป็นการจัดประชุมหรืออบรมให้แก่ข้าราชการหรือลูกจ้างต่างกระทรวง ทบวง กรมหรือมีบุคคลภายนอกเข้าร่วม ซึ่งตามระเบียบสำนักนายกรัฐมนตรีว่าด้วยการอนุมัติให้เดินทางไปราชการและการจัดประชุมของทางราชการ พ.ศ. ๒๕๒๔ ข้อ ๑๘ กำหนดให้ปลัดกระทรวงเจ้าสังกัด เป็นผู้มีอำนาจในการพิจารณาอนุมัติสำหรับการจัดประชุม (เอกสารแนบ ๒)

ข้อเพื่อพิจารณา

จึงเรียนมาเพื่อโปรดพิจารณาอนุมัติให้สำนักทรัพยากรน้ำบาดาลเขต ๑-๑๒ ดำเนินการจัดอบรมสัมมนาเชิงปฏิบัติการเพื่อถ่ายทอดความรู้ และเสริมสร้างขีดความสามารถในการบริหารจัดการภายใต้โครงการพัฒนาแหล่งน้ำบาดาลเพื่อสนับสนุนน้ำดื่มสะอาดให้กับโรงเรียนทั่วประเทศ ประจำปีงบประมาณ พ.ศ. ๒๕๖๐ รูปแบบที่ ๑ และ รูปแบบที่ ๒ โดยให้มีบุคคลภายนอกเข้าร่วมการอบรมสัมมนาเชิงปฏิบัติการดังกล่าว

(นายสุพจน์ โตวิจักษณ์ชัยกุล)
อธิบดีกรมทรัพยากรน้ำบาดาล

ได้รับเอกสาร ต้นฉบับ/คู่ฉบับ/สำเนา
เรียบร้อยแล้ว

ลงชื่อ.....พีรีภา น. 14.....ผู้รับ
(...)
วันที่....31 ก.ค. 2560.........

23. สรุปผลการใช้จ่ายงบประมาณ

สรุปผลการใช้จ่ายงบประมาณโครงการพัฒนาแหล่งน้ำบาดาลเพื่อสนับสนุนน้ำดื่มสะอาดให้กับโรงเรียนทั่วประเทศ รูปแบบ 2 จำนวน 488 แห่ง ประจำปีงบประมาณ 2560

ลำดับ	งบประมาณ			หมายเหตุ
	ที่ได้รับจัดสรร	ใช้จ่าย ณ 30 ก.ย. 2560	คงเหลือ	
1	465,064,000.00	330,615,702.23	134,448,297.77	- พับไป ณ วันที่ 30 ก.ย. 2560 จำนวน 286,578.87 บาท

ลำดับ	งบประมาณกันเหลื่อมที่ได้รับอนุมัติ 1 ต.ค. 2560 - 30 ก.ย.2561			หมายเหตุ
	กรณีมีหนี้ผูกพัน	กรณีไม่มีหนี้	รวมกันเหลื่อม	
1	87,114,567.77	47,047,151.13	134,161,718.90	- พับไป ณ วันที่ 31 มี.ค. 2561 จำนวน 58,278,359.40 บาท - การขยายระยะเวลาเบิกจ่ายเงิน ณ วันที่ 30 ก.ย. 2561 อยู่ระหว่างการพิจารณาผลการอนุมัติจากกรมบัญชีกลาง

24. สรุปผลการดำเนินงาน

สถานที่เจาะ (ตามแผน)	หมายเลขบ่อ	ที่ตั้งบ่อ	วันที่เจาะเสร็จ	ความลึกเจาะ	ความลึกพัฒนา	ขนาดบ่อ	ระดับน้ำ	ปริมาณน้ำ	สภาพน้ำ
สำนักทรัพยากรน้ำบาดาล เขต 1									
โรงเรียนวัดร้องอ้อ ม.3 ต.สันผีเสื้อ อ.เมืองเชียงใหม่ จ.เชียงใหม่	6001A006	โรงเรียนวัดร้องอ้อ ม.3 ต.สันผีเสื้อ อ.เมืองเชียงใหม่ จ.เชียงใหม่	-	54	32	150	4	12	ใช้ได้-น้ำจืด
โรงเรียนบ้านแม่ดอกแดง ม.1 ต.เชิงดอย อ.ดอยสะเก็ด จ.เชียงใหม่	6001G349	โรงเรียนบ้านแม่ดอกแดง ม.1 ต.เชิงดอย อ.ดอยสะเก็ด จ.เชียงใหม่	11-04-17	80	80	150	15	5	ใช้ได้-น้ำจืด
โรงเรียนบ้านป่าเสร้า ม.12 ต.สันปูเลย อ.ดอยสะเก็ด จ.เชียงใหม่	6001A017	โรงเรียนบ้านป่าเสร้า ม.12 ต.สันปูเลย อ.ดอยสะเก็ด จ.เชียงใหม่	09-04-17	66	66	150	16	10	ใช้ได้-น้ำจืด
โรงเรียนบ้านป่าไม้แดง ม.2 ต.ป่าป้อง อ.ดอยสะเก็ด จ.เชียงใหม่	6001G350	โรงเรียนป่าไม้แดง ม.2 ต.ป่าป้อง อ.ดอยสะเก็ด จ.เชียงใหม่	15-04-17	90	90	150	3	4	ใช้ได้-น้ำจืด
โรงเรียนบ้านหนองยาว ม.17 ต.แม่สูน อ.ฝาง จ.เชียงใหม่	6001A014	โรงเรียนบ้านหนองยาว ม.17 ต.แม่สูน อ.ฝาง จ.เชียงใหม่	22-03-17	50	44	150	6	10	ใช้ได้-น้ำจืด
โรงเรียนบ้านสันกลาง ม.5 ต.ป่าไหน่ อ.พร้าว จ.เชียงใหม่	ยกเลิกสถานที่								
โรงเรียนวัดกองทราย ม.6 ต.หนองผึ้ง อ.สารภี จ.เชียงใหม่	5901K039	โรงเรียนวัดกองทราย ม.6 ต.หนองผึ้ง อ.สารภี จ.เชียงใหม่	-	72	68	150	6	12	ใช้ได้-น้ำจืด
โรงเรียนวัดห้วยทราย ม.4 ต.แม่ทา อ.แม่ออน จ.เชียงใหม่	6001A019	โรงเรียนวัดห้วยทราย ม.4 ต.แม่ทา อ.แม่ออน จ.เชียงใหม่	-	120	120	150	-	2	ใช้ได้-น้ำจืด
โรงเรียนทาเหนือวิทยา ม.3 ต.ทาเหนือ อ.แม่ออน จ.เชียงใหม่	6001A018	โรงเรียนทาเหนือวิทยา ม.3 ต.แม่ทา อ.แม่ออน จ.เชียงใหม่	19-04-17	56	56	150	5	8	ใช้ได้-น้ำจืด
โรงเรียนบ้านโฮ่งศีลาภรณ์ ม.2 ต.บ้านโฮ่ง อ.บ้านโฮ่ง จ.ลำพูน	6001F184	โรงเรียนบ้านโฮ่งศีลาภรณ์ ม.2 ต.บ้านโฮ่ง อ.บ้านโฮ่ง จ.ลำพูน	01-04-17	66	60	150	3	7	ใช้ได้-น้ำจืด
โรงเรียนบ้านม่วงโตน ม.1 ต.เหล่ายาว อ.บ้านโฮ่ง จ.ลำพูน	6001F185	โรงเรียนบ้านม่วงโตน ม.1 ต.เหล่ายาว อ.บ้านโฮ่ง จ.ลำพูน	27-03-17	120	116	150	20	6	ใช้ได้-น้ำจืด
โรงเรียนบ้านโป่งแดง ม.5 ต.ทุ่งหัวช้าง อ.ทุ่งหัวช้าง จ.ลำพูน	6001F188	โรงเรียนบ้านโป่งแดง ม.5 ต.ทุ่งหัวช้าง อ.ทุ่งหัวช้าง จ.ลำพูน	17-03-17	120	80	150	9	3	ใช้ได้-น้ำจืด
โรงเรียนบ้านทุ่งข้าวหาง ม.1 ต.ตะเคียนปม อ.ทุ่งหัวช้าง จ.ลำพูน	6001F187	โรงเรียนบ้านทุ่งข้าวหาง ม.1 ต.ตะเคียนปม อ.ทุ่งหัวช้าง จ.ลำพูน	22-03-17	96	84	150	15	3	ใช้ได้-น้ำจืด
โรงเรียนวัดพระเจ้านั่งแท่น ม.3 ต.กล้วยแพะ อ.เมืองลำปาง จ.ลำปาง	6001J017	โรงเรียนวัดพระเจ้านั่งแท่น ม.3 ต.กล้วยแพะ อ.เมืองลำปาง จ.ลำปาง	09-07-17	220	220	150	30	10	ใช้ได้-น้ำจืด
โรงเรียนบ้านฮ่องลี่ ม.5 ต.แจ้ห่ม อ.แจ้ห่ม จ.ลำปาง	6001D006	โรงเรียนบ้านฮ่องลี่ ม.5 ต.แจ้ห่ม อ.แจ้ห่ม จ.ลำปาง	05-03-17	72	72	150	3	8	ใช้ได้-น้ำจืด
โรงเรียนชุมชนบ้านสา ม.4 ต.บ้านสา อ.แจ้ห่ม จ.ลำปาง	6001D004	โรงเรียนชุมชนบ้านสา ม.4 ต.บ้านสา อ.แจ้ห่ม จ.ลำปาง	19-02-17	72	72	150	6	7	ใช้ได้-น้ำจืด
โรงเรียนบ้านส้มมะเกลือ ม.5 ต.วิเชตนคร อ.แจ้ห่ม จ.ลำปาง	6001D002	โรงเรียนบ้านส้มมะเกลือ ม.5 ต.วิเชตนคร อ.แจ้ห่ม จ.ลำปาง	05-02-17	72	72	150	12	7	ใช้ได้-น้ำจืด
โรงเรียนนายางวิทยา ม.5 ต.นายาง อ.สบปราบ จ.ลำปาง	6001D018	โรงเรียนนายางวิทยา ม.5 ต.นายาง อ.สบปราบ จ.ลำปาง	29-06-17	80	80	150	17	5	ใช้ได้-น้ำจืด
โรงเรียนบ้านปางละ ม.9 ต.บ้านขอ อ.เมืองปาน จ.ลำปาง	6001D011	โรงเรียนบ้านปางละ ม.9 ต.บ้านขอ อ.เมืองปาน จ.ลำปาง	18-04-17	72	72	150	5	6	ใช้ได้-น้ำจืด
โรงเรียนบ้านหัวเมือง ม.5 ต.หัวเมือง อ.เมืองปาน จ.ลำปาง	6001D014	โรงเรียนบ้านหัวเมือง ม.5 ต.หัวเมือง อ.เมืองปาน จ.ลำปาง	24-04-17	50	50	150	18	3	ใช้ได้-น้ำจืด
โรงเรียนบ้านสุพรรณ(คุรุราษฎร์วิทยา) ม.12 ต.ป่าแมต อ.เมืองแพร่ จ.แพร่	6001M011	โรงเรียนบ้านสุพรรณ(คุรุราษฎร์วิทยา) ม.1 ต.ป่าแมต อ.เมืองแพร่ จ.แพร่	-	66	64	150	4	7	ใช้ได้-น้ำจืด
โรงเรียนบ้านสวนเขื่อน(ราษฎร์บูรณวิทยา) ม.1 ต.สวนเขื่อน อ.เมืองแพร่ จ.แพร่	6001M009	โรงเรียนบ้านสวนเขื่อน(ราษฎร์บูรณวิทยา) ม.1 ต.สวนเขื่อน อ.เมืองแพร่ จ.แพร่	-	120	120	150	12	6	ใช้ได้-น้ำจืด
โรงเรียนท่าข้ามวิทยาคม ม.5 ต.ท่าข้าม อ.เมืองแพร่ จ.แพร่	6001M010	โรงเรียนท่าข้ามวิทยาคม ม.5 ต.ท่าข้าม อ.เมืองแพร่ จ.แพร่	-	90	88	150	35	5	ใช้ได้-น้ำจืด
โรงเรียนบ้านแม่รัง(จัดสรรราษฎร์สงเคราะห์) ม.7 ต.บ่อเหล็กลอง อ.ลอง จ.แพร่	6001J016	โรงเรียนบ้านแม่รัง(จัดสรรราษฎร์สงเคราะห์) ม.7 ต.บ่อเหล็กลอง อ.ลอง จ.แพร่	16-06-17	72	72	150	6	4	ใช้ได้-น้ำจืด
โรงเรียนบ้านสลก ม.4 ต.แม่เกิ๋ง อ.วังชิ้น จ.แพร่	6001J015	โรงเรียนบ้านสลก ม.4 ต.แม่เกิ๋ง อ.วังชิ้น จ.แพร่	11-06-17	72	72	150	11	4	ใช้ได้-น้ำจืด
โรงเรียนบ้านวังยาว ม.4 ต.ป่าคาหลวง อ.บ้านหลวง จ.น่าน	6001N007	โรงเรียนวังยาว ม.4 ต.ป่าคาหลวง อ.บ้านหลวง จ.น่าน	26-03-17	72	72	150	4	3	ใช้ได้-น้ำจืด
โรงเรียนชุมชนบ้านเฟือยลุง ม.9 ต.และ อ.ทุ่งช้าง จ.น่าน	6001N006	โรงเรียนชุมชนบ้านเฟือยลุง ม.9 ต.และ อ.ทุ่งช้าง จ.น่าน	20-03-17	102	96	150	24	2	ใช้ได้-น้ำจืด
โรงเรียนบรรณโศภิษฐ์ ม.8 ต.ชนแดน อ.สองแคว จ.น่าน	6001N008	โรงเรียนบรรณโศภิษฐ์ ม.8 ต.ชนแดน อ.สองแคว จ.น่าน	01-04-17	48	45	150	9	6	ใช้ได้-น้ำจืด
โรงเรียนบ้านห้วยโก๋น ม.1 ต.ห้วยโก๋น อ.เฉลิมพระเกียรติ จ.น่าน	ยกเลิกสถานที่								

สถานที่เจาะ (ตามแผน)	หมายเลขบ่อ	ที่ตั้งบ่อ	วันที่เจาะเสร็จ	ความลึกเจาะ	ความลึกพัฒนา	ขนาดบ่อ	ระดับน้ำ	ปริมาณน้ำ	สภาพน้ำ
โรงเรียนบ้านน้ำเกี๋ยน ม.2 ต.น้ำเกี๋ยน อ.ภูเพียง จ.น่าน	6001N005	โรงเรียนบ้านน้ำเกี๋ยน ม.2 ต.น้ำเกี๋ยน อ.ภูเพียง จ.น่าน	14-03-17	104	102	150	35	3	ใช้ได้-น้ำจืด
โรงเรียนปัวพิทยา ม.4 ต.เจดีย์คำ อ.เชียงคำ จ.พะเยา	6001T025	โรงเรียนปัวพิทยา ต.เชียงคำ อ.เชียงคำ จ.พะเยา	12-06-17	66	66	150	13	15	ใช้ได้-น้ำจืด
โรงเรียนบ้านดอนลาว ม.8 ต.เจดีย์คำ อ.เชียงคำ จ.พะเยา	ยกเลิกสถานที่								
โรงเรียนบ้านค่า ม.9 ต.ป่าซาง อ.ดอกคำใต้ จ.พะเยา	6001T006	โรงเรียนบ้านค่า ม.9 ต.ป่าซาง อ.ดอกคำใต้ จ.พะเยา	17-02-17	138	132	150	15	3	ใช้ได้-น้ำจืด
โรงเรียนชุมชนบ้านป่าแฝกสามัคคี ม.3 ต.ป่าแฝก อ.แม่ใจ จ.พะเยา	6001T017	โรงเรียนบ้านป่าแฝกสามัคคี ม.3 ต.ป่าแฝก อ.แม่ใจ จ.พะเยา	16-04-17	90	88	150	3	4	ใช้ได้-น้ำจืด
โรงเรียนอนุบาลภูซาง(บ้านดอนตัน) ม.4 ต.สบบง อ.ภูซาง จ.พะเยา	6001T024	โรงเรียนอนุบาลภูซาง ม.4 ต.สบบง อ.ภูซาง จ.พะเยา	11-06-17	36	30	150	4	8	ใช้ได้-น้ำจืด
โรงเรียนบ้านฝั่งตื้น ม.8 ต.ม่วงคำ อ.พาน จ.เชียงราย	6001H029	โรงเรียนบ้านฝั่งตื้น ม.8 ต.ม่วงคำ อ.พาน จ.เชียงราย	-	68	68	150	6	5	ใช้ได้-น้ำจืด
โรงเรียนบ้านโป่งแดง ม.12 ต.ทรายขาว อ.พาน จ.เชียงราย	6001H023	โรงเรียนบ้านโป่งแดง ม.12 ต.ทรายขาว อ.พาน จ.เชียงราย	-	64	64	150	10	6	ใช้ได้-น้ำจืด
โรงเรียนเวียงห้าว ม.7 ต.เวียงห้าว อ.พาน จ.เชียงราย	6001H028	โรงเรียนเวียงห้าววิทยา ม.7 ต.เวียงห้าว อ.พาน จ.เชียงราย	-	40	40	150	13	6	ใช้ได้-น้ำจืด
โรงเรียนโรงช้างวิทยา ม.5 ต.โรงช้าง อ.ป่าแดด จ.เชียงราย	6001H025	โรงเรียนโรงช้างวิทยา ม.5 ต.โรงช้าง อ.ป่าแดด จ.เชียงราย	-	64	64	150	16	8	ใช้ได้-น้ำจืด
โรงเรียนบ้านธารทอง ม.11 ต.แม่เงิน อ.เชียงแสน จ.เชียงราย	6001B006	โรงเรียนบ้านธารทอง ม.11 ต.แม่เงิน อ.เชียงแสน จ.เชียงราย	31-03-17	72	72	150	12	3	ใช้ได้-น้ำจืด
โรงเรียนบ้านโป่งเทวี สพฐ ม.5 ต.บ้านโป่ง อ.เวียงป่าเป้า จ.เชียงราย	6001H011	โรงเรียนโป่งเทวี ม.5 ต.บ้านโป่ง อ.เวียงป่าเป้า จ.เชียงราย	-	76	76	150	8	5	ใช้ได้-น้ำจืด
โรงเรียนบ้านทุ่งม่าน ม.3 ต.เวียงกาหลง อ.เวียงป่าเป้า จ.เชียงราย	6001H010	โรงเรียนทุ่งม่าน ม.3 ต.เวียงกาหลง อ.เวียงป่าเป้า จ.เชียงราย	-	116	116	150	11	10	ใช้ได้-น้ำจืด
โรงเรียนตำรวจตระเวนชายแดนชนัตถ์ ม.3 ต.ปอ อ.เวียงแก่น จ.เชียงราย	6001B002	โรงเรียนตำรวจตระเวนชายแดนชนัตถ์ปิยะอุย ม.3 ต.ปอ อ.เวียงแก่น จ.เชียงราย	03-03-17	48	32	150	8	3	ใช้ได้-น้ำจืด
โรงเรียนบ้านแม่เหมืองหลวง ม.3 ต.โป่งสา อ.ปาย จ.แม่ฮ่องสอน	6001A038	โรงเรียนบ้านแม่เหนือหลวง ม.4 ต.โป่งสา อ.ปาย จ.แม่ฮ่องสอน	20-08-17	72	72	150	10	2	ใช้ได้-น้ำจืด
โรงเรียนบ้านแม่กะใน ม.5 ต.แม่เหาะ อ.แม่สะเรียง จ.แม่ฮ่องสอน	6001F180	โรงเรียนบ้านแม่กะใน ม.13 ต.แม่เหาะ อ.แม่สะเรียง จ.แม่ฮ่องสอน	26-01-17	78	78	150	48	4	ใช้ได้-น้ำจืด
โรงเรียนบ้านอบพาย ม.4 ต.ป่าแป๋ อ.แม่สะเรียง จ.แม่ฮ่องสอน	6001F178	โรงเรียนบ้านอมพาย ม.4 ต.ป่าแป๋ อ.แม่สะเรียง จ.แม่ฮ่องสอน	01-02-17	84	84	150	20	3	ใช้ได้-น้ำจืด
โรงเรียนบ้านอบพาย ม.4 ต.ป่าแป๋ อ.แม่สะเรียง จ.แม่ฮ่องสอน	6001F181	โรงเรียนฏู้านน้ำดิบ ม.11 ต.ป่าแป๋ อ.แม่สะเรียง จ.แม่ฮ่องสอน	07-03-17	102	92	150	25	10	ใช้ได้-น้ำจืด
รวมสำนักทรัพยากรน้ำบาดาล เขต 1 แผน : 46 ผล : 45 (97%)									
สำนักทรัพยากรน้ำบาดาล เขต 2 โรงเรียนวัดวังน้ำเย็น ม.1 ต.วังน้ำเย็น อ.แสวงหา จ.อ่างทอง	6002J008	โรงเรียนวัดวังน้ำเย็น ม.1 ต.วังน้ำเย็น อ.แสวงหา จ.อ่างทอง	21-02-17	108	108	150	11	30	ใช้ได้-น้ำจืด
โรงเรียนวัดกระดังงา ม.6 ต.บางกระบือ อ.เมืองสิงห์บุรี จ.สิงห์บุรี	ยกเลิกสถานที่								
โรงเรียนวัดสิงห์ ม.13 ต.โพสังโฆ อ.ค่ายบางระจัน จ.สิงห์บุรี	6002J006	โรงเรียนวัดสิงห์ ม.13 ต.โพสังโฆ อ.ค่ายบางระจัน จ.สิงห์บุรี	11-02-17	108	105	150	11	30	ใช้ได้-น้ำจืด
โรงเรียนวัดเก้าชั่ง ม.1 ต.บ้านหม้อ อ.พรหมบุรี จ.สิงห์บุรี	6002J007	โรงเรียนวัดเก้าชั่ง ม.1 ต.บ้านหม้อ อ.พรหมบุรี จ.สิงห์บุรี	16-02-17	105	105	150	13	30	ใช้ได้-น้ำจืด
โรงเรียนวัดแหลมหว้า ม.9 ต.เสือโฮก อ.เมืองชัยนาท จ.ชัยนาท	6002E031	โรงเรียนวัดแหลมหว้า ม.9 ต.เสือโฮก อ.เมืองชัยนาท จ.ชัยนาท	19-06-17	72	72	150	14	4	ใช้ได้-น้ำจืด
โรงเรียนวัดศรีมงคล(สถิตมงคลราษฎร์อุปถัมภ์) ม.6 ต.หาดอาษา อ.สรรพยา จ.ชัยนาท	ยกเลิกสถานที่								
โรงเรียนวัดวงเดือน ม.3 ต.สามง่ามท่าโบสถ์ อ.หันคา จ.ชัยนาท	6002D007	โรงเรียนวัดวงเดือน ม.3 ต.สามง่ามท่าโบสถ์ อ.หันคา จ.ชัยนาท	09-01-17	50	50	150	2	15	ใช้ได้-น้ำจืด
โรงเรียนบ้านโพธิ์ทองชัยประสิทธิ์(จำรองราษฎร์อุปภัมภ์) ม.4 ต.สะพานหิน อ.หนองมะโมง จ.ชัยนาท	ยกเลิกสถานที่								
โรงเรียนบึงบอระเพ็ดวิทยา ม.9 ต.พระนอน อ.เมืองนครสวรรค์ จ.นครสวรรค์	6002D009	โรงเรียนบึงบรเพ็ดวิทยา ม.9 ต.พระนอน อ.เมืองนครสวรรค์ จ.นครสวรรค์	22-02-17	80	80	150	3	3	ใช้ได้-น้ำจืด
โรงเรียนศิริราษฎร์สามัคคี ม.1 ต.บึงเสนาท อ.เมืองนครสวรรค์ จ.นครสวรรค์	6002D008	โรงเรียนศิริราษฎร์สามัคคี ม.1 ต.บึงเสนาท อ.เมืองนครสวรรค์ จ.นครสวรรค์	18-02-17	74	74	150	5	3	ใช้ได้-น้ำจืด
โรงเรียนวัดหนองหญ้ารังกา ม.6 ต.พรหมนิมิต อ.ตาคลี จ.นครสวรรค์	ยกเลิกสถานที่								
โรงเรียนเขากะลาวิทยาคม ม.2 ต.เขากะลา อ.พยุหะคีรี จ.นครสวรรค์	ยกเลิกสถานที่								

สถานที่เจาะ (ตามแผน)	หมายเลขบ่อ	ที่ตั้งบ่อ	วันที่เจาะเสร็จ	ความลึกเจาะ	ความลึกพัฒนา	ขนาดบ่อ	ระดับน้ำ	ปริมาณน้ำ	สภาพน้ำ
โรงเรียนบ้านไทรทองสามัคคี ม.13 ต.บ้านไร่ อ.ลาดยาว จ.นครสวรรค์	6002D010	โรงเรียนบ้านไทรทองสามัคคี ม.13 ต.บ้านไร่ อ.ลาดยาว จ.นครสวรรค์	26-02-17	84	84	150	6	5	ใช้ได้-น้ำจืด
โรงเรียนวิฑูรย์ประชารักษ์ ม.1 ต.เขาชายธง อ.ตากฟ้า จ.นครสวรรค์	ยกเลิกสถานที่								
โรงเรียนวัดนาตาด ม.4 ต.เนินแจง อ.เมืองอุทัยธานี จ.อุทัยธานี	ยกเลิกสถานที่								
โรงเรียนบ้านวังเตย ม.17 ต.ตลุกดู่ อ.ทัพทัน จ.อุทัยธานี	6002A013	โรงเรียนบ้านวังเตย ม.17 ต.ตลุกดู่ อ.ทัพทัน จ.อุทัยธานี	11-03-17	182	182	150	6	3	ใช้ได้-น้ำจืด
โรงเรียนบ้านหนองไม้แก่น ม.3 ต.หนองจอก อ.บ้านไร่ จ.อุทัยธานี	6002A024	โรงเรียนบ้านหนองไม้แก่น ม.3 ต.หนองจอก อ.บ้านไร่ จ.อุทัยธานี	06-05-17	122	ยกเลิกสถานที่				ใช้ไม่ได้-น้ำแห้ง
โรงเรียนหนองจอกประชานุสรณ์ ม.14 ต.หนองจอก อ.บ้านไร่ จ.อุทัยธานี	6002A014	โรงเรียนหนองจอกประชานุสรณ์ ม.14 ต.หนองจอก อ.บ้านไร่ จ.อุทัยธานี	15-03-17	122	122	150	8	2	ใช้ได้-น้ำจืด
โรงเรียนบ้านคลองชะนี ม.3 ต.ป่าอ้อ อ.ลานสัก จ.อุทัยธานี	ยกเลิกสถานที่								
โรงเรียนตำรวจตระเวนชายแดนบ้านแม่น้ำน้อย ม.5 ต.ไทรโยค อ.ไทรโยค จ.กาญจนบุรี	6002E030	โรงเรียนตำรวจตระเวนชายแดนแม่น้ำน้อย ม.5 ต.ไทรโยค อ.ไทรโยค จ.กาญจนบุรี	14-06-17	134	ยกเลิกสถานที่				ใช้ไม่ได้-น้ำแห้ง
โรงเรียนวัดสุธาสินี(สาขาโรงเรียนตำรวจตระเวน) ม.4 ต.บ้องตี้ อ.ไทรโยค จ.กาญจนบุรี	ยกเลิกสถานที่								
โรงเรียนตำรวจตระเวนชายแดนเฮงเค็ลไทย ม.4 ต.บ้องตี้ อ.ไทรโยค จ.กาญจนบุรี	ยกเลิกสถานที่								
โรงเรียนบ้านพุพรหม ม.10 ต.หนองกุ่ม อ.บ่อพลอย จ.กาญจนบุรี	6002E029	โรงเรียนบ้านพุพรหม ม.10 ต.หนองกุ่ม อ.บ่อพลอย จ.กาญจนบุรี	10-06-17	90	90	150	20	3	ใช้ได้-น้ำจืด
โรงเรียนบ้านหลังเขา ม.6 ต.หนองกร่าง อ.บ่อพลอย จ.กาญจนบุรี	6002E008	โรงเรียนบ้านหลังเขา ม.6 ต.หนองกร่าง อ.บ่อพลอย จ.กาญจนบุรี	05-02-17	50	50	150	7	7	ใช้ได้-น้ำจืด
โรงเรียนตำรวจตระเวนชายแดนมิตรมวลชน2 ม.1 ต.เขาโจด อ.ศรีสวัสดิ์ จ.กาญจนบุรี	6002E009	โรงเรียนตำรวจตระเวนชายแดนมิตรมวลชน2 ม.1 ต.เขาโจด อ.ศรีสวัสดิ์ จ.กาญจนบุรี	09-02-17	134	134	150	20	3	ใช้ได้-น้ำจืด
โรงเรียนตำรวจตระเวนชายแดนสหธนาคารกรุงเทพ ม.5 ต.หนองลู อ.สังขละบุรี จ.กาญจนบุรี	ยกเลิกสถานที่								
โรงเรียนตำรวจตระเวนชายแดนบ้านเรดาร์ ม.4 ต.ปรังเผล อ.สังขละบุรี จ.กาญจนบุรี	ยกเลิกสถานที่								
โรงเรียนบ้านบ่อหว้า ม.9 ต.ดอนตาเพชร อ.พนมทวน จ.กาญจนบุรี	6002E012	โรงเรียนบ้านบ่อหว้า ม.9 ต.ดอนตาเพชร อ.พนมทวน จ.กาญจนบุรี	27-02-17	92	92	150	14	3	ใช้ได้-น้ำจืด
โรงเรียนบ้านบะลังกา ม.8 ต.หนองปลิง อ.เลาขวัญ จ.กาญจนบุรี	6002E014	โรงเรียนบ้านบะลังกา ม.8 ต.หนองปลิง อ.เลาขวัญ จ.กาญจนบุรี	13-03-17	134	134	150	24	3	ใช้ได้-น้ำจืด
โรงเรียนประชาพัฒนา ม.12 ต.หนองปลิง อ.เลาขวัญ จ.กาญจนบุรี	6002B049	โรงเรียนประชาพัฒนา ม.12 ต.หนองปลิง อ.เลาขวัญ จ.กาญจนบุรี	24-07-17	120	120	150	2	1	ใช้ได้-น้ำจืด
โรงเรียนประชาพัฒนา ม.12 ต.หนองปลิง อ.เลาขวัญ จ.กาญจนบุรี	6002E011	โรงเรียนประชาพัฒนา ม.12 ต.หนองปลิง อ.เลาขวัญ จ.กาญจนบุรี	18-02-17	134	-				ใช้ไม่ได้-น้ำแห้ง
โรงเรียนบ้านหนองไผ่ล้อม ม.6 ต.หนองฝ้าย อ.เลาขวัญ จ.กาญจนบุรี	6002B011	โรงเรียนบ้านหนองไผ่ล้อม ม.6 ต.หนองฝ้าย อ.เลาขวัญ จ.กาญจนบุรี	20-02-17	120	-				ใช้ไม่ได้-น้ำแห้ง
โรงเรียนบ้านหนองไผ่ล้อม ม.6 ต.หนองฝ้าย อ.เลาขวัญ จ.กาญจนบุรี	6002B012	โรงเรียนบ้านหนองไผ่ล้อม ม.6 ต.หนองฝ้าย อ.เลาขวัญ จ.กาญจนบุรี	22-02-17	120	-				ใช้ไม่ได้-น้ำแห้ง
โรงเรียนบ้านหนองไผ่ล้อม ม.6 ต.หนองฝ้าย อ.เลาขวัญ จ.กาญจนบุรี	6002B048	โรงเรียนบ้านหนองไผ่ล้อม ม.6 ต.หนองฝ้าย อ.เลาขวัญ จ.กาญจนบุรี	18-07-17	344	344	150	15	10	ใช้ได้-น้ำจืด
โรงเรียนบ้านหนองปล้อง ม.4 ต.ด่านมะขามเตี้ย อ.ด่านมะขามเตี้ย จ.กาญจนบุรี	6002E013	โรงเรียนบ้านหนองปล้อง ม.4 ต.ด่านมะขามเตี้ย อ.ด่านมะขามเตี้ย จ.กาญจนบุรี	03-03-17	44	44	150	8	10	ใช้ได้-น้ำจืด
โรงเรียนบ้านไทรทอง ม.5 ต.จรเข้เผือก อ.ด่านมะขามเตี้ย จ.กาญจนบุรี	6002E010	โรงเรียนบ้านไทรทอง ม.5 ต.จรเข้เผือก อ.ด่านมะขามเตี้ย จ.กาญจนบุรี	13-02-17	92	92	150	7	5	ใช้ได้-น้ำจืด
โรงเรียนบ้านทุ่งยาว ม.10 ต.จรเข้เผือก อ.ด่านมะขามเตี้ย จ.กาญจนบุรี	ยกเลิกสถานที่								
โรงเรียนบ้านอ่างหิน ม.8 ต.วังไผ่ อ.ห้วยกระเจา จ.กาญจนบุรี	ยกเลิกสถานที่								
โรงเรียนทุ่งคลีโคกช้างวิทยา ม.7 ต.โคกช้าง อ.เดิมบางนางบวช จ.สุพรรณบุรี	6002F045	โรงเรียนทุ่งคลีโคกช้างวิทยา ม.7 ต.โคกช้าง อ.เดิมบางนางบวช จ.สุพรรณบุรี	15-08-17	96	96	150	10	8	ใช้ได้-น้ำจืด
โรงเรียนบ้านพุปองป่าขี ม.5 ต.ห้วยขมิ้น อ.ด่านช้าง จ.สุพรรณบุรี	6002B010	โรงเรียนพุปองป่าขี ม.5 ต.ห้วยขมิ้น อ.ด่านช้าง จ.สุพรรณบุรี	18-02-17	20	20	150	5	20	ใช้ได้-น้ำจืด
โรงเรียนบ้านหนองกระดี่ ม.2 ต.นิคมกระเสียว อ.ด่านช้าง จ.สุพรรณบุรี	6002A025	โรงเรียนบ้านหนองกระดี่ ม.2 ต.นิคมกระเสียว อ.ด่านช้าง จ.สุพรรณบุรี	10-05-17	122	122	150	5	4	ใช้ได้-น้ำจืด
โรงเรียนวัดวังพลับใต้ ม.7 ต.มดแดง อ.ศรีประจันต์ จ.สุพรรณบุรี	ยกเลิกสถานที่								
โรงเรียนบ้านบ่อสำราญ ม.4 ต.ทะเลบก อ.ดอนเจดีย์ จ.สุพรรณบุรี	6002B008	โรงเรียนบ้านบ่อสำราญ ม.4 ต.ทะเลบก อ.ดอนเจดีย์ จ.สุพรรณบุรี	09-02-17	122	122	150	36	3	ใช้ได้-น้ำจืด
โรงเรียนบ้านสระหลวง ม.10 ต.ทะเลบก อ.ดอนเจดีย์ จ.สุพรรณบุรี	6002B007	โรงเรียนบ้านสระหลวง ม.10 ต.ทะเลบก อ.ดอนเจดีย์ จ.สุพรรณบุรี	05-02-17	120	120	150	25	5	ใช้ได้-น้ำจืด
โรงเรียนวัดหัวโพธิ์ ม.3 ต.หัวโพธิ์ อ.สองพี่น้อง จ.สุพรรณบุรี	ยกเลิกสถานที่								
โรงเรียนวัดลาดประทุมทอง ม.5 ต.บ้านช้าง อ.สองพี่น้อง จ.สุพรรณบุรี	6002I028	โรงเรียนวัดลาดประทุมทอง ม.5 ต.บ้านช้าง อ.สองพี่น้อง จ.สุพรรณบุรี	11-08-17	132	132	150	18	20	ใช้ได้-น้ำจืด

สถานที่เจาะ (ตามแผน)	หมายเลขบ่อ	ที่ตั้งบ่อ	วันที่เจาะเสร็จ	ความลึกเจาะ	ความลึกพัฒนา	ขนาดบ่อ	ระดับน้ำ	ปริมาณน้ำ	สภาพน้ำ
โรงเรียนวัดนางพิมพ์ ม.8 ต.วังลึก อ.สามชุก จ.สุพรรณบุรี	ยกเลิกสถานที่								
โรงเรียนบ้านเขากำแพง ม.9 ต.ดอนคา อ.อู่ทอง จ.สุพรรณบุรี	ยกเลิกสถานที่								
โรงเรียนวัดดอนสำโรง ม.4 ต.หนองหญ้าไซ อ.หนองหญ้าไซ จ.สุพรรณบุรี	ยกเลิกสถานที่								
โรงเรียนบ้านหนองขาม ม.5 ต.หนองขาม อ.หนองหญ้าไซ จ.สุพรรณบุรี	ยกเลิกสถานที่								
โรงเรียนบ้านหนองห้าง ม.8 ต.หนองขาม อ.หนองหญ้าไซ จ.สุพรรณบุรี	6002F041	โรงเรียนบ้านหนองห้าง ม.8 ต.หนองขาม อ.หนองหญ้าไซ จ.สุพรรณบุรี	10-08-17	56	56	150	21	3	ใช้ได้-น้ำจืด
โรงเรียนบ้านทัพตาแทน ม.4 ต.ทัพหลวง อ.หนองหญ้าไซ จ.สุพรรณบุรี	6002B009	โรงเรียนบ้านทัพตาแทน ม.4 ต.ทัพหลวง อ.หนองหญ้าไซ จ.สุพรรณบุรี	14-02-17	110	110	150	8	3	ใช้ได้-น้ำจืด
รวมสำนักทรัพยากรน้ำบาดาล เขต 2 แผน : 49 ผล : 27 (55%)									
สำนักทรัพยากรน้ำบาดาล เขต 3									
โรงเรียนวัดโบสถ์ ม.4 ต.โก่งธนู อ.เมืองลพบุรี จ.ลพบุรี	6003E018	โรงเรียนวัดโบสถ์ ต.โก่งธนู อ.เมืองลพบุรี จ.ลพบุรี	30-04-17	108	108	150	10	15	ใช้ได้-น้ำจืด
โรงเรียนโคกลำพานวิทยา ม.3 ต.โคกลำพาน อ.เมืองลพบุรี จ.ลพบุรี	6003G002	โรงเรียนโคกลำพานวิทยา ม.3 ต.โคกลำพาน อ.เมืองลพบุรี จ.ลพบุรี	21-01-17	80	80	150	4	15	ใช้ได้-น้ำจืด
โรงเรียนวัดซับเสือแมบ ม.10 ต.นิคมสร้างตนเอง อ.เมืองลพบุรี จ.ลพบุรี	6003G001	โรงเรียนวัดซับเสือแมบ ม.10 ต.นิคมสร้างตนเอง อ.เมืองลพบุรี จ.ลพบุรี	17-01-17	80	80	150	5	20	ใช้ได้-น้ำจืด
โรงเรียนซอย 26 สาย 4 ซ้าย ม.4 ต.มะนาวหวาน อ.พัฒนานิคม จ.ลพบุรี	6003G007	โรงเรียนซอย26สาย4ซ้าย ม.5 ต.มะนาวหวาน อ.พัฒนานิคม จ.ลพบุรี	11-02-17	122	122	150	5	12	ใช้ได้-น้ำจืด
โรงเรียนวัดสี่ซับศรีเจริญธรรม ม.6 ต.ห้วยขุนราม อ.พัฒนานิคม จ.ลพบุรี	6003L022	โรงเรียนวัดสี่ซับศรีเจริญธรรม ม.6 ต.ห้วยขุนราม อ.พัฒนานิคม จ.ลพบุรี	11-05-17	80	80	150	4	12	ใช้ได้-น้ำจืด
โรงเรียนบ้านถลุงเหล็ก ม.3 ต.ถลุงเหล็ก อ.โคกสำโรง จ.ลพบุรี	6003G003	โรงเรียนบ้านถลุงเหล็ก ม.3 ต.ถลุงเหล็ก อ.โคกสำโรง จ.ลพบุรี	25-01-17	72	72	150	3	10	ใช้ได้-น้ำจืด
โรงเรียนบ้านนกเขาเปล้า ม.9 ต.เพนียด อ.โคกสำโรง จ.ลพบุรี	6003G004	โรงเรียนบ้านนกเขาเปล้า ม.9 ต.เพนียด อ.โคกสำโรง จ.ลพบุรี	29-01-17	122	122	150	20	10	ใช้ได้-น้ำจืด
โรงเรียนบ้านโป่งยอ ม.7 ต.วังเพลิง อ.โคกสำโรง จ.ลพบุรี	6003G005	โรงเรียนบ้านโป่งยอ ม.7 ต.วังเพลิง อ.โคกสำโรง จ.ลพบุรี	02-02-17	122	122	150	5	5	ใช้ได้-น้ำจืด
โรงเรียนบ้านสันตะลุง ม.1 ต.ท่ามะนาว อ.ชัยบาดาล จ.ลพบุรี	6003L024	โรงเรียนบ้านสันตะลุง ต.ท่าหลวง อ.ชัยบาดาล จ.ลพบุรี	19-05-17	140	140	150	24	5	ใช้ได้-น้ำจืด
โรงเรียนสิงหฤกษ์ประสิทธิ์ ม.3 ต.บางลี่ อ.ท่าวุ้ง จ.ลพบุรี	6003E017	โรงเรียนสิงหฤกษ์ประสิทธิ์ ต.บางลี่ อ.ท่าวุ้ง จ.ลพบุรี	27-04-17	102	100	150	10	4	ใช้ได้-น้ำจืด
โรงเรียนบ้านบ่อคู่ ม.5 ต.ท่าหลวง อ.ท่าหลวง จ.ลพบุรี	6003G006	โรงเรียนบ้านบ่อคู่ ม.5 ต.ท่าหลวง อ.ท่าหลวง จ.ลพบุรี	06-02-17	72	72	150	3	10	ใช้ได้-น้ำจืด
โรงเรียนบ้านแหลมขนแดน ม.2 ต.โคกเจริญ อ.โคกเจริญ จ.ลพบุรี	6003L028	โรงเรียนบ้านแหลมขนแดน ม.2 ต.หนองมะค่า อ.โคกเจริญ จ.ลพบุรี	08-06-17	128	128	150	15	6	ใช้ได้-น้ำจืด
โรงเรียนยางรากวิทยา ม.12 ต.ยางราก อ.โคกเจริญ จ.ลพบุรี	6003L027	โรงเรียนบ้านยางรากวิทยา ต.ยางราก อ.โคกเจริญ จ.ลพบุรี	04-06-17	110	110	150	9	5	ใช้ได้-น้ำจืด
โรงเรียนบ้านห้วยสาราม ม.2 ต.วังทอง อ.โคกเจริญ จ.ลพบุรี	6003L029	โรงเรียนบ้านห้วยสาราม ต.วังทอง อ.โคกเจริญ จ.ลพบุรี	12-06-17	140	140	150	24	5	ใช้ได้-น้ำจืด
โรงเรียนบ้านเหวตาบัว ม.4 ต.เขาน้อย อ.ลำสนธิ จ.ลพบุรี	6003L023	โรงเรียนบ้านเหวตาบัว ม.4 ต.เขาน้อย อ.ลำสนธิ จ.ลพบุรี	15-05-17	80	80	150	3	10	ใช้ได้-น้ำจืด
โรงเรียนวัดห้วยคงคาวราวาส ม.11 ต.ห้วยแห้ง อ.แก่งคอย จ.สระบุรี	6003F001	โรงเรียนวัดห้วยคงคาวราวาส ต.ห้วยแห้ง อ.แก่งคอย จ.สระบุรี	16-01-17	102	102	150	15	8	ใช้ได้-น้ำจืด
โรงเรียนวัดสองคอนกลาง ม.7 ต.สองคอน อ.แก่งคอย จ.สระบุรี	6003F005	โรงเรียนวัดสองคอนกลาง ต.สองคอน อ.แก่งคอย จ.สระบุรี	01-02-17	72	72	150	15	5	ใช้ได้-น้ำจืด
โรงเรียนวัดท่ามะปราง ม.1 ต.ท่ามะปราง อ.แก่งคอย จ.สระบุรี	6003F004	โรงเรียนวัดท่ามะปราง ม.1 ต.ท่ามะปราง อ.แก่งคอย จ.สระบุรี	25-01-17	130	130		-		ใช้ได้-น้ำจืด
โรงเรียนวัดบ้านดอน ม.6 ต.บ้านลำ อ.วิหารแดง จ.สระบุรี	6003F006	โรงเรียนวัดบ้านดอน ม.6 ต.บ้านลำ อ.วิหารแดง จ.สระบุรี	06-02-17	120	120	150	12	5	ใช้ได้-น้ำจืด
โรงเรียนบ้านพุซาง ม.5 ต.ธารเกษม อ.พระพุทธบาท จ.สระบุรี	6003F003	โรงเรียนบ้านพุซาง ต.ธารเกษม อ.พระพุทธบาท จ.สระบุรี	24-01-17	80	80	150	3	6	ใช้ได้-น้ำจืด
โรงเรียนบ้านลำพญากลาง ม.2 ต.ลำพญากลาง อ.มวกเหล็ก จ.สระบุรี	6003F007	โรงเรียนบ้านลำพญากลาง ม.2 ต.ลำพญากลาง อ.มวกเหล็ก จ.สระบุรี	11-02-17	126	126	150	20	5	ใช้ได้-น้ำจืด
โรงเรียนวัดสวนมะเดื่อสามัคคี ม.11 ต.วังม่วง อ.วังม่วง จ.สระบุรี	6003F002	โรงเรียนวัดสวนมะเดื่อสามัคคี ม.11 ต.วังม่วง อ.วังม่วง จ.สระบุรี	20-01-17	60	60	150	7	10	ใช้ได้-น้ำจืด
โรงเรียนบ้านโนนหัวบึง ม.2 ต.ย่านรี อ.กบินทร์บุรี จ.ปราจีนบุรี	ยกเลิกสถานที่								
โรงเรียนบ้านหนองสัง(ไลอุทิศ) ม.3 ต.บ้านนา อ.กบินทร์บุรี จ.ปราจีนบุรี	6003D020	โรงเรียนหนองสัง (ไลอุทิศ) ต.บ้านนา อ.กบินทร์บุรี จ.ปราจีนบุรี	08-05-17	146	146	150	10	4	ใช้ได้-น้ำจืด
โรงเรียนบ้านท่าอุดม ม.9 ต.นาแขม อ.กบินทร์บุรี จ.ปราจีนบุรี	6003D019	โรงเรียนบ้านท่าอุดม ม.9 ต.นาแขม อ.กบินทร์บุรี จ.ปราจีนบุรี	04-05-17	80	80	150	2	6	ใช้ได้-น้ำจืด
โรงเรียนวัดศรีมงคล ม.9 ต.ดงบัง อ.ประจันตคาม จ.ปราจีนบุรี	6003D018	โรงเรียนวัดศรีมงคล ต.ดงบัง อ.ประจันตคาม จ.ปราจีนบุรี	30-04-17	104	104	150	2	6	ใช้ได้-น้ำจืด

สถานที่เจาะ (ตามแผน)	หมายเลขบ่อ	ที่ตั้งบ่อ	วันที่เจาะเสร็จ	ความลึกเจาะ	ความลึกพัฒนา	ขนาดบ่อ	ระดับน้ำ	ปริมาณน้ำ	สภาพน้ำ
โรงเรียนบ้านโคกกระเจียว ม.1 ต.หนองโพรง อ.ศรีมหาโพธิ จ.ปราจีนบุรี	ยกเลิกสถานที่								
โรงเรียนวังปลาจีด ม.15 ต.พรหมณี อ.เมืองนครนายก จ.นครนายก	6003L001	โรงเรียนวัดวังปลาจีด ต.เขาเพิ่ม อ.บ้านนา จ.นครนายก	15-01-17	66	66	150	6	12	ใช้ได้-น้ำจืด
โรงเรียนบ้านป่าแดง ม.7 ต.ป่าเลา อ.เมืองเพชรบูรณ์ จ.เพชรบูรณ์	ยกเลิกสถานที่								
โรงเรียนบ้านนายม ม.2 ต.นายม อ.เมืองเพชรบูรณ์ จ.เพชรบูรณ์	6003E007	โรงเรียนบ้านนายม ม.2 ต.นายม อ.เมืองเพชรบูรณ์ จ.เพชรบูรณ์	08-02-17	114	112	150	40	3	ใช้ได้-น้ำจืด
โรงเรียนบ้านคลองปลาหมอ ม.5 ต.ศาลาลาย อ.ชนแดน จ.เพชรบูรณ์	ยกเลิกสถานที่								
โรงเรียนบ้านกกโอ ม.4 ต.น้ำชุน อ.หล่มสัก จ.เพชรบูรณ์	6003E004	โรงเรียนบ้านกกโอ ม.4 ต.น้ำชุน อ.หล่มสัก จ.เพชรบูรณ์	26-01-17	90	90	150	24	5	ใช้ได้-น้ำจืด
โรงเรียนบ้านน้ำพุ ม.17 ต.บ้านกลาง อ.หล่มสัก จ.เพชรบูรณ์	6003E005	โรงเรียนบ้านน้ำพุ ต.บ้านกลาง อ.หล่มสัก จ.เพชรบูรณ์	30-01-17	102	102	150	34	10	ใช้ได้-น้ำจืด
โรงเรียนบ้านหินฮาว ม.3 ต.หินฮาว อ.หล่มเก่า จ.เพชรบูรณ์	6003E003	โรงเรียนบ้านหินฮาว ม.3 ต.หินฮาว อ.หล่มเก่า จ.เพชรบูรณ์	22-01-17	102	102	150	9	8	ใช้ได้-น้ำจืด
โรงเรียนบ้านหนองบัวขาว ม.3 ต.บ่อรัง อ.วิเชียรบุรี จ.เพชรบูรณ์	6003E009	โรงเรียนบ้านหนองบัวขาว ม.3 ต.บ่อรัง อ.วิเชียรบุรี จ.เพชรบูรณ์	16-02-17	66	66	150	17	6	ใช้ได้-น้ำจืด
โรงเรียนบ้านซับสมบูรณ์ ม.1 ต.ซับสมบูรณ์ อ.วิเชียรบุรี จ.เพชรบูรณ์	6003H037	โรงเรียนบ้านซับสมบูรณ์ ต.ซับสมบูรณ์ อ.วิเชียรบุรี จ.เพชรบูรณ์	10-02-17	90	90	150	5	10	ใช้ได้-น้ำจืด
โรงเรียนบ้านโคกปรือ ม.3 ต.บึงกระจับ อ.วิเชียรบุรี จ.เพชรบูรณ์	6003H004	โรงเรียนบ้านโคกปรือ ม.3 ต.บึงกระจับ อ.วิเชียรบุรี จ.เพชรบูรณ์	09-02-17	104	104	150	25	6	ใช้ได้-น้ำจืด
โรงเรียนบ้านวังน้อย ม.2 ต.วังใหญ่ อ.วิเชียรบุรี จ.เพชรบูรณ์	6003H005	โรงเรียนบ้านวังน้อย ม.2 ต.วังใหญ่ อ.วิเชียรบุรี จ.เพชรบูรณ์	05-02-17	104	104	150	25	8	ใช้ได้-น้ำจืด
โรงเรียนบ้านซับน้อย ม.1 ต.ซับน้อย อ.วิเชียรบุรี จ.เพชรบูรณ์	6003H006	โรงเรียนบ้านซับน้อย ต.ซับน้อย อ.วิเชียรบุรี จ.เพชรบูรณ์	09-02-17	92	92	150	5	10	ใช้ได้-น้ำจืด
โรงเรียนบ้านนาสนุ่น ม.3 ต.นาสนุ่น อ.ศรีเทพ จ.เพชรบูรณ์	6003H003	โรงเรียนบ้านนาสนุ่น ม.3 ต.นาสนุ่น อ.ศรีเทพ จ.เพชรบูรณ์	28-01-17	102	102	150	31	10	ใช้ได้-น้ำจืด
โรงเรียนบ้านหนองชุมแสง ม.1 ต.หนองแจง อ.บึงสามพัน จ.เพชรบูรณ์	6003E006	โรงเรียนบ้านหนองชุมแสง ต.หนองแจง อ.บึงสามพัน จ.เพชรบูรณ์	03-02-17	90	90	150	24	5	ใช้ได้-น้ำจืด
โรงเรียนบ้านทรัพย์สว่าง ม.3 ต.น้ำหนาว อ.น้ำหนาว จ.เพชรบูรณ์	6003E002	โรงเรียนบ้านทรัพย์สว่าง ม.3 ต.น้ำหนาว อ.น้ำหนาว จ.เพชรบูรณ์	18-01-17	98	98	150	9	15	ใช้ได้-น้ำจืด
โรงเรียนบ้านหลักด่าน ม.3 ต.หลักด่าน อ.น้ำหนาว จ.เพชรบูรณ์	6003E001	โรงเรียนหลักด่าน ต.หลักด่าน อ.น้ำหนาว จ.เพชรบูรณ์	14-03-17	104	104	150	6	6	ใช้ได้-น้ำจืด
โรงเรียนบ้านวังศาล ม.11 ต.วังศาล อ.วังโป่ง จ.เพชรบูรณ์	6003E008	โรงเรียนบ้านวังศาล ต.วังศาล อ.วังโป่ง จ.เพชรบูรณ์	12-02-17	98	98	150	11	10	ใช้ได้-น้ำจืด
รวมสำนักทรัพยากรน้ำบาดาล เขต 3 แผน : 44 ผล : 40 (90%)									
สำนักทรัพยากรน้ำบาดาล เขต 4									
โรงเรียนบ้านหนองบัวโซม ม.3 ต.หนองสวรรค์ อ.เมืองหนองบัวลำภู จ.หนองบัวลำภู	6004E013	โรงเรียนหนองบัวโซม ม.3 ต.หนองสวรรค์ อ.เมืองหนองบัวลำภู จ.หนองบัวลำภู	14-03-17	42	42	150	5	30	ใช้ได้-น้ำจืด
โรงเรียนหนองปลาขาว ม.6 ต.หนองสวรรค์ อ.เมืองหนองบัวลำภู จ.หนองบัวลำภู	6004E012	โรงเรียนหนองปลาขาว ม.6 ต.หนองสวรรค์ อ.เมืองหนองบัวลำภู จ.หนองบัวลำภู	10-03-17	108	108	150	10	3	ใช้ได้-น้ำจืด
โรงเรียนบ้านหนองศาลาโนนสว่าง ม.5 ต.นามะเฟือง อ.เมืองหนองบัวลำภู จ.หนองบัวลำภู	5904D062	โรงเรียนบ้านหนองศาลาโนนสว่าง (บ.โนนสว่าง) ม.5 ต.นามะเฟือง อ.เมืองหนองบัวลำภู จ.หนองบัวลำภู	16-12-16	60	60	150	10	10	ใช้ได้-น้ำจืด
โรงเรียนบ้านกุดเต่า ม.7 ต.นามะเฟือง อ.เมืองหนองบัวลำภู จ.หนองบัวลำภู	6004E010F	โรงเรียนบ้านกุดเต่า ม.7 ต.นามะเฟือง อ.เมืองหนองบัวลำภู จ.หนองบัวลำภู	02-03-17	126	-				ใช้ไม่ได้-น้ำแห้ง
โรงเรียนบ้านกุดเต่า ม.7 ต.นามะเฟือง อ.เมืองหนองบัวลำภู จ.หนองบัวลำภู	6004E016	โรงเรียนบ้านกุดเต่า ม.7 ต.นามะเฟือง อ.เมืองหนองบัวลำภู จ.หนองบัวลำภู	25-03-17	36	36	150	7	8	ใช้ได้-น้ำจืด
โรงเรียนบ้านโนนสมบูรณ์พัฒนา ม.8 ต.นามะเฟือง อ.เมืองหนองบัวลำภู จ.หนองบัวลำภู	6004E011	โรงเรียนโนนสมบูรณ์พัฒนา ม.8 ต.นามะเฟือง อ.เมืองหนองบัวลำภู จ.หนองบัวลำภู	06-03-17	42	42	150	5	30	ใช้ได้-น้ำจืด
โรงเรียนบ้านหม่านศรีทองวิทยา ม.9 ต.กุดดินจี่ อ.นากลาง จ.หนองบัวลำภู	5904D064	โรงเรียนบ้านหม่านศรีทองวิทยา (บ.ศรีทองพัฒนา) ม.9 ต.กุดดินจี่ อ.นากลาง จ.หนองบัวลำภู	20-12-16	56	42	150	4	30	ใช้ได้-น้ำจืด
โรงเรียนบ้านยางชุม ม.4 ต.เก่ากลอย อ.นากลาง จ.หนองบัวลำภู	6004E014	โรงเรียนบ้านยางชุม ม.4 ต.เก่ากลอย อ.นากลาง จ.หนองบัวลำภู	18-03-17	48	48	150	9	8	ใช้ได้-น้ำจืด
โรงเรียนบ้านขอบเหล็ก ม.5 ต.เก่ากลอย อ.นากลาง จ.หนองบัวลำภู	5904D065	โรงเรียนบ้านขอบเหล็ก ม.5 ต.เก่ากลอย อ.นากลาง จ.หนองบัวลำภู	25-12-16	62	62	150	9	12	ใช้ได้-น้ำจืด
โรงเรียนบ้านส้มป่อย ม.2 ต.นาด่าน อ.สุวรรณคูหา จ.หนองบัวลำภู	6004D004	โรงเรียนบ้านส้มป่อย ม.2 ต.นาด่าน อ.สุวรรณคูหา จ.หนองบัวลำภู	13-01-17	66	62	150	17	12	ใช้ได้-น้ำจืด
โรงเรียนบ้านกุดฮู ม.3 ต.นาด่าน อ.สุวรรณคูหา จ.หนองบัวลำภู	6004D003	โรงเรียนกุดฮู ม.3 ต.นาด่าน อ.สุวรรณคูหา จ.หนองบัวลำภู	09-01-17	68	62	150	12	15	ใช้ได้-น้ำจืด
โรงเรียนบ้านกุดผึ้ง ม.6 ต.กุดผึ้ง อ.สุวรรณคูหา จ.หนองบัวลำภู	6004D006	โรงเรียนบ้านกุดผึ้ง (บ.นาไร่เดียว) ม.6 ต.กุดผึ้ง อ.สุวรรณคูหา จ.หนองบัวลำภู	21-01-17	62	62	150	6	9	ใช้ได้-น้ำจืด
โรงเรียนบ้านห้วยหว้าวิทยาคม ม.6 ต.โนนข้อง อ.บ้านฝาง จ.ขอนแก่น	5904E035	โรงเรียนบ้านห้วยหว้าวิทยาคม ม.6 ต.โนนข้อง อ.บ้านฝาง จ.ขอนแก่น	30-12-16	54	54	150	14	6	ใช้ได้-น้ำจืด
โรงเรียนบ้านหนองบัวโนนเมือง ม.11 ต.ชุมแพ อ.ชุมแพ จ.ขอนแก่น	6004F021	โรงเรียนบ้านหนองบัวโนนเมือง ม.11 ต.ชุมแพ อ.ชุมแพ จ.ขอนแก่น	03-06-17	64	62	150	8	15	ใช้ได้-น้ำจืด

สถานที่เจาะ (ตามแผน)	หมายเลขบ่อ	ที่ตั้งบ่อ	วันที่เจาะเสร็จ	ความลึกเจาะ	ความลึกพัฒนา	ขนาดบ่อ	ระดับน้ำ	ปริมาณน้ำ	สภาพน้ำ
โรงเรียนสีชมพูศึกษา ม.10 ต.วังเพิ่ม อ.สีชมพู จ.ขอนแก่น	6004F006	โรงเรียนสีชมพูศึกษา (บ.ทรายทอง) ม.10 ต.วังเพิ่ม อ.สีชมพู จ.ขอนแก่น	05-03-17	44	44	150	15	15	ใช้ได้-น้ำจืด
โรงเรียนโคกสูงกุดน้ำใส ม.9 ต.น้ำพอง อ.น้ำพอง จ.ขอนแก่น	6004F017	โรงเรียนโคกสูงกุดน้ำใส ม.9 ต.น้ำพอง อ.น้ำพอง จ.ขอนแก่น	16-05-17	48	48	150	15	3	ใช้ได้-น้ำจืด
โรงเรียนบ้านหนองแวงนางเบ้า ม.1 ต.หนองแวงนางเบ้า อ.พล จ.ขอนแก่น	6004D024	โรงเรียนบ้านหนองแวงนางเบ้า ม.1 ต.หนองแวงนางเบ้า อ.พล จ.ขอนแก่น	29-04-17	54	50	150	11	6	ใช้ได้-น้ำจืด
โรงเรียนบ้านกุดน้ำใส ม.4 ต.นาชุมแสง อ.ภูเวียง จ.ขอนแก่น	6004E005	โรงเรียนบ้านกุดน้ำใส ม.4 ต.นาชุมแสง อ.ภูเวียง จ.ขอนแก่น	09-02-17	48	40	150	9	10	ใช้ได้-น้ำจืด
โรงเรียนห้วยซันวิทยา ม.3 ต.นาหว้า อ.ภูเวียง จ.ขอนแก่น	6004F005	โรงเรียนห้วยซันวิทยา ม.3 ต.นาหว้า อ.ภูเวียง จ.ขอนแก่น	01-03-17	38	38	150	30	8	ใช้ได้-น้ำจืด
โรงเรียนบ้านคำใหญ่ ม.4 ต.นาหว้า อ.ภูเวียง จ.ขอนแก่น	6004F004	โรงเรียนบ้านคำใหญ่ ม.4 ต.นาหว้า อ.ภูเวียง จ.ขอนแก่น	25-02-17	30	30	150	12	15	ใช้ได้-น้ำจืด
โรงเรียนบ้านทุ่งชมพู ม.1 ต.ทุ่งชมพู อ.ภูเวียง จ.ขอนแก่น	6004F018	โรงเรียนบ้านทุ่งชมพู ม.1 ต.ทุ่งชมพู อ.ภูเวียง จ.ขอนแก่น	20-05-17	48	48	150	16	7	ใช้ได้-น้ำจืด
โรงเรียนบ้านทุ่งชมพู ม.1 ต.ทุ่งชมพู อ.ภูเวียง จ.ขอนแก่น	6004F027	โรงเรียนบ้านทุ่งชมพู ม.1 ต.ทุ่งชมพู อ.ภูเวียง จ.ขอนแก่น	27-06-17	54	54	150	9	7	ใช้ได้-น้ำจืด
โรงเรียนกุดดุกวิทยา ม.4 ต.ดินดำ อ.ภูเวียง จ.ขอนแก่น	6004E003	โรงเรียนกุดดุกวิทยา ม.4 ต.ดินดำ อ.ภูเวียง จ.ขอนแก่น	28-01-17	54	50	150	6	20	ใช้ได้-น้ำจืด
โรงเรียนบ้านนางาม ม.5 ต.นางาม อ.มัญจาคีรี จ.ขอนแก่น	6004E006	โรงเรียนบ้านนางาม ม.5 ต.นางาม อ.มัญจาคีรี จ.ขอนแก่น	13-02-17	60	60	150	7	5	ใช้ได้-น้ำจืด
โรงเรียนบ้านป่าหวายนั่งราษฎร์บำรุง ม.4 ต.เขาสวนกวาง อ.เขาสวนกวาง จ.ขอนแก่น	6004F023	โรงเรียนบ้านป่าหวายนั่งราษฎร์บำรุง ม.4 ต.เขาสวนกวาง อ.เขาสวนกวาง จ.ขอนแก่น	14-06-17	80	80	150	6	7	ใช้ได้-น้ำจืด
โรงเรียนบ้านเมืองเก่า ม.1 ต.เมืองเก่าพัฒนา อ.เวียงเก่า จ.ขอนแก่น	6004D046F	โรงเรียนบ้านเมืองเก่า ม.1 ต.เมืองเก่าพัฒนา อ.เวียงเก่า จ.ขอนแก่น	24-07-17	68		-			ใช้ไม่ได้-น้ำเค็ม
โรงเรียนบ้านเมืองเก่า ม.1 ต.เมืองเก่าพัฒนา อ.เวียงเก่า จ.ขอนแก่น	6004F022	โรงเรียนบ้านเมืองเก่า ม.1 ต.เมืองเก่าพัฒนา อ.เวียงเก่า จ.ขอนแก่น	10-06-17	38	38	150	1	4	ใช้ได้-น้ำจืด
โรงเรียนบ้านหนองหญ้าไซ ม.9 ต.นาดินดำ อ.เมืองเลย จ.เลย	6004I002F	โรงเรียนบ้านหนองหญ้าไซ ม.9 ต.นาดินดำ อ.เมืองเลย จ.เลย	07-01-17	72	56	150		1	ใช้ได้-น้ำจืด
โรงเรียนบ้านหนองหญ้าไซ ม.9 ต.นาดินดำ อ.เมืองเลย จ.เลย	6004I003	โรงเรียนบ้านหนองหญ้าไซ ม.9 ต.นาดินดำ อ.เมืองเลย จ.เลย	09-01-17	110	110	150	6	3	ใช้ได้-น้ำจืด
โรงเรียนบ้านก้างปลา ม.9 ต.ชัยพฤกษ์ อ.เมืองเลย จ.เลย		ยกเลิกสถานที่							
โรงเรียนบ้านหัวแก่ง ม.5 ต.หาดทรายขาว อ.เชียงคาน จ.เลย		ยกเลิกสถานที่							
โรงเรียนบ้านทุ่งเทิง ม.11 ต.โป่ง อ.ด่านซ้าย จ.เลย	6004I018	โรงเรียนบ้านทุ่งเทิง ม.11 ต.โป่ง อ.ด่านซ้าย จ.เลย	29-03-17	66	54	150	34	4	ใช้ได้-น้ำจืด
โรงเรียนบ้านสองคอน ม.2 ต.ปลาบ่า อ.ภูเรือ จ.เลย	6004I030	โรงเรียนบ้านสองคอน ม.2 ต.ปลาบ่า อ.ภูเรือ จ.เลย	08-06-17	44	44	150	5	10	ใช้ได้-น้ำจืด
โรงเรียนบ้านวังไหโนนสมบูรณ์ ม.4 ต.หนองหญ้าปล้อง อ.วังสะพุง จ.เลย	5904I064	โรงเรียนวังไหโนนสมบูรณ์ ม.4 ต.หนองหญ้าปล้อง อ.วังสะพุง จ.เลย	20-12-16	74	72	150	21	6	ใช้ได้-น้ำจืด
โรงเรียนบ้านนายาง ม.5 ต.ภูกระดึง อ.ภูกระดึง จ.เลย		ยกเลิกสถานที่							
โรงเรียนโคกสง่า ม.6 ต.ผาอินทร์แปลง อ.เอราวัณ จ.เลย	5904I066	โรงเรียนโคกสง่า (บ.ดงนกกก) ม.6 ต.ผาอินทร์แปลง อ.เอราวัณ จ.เลย	28-12-16	66	66	150	10	4	ใช้ได้-น้ำจืด
โรงเรียนบ้านชำม่วง ม.5 ต.ผาสามยอด อ.เอราวัณ จ.เลย	6004E015	โรงเรียนบ้านชำม่วง ม.5 ต.ผาสามยอด อ.เอราวัณ จ.เลย	22-03-17	60	60	150	6	10	ใช้ได้-น้ำจืด
โรงเรียนบ้านหนองตื่น ม.7 ต.เขวา อ.เมืองมหาสารคาม จ.มหาสารคาม	6004B010	โรงเรียนบ้านหนองตื่น ม.7 ต.เขวา อ.เมืองมหาสารคาม จ.มหาสารคาม	01-03-17	82	80	150	6	4	ใช้ได้-น้ำจืด
โรงเรียนบ้านโดท่างาม ม.9 ต.ห้วยแอ่ง อ.เมืองมหาสารคาม จ.มหาสารคาม	6004B011	โรงเรียนบ้านโดท่างาม ม.9 ต.ห้วยแอ่ง อ.เมืองมหาสารคาม จ.มหาสารคาม	05-03-17	62	60	150	7	4	ใช้ได้-น้ำจืด
โรงเรียนบ้านหนองแวงสวนกล้วย ม.6 ต.หนองเหล็ก อ.โกสุมพิสัย จ.มหาสารคาม	6004B012	โรงเรียนหนองแวงสวนกล้วย ม.6 ต.หนองเหล็ก อ.โกสุมพิสัย จ.มหาสารคาม	09-03-17	62	60	150	8	8	ใช้ได้-น้ำจืด
โรงเรียนบ้านสมศรีมะแปบบำรุง ม.11 ต.โคกพระ อ.กันทรวิชัย จ.มหาสารคาม		ยกเลิกสถานที่							
โรงเรียนบ้านแฝกโนนสำราญ ม.6 ต.ดอนเงิน อ.เชียงยืน จ.มหาสารคาม	6004B017	โรงเรียนบ้านแฝกโนนสำราญ ม.6 ต.ดอนเงิน อ.เชียงยืน จ.มหาสารคาม	25-03-17	44	42	150	8	4	ใช้ได้-น้ำจืด
โรงเรียนบ้านห้วยทราย ม.3 ต.โนนราษี อ.บรบือ จ.มหาสารคาม	6004B002	โรงเรียนบ้านห้วยทราย ม.3 ต.โนนราษี อ.บรบือ จ.มหาสารคาม	09-01-17	74	72	150	8	7	ใช้ได้-น้ำจืด
โรงเรียนบ้านหนองบัวแดง ม.14 ต.เขวาไร่ อ.นาเชือก จ.มหาสารคาม	6004B007	โรงเรียนหนองบัวแดง (บ.หนองบัวเหนือ) ม.14 ต.เขวาไร่ อ.นาเชือก จ.มหาสารคาม	17-02-17	50	48	150	6	6	ใช้ได้-น้ำจืด
โรงเรียนหนองโพธิ์ ม.1 ต.หนองโพธิ์ อ.นาเชือก จ.มหาสารคาม	6004B006	โรงเรียนหนองโพธิ์ ม.1 ต.หนองโพธิ์ อ.นาเชือก จ.มหาสารคาม	25-01-17	44	42	150	6	7	ใช้ได้-น้ำจืด
โรงเรียนบ้านดงใหญ่ ม.2 ต.ดงใหญ่ อ.วาปีปทุม จ.มหาสารคาม	6004F016	โรงเรียนบ้านดงใหญ่ ม.2 ต.ดงใหญ่ อ.วาปีปทุม จ.มหาสารคาม	12-05-17	116	116	150	19	9	ใช้ได้-น้ำจืด
โรงเรียนบ้านโนนสะอาด ม.9 ต.นาโพธิ์ อ.กุดรัง จ.มหาสารคาม	6004B001	โรงเรียนบ้านโนนสะอาด ม.9 ต.นาโพธิ์ อ.กุดรัง จ.มหาสารคาม	05-01-17	62	60	150	9	12	ใช้ได้-น้ำจืด
โรงเรียนบ้านหนองแหน ม.12 ต.นาโพธิ์ อ.กุดรัง จ.มหาสารคาม	5904B052	โรงเรียนบ้านหนองแหน (บ.พัฒนา) ม.12 ต.นาโพธิ์ อ.กุดรัง จ.มหาสารคาม	28-12-16	62	60	150	5	15	ใช้ได้-น้ำจืด

สถานที่เจาะ (ตามแผน)	หมายเลขบ่อ	ที่ตั้งบ่อ	วันที่เจาะเสร็จ	ความลึกเจาะ	ความลึกพัฒนา	ขนาดบ่อ	ระดับน้ำ	ปริมาณน้ำ	สภาพน้ำ
โรงเรียนบ้านหนองเสือ ม.1 ต.เว่อ อ.ยางตลาด จ.กาฬสินธุ์	6004A002	โรงเรียนบ้านหนองเสือ (บ.คำเจริญ) ม.10 ต.เว่อ อ.ยางตลาด จ.กาฬสินธุ์	13-01-17	120	120	150	15	3	ใช้ได้-น้ำจืด
โรงเรียนสร้างแก้วรัฐราษฎร์บำรุง ม.2 ต.กุงเก่า อ.ท่าคันโท จ.กาฬสินธุ์	5904B051	โรงเรียนสร้างแก้วรัฐราษฎร์บำรุง ต.กุงเก่า อ.ท่าคันโท จ.กาฬสินธุ์	24-12-16	46	44	150	4	8	ใช้ได้-น้ำจืด
โรงเรียนคำบอนวิทยาสรรพ์ ม.3 ต.ยางอู้ม อ.ท่าคันโท จ.กาฬสินธุ์	ยกเลิกสถานที่								
โรงเรียนบ้านหนองโน ม.13 ต.โคกเครือ อ.หนองกุงศรี จ.กาฬสินธุ์	5904B049	โรงเรียนบ้านหนองโน ม.13 ต.โคกเครือ อ.หนองกุงศรี จ.กาฬสินธุ์	16-12-16	92	90	150	7	3	ใช้ได้-น้ำจืด
โรงเรียนนาบงวิทยา ม.3 ต.หนองสรวง อ.หนองกุงศรี จ.กาฬสินธุ์	5904B050	โรงเรียนนาบงวิทยา ม.3 ต.หนองสรวง อ.หนองกุงศรี จ.กาฬสินธุ์	20-12-16	56	54	150	10	8	ใช้ได้-น้ำจืด
โรงเรียนโนนสมบูรณ์วิทยา ม.7 ต.เสาเล้า อ.หนองกุงศรี จ.กาฬสินธุ์	6004A028	โรงเรียนบ้านโนนสมบูรณ์วิทยา ม.7 ต.เสาเล้า อ.หนองกุงศรี จ.กาฬสินธุ์	08-06-17	120	120	150	8	3	ใช้ได้-น้ำจืด
โรงเรียนประชารัฐพัฒนศึกษา ม.5 ต.หมูม่น อ.สมเด็จ จ.กาฬสินธุ์	5904B048	โรงเรียนประชารัฐพัฒนศึกษา ม.5 ต.หมูม่น อ.สมเด็จ จ.กาฬสินธุ์	12-12-16	52	50	150	6	20	ใช้ได้-น้ำจืด
โรงเรียนบ้านห้วยฝา ม.13 ต.นิคมห้วยผึ้ง อ.ห้วยผึ้ง จ.กาฬสินธุ์	5904A064	โรงเรียนบ้านห้วยฝา ม.13 ต.นิคมห้วยผึ้ง อ.ห้วยผึ้ง จ.กาฬสินธุ์	30-12-16	52	48	150	7	10	ใช้ได้-น้ำจืด
โรงเรียนหนองอีบุตรไพรเวทย์ ม.3 ต.หนองอีบุตร อ.ห้วยผึ้ง จ.กาฬสินธุ์	5904A063	โรงเรียนหนองอีบุตรไพรเวทย์ ม.3 ต.หนองอีบุตร อ.ห้วยผึ้ง จ.กาฬสินธุ์	26-12-16	55	50	150	5	12	ใช้ได้-น้ำจืด
รวมสำนักทรัพยากรน้ำบาดาล เขต 4 แผน : 53 ผล : 51 (96%)									
สำนักทรัพยากรน้ำบาดาล เขต 5									
โรงเรียนบ้านทัพมะขาม ม.5 ต.บ้านปรางค์ อ.คง จ.นครราชสีมา	5905H052	โรงเรียนบ้านทัพมะขาม ม.5 ต.บ้านปรางค์ อ.คง จ.นครราชสีมา	20-12-16	66	31	150	6	3	ใช้ได้-น้ำจืด
โรงเรียนบ้านชีวึก ม.1 ต.ชีวึก อ.ขามสะแกแสง จ.นครราชสีมา	ยกเลิกสถานที่								
โรงเรียนบ้านหันดอนดู่(วิจิตรอุปถัมภ์) ม.8 ต.โนนทองหลาง อ.บัวใหญ่ จ.นครราชสีมา	5905H054	โรงเรียนบ้านหันดอนดู่ (วิจิตรอุปถัมภ์) ม.8 ต.โนนทองหลาง อ.บัวใหญ่ จ.นครราชสีมา	30-12-16	70	48	150	7	5	ใช้ได้-น้ำจืด
โรงเรียนบ้านดอนเขว้า ม.2 ต.ชีวาน อ.พิมาย จ.นครราชสีมา	ยกเลิกสถานที่								
โรงเรียนวัดหนองนา ม.8 ต.งิ้ว อ.ห้วยแถลง จ.นครราชสีมา	6005H001	โรงเรียนวัดหนองนา ม.8 ต.งิ้ว อ.ห้วยแถลง จ.นครราชสีมา	08-01-17	70	36	150	9	5	ใช้ได้-น้ำจืด
โรงเรียนวัดโพธิ์ศรีบรรจง ม.5 ต.ตลาดไทร อ.ชุมพวง จ.นครราชสีมา	6005D010	โรงเรียนวัดโพธิ์ศรีบรรจง ม.5 ต.ตลาดไทร อ.ชุมพวง จ.นครราชสีมา	28-02-17	80	80	150	12	3	ใช้ได้-น้ำจืด
โรงเรียนบ้านหนองเบน ม.8 ต.มะเกลือเก่า อ.สูงเนิน จ.นครราชสีมา	6005D009	โรงเรียนบ้านหนองเบน ม.8 ต.มะเกลือเก่า อ.สูงเนิน จ.นครราชสีมา	23-02-17	114	114	150	9	8	ใช้ได้-น้ำจืด
โรงเรียนบ้านสีสุก ม.6 ต.สีสุก อ.แก้งสนามนาง จ.นครราชสีมา	5905H053	โรงเรียนบ้านสีสุก ม.6 ต.สีสุก อ.แก้งสนามนาง จ.นครราชสีมา	25-12-16	55	22	150	2	8	ใช้ได้-น้ำจืด
โรงเรียนบ้านท่าเยี่ยมวิทยายล ม.9 ต.กระเบื้องนอก อ.เมืองยาง จ.นครราชสีมา	ยกเลิกสถานที่								
โรงเรียนมัธยมพรสำราญ ม.17 ต.พรสำราญ อ.คูเมือง จ.บุรีรัมย์	ยกเลิกสถานที่								
โรงเรียนบ้านหนองตะลุมปุ๊ก ม.2 ต.ลำไทรโยง อ.นางรอง จ.บุรีรัมย์	6005A010	โรงเรียนบ้านหนองตะลุมปุ๊ก ม.2 ต.ลำไทรโยง อ.นางรอง จ.บุรีรัมย์	19-02-17	52	52	150	10	7	ใช้ได้-น้ำจืด
โรงเรียนบ้านโคกสะอาด ม.8 ต.ปังกู อ.ประโคนชัย จ.บุรีรัมย์	5905G043	โรงเรียนบ้านโคกสะอาด ม.8 ต.ปังกู อ.ประโคนชัย จ.บุรีรัมย์	25-12-16	52	45	150	3	4	ใช้ได้-น้ำจืด
โรงเรียนบ้านโคกลอย ม.4 ต.เขาคอก อ.ประโคนชัย จ.บุรีรัมย์									
โรงเรียนบ้านโคกสูง ม.5 ต.ฝ่ไทรินทร์ อ.ลำปลายมาศ จ.บุรีรัมย์	5905G042	โรงเรียนบ้านโคกสูง ม.5 ต.ฝ่ไทรินทร์ อ.ลำปลายมาศ จ.บุรีรัมย์	19-12-16	36	33	150	2	6	ใช้ได้-น้ำจืด
โรงเรียนบ้านปะทัดบุวิทยา ม.5 ต.ปาชัน อ.พลับพลาชัย จ.บุรีรัมย์	5905G044	โรงเรียนบ้านประทัดบุวิทยา ม.5 ต.ปาชัน อ.พลับพลาชัย จ.บุรีรัมย์	29-12-16	45	40	150	7	4	ใช้ได้-น้ำจืด
โรงเรียนบ้านดวน ม.7 ต.ห้วยราช อ.ห้วยราช จ.บุรีรัมย์	6005G001	โรงเรียนบ้านดวน ม.7 ต.ห้วยราช อ.ห้วยราช จ.บุรีรัมย์	07-01-17	36	31	150	7	5	ใช้ได้-น้ำจืด
โรงเรียนบ้านดงกระทิง(มิตรภาพอนุสรณ์) ม.1 ต.โนนขวาง อ.บ้านด่าน จ.บุรีรัมย์	6005G002	โรงเรียนบ้านดงกระทิง(มิตรภาพอนุสรณ์) ม.1 ต.โนนขวาง อ.บ้านด่าน จ.บุรีรัมย์	12-01-17	43	43	150	10	2	ใช้ได้-น้ำจืด
โรงเรียนบ้านเจริญสุข ม.14 ต.เจริญสุข อ.เฉลิมพระเกียรติ จ.บุรีรัมย์	ยกเลิกสถานที่								
โรงเรียนบ้านสระบัว ม.12 ต.สระบัว อ.แคนดง จ.บุรีรัมย์	6005A011	โรงเรียนบ้านสระบัว ม.12 ต.สระบัว อ.แคนดง จ.บุรีรัมย์	23-02-17	90	86	150	7	8	ใช้ได้-น้ำจืด
โรงเรียนตั้งใจวิทยาคม ม.3 ต.ตั้งใจ อ.เมืองสุรินทร์ จ.สุรินทร์	5905F053	โรงเรียนตั้งใจวิทยาคม ม.3 ต.ตั้งใจ อ.เมืองสุรินทร์ จ.สุรินทร์	25-12-16	90	87	150	11	3	ใช้ได้-น้ำจืด
โรงเรียนบ้านโคกอารักษ์ ม.7 ต.กาเกาะ อ.เมืองสุรินทร์ จ.สุรินทร์	6005B010	โรงเรียนบ้านโคกอารักษ์ ม.7 ต.กาเกาะ อ.เมืองสุรินทร์ จ.สุรินทร์	19-02-17	84	80	150	8	2	ใช้ได้-น้ำจืด
โรงเรียนบ้านกันโจรง ม.1 ต.กระหาด อ.จอมพระ จ.สุรินทร์	5905F052	โรงเรียนบ้านกันโจรง ม.1 ต.กระหาด อ.จอมพระ จ.สุรินทร์	19-12-16	80	75	150	5	4	ใช้ได้-น้ำจืด
โรงเรียนบ้านโชค ม.2 ต.ตาเบา อ.ปราสาท จ.สุรินทร์	6005F003	โรงเรียนบ้านโชค ม.2 ต.ตาเบา อ.ปราสาท จ.สุรินทร์	17-01-17	60	52	150	10	11	ใช้ได้-น้ำจืด

สถานที่เจาะ (ตามแผน)	หมายเลขบ่อ	ที่ตั้งบ่อ	วันที่เจาะเสร็จ	ความลึกเจาะ	ความลึกพัฒนา	ขนาดบ่อ	ระดับน้ำ	ปริมาณน้ำ	สภาพน้ำ
โรงเรียนบ้านศรีนวล ม.9 ต.สังขะ อ.สังขะ จ.สุรินทร์	6005B011	โรงเรียนบ้านศรีนวล ม.9 ต.สังขะ อ.สังขะ จ.สุรินทร์	23-02-17	68	68	150	8	3	ใช้ได้-น้ำจืด
โรงเรียนบ้านตรำดม ม.1 ต.ตรำดม อ.ลำดวน จ.สุรินทร์	6005F002	โรงเรียนบ้านตรำดม ม.1 ต.ตรำดม อ.ลำดวน จ.สุรินทร์	13-01-17	48	40	150	6	10	ใช้ได้-น้ำจืด
โรงเรียนบ้านกะเลา-ศรีพัฒนา ม.7 ต.หมื่นศรี อ.สำโรงทาบ จ.สุรินทร์	6005F001	โรงเรียนบ้านกะเลา-ศรีพัฒนา ม.7 ต.หมื่นศรี อ.สำโรงทาบ จ.สุรินทร์	08-01-17	40	34	150	2	6	ใช้ได้-น้ำจืด
โรงเรียนบ้านสำเภาลูน ม.1 ต.สำเภาลูน อ.บัวเชด จ.สุรินทร์	6005B012	โรงเรียนบ้านสำเภาลูน ม.1 ต.สำเภาลูน อ.บัวเชด จ.สุรินทร์	27-02-17	32	32	150	5	3	ใช้ได้-น้ำจืด
โรงเรียนบ้านตากแดด ม.6 ต.ตากูก อ.เขวาสินรินทร์ จ.สุรินทร์	5905F054	โรงเรียนบ้านตากแดด ม.6 ต.ตากูก อ.เขวาสินรินทร์ จ.สุรินทร์	30-12-16	60	57	150	5	7	ใช้ได้-น้ำจืด
โรงเรียนบ้านกุดไผ่ ม.1 ต.ตลาดแร้ง อ.บ้านเขว้า จ.ชัยภูมิ	6005E001	โรงเรียนบ้านกุดไผ่ ม.1 ต.ตลาดแร้ง อ.บ้านเขว้า จ.ชัยภูมิ	08-01-17	70	40	150	10	4	ใช้ได้-น้ำจืด
โรงเรียนบ้านบัว(รัฐราษฎร์วิทยา) ม.1 ต.บ้านบัว อ.เกษตรสมบูรณ์ จ.ชัยภูมิ	6005E011	โรงเรียนบ้านบัว(รัฐราษฎร์วิทยา) ม.1 ต.บ้านเป้า อ.เกษตรสมบูรณ์ จ.ชัยภูมิ	27-02-17	70	40	150	9	12	ใช้ได้-น้ำจืด
โรงเรียนบ้านโนนเชือก ม.3 ต.ส้มป่อย อ.จัตุรัส จ.ชัยภูมิ	ยกเลิกสถานที่								
โรงเรียนบ้านวังอ้ายจืด ม.3 ต.วังตะเฆ่ อ.หนองบัวระเหว จ.ชัยภูมิ	6005E002	โรงเรียนบ้านวังอ้ายจืด ม.3 ต.วังตะเฆ่ อ.หนองบัวระเหว จ.ชัยภูมิ	15-01-17	70	66	150	25	12	ใช้ได้-น้ำจืด
โรงเรียนบ้านโสกปลาดุก ม.2 ต.โสกปลาดุก อ.หนองบัวระเหว จ.ชัยภูมิ	5905E051	โรงเรียนบ้านโสกปลาดุก ม.2 ต.โสกปลาดุก อ.หนองบัวระเหว จ.ชัยภูมิ	20-12-16	82	80	150	8	3	ใช้ได้-น้ำจืด
โรงเรียนบ้านซับหมี ม.6 ต.วะตะแบก อ.เทพสถิต จ.ชัยภูมิ	5905E053	โรงเรียนบ้านซับหมี ม.6 ต.วะตะแบก อ.เทพสถิต จ.ชัยภูมิ	30-12-16	70	62	150	6	3	ใช้ได้-น้ำจืด
โรงเรียนบ้านสะพานยาว ม.5 ต.โป่งนก อ.เทพสถิต จ.ชัยภูมิ	5905E052	โรงเรียนบ้านสะพานยาว ม.5 ต.โป่งนก อ.เทพสถิต จ.ชัยภูมิ	25-12-16	70	54	150	6	4	ใช้ได้-น้ำจืด
โรงเรียนบ้านทุ่งพระ ม.9 ต.ทุ่งพระ อ.คอนสาร จ.ชัยภูมิ	6005C002	โรงเรียนบ้านทุ่งพระ ม.2 ต.ทุ่งพระ อ.คอนสาร จ.ชัยภูมิ	11-01-17	60	50	150	10	15	ใช้ได้-น้ำจืด
โรงเรียนบ้านทุ่งพระ ม.9 ต.ทุ่งพระ อ.คอนสาร จ.ชัยภูมิ	6005C009	โรงเรียนบ้านทุ่งพระ ม.9 ต.ทุ่งพระ อ.คอนสาร จ.ชัยภูมิ	23-02-17	60	50	150	10	15	ใช้ได้-น้ำจืด
โรงเรียนบ้านหนองเชียงรอด ม.5 ต.ทุ่งลุยลาย อ.คอนสาร จ.ชัยภูมิ	6005C010	โรงเรียนบ้านหนองเชียงรอด ม.5 ต.ทุ่งลุยลาย อ.คอนสาร จ.ชัยภูมิ	27-02-17	40	32	150	7	15	ใช้ได้-น้ำจืด
รวมสำนักทรัพยากรน้ำบาดาล เขต 5 แผน : 37 ผล : 31 (83%)									
สำนักทรัพยากรน้ำบาดาล เขต 6									
โรงเรียนบ้านบางกระเบือ ม.6 ต.ท่าไร่ อ.เมืองนครศรีธรรมราช จ.นครศรีธรรมราช	6006D011	โรงเรียนบ้านบางกระบือ ม.6 ต.ท่าไร่ อ.เมืองนครศรีธรรมราช จ.นครศรีธรรมราช	19-03-17	122	122	150	10	10	ใช้ได้-น้ำจืด
โรงเรียนบ้านตรอกแค ม.4 ต.ขอนหาด อ.ชะอวด จ.นครศรีธรรมราช	6006C007	โรงเรียนบ้านตรอกแค ม.4 ต.ขอนหาด อ.ชะอวด จ.นครศรีธรรมราช	14-02-17	52	52	150	6	10	ใช้ได้-น้ำจืด
โรงเรียนบ้านทุ่งใหญ่ ม.6 ต.เกาะขันธ์ อ.ชะอวด จ.นครศรีธรรมราช	6006C006	โรงเรียนบ้านทุ่งใหญ่ ม.6 ต.เกาะขันธ์ อ.ชะอวด จ.นครศรีธรรมราช	09-02-17	32	32	150	3	10	ใช้ได้-น้ำจืด
โรงเรียนวัดเขาพนมไตรรัตน์ ม.4 ต.กลาย อ.ท่าศาลา จ.นครศรีธรรมราช	6006C003	โรงเรียนวัดเขาพนมไตรรัตน์ ม.4 ต.กลาย อ.ท่าศาลา จ.นครศรีธรรมราช	25-01-17	62	62	150	4	8	ใช้ได้-น้ำจืด
โรงเรียนวัดดอนใคร ม.9 ต.กลาย อ.ท่าศาลา จ.นครศรีธรรมราช	6006C004	โรงเรียนวัดดอนใคร ม.9 ต.กลาย อ.ท่าศาลา จ.นครศรีธรรมราช	30-01-17	90	90	150	2	10	ใช้ได้-น้ำจืด
โรงเรียนบ้านทุ่งชน ม.6 ต.หัวตะพาน อ.ท่าศาลา จ.นครศรีธรรมราช	6006C005	โรงเรียนบ้านทุ่งชน ม.6 ต.หัวตะพาน อ.ท่าศาลา จ.นครศรีธรรมราช	04-02-17	100	100	150	2	8	ใช้ได้-น้ำจืด
โรงเรียนวัดกัลยานฤมิต ม.5 ต.คลองน้อย อ.ปากพนัง จ.นครศรีธรรมราช *ยกเลิก	ยกเลิกสถานที่								
โรงเรียนวัดเนกขัมมาราม ม.14 ต.ร่อนพิบูลย์ อ.ร่อนพิบูลย์ จ.นครศรีธรรมราช	6006C001	โรงเรียนวัดเนกขัมมาราม ม.14 ต.ร่อนพิบูลย์ อ.ร่อนพิบูลย์ จ.นครศรีธรรมราช	15-01-17	38	38	150	2	10	ใช้ได้-น้ำจืด
โรงเรียนวัดบ่อโพง ม.5 ต.บ้านราม อ.หัวไทร จ.นครศรีธรรมราช	6006D012	โรงเรียนวัดบ่อโพง ม.5 ต.บ้านราม อ.หัวไทร จ.นครศรีธรรมราช	25-03-17	62	62	150	10	9	ใช้ได้-น้ำจืด
โรงเรียนวัดนาหมอบุญ ม.3 ต.นาหมอบุญ อ.จุฬาภรณ์ จ.นครศรีธรรมราช	6006C002	โรงเรียนวัดนาหมอบุญ ม.3 ต.นาหมอบุญ อ.จุฬาภรณ์ จ.นครศรีธรรมราช	20-01-17	152	152	150	20	4	ใช้ได้-น้ำจืด
โรงเรียนวัดโพธิ์เรียง ม.1 ต.กระบี่น้อย อ.เมืองกระบี่ จ.กระบี่	6006E002	โรงเรียนวัดโพธิ์เรียง ต.กระบี่น้อย อ.เมืองกระบี่ จ.กระบี่	10-01-17	30	30	150	2	10	ใช้ได้-น้ำจืด
โรงเรียนบ้านดินแดงน้อย ม.6 ต.หนองทะเล อ.เมืองกระบี่ จ.กระบี่	6006E003	โรงเรียนบ้านดินแดงน้อย ต.หนองทะเล อ.เมืองกระบี่ จ.กระบี่	15-01-17	97	80	150	10	4	ใช้ได้-น้ำจืด
โรงเรียนบ้านเหนือ ม.1 ต.คลองท่อมใต้ อ.คลองท่อม จ.กระบี่	6006E077	โรงเรียนบ้านเหนือ ม.1 ต.คลองท่อมใต้ อ.คลองท่อม จ.กระบี่	24-12-16	80	52	150	13	4	ใช้ได้-น้ำจืด
โรงเรียนบ้านน้ำร้อน ม.7 ต.ห้วยน้ำขาว อ.คลองท่อม จ.กระบี่	6006E076	โรงเรียนบ้านบ่อน้ำร้อน ม.7 ต.ห้วยน้ำขาว อ.คลองท่อม จ.กระบี่	19-12-16	80	80	150	6	5	ใช้ได้-น้ำจืด
โรงเรียนบ้านเขาแก้ว ม.4 ต.คลองยา อ.อ่าวลึก จ.กระบี่	6006E004	โรงเรียนบ้านเขาแก้ว ม.4 ต.คลองยา อ.อ่าวลึก จ.กระบี่	20-01-17	30	30	150	4	10	ใช้ได้-น้ำจืด
โรงเรียนคลองพระยา ม.4 ต.ปลายพระยา อ.ปลายพระยา จ.กระบี่	6006E001	โรงเรียนคลองพระยา ม.4 ต.ปลายพระยา อ.ปลายพระยา จ.กระบี่	05-01-17	104	104	150	2	5	ใช้ได้-น้ำจืด
โรงเรียนวิทยาประชาคม ม.3 ต.เขาเขน อ.ปลายพระยา จ.กระบี่	5906E078	ยกเลิกสถานที่	30-12-16	110	-	-	-	-	ใช้ไม่ได้-น้ำแห้ง

สถานที่เจาะ (ตามแผน)	หมายเลขบ่อ	ที่ตั้งบ่อ	วันที่เจาะเสร็จ	ความลึกเจาะ	ความลึกพัฒนา	ขนาดบ่อ	ระดับน้ำ	ปริมาณน้ำ	สภาพน้ำ
โรงเรียนบ้านควนต่อ ม.3 ต.คลองเขม้า อ.เหนือคลอง จ.กระบี่	ยกเลิกสถานที่								
โรงเรียนเกาะสิเหร่ ม.1 ต.รัษฎา อ.เมืองภูเก็ต จ.ภูเก็ต	6006F013	โรงเรียนเกาะสิเหร่ ม.1 ต.รัษฎา อ.เมืองภูเก็ต จ.ภูเก็ต	20-03-17	44	44	150	4	6	ใช้ได้-น้ำจืด
โรงเรียนบ้านท่าเรือ ม.3 ต.ศรีสุนทร อ.ถลาง จ.ภูเก็ต									
โรงเรียนสอนคนตาบอดภาคใต้ ม.4 ต.ขุนทะเล อ.เมืองสุราษฎร์ธานี จ.สุราษฎร์ธานี	6006A013	โรงเรียนสอนคนตาบอดภาคใต้ ม.4 ต.ขุนทะเล อ.เมืองสุราษฎร์ธานี จ.สุราษฎร์ธานี	08-03-17	120	90	150	6	4	ใช้ได้-น้ำจืด
โรงเรียนวัดพ่วง ม.5 ต.พลายวาส อ.กาญจนดิษฐ์ จ.สุราษฎร์ธานี	ยกเลิกสถานที่								
โรงเรียนบ้านน้ำฉา ม.9 ต.ดอนสัก อ.ดอนสัก จ.สุราษฎร์ธานี	6006A003	ยกเลิกสถานที่	26-01-17	194	-	-	-	-	ใช้ไม่ได้-น้ำแห้ง
โรงเรียนบ้านน้ำฉา ม.9 ต.ดอนสัก อ.ดอนสัก จ.สุราษฎร์ธานี	6006A004	ยกเลิกสถานที่	29-01-17	194	-	-	-	-	ใช้ไม่ได้-น้ำแห้ง
โรงเรียนบ้านทุ่งนางเภา ม.6 ต.โมถ่าย อ.ไชยา จ.สุราษฎร์ธานี	6006A007	โรงเรียนบ้านทุ่งนางเภา ม.6 ต.โมถ่าย อ.ไชยา จ.สุราษฎร์ธานี	09-02-17	77	77	150	10	7	ใช้ได้-น้ำจืด
โรงเรียนบ้านขวัญพัฒน์ ม.8 ต.คลองพา อ.ท่าชนะ จ.สุราษฎร์ธานี	6006A008	โรงเรียนบ้านขวัญพัฒน์ ม.8 ต.คลองพา อ.ท่าชนะ จ.สุราษฎร์ธานี	14-02-17	194	194	150	6	4	ใช้ได้-น้ำจืด
โรงเรียนบ้านบ่อน้ำผุด ม.9 ต.ถ้ำสิงขร อ.คีรีรัฐนิคม จ.สุราษฎร์ธานี	6006A005	โรงเรียนบ้านน้ำผุด ม.9 ต.ถ้ำสิงขร อ.คีรีรัฐนิคม จ.สุราษฎร์ธานี	01-02-17	86	-	150	-	-	ใช้ไม่ได้-น้ำแห้ง
โรงเรียนบ้านบ่อน้ำผุด ม.9 ต.ถ้ำสิงขร อ.คีรีรัฐนิคม จ.สุราษฎร์ธานี	6006A006	โรงเรียนบ้านบ่อน้ำผุด จุดที่ 2 ม.9 ต.ถ้ำสิงขร อ.คีรีรัฐนิคม จ.สุราษฎร์ธานี	04-02-17	104	104	150	55	6	ใช้ได้-น้ำจืด
โรงเรียนวัดพนม ม.2 ต.พนม อ.พนม จ.สุราษฎร์ธานี	6006A012	ยกเลิกสถานที่	01-03-17	194	-	-	-	-	ใช้ไม่ได้-น้ำแห้ง
โรงเรียนวัดสองพี่น้อง ม.1 ต.คลองศก อ.พนม จ.สุราษฎร์ธานี	6006A009	ยกเลิกสถานที่	17-02-17	194	-	-	-	-	ใช้ไม่ได้-น้ำแห้ง
โรงเรียนวัดสองพี่น้อง ม.1 ต.คลองศก อ.พนม จ.สุราษฎร์ธานี	6006A010	ยกเลิกสถานที่	19-02-17	194	-	-	-	-	ใช้ไม่ได้-น้ำแห้ง
โรงเรียนบ้านหญ้าปล้อง ม.5 ต.คลองศก อ.พนม จ.สุราษฎร์ธานี	6006A011	โรงเรียนบ้านหญ้าปล้อง ม.5 ต.คลองศก อ.พนม จ.สุราษฎร์ธานี	24-02-17	122	122	150	10	5	ใช้ได้-น้ำจืด
โรงเรียนบ้านหนองโสน ม.9 ต.เวียงสระ อ.เวียงสระ จ.สุราษฎร์ธานี	6006A015	โรงเรียนบ้านหนองโสน บ่อที่ 2 ม.9 ต.เวียงสระ อ.เวียงสระ จ.สุราษฎร์ธานี	13-03-17	110	110	150	6	5	ใช้ได้-น้ำจืด
โรงเรียนบ้านยายไท ม.2 ต.หงษ์เจริญ อ.ท่าแซะ จ.ชุมพร	6006G008	ยกเลิกสถานที่	04-02-17	140	140	-	-	-	ใช้ไม่ได้-น้ำแห้ง
โรงเรียนบ้านยายไท ม.2 ต.หงษ์เจริญ อ.ท่าแซะ จ.ชุมพร	6006G009	ยกเลิกสถานที่	07-02-17	100	100	-	-	-	ใช้ไม่ได้-น้ำแห้ง
โรงเรียนบ้านดอนนนท์ ม.9 ต.ท่ามะพลา อ.หลังสวน จ.ชุมพร	6006G015	ยกเลิกสถานที่	04-03-17	140	140	-	-	-	ใช้ไม่ได้-น้ำแห้ง
โรงเรียนวัดราษฎร์อรุณ ม.18 ต.นาพญา อ.หลังสวน จ.ชุมพร									
โรงเรียนวัดดอนชัย ม.3 ต.พ้อแดง อ.หลังสวน จ.ชุมพร	6006G016	โรงเรียนวัดดอนชัย ม.3 ต.พ้อแดง อ.หลังสวน จ.ชุมพร	07-03-17	28	28	150	2	10	ใช้ได้-น้ำจืด
โรงเรียนบ้านพระรักษ์ ม.2 ต.พระรักษ์ อ.พะโต๊ะ จ.ชุมพร	6006G011	ยกเลิกสถานที่	14-02-17	140	140	-	-	-	ใช้ไม่ได้-น้ำแห้ง
โรงเรียนบ้านพระรักษ์ ม.2 ต.พระรักษ์ อ.พะโต๊ะ จ.ชุมพร	6006G012	ยกเลิกสถานที่	17-02-17	110	110	-	-	-	ใช้ไม่ได้-น้ำแห้ง
โรงเรียนวัดธัญญาราม ม.3 ต.นาโพธิ์ อ.สวี จ.ชุมพร	6006G013	โรงเรียนวัดธัญญาราม ม.3 ต.นาโพธิ์ อ.สวี จ.ชุมพร	22-02-17	36	36	150	3	10	ใช้ได้-น้ำจืด
โรงเรียนบ้านเขาน้อย ม.3 ต.นาสัก อ.สวี จ.ชุมพร	6006G014	โรงเรียนบ้านเขาน้อยสามัคคี ม.3 ต.นาสัก อ.สวี จ.ชุมพร	27-02-17	140	140	150	6	4	ใช้ได้-น้ำจืด
โรงเรียนวัดเทพนิมิตรวนาราม ม.8 ต.ตะโก อ.ทุ่งตะโก จ.ชุมพร	6006G010	โรงเรียนวัดเทพนิมิตรวนาราม ม.8 ต.ตะโก อ.ทุ่งตะโก จ.ชุมพร	12-02-17	110	110	150	10	4	ใช้ได้-น้ำจืด
โรงเรียนวัดทุ่งหินผุด ม.1 ต.นาบินหลา อ.เมืองตรัง จ.ตรัง	ยกเลิกสถานที่								
โรงเรียนวัดสาริการาม ม.9 ต.โคกหล่อ อ.เมืองตรัง จ.ตรัง									
โรงเรียนวัดเขียวชาญ ม.7 ต.หนองตรุด อ.เมืองตรัง จ.ตรัง									
โรงเรียนบ้านเกาะปราง ม.13 ต.นาท่ามเหนือ อ.เมืองตรัง จ.ตรัง	ยกเลิกสถานที่								
โรงเรียนบ้านหินคอกควาย ม.3 ต.บ้านนา อ.ปะเหลียน จ.ตรัง									
โรงเรียนบ้านหนองหม้อ ม.1 ต.นาวง อ.ห้วยยอด จ.ตรัง									
โรงเรียนบ้านป่ากอ ม.6 ต.นาวง อ.ห้วยยอด จ.ตรัง	ยกเลิกสถานที่								
โรงเรียนนาโยงวิทยาคม ม.1 ต.โคกสะบ้า อ.นาโยง จ.ตรัง									

สถานที่เจาะ (ตามแผน)	หมายเลขบ่อ	ที่ตั้งบ่อ	วันที่เจาะเสร็จ	ความลึกเจาะ	ความลึกพัฒนา	ขนาดบ่อ	ระดับน้ำ	ปริมาณน้ำ	สภาพน้ำ
โรงเรียนบ้านหนองมวง ม.5 ต.ควนเมา อ.รัษฎา จ.ตรัง	ยกเลิกสถานที่								
รวมสำนักทรัพยากรน้ำบาดาล เขต 6 แผน : 45 ผล : 43 (95%)									
สำนักทรัพยากรน้ำบาดาล เขต 7									
โรงเรียนป่าขนุนเจริญวิทยา ม.3 ต.คุ้งตะเภา อ.เมืองอุตรดิตถ์ จ.อุตรดิตถ์	6007C015	โรงเรียนป่าขนุนเจริญวิทยา ม.3 ต.คุ้งตะเภา อ.เมืองอุตรดิตถ์ จ.อุตรดิตถ์	10-05-17	36	24	150	7	10	ใช้ได้-น้ำจืด
โรงเรียนวัดพระฝาง ม.3 ต.ผาจุก อ.เมืองอุตรดิตถ์ จ.อุตรดิตถ์	6007C016	โรงเรียนฎัดพระฝาง ม.3 ต.ผาจุก อ.เมืองอุตรดิตถ์ จ.อุตรดิตถ์	15-05-17	42	30	150	9	7	ใช้ได้-น้ำจืด
โรงเรียนจริมอนุสรณ์ 1 ม.7 ต.น้ำหมัน อ.ท่าปลา จ.อุตรดิตถ์	6007C017	โรงเรียนจริมอนุสรณ์ 1 ม.11 ต.น้ำหมัน อ.ท่าปลา จ.อุตรดิตถ์	19-05-17	36	24	150	4	4	ใช้ได้-น้ำจืด
โรงเรียนบ้านห้วยยาง ม.7 ต.บ่อเบี้ย อ.บ้านโคก จ.อุตรดิตถ์	6007C018	โรงเรียนบ้านห้วยยาง ม.7 ต.บ่อเบี้ย อ.บ้านโคก จ.อุตรดิตถ์	24-05-17	30	25	150	1	7	ใช้ได้-น้ำจืด
โรงเรียนบ้านหนองกวาง ม.2 ต.นายาง อ.พิชัย จ.อุตรดิตถ์	6007C013	โรงเรียนบ้านหนองกวาง(จุดที่ 2) ม.2 ต.นายาง อ.พิชัย จ.อุตรดิตถ์	08-04-17	42	40	150	11	3	ใช้ได้-น้ำจืด
โรงเรียนบ้านปางวุ้น ม.7 ต.ผักขวง อ.ทองแสนขัน จ.อุตรดิตถ์	6007C014	โรงเรียนปางวุ้น ม.7 ต.ผักขวง อ.ทองแสนขัน จ.อุตรดิตถ์	12-04-17	60	36	150	9	8	ใช้ได้-น้ำจืด
โรงเรียนบ้านโนนโก ม.9 ต.ไตรตรึงษ์ อ.เมืองกำแพงเพชร จ.กำแพงเพชร	6007C26	โรงเรียนบ้านโนนโก ม.9 ต.ไตรตรึงษ์ อ.เมืองกำแพงเพชร จ.กำแพงเพชร	15-08-17	60	40	150	7	3	ใช้ได้-น้ำจืด
โรงเรียนบ้านลานหิน ม.5 ต.ลานดอกไม้ อ.เมืองกำแพงเพชร จ.กำแพงเพชร	6007A011	โรงเรียนบ้านลานหิน ม.5 ต.ลานดอกไม้ตก อ.เมืองกำแพงเพชร จ.กำแพงเพชร	19-05-17	100	100	150	1	3	ใช้ได้-น้ำจืด
โรงเรียนอ่อนวิมลราษฎร์วิทยา ม.2 ต.หนองไม้กอง อ.ไทรงาม จ.กำแพงเพชร	6007A008	โรงเรียนอ่อนวิมลราษฎร์วิทยา ม.2 ต.หนองไม้กอง อ.ไทรงาม จ.กำแพงเพชร	25-02-17	80	80	150	6	12	ใช้ได้-น้ำจืด
โรงเรียนบ้านไผ่ตาสุ่ม ม.6 ต.หนองแม่แตง อ.ไทรงาม จ.กำแพงเพชร	6007A009	โรงเรียนไผ่ตาสุ่ม ม.6 ต.หนองแม่แตง อ.ไทรงาม จ.กำแพงเพชร	03-03-17	80	80	150	15	5	ใช้ได้-น้ำจืด
โรงเรียนบ้านสักงามประชาสรรค์ ม.1 ต.สักงาม อ.คลองลาน จ.กำแพงเพชร	6007H015	โรงเรียนสักงามประชาสรรค์ ม.1 ต.สักงาม อ.คลองลาน จ.กำแพงเพชร	09-07-17	126	-				ใช้ไม่ได้-น้ำแห้ง
โรงเรียนบ้านสักงามประชาสรรค์ ม.1 ต.สักงาม อ.คลองลาน จ.กำแพงเพชร	6007H018	โรงเรียนสักงามประชาสรรค์ ม.1 ต.สักงาม อ.คลองลาน จ.กำแพงเพชร	19-07-17	126	-				ใช้ไม่ได้-น้ำแห้ง
โรงเรียนบ้านเขาพริกไทย ม.18 ต.ปางมะค่า อ.ขาณุวรลักษบุรี จ.กำแพงเพชร	6007C025	โรงเรียนบ้านเขาพริกไทย ม.18 ต.ปางมะค่า อ.ขาณุวรลักษบุรี จ.กำแพงเพชร	10-08-17	70	70	150	25	3	ใช้ได้-น้ำจืด
โรงเรียนบ้านดงซ่อม ม.9 ต.โกสัมพี อ.โกสัมพีนคร จ.กำแพงเพชร	6007H007	โรงเรียนบ้านดงซ่อม ม.9 ต.โกสัมพี อ.โกสัมพีนคร จ.กำแพงเพชร	25-02-17	96	96	150	5	4	ใช้ได้-น้ำจืด
โรงเรียนบ้านเกาะพิมูล ม.3 ต.ลานดอกไม้ตก อ.โกสัมพีนคร จ.กำแพงเพชร	6007A012	โรงเรียนบ้านเกาะพิมูล ม.3 ต.ลานดอกไม้ตก อ.โกสัมพีนคร จ.กำแพงเพชร	24-05-17	24	24	150	6	15	ใช้ได้-น้ำจืด
โรงเรียนบ้านสะแกเครือ ม.3 ต.วังประจบ อ.เมืองตาก จ.ตาก	6007C011	โรงเรียนบ้านสะแกเครือ ม.3 ต.วังประจบ อ.เมืองตาก จ.ตาก	21-03-17	80	60	150	7	4	ใช้ได้-น้ำจืด
โรงเรียนตลุกกลางทุ่ง ม.5 ต.ตลุกกลางทุ่ง อ.เมืองตาก จ.ตาก	ยกเลิกสถานที่								
โรงเรียนบ้านวังไคร้มิตรภาพที่ 102 ม.3 ต.วังหมัน อ.สามเงา จ.ตาก	6007C012	โรงเรียนบ้านวังไคร้มิตรภาพที่ 102 ม.3 ต.วังหมัน อ.สามเงา จ.ตาก	01-04-17	42	36	150	12	3	ใช้ได้-น้ำจืด
โรงเรียนบ้านใหม่สามัคคี ม.10 ต.ยกกระบัตร อ.สามเงา จ.ตาก	6007A007	โรงเรียนบ้านใหม่สาฎัคคี ม.10 ต.ยกกระบัตร อ.สามเงา จ.ตาก	19-02-17	42	42	150	15	4	ใช้ได้-น้ำจืด
โรงเรียนบ้านวังโพ ม.1 ต.วังจันทร์ อ.สามเงา จ.ตาก	6007A006	โรงเรียนบ้านวังโพ(จุดที่ 1) ม.1 ต.วังจันทร์ อ.สามเงา จ.ตาก	13-02-17	66	66	150	7	1	ใช้ได้-น้ำจืด
โรงเรียนบ้านถ้ำผาโด้ ม.5 ต.แม่กุ อ.แม่สอด จ.ตาก	6007H005	โรงเฎียนบ้านถ้ำผาโด้ ม.5 ต.แม่กุ อ.แม่สอด จ.ตาก	27-01-17	110	110	150	28	8	ใช้ได้-น้ำจืด
โรงเรียนแม่กุเหนือ ม.8 ต.แม่กุ อ.แม่สอด จ.ตาก	6007H006	โรงเรียนบ้านแม่กุเหนือ ม.8 ต.แม่กุ อ.แม่สอด จ.ตาก	05-02-17	120	120	150	5	2	ใช้ได้-น้ำจืด
โรงเรียนบ้านศรีคีรีรักษ์ ม.11 ต.เชียงทอง อ.วังเจ้า จ.ตาก	ยกเลิกสถานที่								
โรงเรียนบ้านประดาง(บุญธรรมจำปาอุปถัมภ์) ม.3 ต.ประดาง อ.วังเจ้า จ.ตาก	ยกเลิกสถานที่								
โรงเรียนวัดตาลเตี้ย ม.2 ต.ตาลเตี้ย อ.เมืองสุโขทัย จ.สุโขทัย	6007C005	โรงเรียนวัดตาลเตี้ย ม.2 ต.ตาลเตี้ย อ.เมืองสุโขทัย จ.สุโขทัย	12-09-17	78	66	150	6	3	ใช้ได้-น้ำจืด
โรงเรียนบ้านนาสระลอย ม.7 ต.บ้านป้อม อ.ศีรีมาศ จ.สุโขทัย	6007C009	โรงเรียนบ้านนาสระลอย ม.7 ต.บ้านป้อม อ.ศีรีมาศ จ.สุโขทัย	23-02-17	60	54	150	6	4	ใช้ได้-น้ำจืด
โรงเรียนบ้านหนองบัว ม.4 ต.ไกรใน อ.กงไกรลาศ จ.สุโขทัย	6007C006	โรงเรียนบ้านหนองบัว ม.4 ต.ไกรใน อ.กงไกรลาศ จ.สุโขทัย	03-02-17	80	70	150	9	15	ใช้ได้-น้ำจืด
โรงเรียนบ้านปางสา ม.10 ต.แม่สิน อ.ศรีสัชนาลัย จ.สุโขทัย	6007C010	โรงเรียนบ้านปางสา ม.10 ต.แม่สิน อ.ศรีสัชนาลัย จ.สุโขทัย	09-03-17	58	18	150	4	12	ใช้ได้-น้ำจืด
โรงเรียนบ้านวังสมบูรณ์ ม.5 ต.นาขุนไกร อ.ศรีสำโรง จ.สุโขทัย	6007C002	โรงเรียนบ้านวังสมบูรณ์ ม.5 ต.นาขุนไกร อ.ศรีสำโรง จ.สุโขทัย	16-01-17	42	36	150	11	4	ใช้ได้-น้ำจืด
โรงเรียนบ้านดอนจันทร์ ม.4 ต.บ้านไร่ อ.ศรีสำโรง จ.สุโขทัย	6007C007	โรงเรียนบ้านดอนจันทร์ ม.4 ต.บ้านไร่ อ.ศรีสำโรง จ.สุโขทัย	19-02-17	60	36	150	6	4	ใช้ได้-น้ำจืด
โรงเรียนวัดท่าช้าง ม.6 ต.ย่านยาว อ.สวรรคโลก จ.สุโขทัย	6007C008	โรงเรียนวัดท่าช้าง ม.6 ต.ย่านยาว อ.สวรรคโลก จ.สุโขทัย	28-03-17	68	56	150	9	10	ใช้ได้-น้ำจืด

สถานที่เจาะ (ตามแผน)	หมายเลขบ่อ	ที่ตั้งบ่อ	วันที่เจาะเสร็จ	ความลึกเจาะ	ความลึกพัฒนา	ขนาดบ่อ	ระดับน้ำ	ปริมาณน้ำ	สภาพน้ำ
โรงเรียนบ้านคลองหนองเหล็ก ม.9 ต.ท่าโพธิ์ อ.เมืองพิษณุโลก จ.พิษณุโลก	6007A015	โรงเรียนบ้านคลองหนองเหล็ก ม.9 ต.ท่าโพธิ์ อ.เมืองพิษณุโลก จ.พิษณุโลก	08-06-17	54	54	150	9	20	ใช้ได้-น้ำจืด
โรงเรียนตำรวจชายแดนบ้านลาดเรือ ม.3 ต.บ่อภาค อ.ชาติตระการ จ.พิษณุโลก	6007C019	โรงเรียนตำรวจตระเวนชายแดนบ้านลาดเรือ ม.3 ต.บ่อภาค อ.ชาติตระการ จ.พิษณุโลก	27-05-17	36	21	150	4	5	ใช้ได้-น้ำจืด
โรงเรียนตำรวจชายแดนบ้านนุชเทียน ม.7 ต.บ่อภาค อ.ชาติตระการ จ.พิษณุโลก	6007C020	โรงเรียนตำรวจตระเวนชายแดนบ้านนุชเทียน ม.7 ต.บ่อภาค อ.ชาติตระการ จ.พิษณุโลก	03-06-17	72	60	150	71	3	ใช้ได้-น้ำจืด
โรงเรียนวัดปรือกระเทียม ม.2 ต.บึงกอก อ.บางระกำ จ.พิษณุโลก	6007F007	โรงเรียนวัดปรือกระเทียม ม.2 ต.บึงกอก อ.บางระกำ จ.พิษณุโลก	20-02-17	84	82	150	17	10	ใช้ได้-น้ำจืด
โรงเรียนนิคมบางระกำ 6 ม.7 ต.นิคมพัฒนา อ.บางระกำ จ.พิษณุโลก	6007F006	โรงเรียนนิคมทุ่งบางระกำ (ท่ามะเกลือ) ม.7 ต.นิคมพัฒนา อ.บางระกำ จ.พิษณุโลก	13-02-17	76	72	150	12	20	ใช้ได้-น้ำจืด
โรงเรียนบ้านลำพาด ม.4 ต.บ้านมุง อ.เนินมะปราง จ.พิษณุโลก	6007I006	โรงเรียนบ้านลำภาศ ม.4 ต.บ้านมุง อ.เนินมะปราง จ.พิษณุโลก	09-03-17	62	62	150	13	10	ใช้ได้-น้ำจืด
โรงเรียนบ้านผาท่าพล ม.6 ต.บ้านน้อยซุ้มขี้เหล็ก อ.เนินมะปราง จ.พิษณุโลก	6007C022	โรงเรียนบ้านผาท่าพล ม.6 ต.บ้านน้อยซุ้มขี้เหล็ก อ.เนินมะปราง จ.พิษณุโลก	26-07-17	30	24	150	5	15	ใช้ได้-น้ำจืด
โรงเรียนบ้านไทรดงยั้ง ม.2 ต.วังยาง อ.เนินมะปราง จ.พิษณุโลก	6007I005	โรงเรียนบ้านไทรดงยั้ง ม.2 ต.วังยาง อ.เนินมะปราง จ.พิษณุโลก	03-03-17	62	62	150	14	10	ใช้ได้-น้ำจืด
โรงเรียนบ้านหนองสะแก ม.6 ต.เนินสว่าง อ.โพธิ์ประทับช้าง จ.พิจิตร	6007F008	โรงเรียนหนองสระแก ม.6 ต.เนินสว่าง อ.โพธิ์ประทับช้าง จ.พิจิตร	26-02-17	74	72	150	24	8	ใช้ได้-น้ำจืด
โรงเรียนอนุบาลโพธิ์ประทับช้าง(ทุ่งใหญ่) ม.11 ต.ทุ่งใหญ่ อ.โพธิ์ประทับช้าง จ.พิจิตร	6007F009	โรงเรียนอนุบาลโพธิ์ประทับช้าง(ทุ่งใหญ่) ม.11 ต.ทุ่งใหญ่ อ.โพธิ์ประทับช้าง จ.พิจิตร	03-03-17	74	74	150	22	10	ใช้ได้-น้ำจืด
โรงเรียนบ้านไดปลาดุก ม.2 ต.วังสำโรง อ.บางมูลนาก จ.พิจิตร	6007F010	โรงเรียนบ้านไดปลาดุก ม.2 ต.วังสำโรง อ.บางมูลนาก จ.พิจิตร	09-03-17	74	70	150	21	4	ใช้ได้-น้ำจืด
โรงเรียนวัดศรีชัย ม.8 ต.ทับคล้อ อ.ทับคล้อ จ.พิจิตร	6007013	โรงเรียนวัดชัยศรี ม.8 ต.ทับคล้อ อ.ทับคล้อ จ.พิจิตร	30-06-17	90	90	150	10	5	ใช้ได้-น้ำจืด
โรงเรียนบ้านโป่งวัวแดง ม.4 ต.แหลมรัง อ.บึงนาราง จ.พิจิตร	6007A014	โรงเรียนบ้านโป่งวัวแดง ม.4 ต.แหลมรัง อ.บึงนาราง จ.พิจิตร	03-06-17	72	72	150	6	6	ใช้ได้-น้ำจืด
โรงเรียนอนุบาลดงเจริญ(วังงิ้ว) ม.2 ต.วังงิ้วใต้ อ.ดงเจริญ จ.พิจิตร	6007H014	โรงเรียนอนุบาลดงเจริญ(วังงิ้ว) ม.2 ต.วังงิ้วใต้ อ.ดงเจริญ จ.พิจิตร	05-07-17	78	78	150	5	5	ใช้ได้-น้ำจืด
โรงเรียนวัดหนองจ้าว ม.6 ต.สำนักขุนเณร อ.ดงเจริญ จ.พิจิตร	6007H011	โรงเรียนวัดหนองจ้าว ต.ตำบลสำนักขุนเณร อ.ดงเจริญ จ.พิจิตร	25-05-17	86	86	150	16	3	ใช้ได้-น้ำจืด
รวมสำนักทรัพยากรน้ำบาดาล เขต 7 แผน : 45 ผล : 43 (95%)									
สำนักทรัพยากรน้ำบาดาล เขต 8 โรงเรียนบ้านวังปลา ม.5 ต.แก้มอ้น อ.จอมบึง จ.ราชบุรี	6008B022	โรงเรียนบ้านวังปลา ม.5 ต.แก้มอ้น อ.จอมบึง จ.ราชบุรี	20-04-17	110	110	150	4	15	ใช้ได้-น้ำจืด
โรงเรียนวัดแหลมทอง ม.3 ต.หัวโพ อ.บางแพ จ.ราชบุรี	6008D001	โรงเรียนวัดแหลมทอง ม.3 ต.บางแพ อ.บางแพ จ.ราชบุรี	08-01-17	187	186	150	42	25	ใช้ได้-น้ำจืด
โรงเรียนวัดดอนทราย ม.5 ต.ดอนทราย อ.โพธาราม จ.ราชบุรี	6008D002	โรงเรียนวัดดอนทราย ม.5 ต.ดอนทราย อ.โพธาราม จ.ราชบุรี	15-01-17	84	83	150	18	14	ใช้ได้-น้ำจืด
โรงเรียนวัดระฆังทอง ม.10 ต.เขาชะงุ้ม อ.โพธาราม จ.ราชบุรี	6008B021	โรงเรียนวัดระฆังทอง ม.10 ต.เขาชะงุ้ม อ.โพธาราม จ.ราชบุรี	10-04-17	62	62	150	4	20	ใช้ได้-น้ำจืด
โรงเรียนวัดทุ่งรี ม.2 ต.ทัพหลวง อ.เมืองนครปฐม จ.นครปฐม	6008A004	โรงเรียนวัดทุ่งรี ม.2 ต.ทัพหลวง อ.เมืองนครปฐม จ.นครปฐม	29-01-17	135	129	150	37	25	ใช้ได้-น้ำจืด
โรงเรียนวัดห้วยผักชี ม.23 ต.ทุ่งลูกนก อ.กำแพงแสน จ.นครปฐม	6008A002	โรงเรียนวัดห้วยผักชี ม.23 ต.ทุ่งลูกนก อ.กำแพงแสน จ.นครปฐม	14-01-17	55	43	150	25	15	ใช้ได้-น้ำจืด
โรงเรียนบ้านบ่อน้ำพุ ม.7 ต.ทุ่งขวาง อ.กำแพงแสน จ.นครปฐม	6008A003	โรงเรียนบ้านบ่อน้ำพุ ม.7 ต.ทุ่งขวาง อ.กำแพงแสน จ.นครปฐม	21-01-17	107	102	150	31	15	ใช้ได้-น้ำจืด
โรงเรียนวัดห้วยม่วง ม.1 ต.ห้วยม่วง อ.กำแพงแสน จ.นครปฐม	5908A036	โรงเรียนวัดห้วยม่วง ม.1 ต.ห้วยม่วง อ.กำแพงแสน จ.นครปฐม	30-12-16	107	102	150	45	15	ใช้ได้-น้ำจืด
โรงเรียนวัดทุ่งกระพังโหม ม.8 ต.กำแพงแสน อ.กำแพงแสน จ.นครปฐม	ยกเลิกสถานที่								
โรงเรียนบ้านห้วยด้วน ม.7 ต.รางพิกุล อ.กำแพงแสน จ.นครปฐม	6008A001	โรงเรียนบ้านห้วยด้วน ม.2 ต.รางพิกุล อ.กำแพงแสน จ.นครปฐม	09-01-17	107	102	150	25	35	ใช้ได้-น้ำจืด
โรงเรียนวัดท้องไทร ม.3 ต.แหลมบัว อ.นครชัยศรี จ.นครปฐม	6008A005	โรงเรียนวัดท้องไทร ม.3 ต.แหลมบัว อ.นครชัยศรี จ.นครปฐม	06-02-17	170	162	150	43	35	ใช้ได้-น้ำจืด
โรงเรียนวัดนาขวาง ม.4 ต.กาหลง อ.เมืองสมุทรสาคร จ.สมุทรสาคร	6008D007	โรงเรียนวัดนาขวาง ม.4 ต.กาหลง อ.เมืองสมุทรสาคร จ.สมุทรสาคร	20-02-17	115	115	150	49	18	ใช้ได้-น้ำจืด
โรงเรียนวัดท่ากระบือ ม.5 ต.บางยาง อ.กระทุ่มแบน จ.สมุทรสาคร	6008D005	ยกเลิกสถานที่	04-02-17	96	95	150	24	10	ใช้ไม่ได้-น้ำเค็ม
โรงเรียนบ้านโรงเข้ ม.3 ต.โรงเข้ อ.บ้านแพ้ว จ.สมุทรสาคร	6008D003	โรงเรียนบ้านโรงเข้ ม.3 ต.โรงเข้ อ.บ้านแพ้ว จ.สมุทรสาคร	25-01-17	150	149	150	26	35	ใช้ได้-น้ำจืด
โรงเรียนบ้านหาดขาม ม.3 ต.หาดขาม อ.กุยบุรี จ.ประจวบคีรีขันธ์	6008E003	โรงเรียนบ้านหาดขาม ม.3 ต.หาดขาม อ.กุยบุรี จ.ประจวบคีรีขันธ์	11-01-17	62	30	150	8	8	ใช้ได้-น้ำจืด
โรงเรียนหนองระแวง ม.5 ต.ธงชัย อ.บางสะพาน จ.ประจวบคีรีขันธ์	6008E005	โรงเรียนบ้านหนองระแวง ม.5 ต.ธงชัย อ.บางสะพาน จ.ประจวบคีรีขันธ์	19-01-17	92	92	150	15	5	ใช้ได้-น้ำจืด

สถานที่เจาะ (ตามแผน)	หมายเลขบ่อ	ที่ตั้งบ่อ	วันที่เจาะเสร็จ	ความลึกเจาะ	ความลึกพัฒนา	ขนาดบ่อ	ระดับน้ำ	ปริมาณน้ำ	สภาพน้ำ
โรงเรียนบ้านห้วยสัก ม.7 ต.ทรายทอง อ.บางสะพานน้อย จ.ประจวบคีรีขันธ์	6008E008	โรงเรียนบ้านห้วยสัก ม.7 ต.ทรายทอง อ.บางสะพานน้อย จ.ประจวบคีรีขันธ์	27-02-17	62	62	150	8	8	ใช้ได้-น้ำจืด
โรงเรียนบ้านหนองไผ่ ม.5 ต.ทับใต้ อ.หัวหิน จ.ประจวบคีรีขันธ์	6008E004	โรงเรียนบ้านหนองไผ่ ม.5 ต.ทับใต้ อ.หัวหิน จ.ประจวบคีรีขันธ์	15-01-17	60	36	150	15	15	ใช้ได้-น้ำจืด
รวมสำนักทรัพยากรน้ำบาดาล เขต 8 แผน : 18 ผล : 16 (88%)									
สำนักทรัพยากรน้ำบาดาล เขต 9									
โรงเรียนวัดสว่างอารมณ์ ม.1 ต.โป่ง อ.บางละมุง จ.ชลบุรี	5909D066	โรงเรียนวัดสว่างอารมณ์ ม.1 ต.โป่ง อ.บางละมุง จ.ชลบุรี	22-12-16	80	80	150	3	3	ใช้ได้-น้ำจืด
โรงเรียนวัดโป่ง ม.6 ต.โป่ง อ.บางละมุง จ.ชลบุรี	6009F022	โรงเรียนวัดโป่ง ม.6 ต.โป่ง อ.บางละมุง จ.ชลบุรี	-	92	92	150	6	3	ใช้ได้-น้ำจืด
โรงเรียนวัดหนองปรือ(สามัคคีราษฎร์บำรุง) ม.1 ต.หนองปรือ อ.พนัสนิคม จ.ชลบุรี	6009D001	ยกเลิกสถานที่	05-01-17	56	56	150	4	3	ใช้ไม่ได้-น้ำเค็ม
โรงเรียนวัดทรงธรรม ม.2 ต.หนองปรือ อ.พนัสนิคม จ.ชลบุรี	6009F001	โรงเรียนวัดทรงธรรม ม.2 ต.หนองปรือ อ.พนัสนิคม จ.ชลบุรี	13-01-17	80	80	150	12	2	ใช้ได้-น้ำจืด
โรงเรียนบ้านโค้งดารา ม.6 ต.หนองขาม อ.ศรีราชา จ.ชลบุรี	6009F002	โรงเรียนบ้านโค้งดารา ม.6 ต.หนองขาม อ.ศรีราชา จ.ชลบุรี	18-01-17	104	104	150	12	1	ใช้ไม่ได้-น้ำแห้ง
โรงเรียนบ้านโค้งดารา ม.6 ต.หนองขาม อ.ศรีราชา จ.ชลบุรี	6009F017	ยกเลิกสถานที่							ใช้ไม่ได้-น้ำแห้ง
โรงเรียนเกล็ดแก้ว ต.บางเสร่ อ.สัตหีบ จ.ชลบุรี	5909D065	โรงเรียนเกล็ดแก้ว ม.10 ต.บางเสร่ อ.สัตหีบ จ.ชลบุรี	17-12-16	74	74	150	4	5	ใช้ได้-น้ำจืด
โรงเรียนบ้านเขาวังแก้ว ม.12 ต.เกาะจันทร์ อ.เกาะจันทร์ จ.ชลบุรี	5909D067	โรงเรียนบ้านเขาวังแก้ว ม.12 ต.เกาะจันทร์ อ.เกาะจันทร์ จ.ชลบุรี	27-12-16	122	122	150	-	2	ใช้ไม่ได้-น้ำแห้ง
โรงเรียนบ้านเขาวังแก้ว ม.12 ต.เกาะจันทร์ อ.เกาะจันทร์ จ.ชลบุรี	6009D003	โรงเรียนบ้านเขาวังแก้ว ม.13 ต.เกาะจันทร์ อ.เกาะจันทร์ จ.ชลบุรี	15-01-17	80	80	150	16	4	ใช้ได้-น้ำจืด
โรงเรียนศูนย์การศึกษาพิเศษ จังหวัดระยอง ม.4 ต.ทับมา อ.เมืองระยอง จ.ระยอง	6009F015	โรงเรียนศูนย์การศึกษาพิเศษ ประจำจังหวัดระยอง ม.4 ต.ทับมา อ.เมืองระยอง จ.ระยอง	-	60	60	150	6	7	ใช้ได้-น้ำจืด
โรงเรียนบ้านหนองน้ำขุ่น ม.3 ต.วังหว้า อ.แกลง จ.ระยอง	6009F014	โรงเรียนบ้านหนองน้ำขุ่น ม.3 ต.วังหว้า อ.แกลง จ.ระยอง	-	86	86	150	7	5	ใช้ได้-น้ำจืด
โรงเรียนบ้านหนองสะพาน ม.4 ต.หนองตะพาน อ.บ้านค่าย จ.ระยอง	6009B004	โรงเรียนบ้านหนองสะพาน ม.4 ต.หนองตะพาน อ.บ้านค่าย จ.ระยอง	-	70	70	150	6	10	ใช้ได้-น้ำจืด
โรงเรียนวัดห้วงหิน ม.3 ต.ชากบก อ.บ้านค่าย จ.ระยอง	6009F016	โรงเรียนวัดห้วงหิน ม.3 ต.ชากบก อ.บ้านค่าย จ.ระยอง	-	98	98	150	3	3	ใช้ได้-น้ำจืด
โรงเรียนบ้านหนองบอน ม.2 ต.ตาสิทธิ์ อ.ปลวกแดง จ.ระยอง	6009B003	โรงเรียนบ้านหนองบอน ม.2 ต.ตาสิทธิ์ อ.ปลวกแดง จ.ระยอง	16-01-17	120	120	150	10	3	ใช้ได้-น้ำจืด
โรงเรียนบ้านสามแยกน้ำเป็น ม.1 ต.น้ำเป็น อ.เขาชะเมา จ.ระยอง	6009F019	โรงเรียนบ้านสามแยกน้ำเป็น ม.1 ต.น้ำเป็น อ.เขาชะเมา จ.ระยอง	-	80	80	150	6	5	ใช้ได้-น้ำจืด
โรงเรียนบ้านน้ำเป็น ม.6 ต.น้ำเป็น อ.เขาชะเมา จ.ระยอง	6009F018	โรงเรียนบ้านน้ำเป็น ม.6 ต.น้ำเป็น อ.เขาชะเมา จ.ระยอง	-	70	70	150	6	5	ใช้ได้-น้ำจืด
โรงเรียนวัดดอนตาล(ธรรมราษฎร์สงเคราะห์) ม.13 ต.พลับพลา อ.เมืองจันทบุรี จ.จันทบุรี	5909G070	โรงเรียนวัดดอนตาล(ธรรมราษฎร์สงเคราะห์ ม.13 ต.พลับพลา อ.เมืองจันทบุรี จ.จันทบุรี	-	60	60	150	3	5	ใช้ได้-น้ำจืด
โรงเรียนวัดวังจะอ้าย(บุญราษฎร์วิทยาคม) ม.7 ต.มะขาม อ.มะขาม จ.จันทบุรี	5909B064	โรงเรียนวัดวังจะอ้าย(บุญราษฎร์วิทยาคม) ต.มะขาม อ.มะขาม จ.จันทบุรี	27-12-16	74	74	150	4	3	ใช้ได้-น้ำจืด
โรงเรียนบ้านเขาแก้ว ม.6 ต.ปะตง อ.สอยดาว จ.จันทบุรี	6009B001	โรงเรียนบ้านเขาแก้ว ต.ปะตง อ.สอยดาว จ.จันทบุรี	05-12-17	80	80	150	8	3	ใช้ได้-น้ำจืด
โรงเรียนเทศบาลทับช้าง 1 ม.9 ต.ทับช้าง อ.สอยดาว จ.จันทบุรี	6009B002	โรงเรียนเทศบาลทับช้าง 1 ม.9 ต.ทับช้าง อ.สอยดาว จ.จันทบุรี	10-01-17	74	74	150	6	10	ใช้ได้-น้ำจืด
โรงเรียนวัดพลวง(พุทธบทประชาสรรค์) ม.4 ต.พลวง อ.เขาคิชฌกูฏ จ.จันทบุรี	5909G067	โรงเรียนวัดพลวง(พุทธบทประชาสรรค์) ม.4 ต.พลวง อ.เขาคิชฌกูฏ จ.จันทบุรี	-	62	62	150	3	8	ใช้ได้-น้ำจืด
โรงเรียนวัดกะทิง(ขันธสโรอุปถัมภ์) ม.5 ต.พลวง อ.เขาคิชฌกูฏ จ.จันทบุรี	5909G068	โรงเรียนวัดกะทิง(ขันธโรอุปถัมภ์) ม.5 ต.คลองพลู อ.เขาคิชฌกูฏ จ.จันทบุรี	-	92	90	150	3	3	ใช้ได้-น้ำจืด
โรงเรียนวัดคลองตะเคียน ม.6 ต.พลวง อ.เขาคิชฌกูฏ จ.จันทบุรี	5909B062	โรงเรียนวัดคลองตะเคียน ต.พลวง อ.เขาคิชฌกูฏ จ.จันทบุรี	17-12-16	92	92	150	4	3	ใช้ได้-น้ำจืด
โรงเรียนวัดตะเคียนทอง(เพชรโปถัมถ์) ม.3 ต.ตะเคียนทอง อ.เขาคิชฌกูฏ จ.จันทบุรี	5909B063	โรงเรียนตะเคียนทอง(เพชรโปถัมถ์) ม.3 ต.ตะเคียนทอง อ.เขาคิชฌกูฏ จ.จันทบุรี	22-12-16	68	68	150	5	5	ใช้ได้-น้ำจืด
โรงเรียนบ้านปะเดา ม.6 ต.ด่านชุมพล อ.บ่อไร่ จ.ตราด	6009F020	โรงเรียนบ้านปะเดา ม.6 ต.ด่านชุมพล อ.บ่อไร่ จ.ตราด	-	86	86	150	-	7	ใช้ได้-น้ำจืด
โรงเรียนชุมชนวัดบางกระดาน (สวนราษฎร์บำรุง) ม.4 ต.บางปิด อ.แหลมงอบ จ.ตราด	6009F021	ยกเลิกสถานที่	05-05-17	120	120	150	-	1	ใช้ไม่ได้-น้ำแห้ง
โรงเรียนสามแยก ม.2 ต.บางกระเจ็ด อ.บางคล้า จ.ฉะเชิงเทรา	6009E001	ยกเลิกสถานที่	17-01-17	120	120	150	-	-	ใช้ไม่ได้-น้ำเค็ม
โรงเรียนบ้านหนองโสน ม.2 ต.เสม็ดใต้ อ.บางคล้า จ.ฉะเชิงเทรา	6009G001	โรงเรียนบ้านหนองโสน ม.2 ต.เสม็ดใต้ อ.บางคล้า จ.ฉะเชิงเทรา	-	104	104	150	5	3	ใช้ได้-น้ำจืด
โรงเรียนวัดบึงน้ำรักษ์(ศรีประชาสรรค์) ม.8 ต.บึงน้ำรักษ์ อ.บางน้ำเปรี้ยว จ.ฉะเชิงเทรา	6009E002	โรงเรียนวัดบึงน้ำรักษ์(ศรีประชาสรรค์) ม.8 ต.บึงน้ำรักษ์ อ.บางน้ำเปรี้ยว จ.ฉะเชิงเทรา	-	120	120	150	6	7	ใช้ได้-น้ำจืด
โรงเรียนสกุลดีประชาสรรค์ ม.9 ต.บึงน้ำรักษ์ อ.บางน้ำเปรี้ยว จ.ฉะเชิงเทรา	6009G002	โรงเรียนสกุลดีประชาสรรค์ ม.9 ต.บึงน้ำรักษ์ อ.บางน้ำเปรี้ยว จ.ฉะเชิงเทรา	-	116	116	150	15	10	ใช้ได้-น้ำจืด

สถานที่เจาะ (ตามแผน)	หมายเลขบ่อ	ที่ตั้งบ่อ	วันที่เจาะเสร็จ	ความลึกเจาะ	ความลึกพัฒนา	ขนาดบ่อ	ระดับน้ำ	ปริมาณน้ำ	สภาพน้ำ
โรงเรียนวัดพงษาราม(มณีนันทศึกษาลัย) ม.2 ต.เกาะขนุน อ.พนมสารคาม จ.ฉะเชิงเทรา	6009E003	โรงเรียนวัดพงษาราม(มณีนันทศึกษาลัย) ม.2 ต.เกาะขนุน อ.พนมสารคาม จ.ฉะเชิงเทรา	-	72	72	150	5	5	ใช้ได้-น้ำจืด
โรงเรียนวัดหนองปาตอง ม.12 ต.หนองยาว อ.พนมสารคาม จ.ฉะเชิงเทรา	6009D002	โรงเรียนวัดหนองปาตอง ม.12 ต.หนองยาว อ.พนมสารคาม จ.ฉะเชิงเทรา	11-01-17	110	110	150	20	10	ใช้ได้-น้ำจืด
โรงเรียนบ้านอ่างเสือดำ ม.7 ต.ท่าตะเกียบ อ.ท่าตะเกียบ จ.ฉะเชิงเทรา	6009E006	โรงเรียนบ้านอ่างเสือดำ ม.7 ต.ท่าตะเกียบ อ.ท่าตะเกียบ จ.ฉะเชิงเทรา	-	74	74	150	6	3	ใช้ได้-น้ำจืด
โรงเรียนบ้านหนองปลาซิว ม.8 ต.ท่าตะเกียบ อ.ท่าตะเกียบ จ.ฉะเชิงเทรา	6009E024	ยกเลิกสถานที่	25-04-17	132	132	150	-	1	ใช้ไม่ได้-น้ำแห้ง
โรงเรียนบ้านท่ากะบาก ม.10 ต.ท่าแยก อ.เมืองสระแก้ว จ.สระแก้ว	6009E029	โรงเรียนบ้านท่ากะบาก ม.10 ต.ท่าแยก อ.เมืองสระแก้ว จ.สระแก้ว	-	72	72	150	9	5	ใช้ได้-น้ำจืด
โรงเรียนบ้านเขาดิน ม.8 ต.คลองหาด อ.คลองหาด จ.สระแก้ว	6009E021	โรงเรียนบ้านเขาดิน ม.8 ต.คลองหาด อ.คลองหาด จ.สระแก้ว	-	72	72	150	4	10	ใช้ได้-น้ำจืด
โรงเรียนบ้านแสง ม.2 ต.ทัพเสด็จ อ.ตาพระยา จ.สระแก้ว	6009E027	ยกเลิกสถานที่							ใช้ไม่ได้-น้ำแห้ง
โรงเรียนเพชรรัตนราชสุดา ม.3 ต.ทัพไทย อ.ตาพระยา จ.สระแก้ว	6009E028	โรงเรียนเพชรรัตนราชสุดา ม.3 ต.ทัพไทย อ.ตาพระยา จ.สระแก้ว	-	104	104	150	10	2	ใช้ได้-น้ำจืด
โรงเรียนบ้านหนองปรือ ม.15 ต.ตาหลังใน อ.วังน้ำเย็น จ.สระแก้ว	6009E007	โรงเรียนบ้านหนองปรือ ม.15 ต.ตาหลังใน อ.วังน้ำเย็น จ.สระแก้ว	-	80	80	150	6	4	ใช้ได้-น้ำจืด
โรงเรียนบ้านเขาจาน ม.8 ต.ท่าเกวียน อ.วัฒนานคร จ.สระแก้ว	6009E045	โรงเรียนบ้านเขาจาน ม.8 ต.ท่าเกวียน อ.วัฒนานคร จ.สระแก้ว	-	90	90	150	-	7	ใช้ได้-น้ำจืด
โรงเรียนบ้านเนินสะอาด ม.6 ต.หนองน้ำใส อ.วัฒนานคร จ.สระแก้ว	6009E026	โรงเรียนบ้านเนินสะอาด ม.6 ต.หนองน้ำใส อ.วัฒนานคร จ.สระแก้ว	-	104	104	150	-	4	ใช้ได้-น้ำจืด
โรงเรียนคลองยางนุสรณ์ ม.3 ต.ห้วยโจด อ.วัฒนานคร จ.สระแก้ว	6009E008	โรงเรียนคลองยางนุสรณ์ ม.3 ต.ห้วยโจด อ.วัฒนานคร จ.สระแก้ว	-	92	92	150	4	4	ใช้ได้-น้ำจืด
โรงเรียนบ้านคลองทราย ม.8 ต.วังสมบูรณ์ อ.วังสมบูรณ์ จ.สระแก้ว	6009E023	โรงเรียนบ้านคลองทราย ม.8 ต.วังสมบูรณ์ อ.วังสมบูรณ์ จ.สระแก้ว	-	62	62	150	4	10	ใช้ได้-น้ำจืด
โรงเรียนบ้านวังทอง ม.1 ต.วังทอง อ.วังสมบูรณ์ จ.สระแก้ว	6009E022	โรงเรียนบ้านวังทอง ม.1 ต.วังทอง อ.วังสมบูรณ์ จ.สระแก้ว	-	84	84	150	6	10	ใช้ได้-น้ำจืด
รวมสำนักทรัพยากรน้ำบาดาล เขต 9 แผน : 42 ผล : 36 (85%)									
สำนักทรัพยากรน้ำบาดาล เขต 10									
โรงเรียนบ้านโคสี ม.6 ต.โคสี อ.เมืองบึงกาฬ จ.บึงกาฬ	6010B006	โรงเรียนบ้านโคสี ต.โคสี อ.เมืองบึงกาฬ จ.บึงกาฬ	23-01-17	46	46	150	10	3	ใช้ได้-น้ำจืด
โรงเรียนชุมชนบ้านโคกอุดม ม.11 ต.พรเจริญ อ.พรเจริญ จ.บึงกาฬ	6010B001	โรงเรียนชุมชนบ้านโคกอุดม ต.พรเจริญ อ.พรเจริญ จ.บึงกาฬ	03-01-17	-	-	150	-	-	ใช้ได้-น้ำจืด
โรงเรียนบ้านโนนสวรรค์ ม.3 ต.หนองหัวช้าง อ.พรเจริญ จ.บึงกาฬ	5910B055	โรงเรียนบ้านโนนสวรรค์ ม.4 ต.หนองหัวช้าง อ.พรเจริญ จ.บึงกาฬ	30-12-16	60	60	-	15	3	ใช้ได้-น้ำจืด
โรงเรียนบ้านปรารถนาดี ม.2 ต.ป่าแฝก อ.พรเจริญ จ.บึงกาฬ	6010B002	โรงเรียนบ้านปรารถนาดี ม.2 ต.ป่าแฝก อ.พรเจริญ จ.บึงกาฬ	07-01-17	91	62	150	30	3	ใช้ได้-น้ำจืด
โรงเรียนบ้านใหม่ศรีชมภู ม.7 ต.ป่าแฝก อ.พรเจริญ จ.บึงกาฬ	6010B003	โรงเรียนบ้านใหม่ศรีชมภู ต.ป่าแฝก อ.พรเจริญ จ.บึงกาฬ	11-01-17	90	54	150	6	3	ใช้ได้-น้ำจืด
โรงเรียนบ้านตาลเดี่ยว ม.4 ต.ท่าสะอาด อ.เซกา จ.บึงกาฬ	6010B004	โรงเรียนบ้านตาลเดี่ยว ม.4 ต.ท่าสะอาด อ.เซกา จ.บึงกาฬ	15-01-17	54	54	150	8	3	ใช้ได้-น้ำจืด
โรงเรียนบ้านดงสว่าง ม.6 ต.โสกก่าม อ.เซกา จ.บึงกาฬ	6010B005	โรงเรียนบ้านดงสว่าง ม.6 ต.โสกก่าม อ.เซกา จ.บึงกาฬ	19-01-17	48	48	150	7	5	ใช้ได้-น้ำจืด
โรงเรียนบ้านหลุบหวายป่าขาม ม.2 ต.บ้านตาด อ.เมืองอุดรธานี จ.อุดรธานี	6010E002	โรงเรียนบ้านหลุบหวายป่าขาม ม.2 ต.บ้านตาด อ.เมืองอุดรธานี จ.อุดรธานี	07-01-17	57	57	150	5	8	ใช้ได้-น้ำจืด
โรงเรียนบ้านหมากหญ้า ม.2 ต.หมากหญ้า อ.หนองวัวซอ จ.อุดรธานี	6010E004	โรงเรียนบ้านหมากหญ้า ม.2 ต.หมากหญ้า อ.หนองวัวซอ จ.อุดรธานี	15-01-17	60	60	150	4	3	ใช้ได้-น้ำจืด
โรงเรียนบ้านอุ่มจาน ม.8 ต.นาม่วง อ.ประจักษ์ศิลปาคม จ.อุดรธานี	ยกเลิกสถานที่								
โรงเรียนบ้านโนนหวาย ม.1 ต.โนนหวาย อ.หนองวัวซอ จ.อุดรธานี	6010E003	โรงเรียนบ้านโนนหวาย ม.1 ต.โนนหวาย อ.หนองวัวซอ จ.อุดรธานี	11-01-17	96	0	-	0	0	ใช้ไม่ได้-น้ำแห้ง
โรงเรียนบ้านดอนบาก ม.3 ต.บ้านโคก อ.สร้างคอม จ.อุดรธานี	6010E005	โรงเรียนบ้านดอนบาก ม.3 ต.บ้านโคก อ.สร้างคอม จ.อุดรธานี	19-01-17	80	80	150	9	5	ใช้ได้-น้ำจืด
โรงเรียนบ้านโคกศรีห้วยยาง ม.5 ต.นาดี อ.หนองแสง จ.อุดรธานี	6010E001	โรงเรียนบ้านโคกศรีห้วยยาง ม.5 ต.นาดี อ.หนองแสง จ.อุดรธานี	04-01-17	89	89	150	12	6	ใช้ได้-น้ำจืด
โรงเรียนบ้านดงยางน้อยโนนตาล ม.9 ต.ดอนกลอย อ.พิบูลย์รักษ์ จ.อุดรธานี	6010E006	โรงเรียนบ้านดงยางน้อยโนนตาล ม.9 ต.ดอนกลอย อ.พิบูลย์รักษ์ จ.อุดรธานี	22-01-17	44	0	-	0	0	ใช้ไม่ได้-น้ำเค็ม
โรงเรียนบ้านดงยางน้อยโนนตาล ม.9 ต.ดอนกลอย อ.พิบูลย์รักษ์ จ.อุดรธานี	6010E008	โรงเรียนบ้านดงยางน้อยโนนตาล ม.9 ต.ดอนกลอย อ.พิบูลย์รักษ์ จ.อุดรธานี	05-02-17	44	40	150	8	8	ใช้ได้-น้ำจืด
โรงเรียนบ้านโนนหนามแท่ง ม.6 ต.ชุมช้าง อ.โพนพิสัย จ.หนองคาย	6010A001	โรงเรียนบ้านโนนหนามแท่ง ม.6 ต.ชุมช้าง อ.โพนพิสัย จ.หนองคาย	07-01-17	66	66	150	8	5	ใช้ได้-น้ำจืด
โรงเรียนบ้านบัว ม.9 ต.ชุมช้าง อ.โพนพิสัย จ.หนองคาย	6010A002	โรงเรียนบ้านบัว ม.9 ต.ชุมช้าง อ.โพนพิสัย จ.หนองคาย	11-01-17	56	56	150	5	3	ใช้ได้-น้ำจืด
โรงเรียนบ้านหนองคอน ม.5 ต.โพนแพง อ.รัตนวาปี จ.หนองคาย	6010A003	โรงเรียนบ้านหนองคอน ม.5 ต.โพนแพง อ.รัตนวาปี จ.หนองคาย	15-01-17	30	30	150	10	4	ใช้ได้-น้ำจืด

สถานที่เจาะ (ตามแผน)	หมายเลขบ่อ	ที่ตั้งบ่อ	วันที่เจาะเสร็จ	ความลึกเจาะ	ความลึกพัฒนา	ขนาดบ่อ	ระดับน้ำ	ปริมาณน้ำ	สภาพน้ำ
โรงเรียนบ้านน้ำทอน ม.2 ต.ด่านศรีสุข อ.โพธิ์ตาก จ.หนองคาย	6010A004	โรงเรียนบ้านน้ำทอน ม.2 ต.ด่านศรีสุข อ.โพธิ์ตาก จ.หนองคาย	19-01-17	62	62	150	12	4	ใช้ได้-น้ำจืด
โรงเรียนทุ่งมนพิทยาคาร ม.8 ต.เชียงเครือ อ.เมืองสกลนคร จ.สกลนคร	6010G002	โรงเรียนทุ่งมนพิทยาคาร ม.8 ต.เชียงเครือ อ.เมืองสกลนคร จ.สกลนคร	24-01-17	50	48	150	9	4	ใช้ได้-น้ำจืด
โรงเรียนบ้านนาคำวิทยาคาร ม.4 ต.ห้วยยาง อ.เมืองสกลนคร จ.สกลนคร	6010G001	โรงเรียนบ้านนาคำวิทยาคาร ม.4 ต.ห้วยยาง อ.เมืองสกลนคร จ.สกลนคร	31-12-16	86	86	150	6	3	ใช้ได้-น้ำจืด
โรงเรียนบ้านนาแก ม.4 ต.ดงมะไฟ อ.เมืองสกลนคร จ.สกลนคร	ยกเลิกสถานที่								
โรงเรียนบ้านนากับแก้ ม.5 ต.ดงมะไฟ อ.เมืองสกลนคร จ.สกลนคร	5910G037	โรงเรียนบ้านนากับแก้ ม.5 ต.ดงมะไฟ อ.เมืองสกลนคร จ.สกลนคร	27-12-16	48	42	150	9	5	ใช้ได้-น้ำจืด
โรงเรียนบ้านคำข่า ม.11 ต.ไร่ อ.พรรณานิคม จ.สกลนคร	6010D005	โรงเรียนบ้านคำข่า ม.11 ต.ไร่ อ.พรรณานิคม จ.สกลนคร	15-01-17	62	62	150	5	6	ใช้ได้-น้ำจืด
โรงเรียนบ้านสร้างขุ่ย ม.6 ต.พังโคน อ.พังโคน จ.สกลนคร	6010G003	โรงเรียนสร้างขุ่ย ม.6 ต.พังโคน อ.พังโคน จ.สกลนคร	28-01-17	40	36	150	5	3	ใช้ได้-น้ำจืด
โรงเรียนบ้านขาม ม.11 ต.ขัวก่าย อ.วานรนิวาส จ.สกลนคร	6010G004	โรงเรียนบ้านขาม ม.1 ต.ขัวก่าย อ.วานรนิวาส จ.สกลนคร	01-02-17	78	74	150	7	3	ใช้ได้-น้ำจืด
โรงเรียนบ้านบะนกทา ม.1 ต.หนองสนม อ.วานรนิวาส จ.สกลนคร	6010G005	โรงเรียนบ้านบะนกทา ม.1 ต.หนองสนม อ.วานรนิวาส จ.สกลนคร	05-02-17	60	54	150	8	4	ใช้ได้-น้ำจืด
โรงเรียนบ้านดงหม้อทอง ม.6 ต.ดงหม้อทองใต้ อ.บ้านม่วง จ.สกลนคร	5910H015	โรงเรียนบ้านดงหม้อทอง ม.6 ต.ดงหม้อทองใต้ อ.บ้านม่วง จ.สกลนคร	31-12-16	104	104	150	16	7	ใช้ได้-น้ำจืด
โรงเรียนบ้านหว้านสหวิทยา ม.6 ต.บ่อแก้ว อ.บ้านม่วง จ.สกลนคร	6010H001	โรงเรียนบ้านหว้านสหวิทยา ม.5 ต.บ่อแก้ว อ.บ้านม่วง จ.สกลนคร	17-01-17	32	32	150	6	10	ใช้ได้-น้ำจืด
โรงเรียนบ้านข้าวแป้ง ม.7 ต.วาใหญ่ อ.อากาศอำนวย จ.สกลนคร	6010D002	โรงเรียนบ้านข้าวแป้ง ม.7 ต.วาใหญ่ อ.อากาศอำนวย จ.สกลนคร	07-01-17	44	44	150	15	4	ใช้ได้-น้ำจืด
โรงเรียนบ้านหนองบัวแดง ม.11 ต.วาใหญ่ อ.อากาศอำนวย จ.สกลนคร	5910D070	โรงเรียนบ้านหนองบัวแดง ม.11 ต.วาใหญ่ อ.อากาศอำนวย จ.สกลนคร	30-12-16	50	50	150	15	4	ใช้ได้-น้ำจืด
โรงเรียนบ้านนากะทาด ม.9 ต.นาฮี อ.อากาศอำนวย จ.สกลนคร	6010D001	โรงเรียนบ้านนากะทาด ม.9 ต.นาฮี อ.อากาศอำนวย จ.สกลนคร	03-01-17	44	44	150	10	4	ใช้ได้-น้ำจืด
โรงเรียนบ้านจันทร์เพ็ญ ม.7 ต.จันทร์เพ็ญ อ.เต่างอย จ.สกลนคร	5910G038	โรงเรียนบ้านจันทร์เพ็ญ ม.7 ต.จันทร์เพ็ญ อ.เต่างอย จ.สกลนคร	31-12-16	60	54	150	6	5	ใช้ได้-น้ำจืด
โรงเรียนบ้านดอนชัยวิทยา ม.4 ต.ทุ่งแก อ.เจริญศิลป์ จ.สกลนคร	6010D003	โรงเรียนบ้านดอนชัยวิทยา ม.4 ต.ทุ่งแก อ.เจริญศิลป์ จ.สกลนคร	08-01-17	38	0	150	0	0	ใช้ไม่ได้-น้ำเค็ม
โรงเรียนบ้านดอนชัยวิทยา ม.4 ต.ทุ่งแก อ.เจริญศิลป์ จ.สกลนคร	6010D004	โรงเรียนบ้านดอนชัยวิทยา ต.ทุ่งแก อ.เจริญศิลป์ จ.สกลนคร	11-01-17	40	40	150	5	4	ใช้ได้-น้ำจืด
โรงเรียนบ้านนาเชือก ม.3 ต.หนองเทาใหญ่ อ.ปลาปาก จ.นครพนม	6010F002	โรงเรียนบ้านนาเชือก ม.3 ต.หนองเทาใหญ่ อ.ปลาปาก จ.นครพนม	11-01-17	60	60	150	11	6	ใช้ได้-น้ำจืด
โรงเรียนบ้านโพธิ์ไทรทองวิทยา ม.8 ต.ไผ่ล้อม อ.บ้านแพง จ.นครพนม	6010F006	โรงเรียนบ้านโพธิ์ไทรทองวิทยา ม.8 ต.ไผ่ล้อม อ.บ้านแพง จ.นครพนม	27-01-17	36	28	150	6	5	ใช้ได้-น้ำจืด
โรงเรียนบ้านตับเต่าโนนจันทร์ ม.7 ต.พุ่มแก อ.นาแก จ.นครพนม	6010F003	โรงเรียนบ้านตับเต่าโนนจันทร์ ม.7 ต.พุ่มแก อ.นาแก จ.นครพนม	15-01-17	56	42	150	9	3	ใช้ได้-น้ำจืด
โรงเรียนบ้านดินดำหมากเฟือง ม.8 ต.หนองบ่อ อ.นาแก จ.นครพนม	6010F004	โรงเรียนบ้านดินดำหมากเฟือง ม.8 ต.หนองบ่อ อ.นาแก จ.นครพนม	19-01-17	46	45	150	3	12	ใช้ได้-น้ำจืด
โรงเรียนบ้านหนองบาท้าว ม.2 ต.ศรีสงคราม อ.ศรีสงคราม จ.นครพนม	6010F005	โรงเรียนบ้านหนองบาท้าว ม.2 ต.ศรีสงคราม อ.ศรีสงคราม จ.นครพนม	23-01-17	50	32	150	11	3	ใช้ได้-น้ำจืด
โรงเรียนบ้านเหล่าบะดาโนนอุดม ม.5 ต.โพนบก อ.โพนสวรรค์ จ.นครพนม	6010F001	โรงเรียนบ้านเหล่าบะดาโนนอุดม ม.5 ต.โพนบก อ.โพนสวรรค์ จ.นครพนม	07-01-17	56	54	150	11	3	ใช้ได้-น้ำจืด
โรงเรียนบ้านนาดี ม.13 ต.หนองซน อ.นาทม จ.นครพนม	6010F007	โรงเรียนบ้านนาดีวิทยา ม.13 ต.หนองซน อ.นาทม จ.นครพนม	31-01-17	78	74	150	5	5	ใช้ได้-น้ำจืด
โรงเรียนบ้านหนองหญ้าไซย์ ม.5 ต.โพนทราย อ.เมืองมุกดาหาร จ.มุกดาหาร	6010C003	โรงเรียนบ้านหนองหญ้าไซย์ ม.5 ต.โพนทราย อ.เมืองมุกดาหาร จ.มุกดาหาร	15-01-17	74	74	150	8	5	ใช้ได้-น้ำจืด
โรงเรียนบ้านเหล่า ม.1 ต.บ้านเหล่า อ.คำชะอี จ.มุกดาหาร	6010C002	โรงเรียนบ้านเหล่า ต.บ้านเหล่า อ.คำชะอี จ.มุกดาหาร	11-01-17	74	74	150	35	10	ใช้ได้-น้ำจืด
โรงเรียนบ้านทรายทอง ม.6 ต.บางทรายน้อย อ.หว้านใหญ่ จ.มุกดาหาร	6010C004	โรงเรียนบ้านทรายทอง ม.6 ต.บางทรายน้อย อ.หว้านใหญ่ จ.มุกดาหาร	19-01-17	50	50	150	10	8	ใช้ได้-น้ำจืด
รวมสำนักทรัพยากรน้ำบาดาล 10 เขต แผน : 43 ผล : 41 (95%)									
สำนักทรัพยากรน้ำบาดาล เขต 11									
โรงเรียนบ้านแทงวิทยา ม.6 ต.ซำ อ.เมืองศรีสะเกษ จ.ศรีสะเกษ	6011B012	โรงเรียนบ้านแทงวิทยา ม.6 ต.ซำ อ.เมืองศรีสะเกษ จ.ศรีสะเกษ	28-02-17	44	32	150	6	5	ใช้ได้-น้ำจืด
โรงเรียนบ้านหนองแวง โสวรรณีวิทยาคม ม.8 ต.หนองแวง อ.กันทรารมย์ จ.ศรีสะเกษ	6011H008	โรงเรียนบ้านหนองแวง โสวรรณีวิทยาคม ม.8 ต.หนองแวง อ.กันทรารมย์ จ.ศรีสะเกษ	05-02-17	36	20	150	5	6	ใช้ได้-น้ำจืด
โรงเรียนบ้านคำเนียมวิทยาคาร ม.8 ต.คำเนียม อ.กันทรารมย์ จ.ศรีสะเกษ	6011B026	ยกเลิกสถานที่	27-03-17	102	-	-	-	-	ใช้ไม่ได้-น้ำเค็ม
โรงเรียนบ้านเค็ง ม.7 ต.จะกง อ.ขุขันธ์ จ.ศรีสะเกษ	6011B011	โรงเรียนบ้านเค็ง ม.7 ต.จะกง อ.ขุขันธ์ จ.ศรีสะเกษ	25-02-17	62	50	150	5	5	ใช้ได้-น้ำจืด
โรงเรียนบ้านพยอม ม.4 ต.โพธิ์กระสังข์ อ.ขุนหาญ จ.ศรีสะเกษ	6011B010	โรงเรียนบ้านพยอม ม.4 ต.โพธิ์กระสังข์ อ.ขุนหาญ จ.ศรีสะเกษ	22-02-17	50	32	150	11	5	ใช้ได้-น้ำจืด

สถานที่เจาะ (ตามแผน)	หมายเลขบ่อ	ที่ตั้งบ่อ	วันที่เจาะเสร็จ	ความลึกเจาะ	ความลึกพัฒนา	ขนาดบ่อ	ระดับน้ำ	ปริมาณน้ำ	สภาพน้ำ
โรงเรียนบ้านจังเอิน ม.5 ต.เมืองหลวง อ.ห้วยทับทัน จ.ศรีสะเกษ	6011H003	โรงเรียนบ้านจังเอิน ม.5 ต.เมืองหลวง อ.ห้วยทับทัน จ.ศรีสะเกษ	28-01-17	32	32	150	6	3	ใช้ได้-น้ำจืด
โรงเรียนบ้านโพธิ์(โพธิ์ทองวิทยา) ม.9 ต.โพธิ์ อ.โนนคูณ จ.ศรีสะเกษ	6011H009	โรงเรียนบ้านโพธิ์ (โพธิ์ทองวิทยา) ม.9 ต.โพธิ์ อ.โนนคูณ จ.ศรีสะเกษ	09-02-17	50	20	150	10	2	ใช้ได้-น้ำจืด
โรงเรียนบ้านเสียว ม.16 ต.เสียว อ.โพธิ์ศรีสุวรรณ จ.ศรีสะเกษ	6011H005	ยกเลิกสถานที่	01-02-17	45	-	-	-	-	ใช้ไม่ได้-น้ำเค็ม
โรงเรียนบ้านหนองขุ่น ม.2 ต.วาริน อ.ศรีเมืองใหม่ จ.อุบลราชธานี	6011C026	โรงเรียนบ้านหนองขุ่น ม.2 ต.วาริน อ.ศรีเมืองใหม่ จ.อุบลราชธานี	21-03-17	39	39	150	8	6	ใช้ได้-น้ำจืด
โรงเรียนชีทวนวิทยาสามัคคี ม.4 ต.ชีทวน อ.เขื่องใน จ.อุบลราชธานี	6011A016	โรงเรียนชีทวนวิทยาสามัคคี ม.4 ต.ชีทวน อ.เขื่องใน จ.อุบลราชธานี	23-03-17	30	22	150	6	6	ใช้ได้-น้ำจืด
โรงเรียนบ้านโบกม่วง ม.6 ต.นาแวง อ.เขมราฐ จ.อุบลราชธานี	6011C003	โรงเรียนบ้านโบกม่วง ม.6 ต.นาแวง อ.เขมราฐ จ.อุบลราชธานี	13-01-17	63	34	150	12	2	ใช้ได้-น้ำจืด
โรงเรียนบ้านนาหว้า ม.3 ต.กระเดียน อ.ตระการพืชผล จ.อุบลราชธานี	6011B007	โรงเรียนบ้านนาหว้า ม.3 ต.กระเดียน อ.ตระการพืชผล จ.อุบลราชธานี	29-01-17	68	50	150	14	4	ใช้ได้-น้ำจืด
โรงเรียนบ้านหนองแสงหนองเม็ก ม.6 ต.หนองช้างใหญ่ อ.ม่วงสามสิบ จ.อุบลราชธานี	6011H026	โรงเรียนบ้านหนองแสงหนองเม็ก ม.6 ต.หนองช้างใหญ่ อ.ม่วงสามสิบ จ.อุบลราชธานี	25-03-17	32	28	150	11	6	ใช้ได้-น้ำจืด
โรงเรียนบ้านโนนรังใหญ่ ม.4 ต.ไผ่ใหญ่ อ.ม่วงสามสิบ จ.อุบลราชธานี	6011A017	โรงเรียนบ้านโนนรังใหญ่ ม.4 ต.ไผ่ใหญ่ อ.ม่วงสามสิบ จ.อุบลราชธานี	27-03-17	36	24	150	13	5	ใช้ได้-น้ำจืด
โรงเรียนบ้านค้อน้อย ม.6 ต.ค้อน้อย อ.สำโรง จ.อุบลราชธานี	6011B023	โรงเรียนบ้านค้อน้อย ม.6 ต.ค้อน้อย อ.สำโรง จ.อุบลราชธานี	21-03-17	36	33	150	7	3	ใช้ได้-น้ำจืด
โรงเรียนบ้านเหมือดแอ่แก้งไฮ ม.3 ต.นาตาล อ.นาตาล จ.อุบลราชธานี	6011B008	โรงเรียนบ้านเหมือดแอ่แก้งไฮ ม.3 ต.นาตาล อ.นาตาล จ.อุบลราชธานี	02-02-17	50	38	150	10	5	ใช้ได้-น้ำจืด
โรงเรียนบ้านหนองเป็ด ม.4 ต.หนองเป็ด อ.เมืองยโสธร จ.ยโสธร	6011B015	โรงเรียนบ้านหนองเป็ด ม.4 ต.หนองเป็ด อ.เมืองยโสธร จ.ยโสธร	09-03-17	50	32	150	6	5	ใช้ได้-น้ำจืด
โรงเรียนบ้านดงมะไฟ ม.8 ต.ดงมะไฟ อ.ทรายมูล จ.ยโสธร	6011C029	ยกเลิกสถานที่	26-03-17	110	-	-	-	-	ใช้ไม่ได้-น้ำเค็ม
โรงเรียนศรีฐานกระจายศึกษา ม.1 ต.ศรีฐาน อ.ป่าติ้ว จ.ยโสธร	6011B018	โรงเรียนศรีฐานกระจายศึกษา ม.1 ต.ศรีฐาน อ.ป่าติ้ว จ.ยโสธร	12-03-17	42	24	150	3	5	ใช้ได้-น้ำจืด
โรงเรียนบ้านฟ้าห่วน ม.1 ต.ฟ้าห่วน อ.ค้อวัง จ.ยโสธร	6011B014	โรงเรียนบ้านฟ้าห่วน ม.1 ต.ฟ้าห่วน อ.ค้อวัง จ.ยโสธร	06-03-17	24	22	150	3	5	ใช้ได้-น้ำจืด
โรงเรียนนาโปร่งประชาสรรค์(พลอากาศเอกจรูญ วุฒิกาญจน์ อุปถัมภ์) ม.3 ต.กุดเชียงหมี อ.เลิงนกทา จ.ยโสธร	6011G003	โรงเรียนนาโปร่งประชาสรรค์ (พลอากาศเอกจรูญ วุฒิกาญจน์ อุปถัมภ์) ม.3 ต.กุดเชียงหมี อ.เลิงนกทา จ.ยโสธร	12-01-17	60	48	150	9	3	ใช้ได้-น้ำจืด
โรงเรียนบ้านคำเตย ม.13 ต.คำเตย อ.ไทยเจริญ จ.ยโสธร	6011G001	โรงเรียนบ้านคำเตย ม.13 ต.คำเตย อ.ไทยเจริญ จ.ยโสธร	04-01-17	66	48	150	8	3	ใช้ได้-น้ำจืด
โรงเรียนบ้านหนองสองห้องทรัพย์เจริญ ม.5 ต.คำไผ่ อ.ไทยเจริญ จ.ยโสธร	6011C023	โรงเรียนบ้านหนองสองห้องทรัพย์เจริญ ม.5 ต.คำไผ่ อ.ไทยเจริญ จ.ยโสธร	12-03-17	81	50	150	24	10	ใช้ได้-น้ำจืด
โรงเรียนบ้านนาสีดา ม.2 ต.ชานุมาน อ.ชานุมาน จ.อำนาจเจริญ	6011C001	โรงเรียนบ้านนาสีดา ม.2 ต.ชานุมาน อ.ชานุมาน จ.อำนาจเจริญ	05-01-17	30	30	150	9	10	ใช้ได้-น้ำจืด
โรงเรียนบ้านคำแก้ว ม.7 ต.คำเขื่อนแก้ว อ.ชานุมาน จ.อำนาจเจริญ	6011C025	โรงเรียนบ้านคำแก้ว ม.7 ต.คำเขื่อนแก้ว อ.ชานุมาน จ.อำนาจเจริญ	18-03-17	55	55	150	9	8	ใช้ได้-น้ำจืด
โรงเรียนบ้านดอนดู่ ม.11 ต.ห้วย อ.ปทุมราชวงศา จ.อำนาจเจริญ	5911C047	โรงเรียนบ้านดอนดู่ ม.11 ต.ห้วย อ.ปทุมราชวงศา จ.อำนาจเจริญ	01-01-17	55	44	150	11	7	ใช้ได้-น้ำจืด
โรงเรียนบ้านน้ำท่วม ม.13 ต.เปือย อ.ลืออำนาจ จ.อำนาจเจริญ	6011H010	โรงเรียนบ้านน้ำท่วม ม.13 ต.เปือย อ.ลืออำนาจ จ.อำนาจเจริญ	13-02-17	42	32	150	9	8	ใช้ได้-น้ำจืด
โรงเรียนบ้านเหล่าฝ้าย ม.4 ต.ดงบัง อ.ลืออำนาจ จ.อำนาจเจริญ	6011H027	โรงเรียนบ้านเหล่าฝ้าย ม.4 ต.ดงบัง อ.ลืออำนาจ จ.อำนาจเจริญ	28-03-17	33	24	150	10	10	ใช้ได้-น้ำจืด
โรงเรียนบ้านไร่ขี ม.4 ต.ไร่ขี อ.ลืออำนาจ จ.อำนาจเจริญ	6011H025	โรงเรียนบ้านไร่ขี ม.4 ต.ไร่ขี อ.ลืออำนาจ จ.อำนาจเจริญ	22-03-17	38	38	150	10	18	ใช้ได้-น้ำจืด
โรงเรียนบ้านเล้าวิทยาคาร ม.4 ต.หนองแก้ว อ.เมืองร้อยเอ็ด จ.ร้อยเอ็ด	6011F029	โรงเรียนบ้านเล้าวิทยาคาร ม.4 ต.หนองแก้ว อ.เมืองร้อยเอ็ด จ.ร้อยเอ็ด	27-03-17	62	62	150	17	5	ใช้ได้-น้ำจืด
โรงเรียนภู่กาสิงห์ประชาสรรค์ ม.1 ต.ภู่กาสิงห์ อ.เกษตรวิสัย จ.ร้อยเอ็ด	6011E021	ยกเลิกสถานที่	13-03-17	36	-	-	-	-	ใช้ไม่ได้-น้ำเค็ม
โรงเรียนบ้านหนองฟ้า ม.6 ต.โพธิ์ทอง อ.เสลภูมิ จ.ร้อยเอ็ด	6011B009	โรงเรียนบ้านหนองฟ้า ม.6 ต.โพธิ์ทอง อ.เสลภูมิ จ.ร้อยเอ็ด	19-02-17	52	44	150	6	8	ใช้ได้-น้ำจืด
โรงเรียนบ้านแขม ม.12 ต.หนองหมื่นถ่าน อ.อาจสามารถ จ.ร้อยเอ็ด	5911G049	โรงเรียนบ้านแขม ม.12 ต.หนองหมื่นถ่าน อ.อาจสามารถ จ.ร้อยเอ็ด	27-12-16	24	24	150	6	2	ใช้ได้-น้ำจืด
โรงเรียนบ้านเมืองคลอง ม.4 ต.หนองขาม อ.อาจสามารถ จ.ร้อยเอ็ด	6011E023	โรงเรียนบ้านเมืองคลอง ม.4 ต.หนองขาม อ.อาจสามารถ จ.ร้อยเอ็ด	17-03-17	42	42	150	8	5	ใช้ได้-น้ำจืด
โรงเรียนบ้านเขือง ม.3 ต.บ้านเขือง อ.เชียงขวัญ จ.ร้อยเอ็ด	6011E025	โรงเรียนบ้านเขือง ม.3 ต.บ้านเขือง อ.เชียงขวัญ จ.ร้อยเอ็ด	23-03-17	30	24	150	7	5	ใช้ได้-น้ำจืด
โรงเรียนบ้านบัวหลวง(สหราษฎร์บำรุง) ม.10 ต.เหล่า อ.ทุ่งเขาหลวง จ.ร้อยเอ็ด	6011E024	โรงเรียนบ้านบัวหลวง (สหราษฎร์บำรุง) ม.10 ต.เหล่า อ.ทุ่งเขาหลวง จ.ร้อยเอ็ด	20-03-17	30	30	150	5	8	ใช้ได้-น้ำจืด
รวมสำนักทรัพยากรน้ำบาดาล เขต 11 แผน : 32 ผล : 32 (88%)									

สถานที่เจาะ (ตามแผน)	หมายเลขบ่อ	ที่ตั้งบ่อ	วันที่เจาะเสร็จ	ความลึกเจาะ	ความลึกพัฒนา	ขนาดบ่อ	ระดับน้ำ	ปริมาณน้ำ	สภาพน้ำ
สำนักทรัพยากรน้ำบาดาล เขต 12									
โรงเรียนวัดสามกอง ม.2 ต.เกาะแต้ว อ.เมืองสงขลา จ.สงขลา	6012A005	โรงเรียนวัดสามกอง ม.2 ต.เกาะแต้ว อ.เมืองสงขลา จ.สงขลา	26-01-17	54	54	150	5	3	ใช้ได้-น้ำจืด
โรงเรียนในเมือง ม.5 ต.จะทิ้งพระ อ.สทิงพระ จ.สงขลา	6012B001	โรงเรียนในเมือง ม.5 ต.จะทิ้งพระ อ.สทิงพระ จ.สงขลา	09-01-17	120	120	150	8	9	ใช้ได้-น้ำกร่อย
โรงเรียนวัดห้วยลาด ม.2 ต.ท่าหิน อ.สทิงพระ จ.สงขลา	5912B034	โรงเรียนวัดห้วยลาด ม.2 ต.ท่าหิน อ.สทิงพระ จ.สงขลา	28-12-16	100	100	150	-	5	ใช้ได้-น้ำจืด
โรงเรียนบ้านม้างอน ม.5 ต.นาทับ อ.จะนะ จ.สงขลา	6012A003	โรงเรียนบ้านม้างอน ม.5 ต.นาทับ อ.จะนะ จ.สงขลา	18-01-17	74	74	150	4	4	ใช้ได้-น้ำจืด
โรงเรียนบ้านทุ่งน้ำขาว ม.8 ต.นาทวี อ.นาทวี จ.สงขลา	5912A020	โรงเรียนบ้านทุ่งน้ำขาว ม.8 ต.นาทวี อ.นาทวี จ.สงขลา	30-12-16	50	45	150	3	5	ใช้ได้-น้ำจืด
โรงเรียนบ้านลำลอง ม.12 ต.นาทวี อ.นาทวี จ.สงขลา	6012A001	โรงเรียนบ้านลำลอง ม.12 ต.นาทวี อ.นาทวี จ.สงขลา	09-01-17	122	122	150	10	3	ใช้ได้-น้ำจืด
โรงเรียนบ้านใหม่ ม.12 ต.ท่าม่วง อ.เทพา จ.สงขลา	6012A002	โรงเรียนบ้านใหม่ ม.12 ต.ท่าม่วง อ.เทพา จ.สงขลา	13-01-17	54	52	150	4	3	ใช้ได้-น้ำจืด
โรงเรียนไทยรัฐวิทยา37 ม.4 ต.พังยาง อ.ระโนด จ.สงขลา	6012B002	โรงเรียนไทยรัฐวิทยา 37 ม.4 ต.พังยาง อ.ระโนด จ.สงขลา	01-02-17	130	130	150	12	7	ใช้ได้-น้ำจืด
โรงเรียนวัดอ่าวบัว ม.2 ต.เกาะใหญ่ อ.กระแสสินธุ์ จ.สงขลา	6012B005	โรงเรียนวัดอ่าวบัว ม.2 ต.เกาะใหญ่ อ.กระแสสินธุ์ จ.สงขลา	23-02-17	100	100	150	12	10	ใช้ได้-น้ำจืด
โรงเรียนบ้านพรุพ้อ ม.10 ต.ท่าชะมวง อ.รัตภูมิ จ.สงขลา	5912C039	โรงเรียนบ้านพรุพ้อ ม.10 ต.ท่าชะมวง อ.รัตภูมิ จ.สงขลา	23-12-16	49	49	150	8	4	ใช้ได้-น้ำจืด
โรงเรียนตชด.สื่อมวลชนกีฬา ม.6 ต.สำนักแต้ว อ.สะเดา จ.สงขลา	5912C037	โรงเรียนตชด.สื่อมวลชนกีฬา ม.6 ต.สำนักแต้ว อ.สะเดา จ.สงขลา	13-12-16	120	120	150	4	3	ใช้ได้-น้ำจืด
โรงเรียนบ้านวังพา ม.9 ต.ทุ่งตำเสา อ.หาดใหญ่ จ.สงขลา	6012A004	โรงเรียนบ้านวังพา ม.9 ต.ทุ่งตำเสา อ.หาดใหญ่ จ.สงขลา	22-01-17	96	96	150	5	5	ใช้ได้-น้ำจืด
โรงเรียนวัดโพธาราม ม.2 ต.ทุ่งขมิ้น อ.นาหม่อม จ.สงขลา	5912B033	โรงเรียนวัดโพธาราม ม.2 ต.ทุ่งขมิ้น อ.นาหม่อม จ.สงขลา	20-12-16	62	62	150	-	5	ใช้ได้-น้ำจืด
โรงเรียนบ้านต้นปริง ม.5 ต.คลองหรัง อ.นาหม่อม จ.สงขลา	5912C038	โรงเรียนบ้านต้นปริง ม.5 ต.คลองหรัง อ.นาหม่อม จ.สงขลา	18-12-16	76	76	150	7	5	ใช้ได้-น้ำจืด
โรงเรียนบ้านกรอบ ม.4 ต.ควนโส อ.ควนเนียง จ.สงขลา	5912C040	โรงเรียนบ้านกรอบ ม.4 ต.ควนโส อ.ควนเนียง จ.สงขลา	28-12-16	90	90	150	3	4	ใช้ได้-น้ำจืด
โรงเรียนบ้านบ่อหว้า ม.11 ต.ควนโส อ.ควนเนียง จ.สงขลา	6012C001	ยกเลิกสถานที่	04-01-17	90	60	150	3	4	ใช้ไม่ได้-น้ำเค็ม
โรงเรียนบ้านทางยาง ม.7 ต.สาคร อ.ท่าแพ จ.สตูล	6012B003	โรงเรียนบ้านทางยาง ม.7 ต.สาคร อ.ท่าแพ จ.สตูล	06-02-17	90	90	150	12	4	ใช้ได้-น้ำกร่อย
โรงเรียนวัดชมพูนิมิต ม.2 ต.ทุ่งหว้า อ.ทุ่งหว้า จ.สตูล	6012B004	ยกเลิกสถานที่	10-02-17	125	125	150	-	-	ใช้ไม่ได้-น้ำแห้ง
โรงเรียนบ้านหน้าวัง ม.8 ต.คลองทรายขาว อ.กงหรา จ.พัทลุง	6012A012	โรงเรียนบ้านหน้าวัง ม.8 ต.คลองทรายขาว อ.กงหรา จ.พัทลุง	19-03-17	27	27	150	5	7	ใช้ได้-น้ำจืด
โรงเรียนบ้านหน้าวัง ม.8 ต.คลองทรายขาว อ.กงหรา จ.พัทลุง	6012A043	โรงเรียนบ้านหน้าวัง ม.8 ต.คลองทรายขาว อ.กงหรา จ.พัทลุง	16-03-17	17	-	150	-	-	ใช้ไม่ได้-สาเหตุอื่น
โรงเรียนบ้านท่านางพรหม ม.8 ต.เขาชัยสน อ.เขาชัยสน จ.พัทลุง	6012A009	โรงเรียนบ้านท่านางพรหม ม.8 ต.เขาชัยสน อ.เขาชัยสน จ.พัทลุง	27-02-17	125	125	150	8	3	ใช้ได้-น้ำจืด
โรงเรียนบ้านท่านางพรหม ม.8 ต.เขาชัยสน อ.เขาชัยสน จ.พัทลุง	6012C011	โรงเรียนเขาชัยสน ม.3 ต.เขาชัยสน อ.เขาชัยสน จ.พัทลุง	27-03-17	120	120	150	7	2	ใช้ได้-น้ำจืด
โรงเรียนเทศบาลจองถนน ม.4 ต.จองถนน อ.เขาชัยสน จ.พัทลุง	6012A015	โรงเรียนเทศบาลจองถนน ม.4 ต.จองถนน อ.เขาชัยสน จ.พัทลุง	03-04-17	60	56	150	3	7	ใช้ได้-น้ำจืด
โรงเรียนเทศบาลจองถนน ม.4 ต.จองถนน อ.เขาชัยสน จ.พัทลุง	6012C012	โรงเรียนประภัสสรรังสิต ม.3 ต.นาท่อม อ.เมืองพัทลุง จ.พัทลุง	01-04-17	56	56	150	3	3	ใช้ได้-น้ำจืด
โรงเรียนบ้านหัวช้าง ม.5 ต.ตะโหมด อ.ตะโหมด จ.พัทลุง	6012C013	ยกเลิกสถานที่	06-04-17	48	48	150	2	3	ใช้ได้-น้ำจืด
โรงเรียนบ้านทุ่งหนองสิบบาท ม.6 ต.คลองใหญ่ อ.ตะโหมด จ.พัทลุง	6012A018	ยกเลิกสถานที่	14-03-17	125	125	150	-	-	ใช้ไม่ได้-น้ำแห้ง
โรงเรียนวัดประดู่เรียง ม.1 ต.มะกอกเหนือ อ.ควนขนุน จ.พัทลุง	6012A014	โรงเรียนวัดประดู่เรียง ม.1 ต.มะกอกเหนือ อ.ควนขนุน จ.พัทลุง	29-03-17	60	54	150	3	7	ใช้ได้-น้ำจืด
โรงเรียนวัดประดู่เรียง ม.1 ต.มะกอกเหนือ อ.ควนขนุน จ.พัทลุง	6012C014	โรงเรียนควนขนุน ม.9 ต.โตนดด้วน อ.ควนขนุน จ.พัทลุง	02-05-17	40	40	150	3	4	ใช้ได้-น้ำจืด
โรงเรียนวัดควนเคี่ยม ม.2 ต.วังใหม่ อ.ป่าบอน จ.พัทลุง	6012A011	โรงเรียนวัดควนเคี่ยม ม.2 ต.วังใหม่ อ.ป่าบอน จ.พัทลุง	09-03-17	90	84	150	4		ใช้ได้-น้ำจืด
โรงเรียนวัดท่าดินแดง ม.4 ต.วังใหม่ อ.ป่าบอน จ.พัทลุง	6012A010	โรงเรียนวัดท่าดินแดง ม.4 ต.วังใหม่ อ.ป่าบอน จ.พัทลุง	04-03-17	102	75	150	3	7	ใช้ได้-น้ำจืด
โรงเรียนบ้านนาวง ม.1 ต.บ้านนา อ.ศรีนครินทร์ จ.พัทลุง	6012A013	โรงเรียนบ้านนาวง ม.1 ต.บ้านนา อ.ศรีนครินทร์ จ.พัทลุง	24-03-17	42	42	150	10	4	ใช้ได้-น้ำจืด
โรงเรียนบ้านมะนังกาหยี ม.1 ต.มะนังตายอ อ.เมืองนราธิวาส จ.นราธิวาส	6012D025	โรงเรียนบ้านมะนังกาหยี ม.1 ต.มะนังตายอ อ.เมืองนราธิวาส จ.นราธิวาส	03-07-17	70	70	150	8	3	ใช้ได้-น้ำจืด
รวมสำนักทรัพยากรน้ำบาดาล เขต แผน : 28 ผล : 28 (100%)									

คณะทำงาน

โครงการพัฒนาแหล่งน้ำบาดาลเพื่อสนับสนุนน้ำดื่มสะอาดให้กับโรงเรียนทั่วประเทศ รูปแบบที่ 1

นางอรัญญา	เฟื่องสวัสดิ์	รองอธิบดีกรมทรัพยากรน้ำบาดาล
นายพันธ์ศักดิ์	ธีรปัญญาภรณ์	ผู้อำนวยการสำนักพัฒนาน้ำบาดาล
นางอรนุช	หล่อเพ็ญศรี	ผู้อำนวยการสำนักสำรวจและประเมินศักยภาพน้ำบาดาล
นายศักดิ์ฉลาด	ศรีวิชา	ผู้อำนวยการสำนักทรพยากรน้ำบาดาล เขต 1
นายสำเริง	สโมทัย	ผู้อำนวยการสำนักทรพยากรน้ำบาดาล เขต 2
นายทนงศักดิ์	ล้อชูสกุล	ผู้อำนวยการสำนักทรพยากรน้ำบาดาล เขต 3
นายอุโรม	แก้วจันทร์	ผู้อำนวยการสำนักทรพยากรน้ำบาดาล เขต 4
นายสุรัตน์	บัวพันธ์	ผู้อำนวยการสำนักทรพยากรน้ำบาดาล เขต 5
นายวินัย	สามารถ	ผู้อำนวยการสำนักทรพยากรน้ำบาดาล เขต 6
นายประจวบ	ลอยสุวรรณ	ผู้อำนวยการสำนักทรพยากรน้ำบาดาล เขต 7
นายสิทธิศักด์	มั่งอยู่	ผู้อำนวยการสำนักทรพยากรน้ำบาดาล เขต 8
นายวิทยา	มีวิสัย	ผู้อำนวยการสำนักทรพยากรน้ำบาดาล เขต 9
นายวัฒนชัย	ทุมโคตร	ผู้อำนวยการสำนักทรพยากรน้ำบาดาล เขต 10
นายนรชิต	คชาชีวะ	ผู้อำนวยการสำนักทรพยากรน้ำบาดาล เขต 11
นายบรรจบ	บุญแก้วปอม	ผู้อำนวยการสำนักทรพยากรน้ำบาดาล เขต 12
นางสาวดวงมนี	จั่นเพิ่ม	ผู้อำนวยการกองแผน
นายสุดใจ	วงชารี	ผู้อำนวยกวยการกองวิเคราะห์น้ำ
นายกุศล	โชติรัตน์	ผู้อำนวยกวยการศูนย์เทคโนโลยีสารสนเทศทรัพยากรน้ำบาดาล
นางสาวชรินทิพย์	กองศิลป์	ผู้อำนวยกวยการกลุ่มพัฒนาระบบบริหาร
นายกู้เกียรติ	โยมศิลป์	ผู้อำนวยกวยการกลุ่มนิติการ
นางเกษมศรี	ศศิโรจน์	ผู้อำนวยกวยการส่วนพัสดุ
นางสาววัชราพร	เสียงสังข์	ผู้อำนวยกวยการส่วนการคลัง
นายพยุงศักดิ์	ท่าไม้สุข	ผู้อำนวยการส่วนส่งเสริมและถ่ายทอดเทคโนโลยี
นายสุรินทร์	วรกิจธำรง	วิศวกรชำนาญการพิเศษ
นายอนุศักดิ์	ประสมสิน	วิศวกรปฏิบัติการ

คณะผู้จัดทำรายงาน

นายอนุศักดิ์	ประสมสิน	วิศวกรปฏิบัติการ
นางสาวกรรณิการ์	ทองสุขมาก	วิศวกร
นายณัฐพงษ์	ละมุลมอญ	นักจัดการงานทั่วไป
นางสาวพันธ์นิภา	วาสวิลัย	นักจัดการงานทั่วไป
นางสาวนันทรัตน์	ณ นคร	นักภูมิศาสตร์สารสนเทศ
นายยุทธนา	บุญศรัทธา	นายช่างเทคนิค

บรรณานุกรม

เกรียงศักดิ์ อุดมสินโรจน์. (2557). ***วิศวกรรมประปา (Water Supply Engineering).*** พิมพ์ครั้งที่ 4. นนทบุรี.

สำนักส่งเสริมสุขภาพ สำนักสุขาภิบาลอาหารและน้ำ กรมอนามัย กระทรวงสาธารณสุข. (2556). ***การจัดการน้ำบริโภคในโรงเรียน.*** พิมพ์ครั้งที่ 4. กรุงเทพฯ : ศูนย์สื่อและสิ่งพิมพ์แก้วเจ้าจอม.

สำนักอนามัยสิ่งแวดล้อม กรมอนามัย กระทรวงสาธารณสุข. (2552). ***คู่มือ เรื่อง มาตรฐานอนามัยสิ่งแวดล้อม (ด้านอากาศ น้ำ ดิน เสียง ความสั่นสะเทือน ความร้อน และความเข้มแสงสว่าง).*** พิมพ์ครั้งที่ 1. กรุงเทพฯ : สำนักงานกิจการโรงพิมพ์องค์การสงเคราะห์ทหารผ่านศึก.

กองวิเคราะห์น้ำบาดาล กรมทรัพยากรน้ำบาดาล. ***มาตรฐานน้ำบาดาล.*** [ออนไลน์]. สืบค้น : 21 สิงหาคม 2561

จาก : http://lab.dgr.go.th/images/std.pdf

Agency for Toxic Substances and Disease Registry. (2017). ***The ATSDR 2017 Substance Priority List.*** [ออนไลน์]. สืบค้น : 22 สิงหาคม 2561 จาก : https://www.atsdr.cdc.gov/SPL/

สำนักสุขาภิบาลอาหารและน้ำ กรมอนามัย กระทรวงสาธารณสุข. (2550). ***เกณฑ์เสนอแนะคุณภาพน้ำบริโภคของ***

องค์การอนามัยโลก. [ออนไลน์]. สืบค้น : 22 สิงหาคม 2561 จาก : http://foodsan.anamai.moph.go.th/

/main.php?filename=water

ภาคผนวก

คำขอรับบริการ
โครงการสำรวจและพัฒนาแหล่งน้ำบาดาลเพื่อสนับสนุนระบบน้ำดื่มสะอาดให้กับโรงเรียนทั่วประเทศ
สำนักทรัพยากรน้ำบาดาล เขต........ กรมทรัพยากรน้ำบาดาล

1. สถานที่ขอรับบริการโรงเรียน...ตั้งอยู่ที่บ้าน..................................หมู่ที่.................
ตำบล....................................อำเภอ...................................จังหวัด..............................เขตการศึกษา..............

2. จำนวนประชากรผู้ใช้น้ำ.................คน ....ครัวเรือน ครู/นักเรียน...............คน พระ/เณร...........รูป

3. ในบริเวณใกล้เคียงสถานที่ขอรับบริการ ☐ ไม่เคยมีการเจาะน้ำบาดาล ☐ เคยเจาะ ณ ที่ใด ....
....อยู่ห่างจากสถานที่ขอรับบริการเป็นระยะทาง..................เมตร
สภาพบ่อน้ำบาดาลปัจจุบัน ☐ ใช้การได้ ☐ ใช้การไม่ได้ เนื่องจาก...
☐ ใช้เป็นแหล่งน้ำดิบของระบบประปา
ชนิดเครื่องสูบน้ำที่ใช้ ☐ สูบมือโยก ☐ สูบไฟฟ้า ☐ อื่น ๆ...
คุณภาพน้ำบาดาล ☐ จืด ☐ กร่อย/เค็ม ☐ อื่นๆ...

4. ปัจจุบันสถานที่ขอรับบริการใช้น้ำจากแหล่งใดสำหรับการอุปโภคบริโภค
☐ บ่อน้ำตื้น ☐ บ่อตอก ☐ บ่อน้ำบาดาล ☐ สระ ☐ แม่น้ำหรือลำคลอง ☐ ระบบประปา

5. สถานที่ขอรับบริการมีไฟฟ้า ขนาด..........................โวลต์ ติดตั้งมิเตอร์ไฟฟ้า ขนาด....................แอมป์

6. การเตรียมความพร้อมของผู้ขอรับบริการ
   6.1 ☐ มีความเข้าใจหลักการ วัตถุประสงค์ของโครงการฯเป็นอย่างดี
   6.2 ☐ พร้อมที่จะสนับสนุนโครงการฯทุกด้านเพื่อให้บรรลุวัตถุประสงค์
   6.3 ☐ สามารถบริหารจัดการหลังส่งมอบโครงการฯ ให้ใช้ได้อย่างคุ้มค่าและยั่งยืน
   6.4 ☐ องค์กรปกครองส่วนท้องถิ่นและราษฎรในพื้นที่เห็นชอบและยินดีให้การสนับสนุนโครงการ

7. เมื่อกรมทรัพยากรน้ำบาดาล ดำเนินโครงการเสร็จเรียบร้อยแล้ว ผู้ขอรับบริการจะมอบให้ใครเป็นผู้ดูแล
   7.1 ☐ โรงเรียนเป็นผู้ดูแลเอง
   7.2 ☐ โรงเรียนดูแลร่วมกับชุมชนในรูปแบบธุรกิจชุมชน
   7.3 ☐ อื่นๆ ....

8. เหตุผลที่ขอรับการสนับสนุนโครงการ
   8.1 ☐ ไม่มีระบบประปาเข้าถึง
   8.2 ☐ มีระบบประปาเข้าถึงแต่ไม่เพียงพอในบางฤดูกาล
   8.3 ☐ เป็นพื้นที่แล้งซ้ำซาก
   8.4 ☐ ขาดแคลนน้ำอุปโภคบริโภคใช้ช่วงฤดูแล้ง
   8.5 ☐ ขาดแคลนน้ำเฉพาะน้ำดื่มสะอาดในการบริโภค
   8.6 ☐ อื่นๆ...
   ....
   ....
   ....

ลงชื่อ...ผู้ขอ
(...)
ตำแหน่ง*...
วันที่................./........................./...................
หมายเลขโทรศัพท์...

<table>
<tr>
<td>

<u>ความเห็นคณะกรรมการสถานศึกษา</u>
....
....
ลงชื่อ..
(...)
ตำแหน่ง..

</td>
<td>

<u>ความเห็น อปท.</u>
....
....
ลงชื่อ..
(...)
ตำแหน่ง..

</td>
</tr>
</table>

หมายเหตุ *หมายถึง ผู้อำนวยการโรงเรียนหรือเทียบเท่า

แผนที่แสดงเส้นทางไปยังโรงเรียน

⬆

ทิศเหนือ

ไปถึงบริเวณที่ขอเจาะได้โดยเส้นทางใด (ให้อธิบายว่าใช้เส้นทางสายใด แยกตรงหลัก กม. ที่เท่าใด เป็นระยะทางเท่าใด

....

สภาพเส้นทาง (สภาพทางเป็นอย่างไรบ้าง รถบรรทุกขนาดใหญ่สามารถเข้าออกได้ทุกฤดูหรือไม่ ฯลฯ

....

*** กรุณาเขียนแผนที่ให้ถูกต้อง ***

สัญลักษณ์ที่ใช้

●	จุดที่ขอเจาะบ่อน้ำบาดาล	⬭	อ่างเก็บน้ำ
☒	บ่อบาดาลของเดิมที่ทางราชการเจาะให้ เช่น กทธ. รพช. โยธา ฯลฯ	□	สระน้ำ
○	บ่อตอก		แม่น้ำ ลำคลอง ลำห้วย
⬠	หอถังประปา		

ลงชื่อ..ผู้เขียนแผนที่

(..)

วันที่................./............................./.......................

แบบสำรวจ
โครงการสำรวจและพัฒนาแหล่งน้ำบาดาลเพื่อสนับสนุนระบบน้ำดื่มสะอาดให้กับโรงเรียนทั่วประเทศ
สำนักทรัพยากรน้ำบาดาล เขต ....

ข้อมูลพื้นฐาน

1. โรงเรียน...พิกัดโรงเรียน โซน.........UTM_E.....................UTM_N.........................
สังกัด อบต./อบจ./สพท.เขต ....ตั้งอยู่ที่หมู่บ้าน.......................................หมู่ที่...................
ตำบล...อำเภอ...จังหวัด...
เส้นทาง(เส้นทางสายใด แยกตรงหลัก กม.ที่เท่าไหร่ เป็นระยะทางเท่าใด)..
....
มีพื้นที่.............................ไร่ มีนักเรียน.....................................คน ครู/อาจารย์ ....คน
มีบ้านพักครู...........................หลัง มีบ้านพักนักการภารโรง.................................หลัง
อาจารย์ใหญ่ (ผู้อำนวยการ) ชื่อ...สกุล...
เบอร์โทรศัพท์โรงเรียน.....................................โทรสาร...............................โทรศัพท์มือถือ...........................

2. ข้อมูลแหล่งน้ำใช้ภายในโรงเรียน

2.1 โรงเรียนมีแหล่งน้ำใช้จำนวน................................... แห่ง
☐ แหล่งน้ำบาดาล.. บ่อ
☐ แหล่งน้ำผิวดิน.. แห่ง
☐ แหล่งน้ำจากระบบประปา................................. ระบบ

2.2 ข้อมูลแหล่งน้ำบาดาล

2.2.1 บ่อที่..........เจาะโดย...............................หมายเลขบ่อ............................ขนาดบ่อ..............นิ้ว
ให้ปริมาณน้ำ............ลบ.ม./ชม. ติดตั้งเครื่องสูบชนิด......................ใช้สำหรับ.......................
คุณภาพน้ำจากบ่อบาดาล ○ จืด ○ กร่อย/เค็ม ○ อื่น ๆ..............................

2.2.2 บ่อที่..........เจาะโดย...............................หมายเลขบ่อ............................ขนาดบ่อ..............นิ้ว
ให้ปริมาณน้ำ..............ลบ.ม./ชม. ติดตั้งเครื่องสูบชนิด.....................ใช้สำหรับ.......................
คุณภาพน้ำจากบ่อบาดาล ○ จืด ○ กร่อย/เค็ม ○ อื่น ๆ..............................

2.3 ข้อมูลแหล่งน้ำผิวดิน

2.3.1 สระเก็บน้ำขนาด (กว้างxยาวxลึก)................................ใช้สำหรับ ☐ อุปโภค บริโภค
....☐ เกษตรกรรม เลี้ยงสัตว์

2.3.2 แหล่งน้ำธรรมชาติอื่น ๆ...☐ ตลอดปี
....☐ ไม่ตลอดปี

2.4 ข้อมูลแหล่งน้ำจากระบบประปา

2.4.1 ☐ ประปาน้ำบาดาล ☐ ประปาน้ำผิวดิน ขนาดความจุ................ลบ.ม. สูง..................ม.
ก่อสร้างโดย..ปี พ.ศ. ....
สถานที่ตั้งหอถัง..
ใช้สำหรับ ☐ หมู่บ้าน ☐ โรงเรียน ☐ ใช้ร่วมกัน

2.4.2 อื่น ๆ ....

2.5 ปัจจุบัน บุคลากร นักเรียน ใช้น้ำสำหรับดื่ม
☐ ถังเก็บน้ำฝน ☐ นำมาเอง ☐ จัดซื้อ ☐ อื่น ๆ ....

2.6 มีแหล่งน้ำบาดาลเป็นบ่อน้ำบาดาลบริเวณใกล้เคียงกับโรงเรียน จำนวน................................บ่อ

2.6.1 บ่อที่............เจาะโดย............................หมายเลขบ่อ.........................ขนาดบ่อ....................นิ้ว
ให้ปริมาณน้ำ..............ลบ.ม./ชม. ติดตั้งเครื่องสูบชนิด...................ใช้สำหรับ........................
คุณภาพน้ำจากบ่อบาดาล ○ จืด ○ กร่อย/เค็ม ○ อื่น ๆ....................................
ห่างจากโรงเรียนประมาณ.................................เมตร

2.6.2 บ่อที่.............เจาะโดย............................หมายเลขบ่อ..........................ขนาดบ่อ.....................นิ้ว
ให้ปริมาณน้ำ...............ลบ.ม./ชม. ติดตั้งเครื่องสูบชนิด....................ใช้สำหรับ...........................
คุณภาพน้ำจากบ่อบาดาล ◯ จืด ◯ กร่อย/เค็ม ◯ อื่น ๆ.......................................
ห่างจากโรงเรียนประมาณ..................................เมตร

3. ความต้องการแหล่งน้ำใช้ของโรงเรียน (เฉพาะกรณีแหล่งน้ำบาดาล)

☐ ต้องการเจาะบ่อบาดาล จำนวน....................บ่อ เพื่อให้ได้ปริมาณน้ำ.....................ลบ.ม./ชม.

☐ ต้องการก่อสร้างระบบประปาบาดาลขนาด...........................ลบ.ม. สูง.........................ม.
ขนาดท่อเมนจ่ายน้ำ Ø 2 นิ้ว ยาว..................................เมตร

☐ ต้องการก่อสร้างอาคารพร้อมระบบปรับปรุงคุณภาพน้ำบาดาลให้ได้มาตรฐานน้ำดื่มจำนวน 1 แห่ง

4. ไฟฟ้าที่ใช้ภายในโรงเรียนเป็นระบบไฟฟ้า ขนาด.................โวลต์ มิเตอร์ไฟฟ้า...........................แอมป์
หากระยะเกินกว่า 50 เมตร โรงเรียนพร้อมมีค่าใช้จ่าย

5. ความพร้อมของโรงเรียนในการบริหารจัดการโครงการฯ

5.1 มีพื้นที่เพียงพอในการเจาะบ่อบาดาล ก่อสร้างระบบประปา และอาคารปรับปรุงคุณภาพน้ำ

☐ พร้อม ☐ ไม่พร้อม

5.2 หากระบบท่อน้ำ ส่ง-จ่ายที่หน่วยงานจัดให้ไม่เพียงพอโรงเรียนพร้อมดำเนินการเอง

☐ พร้อม ☐ ไม่พร้อม

5.3 มีค่าใช้จ่ายในการดูแลระบบในอนาคต เช่น ค่าไฟฟ้า เปลี่ยนอุปกรณ์ตามอายุการใช้งาน

☐ พร้อม ☐ ไม่พร้อม

5.4 มีบุคลากรที่มีความรู้สามารถดูแลระบบได้

☐ มี ☐ ไม่มี

5.5 สามารถทำเป็นรูปแบบธุรกิจชุมชนและบริหารร่วมกับ อปท.ในอนาคตได้

☐ สามารถทำได้ ☐ ไม่ได้

5.6 ให้บริการพื้นที่ใกล้เคียงได้ เช่น ผู้ปกครองนักเรียน ประชาชน พื้นที่ประสบภัย

☐ ได้ ☐ ไม่ได้

6. ทั้งนี้หากกรมทรัพยากรน้ำบาดาล สำรวจแล้วพบว่าพื้นที่ไม่มีศักยภาพน้ำบาดาล ทั้งปริมาณและคุณภาพ และพื้นที่ และการบริหารที่ไม่เหมาะสม ยินยอมให้กรมฯ ปรับเปลี่ยนสถานที่ได้

☐ ทราบ ☐ ไม่ทราบ

แผนผังภายในโรงเรียนแสดงตำแหน่งจุดเจาะน้ำบาดาล ตำแหน่งก่อสร้างระบบประปา ก่อสร้างอาคารระบบปรับปรุงคุณภาพน้ำ และแนววางท่อเมน

<u>สัญลักษณ์ที่ใช้</u>

บ่อน้ำบาดาล

หอถังระบบประปาบาดาล

แนวการวางท่อเมน

ถนนภายในโรงเรียน

อาคารปรับปรุงคุณภาพน้ำ

ลงชื่อ..ผู้ให้ข้อมูล (..) ตำแหน่ง.. วันที่................/......................../................... หมายเลขโทรศัพท์..	ลงชื่อ......................................คณะกรรมการสถานศึกษา (..) ตำแหน่ง.. วันที่................/......................../................... หมายเลขโทรศัพท์..
ลงชื่อ..อปท. (..) ตำแหน่ง.. วันที่................/......................../................... หมายเลขโทรศัพท์..	ลงชื่อ..ผู้สำรวจ (..) ตำแหน่ง.. วันที่................/......................../................... หมายเลขโทรศัพท์..

สทบ...-รร.3 -1-200

แบบฟอร์มหลักเกณฑ์การคัดเลือกโรงเรียนเข้าร่วมโครงการพัฒนาแหล่งน้ำบาดาลเพื่อสนับสนุนระบบน้ำดื่มสะอาดให้กับโรงเรียนทั่วประเทศ รูปแบบที่ 1

พื้นที่รับผิดชอบ สำนักทรัพยากรน้ำบาดาล เขต....... ....

พื้นที่โครงการ ชื่อโรงเรียน..หมู่ที่...

ตำบล...อำเภอ...จังหวัด..

ผู้แทนโรงเรียน นาย/นาง/นางสาว...นามสกุล...เบอร์โทร...

ข้อกำหนด

1. มีนักเรียนและบุคลากรไม่น้อยกว่า 300 คน และชุมชนได้ใช้ประโยชน์ไม่น้อยกว่า 200 คน

☐ ผ่าน ☐ ไม่ผ่าน

2. ยินยอมและมีความพร้อมในการบริหารจัดการตามแนวทางที่กรมทรัพยากรน้ำบาดาลกำหนด

☐ ผ่าน ☐ ไม่ผ่าน

* หากไม่ผ่านข้อกำหนดข้อใดข้อหนึ่งจะถือว่าไม่ผ่านและไม่พิจารณาหลักเกณฑ์ส่วนที่เหลือ

ส่วนที่	หลักเกณฑ์		คะแนนเต็ม	คะแนนที่ได้	หมายเหตุ
1	ด้านการเข้าถึงบริการน้ำประปา		30		คะแนนรวมไม่น้อยกว่า
	☐ ไม่มีระบบประปาเข้าถึง (30 คะแนน)				65 คะแนน
	☐ มีระบบประปาเข้าถึงแต่ไม่เพียงพอในบางฤดูกาล (20 คะแนน)	30 คะแนน			
	☐ มีระบบประปาเข้าถึงและเพียงพอ (0 คะแนน)				
2	สภาพการขาดแคลนน้ำสำหรับอุปโภคบริโภค		30		
	☐ เป็นพื้นที่แล้งซ้ำซาก (30 คะแนน)				
	☐ ขาดแคลนน้ำอุปโภคบริโภคใช้ช่วงฤดูแล้ง (20 คะแนน)	30 คะแนน			
	☐ ขาดแคลนน้ำเฉพาะน้ำดื่มสะอาดในการบริโภค (10 คะแนน)				
3	จำนวนโรงเรียนที่เข้าร่วมโครงการพัฒนาแหล่งน้ำบาดาลเพื่อสนับสนุนระบบน้ำดื่มสะอาดให้กับโรงเรียนทั่วประเทศภายในตำบลเดียวกัน		30		
	☐ ไม่มี (30 คะแนน)				
	☐ มี 1 โรงเรียน (20 คะแนน)	30 คะแนน			
	☐ มี 2 โรงเรียน (10 คะแนน)				
	☐ มี 3 โรงเรียนขึ้นไป (0 คะแนน)				
4	ด้านศักยภาพน้ำบาดาล		20		
	- ปริมาณน้ำ ที่มีศักยภาพเพียงพอในการพัฒนาขึ้นมาใช้เพื่อการอุปโภคบริโภค				
	☐ ปริมาณน้ำมากกว่า 3 ลูกบาศก์เมตร (20 คะแนน)				
	☐ ปริมาณน้ำน้อยกว่า 3 ลูกบาศก์เมตร (10 คะแนน)	20 คะแนน			
5	ระบบปรับปรุงคุณภาพน้ำ		20		
	☐ ไม่มีระบบปรับปรุงคุณภาพน้ำให้ได้มาตรฐานน้ำดื่ม (20 คะแนน)				
	☐ มีระบบปรับปรุงคุณภาพน้ำให้ได้มาตรฐานน้ำดื่มแบบ softener (10 คะแนน)	20 คะแนน			
	☐ มีระบบปรับปรุงคุณภาพน้ำให้ได้มาตรฐานน้ำดื่มแบบ Reverse Osmosis (0 คะแนน)				
	คะแนนรวม		130		

☐ เข้าหลักเกณฑ์ (คะแนนไม่น้อยกว่า 75คะแนน) ☐ ไม่เข้าหลักเกณฑ์ (คะแนนน้อยกว่า 75คะแนน)

ผู้สำรวจ .... (หัวหน้าชุด)
(...)
ตำแหน่ง ....
วันที่ ....

ผู้ตรวจสอบ .... (ผู้อำนวยการโครงการฯ)
(...)
ตำแหน่ง ....
วันที่ ....

ผู้รับรอง .... (ผู้อำนวยการสำนักทรัพยากรน้ำบาดาล เขต)
(...)
ตำแหน่ง ....
วันที่ ....

สทบ...-รร.3 -2-488

แบบฟอร์มหลักเกณฑ์การคัดเลือกโรงเรียนเข้าร่วมโครงการพัฒนาแหล่งน้ำบาดาลเพื่อสนับสนุนระบบน้ำดื่มสะอาดให้กับโรงเรียนทั่วประเทศ รูปแบบที่ 1

พื้นที่รับผิดชอบ สำนักทรัพยากรน้ำบาดาล เขต..

พื้นที่โครงการ ชื่อโรงเรียน...หมู่ที่...

ตำบล..อำเภอ..จังหวัด...

ผู้แทนโรงเรียน นาย/นาง/นางสาว..นามสกุล..เบอร์โทร..

ข้อกำหนด

1. มีนักเรียนและบุคลากรไม่น้อยกว่า 100 คน และชุมชนได้ใช้ประโยชน์ไม่น้อยกว่า 200 คน

   ☐ ผ่าน ☐ ไม่ผ่าน

2. ยินยอมและมีความพร้อมในการบริหารจัดการตามแนวทางที่กรมทรัพยากรน้ำบาดาลกำหนด

   ☐ ผ่าน ☐ ไม่ผ่าน

* หากไม่ผ่านข้อกำหนดข้อใดข้อหนึ่งจะถือว่าไม่ผ่านและไม่พิจารณาหลักเกณฑ์ส่วนที่เหลือ

ส่วนที่	หลักเกณฑ์		คะแนนเต็ม	คะแนนที่ได้	หมายเหตุ
1	ด้านการเข้าถึงบริการน้ำประปา		30		คะแนนรวมไม่น้อยกว่า
	☐ ไม่มีระบบประปาเข้าถึง (30 คะแนน)				65 คะแนน
	☐ มีระบบประปาเข้าถึงแต่ไม่เพียงพอในบางฤดูกาล (20 คะแนน)	30 คะแนน			
	☐ มีระบบประปาเข้าถึงและเพียงพอ (0 คะแนน)				
2	สภาพการขาดแคลนน้ำสำหรับอุปโภคบริโภค		30		
	☐ เป็นพื้นที่แล้งซ้ำซาก (30 คะแนน)				
	☐ ขาดแคลนน้ำอุปโภคบริโภคใช้ช่วงฤดูแล้ง (20 คะแนน)	30 คะแนน			
	☐ ขาดแคลนน้ำเฉพาะน้ำดื่มสะอาดในการบริโภค (10 คะแนน)				
3	จำนวนโรงเรียนที่เข้าร่วมโครงการพัฒนาแหล่งน้ำบาดาลเพื่อสนับสนุนระบบน้ำดื่มสะอาดให้กับโรงเรียนทั่วประเทศภายในตำบลเดียวกัน		30		
	☐ ไม่มี (30 คะแนน)				
	☐ มี 1 โรงเรียน (20 คะแนน)	30 คะแนน			
	☐ มี 2 โรงเรียน (10 คะแนน)				
	☐ มี 3 โรงเรียนขึ้นไป (0 คะแนน)				
4	ด้านศักยภาพน้ำบาดาล		20		
	- ปริมาณน้ำ ที่มีศักยภาพเพียงพอในการพัฒนาขึ้นมาใช้เพื่อการอุปโภคบริโภค				
	☐ ปริมาณน้ำมากกว่า 3 ลูกบาศก์เมตร (20 คะแนน)				
	☐ ปริมาณน้ำน้อยกว่า 3 ลูกบาศก์เมตร (10 คะแนน)	20 คะแนน			
5	ระบบปรับปรุงคุณภาพน้ำ		20		
	☐ ไม่มีระบบปรับปรุงคุณภาพน้ำให้ได้มาตรฐานน้ำดื่ม (20 คะแนน)				
	☐ มีระบบปรับปรุงคุณภาพน้ำให้ได้มาตรฐานน้ำดื่มแบบ softener (10 คะแนน)	20 คะแนน			
	☐ มีระบบปรับปรุงคุณภาพน้ำให้ได้มาตรฐานน้ำดื่มแบบ Reverse Osmosis (0 คะแนน)				
	คะแนนรวม		130		

☐ เข้าหลักเกณฑ์ (คะแนนไม่น้อยกว่า 75คะแนน) ☐ ไม่เข้าหลักเกณฑ์ (คะแนนน้อยกว่า 75คะแนน)

ผู้สำรวจ .... (หัวหน้าชุด)

(..)

ตำแหน่ง ....

วันที่ ....

ผู้ตรวจสอบ .... (ผู้อำนวยการโครงการฯ)

(..)

ตำแหน่ง ....

วันที่ ....

ผู้รับรอง .... (ผู้อำนวยการสำนักทรัพยากรน้ำบาดาล เขต)

(..)

ตำแหน่ง ....

วันที่ ....

แบบมาตรฐานการก่อสร้างระบบประปาบาดาลขนาด 12 ลบ.ม. และอาคารพร้อมติดตั้งระบบปรับปรุงคุณภาพน้ำบาดาล
โครงการพัฒนาแหล่งน้ำบาดาลเพื่อสนับสนุนน้ำดื่มสะอาดให้กับโรงเรียนทั่วประเทศ รูปแบบที่ 2
ประจำปีงบประมาณ พ.ศ. 2560

ดำเนินการโดย

สำนักพัฒนาน้ำบาดาล กรมทรัพยากรน้ำบาดาล

กระทรวงทรัพยากรธรรมชาติและสิ่งแวดล้อม

รายการประกอบแบบหอถังเหล็กเก็บน้ำ

ลำดับ	รายการ	จำนวน	วัสดุที่ใช้	ขนาด
1	แผ่นเหล็ก	1	mild steel	หนา 9.00 มม.
2	แผ่นเหล็ก	1	mild steel	หนา 6.00 มม.
3	แผ่นเหล็ก	1	mild steel	หนา 4.50 มม.
4	แผ่นเหล็ก	1	mild steel	หนา 4.50 มม.
5	แผ่นเหล็ก	1	mild steel	หนา 4.50 มม.
6	ท่อเหล็ก	1	มอก.277-2532 ประเภท 2	ขนาดระบุ 80
7	ประตูน้ำแบบบอลล์วาล์ว	1		13 มม.
8	สายทองแดง	1	copper	Ø 25 มม.
9	ทางคนเข้า - ออก	1	mild steel	หนา 6.00 มม.
10	หน้าแปลน	1	mild steel	หนา 9.00 มม.
11	หน้าแปลน	1	mild steel	หนา 9.00 มม.
12	เหล็กเส้นกลม	2	hot - rolled steel bars	Ø 16 มม.
13	หูช้างเหล็ก "1"	5	mild steel	หนา 4.50 มม.
14	หูช้างเหล็ก "2"	81	mild steel	หนา 6.00 มม.
15	บันไดเหล็ก	2	mild steel	FB 6 x 50 มม.
16	บันไดเหล็ก	2	mild steel	FB 6 x 50 มม.
17	เหล็กเส้นกลม	14	hot - rolled steel bars	Ø 16 มม.
18	เหล็กเส้นกลม	28	hot - rolled steel bars	Ø 16 มม.
19	ทางคนเข้า - ออก	1	mild steel	หนา 3.00 มม.
20	ฝาปิด	1	mild steel	หนา 3.00 มม.
21	บานพับเหล็ก	2	mild steel	หนา 3.00 มม.
22	บานพับเหล็ก	2	mild steel	หนา 3.00 มม.
23	ราวกันตก	1	steel round pipe	Ø 25 มม.
24	ข้อต่อเหล็ก	1	gavanized steel	ขนาดระบุ 80
25	ข้อต่อเหล็ก	1	gavanized steel	ขนาดระบุ 25
26	ข้อต่อเหล็ก	1	gavanized steel	ขนาดระบุ 50
27	ข้อต่อเหล็ก	1	gavanized steel	ขนาดระบุ 50
28	ข้อต่อเหล็ก	1	gavanized steel	ขนาดระบุ 20
29	ท่อเหล็ก	1	มอก.277-2532 ประเภท 2	ขนาดระบุ 20
30	ท่อพีวีซี	1	มอก.17-2532 ชั้นคุณภาพ 8.5	Ø 55 มม.
31	ท่อพีวีซี	1	มอก.17-2532 ชั้นคุณภาพ 13.5	Ø 25 มม.
32	ท่อเหล็ก	1	มอก.277-2532 ประเภท 2	ขนาดระบุ 50
33	ท่อเหล็ก	1	มอก.277-2532 ประเภท 2	ขนาดระบุ 50
34	ท่อเหล็ก	1	มอก.277-2532 ประเภท 2	ขนาดระบุ 50
35	ท่อเหล็กระบายอากาศ 180°	1	steel round pipe	Ø 25 มม.
36	ข้องอ 90°	1	gavanized steel	ขนาดระบุ 25
37	ข้องอ 90°	1	gavanized steel	ขนาดระบุ 50
38	เข็มล่อฟ้า	1	copper	Ø 20 มม.
39	เช็ควาล์วทองเหลือง	1		Ø 50 มม.
40	ประตูน้ำแบบบอลล์วาล์ว	1		Ø 50 มม.
41	แท่งทองแดง	1	copper	Ø 15 x 1800 มม.
42	ปะเก็นยาง	1	rubber	หนา 6.00 มม.
43	สลักเกลียว / แป้นเกลียว	20		Ø 16 มม.
44	สลักเกลียว / แป้นเกลียว	2		Ø 16 มม.
45	ประตูน้ำแบบบอลล์วาล์ว	1		Ø 80 มม.
46	ข้อต่อร่วม(ยูเนี่ยน)	1	gavanized steel	ขนาดระบุ 50
47	ข้อต่อร่วม(ยูเนี่ยน)	1	gavanized steel	ขนาดระบุ 80

กรมทรัพยากรน้ำบาดาล
กระทรวงทรัพยากรธรรมชาติและสิ่งแวดล้อม

โครงการ
พัฒนาแหล่งน้ำบาดาลเพื่อสนับสนุนน้ำดื่มสะอาดให้กับโรงเรียนทั่วประเทศ
รูปแบบที่ 2

งบประมาณปี 2560

หน่วยงาน
สำนักพัฒนาน้ำบาดาล

เขียนแบบ
นายเกียรติพงศ์ อินมา

ตรวจแบบ
นางสาวสุภาวดี พานทอง

เห็นชอบ
นายสุรินทร์ วรกิจธำรง
ภย.22758

อนุมัติ
นายพันธ์ศักดิ์ ธีรปัญญาภรณ์
ผอ.สำนักพัฒนาน้ำบาดาล

แสดงแบบ
รายการประกอบแบบหอถังเหล็ก 12 ลบ.ม.

มาตราส่วน -

รายการแก้ไข

ครั้งที่	รายการ	วันที่

แบบมาตรฐานการก่อสร้างระบบประปาบาดาลขนาด 12 ลบ.ม. และอาคารพร้อมติดตั้งระบบปรับปรุงคุณภาพน้ำบาดาล

แบบเลขที่	ชื่อแบบ	แผ่นที่	รวม
1	- แบบหอถังเหล็กเก็บน้ำขนาด 12 ลบ.ม.	1 - 6	6
2	- ชุดประกอบปากบ่อน้ำบาดาล (WELL HEAD SET) ท่อส่งน้ำ, ตู้ควบคุมวงจรไฟฟ้า และระบบขยายเขตไฟฟ้า	1 - 5	5
3	- แบบชุดถังกรองสนิมเหล็ก	1 - 5	5
4	- การเดินท่อเมนจ่ายน้ำ	1	1
5	- แบบอาคารระบบปรับปรุงคุณภาพน้ำ รูปแบบที่ 2	1 - 11	11
6	- ป้ายโครงการ	1	1
	รวมทั้งหมด		29 แผ่น

กรมทรัพยากรน้ำบาดาล
กระทรวงทรัพยากรธรรมชาติและสิ่งแวดล้อม

โครงการ
พัฒนาแหล่งน้ำบาดาลเพื่อสนับสนุนน้ำดื่มสะอาดให้กับโรงเรียนทั่วประเทศ รูปแบบที่ 2

งบประมาณปี 2560

หน่วยงาน
สำนักพัฒนาน้ำบาดาล

เขียนแบบ
นายเกียรติพงศ์ อินมา

ตรวจแบบ
นางสาวสุภาวดี พานทอง

เห็นชอบ
นายสุรินทร์ วรกิจธำรง
ภย.22758

อนุมัติ
นายพันธ์ศักดิ์ ธีรปัญญาภรณ์
ผอ.สำนักพัฒนาน้ำบาดาล

แสดงแบบ
สารบัญหมายเลขแบบ
รูปแบบที่ 2

มาตราส่วน -

รายการแก้ไข

ครั้งที่	รายการ	วันที่

แบบหมายเลขทั้งหมด 6 รายการ

จำนวนแผ่นทั้งหมด 29 แผ่น

แผนผังแสดงระบบประปาบาดาลขนาด 12 ลบ.ม. และอาคารพร้อมติดตั้งระบบปรับปรุงคุณภาพน้ำบาดาล รูปแบบที่ 2

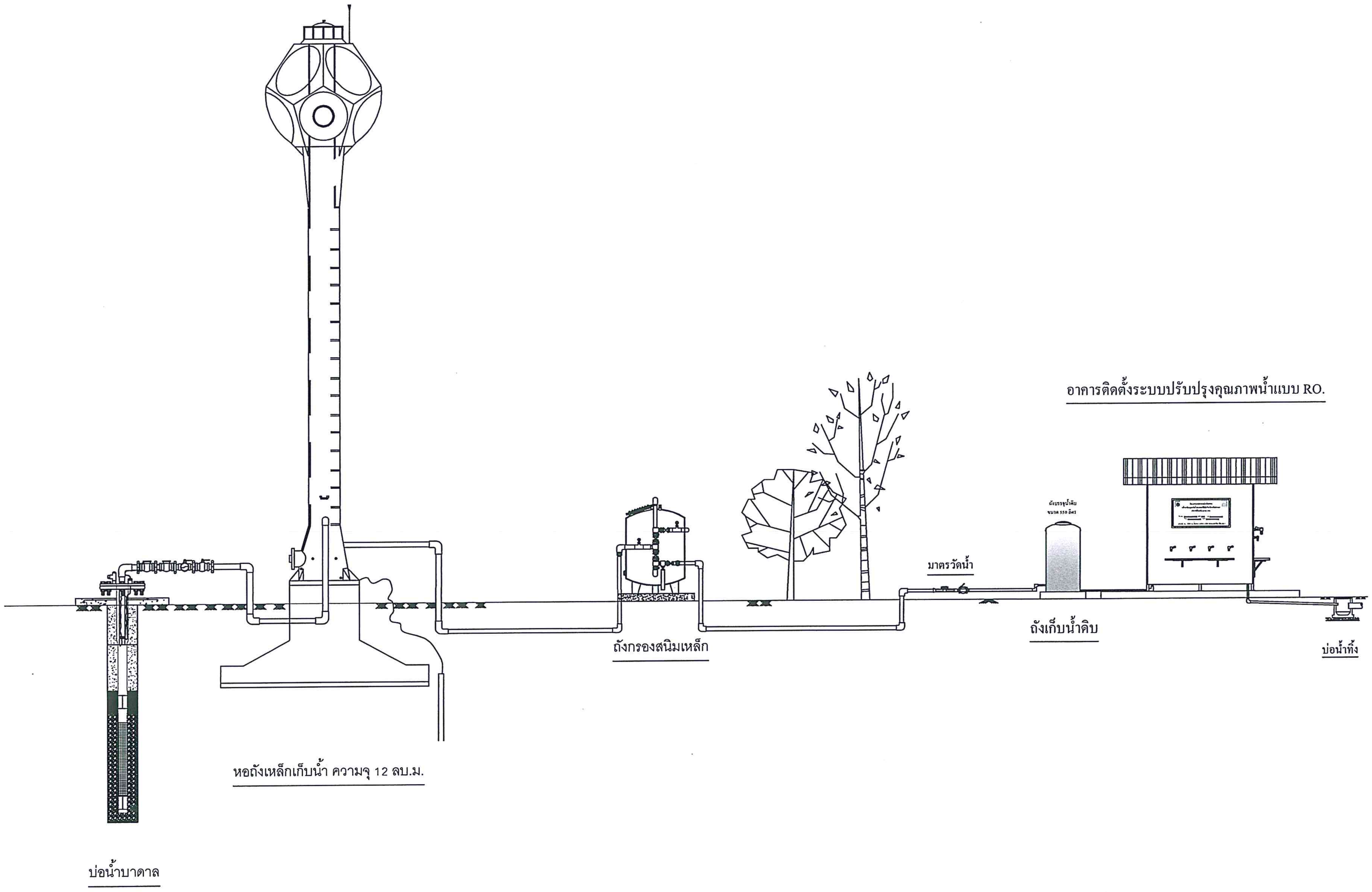

กรมทรัพยากรน้ำบาดาล
กระทรวงทรัพยากรธรรมชาติและสิ่งแวดล้อม

โครงการ
พัฒนาแหล่งน้ำบาดาลเพื่อสนับสนุนน้ำดื่มสะอาดให้กับโรงเรียนทั่วประเทศ รูปแบบที่ 2

งบประมาณปี 2560

หน่วยงาน
สำนักพัฒนาน้ำบาดาล

เขียนแบบ
นายเกียรติพงศ์ อินมา

ตรวจแบบ
นางสาวสุภาวดี พานทอง

เห็นชอบ
นายสุรินทร์ วรกิจธำรง
ภย.22758

อนุมัติ
นายพันธ์ศักดิ์ ธีรปัญญาภรณ์
ผอ.สำนักพัฒนาน้ำบาดาล

แสดงแบบ
รายการประกอบแบบหอถังเหล็ก 12 ลบ.ม.

มาตราส่วน -

รายการแก้ไข

ครั้งที่	รายการ	วันที่

แบบหมายเลข 1 แผ่นที่ 1

จำนวนแผ่นทั้งหมด 6

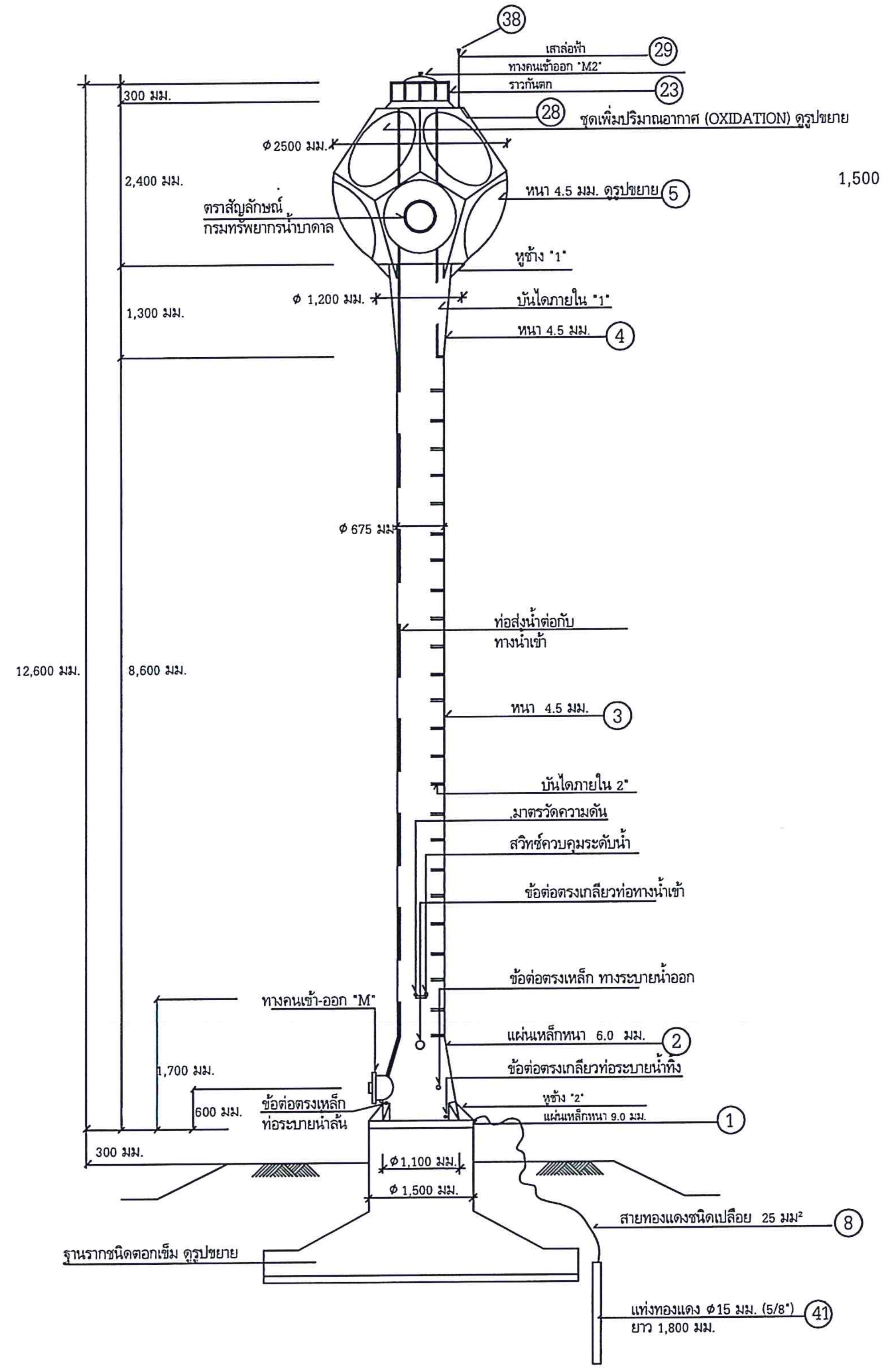

หอถังเหล็กเก็บน้ำ ขนาด 12 ลบ.ม.

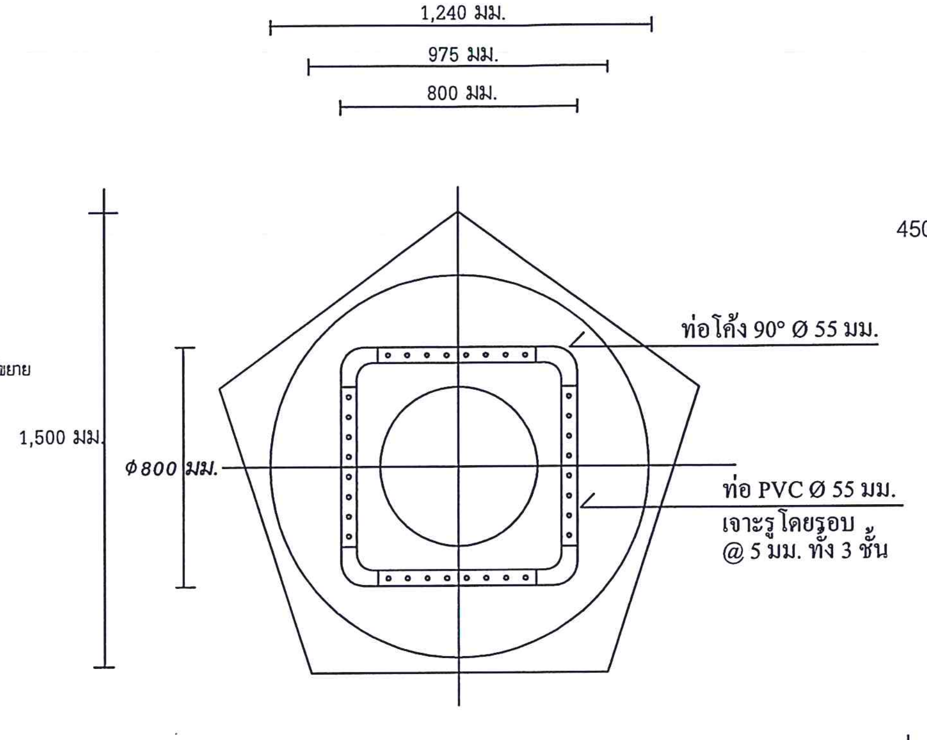

แปลนชุดเพิ่มปริมาณอากาศ

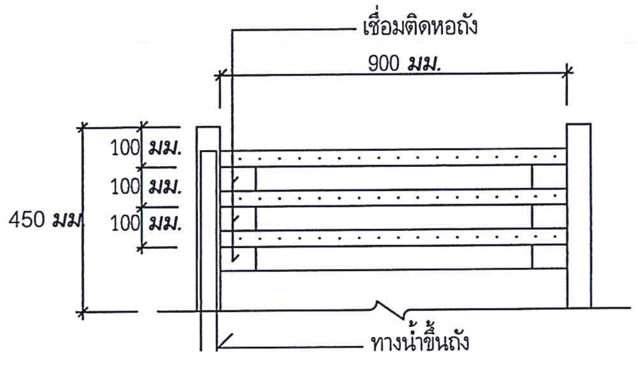

รูปด้านข้าง

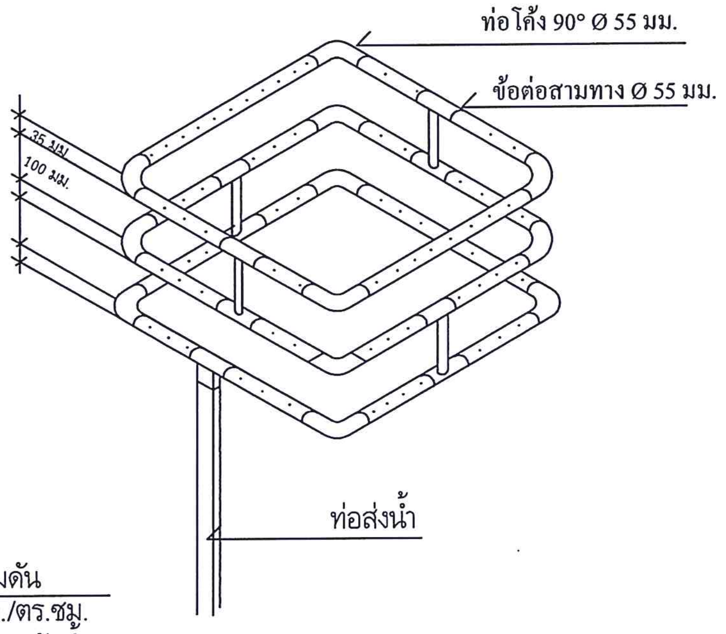

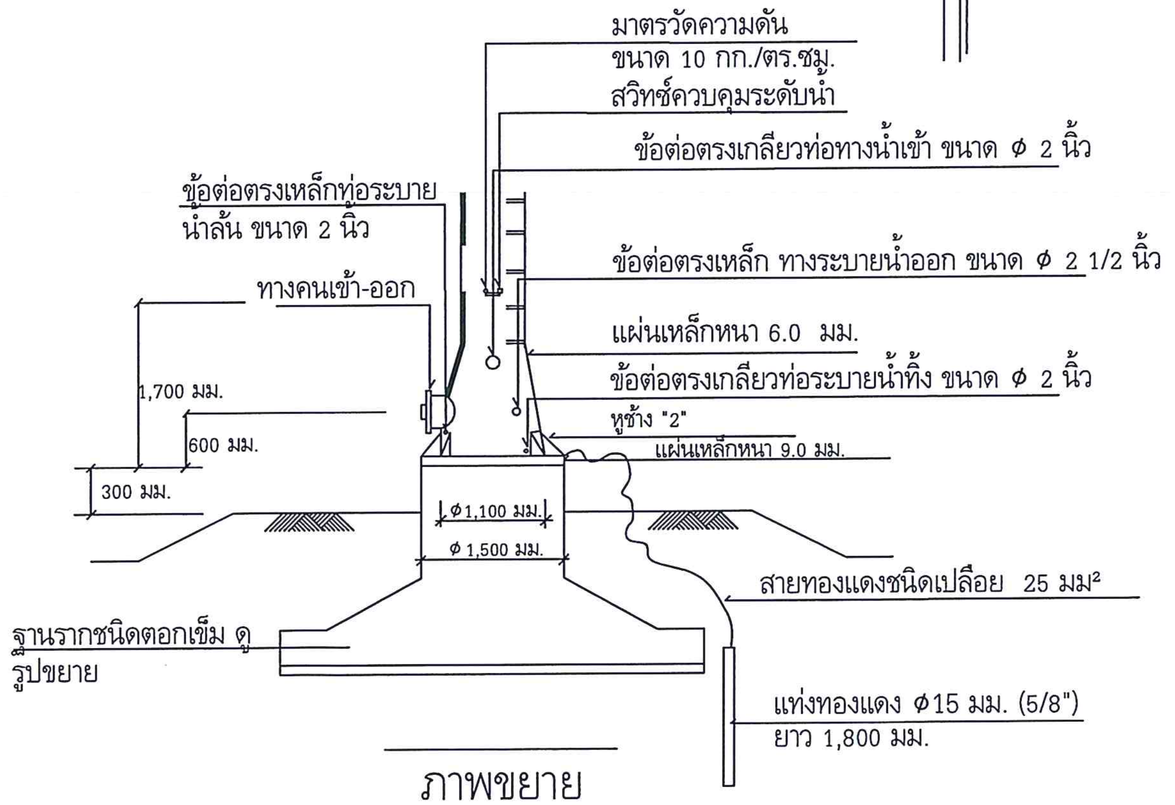

ภาพขยาย

กรมทรัพยากรน้ำบาดาล
กระทรวงทรัพยากรธรรมชาติและสิ่งแวดล้อม

โครงการ	พัฒนาแหล่งน้ำบาดาลเพื่อสนับสนุนน้ำดื่มสะอาดให้กับโรงเรียนทั่วประเทศ รูปแบบที่ 2
งบประมาณปี	2560
หน่วยงาน	สำนักพัฒนาน้ำบาดาล
เขียนแบบ	นายเกียรติพงศ์ อินมา
ตรวจแบบ	นางสาวสุภาวดี พานทอง
เห็นชอบ	นายสุรินทร์ ภกิจรำรง ภย.22758
อนุมัติ	นายพันธ์ศักดิ์ ธีรปัญญาภรณ์ ผอ.สำนักพัฒนาน้ำบาดาล
แสดงแบบ	รูปหอถังเหล็กเก็บน้ำขนาด 12 ลบ.ม.
มาตราส่วน	-
รายการแก้ไข	

ครั้งที่	รายการ	วันที่

แบบหมายเลข 1 แผ่นที่ 2

จำนวนแผ่นทั้งหมด 6

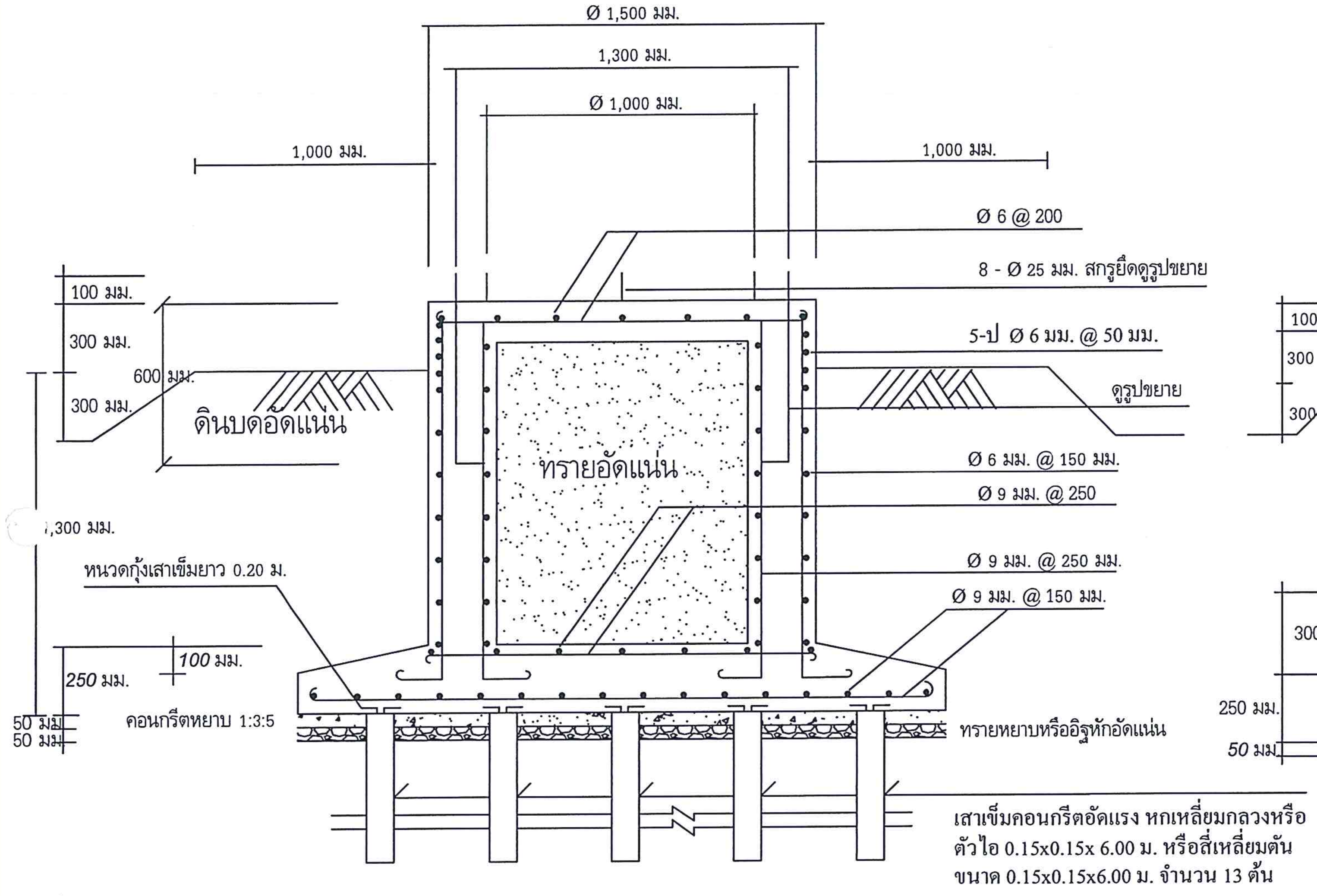

รูปตัดฐานราก

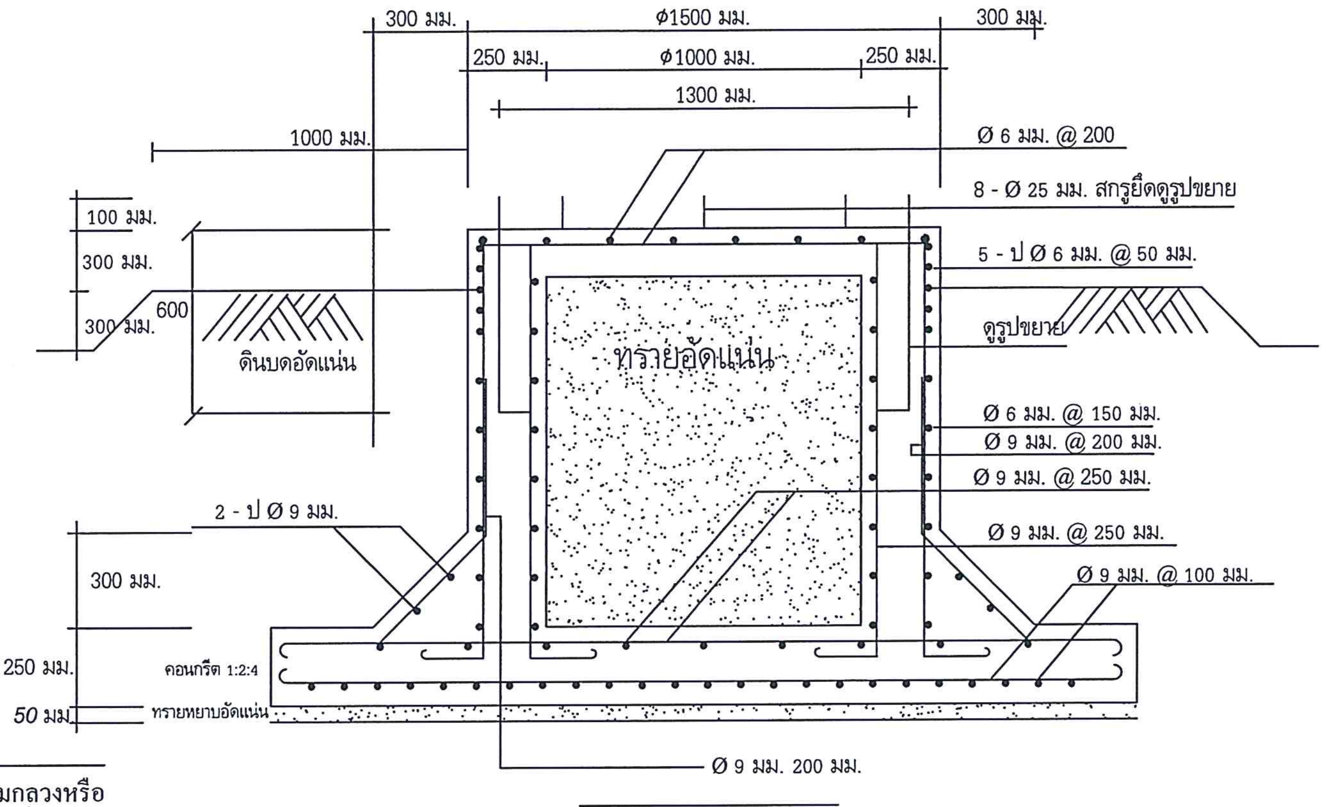

รูปตัดฐานราก

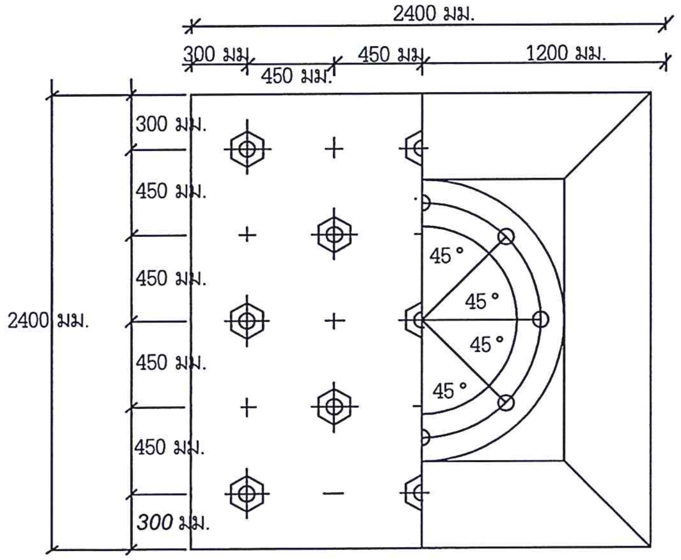

แปลนฐานรากชนิดตอกเสาเข็ม

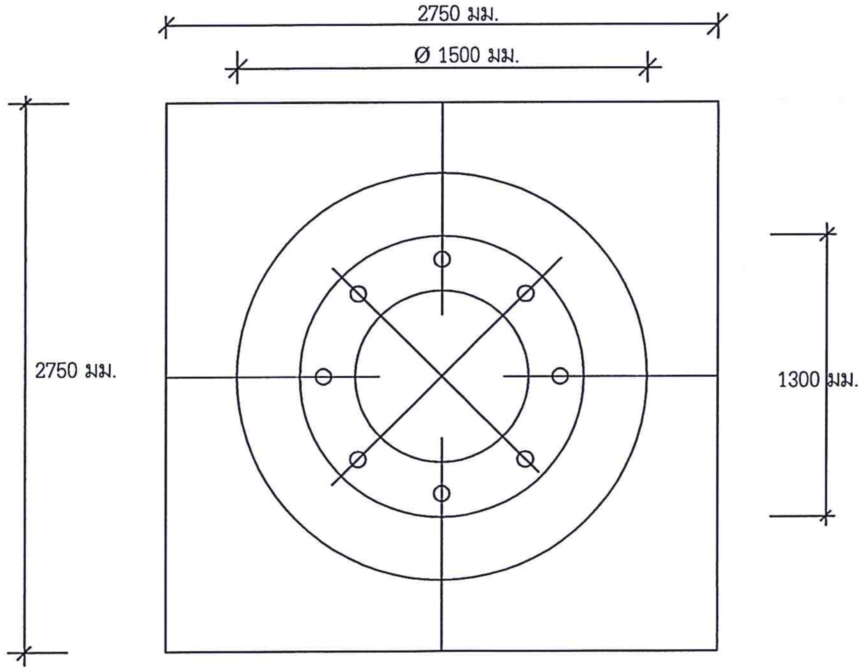

แปลนฐานรากชนิดไม่ตอกเข็ม

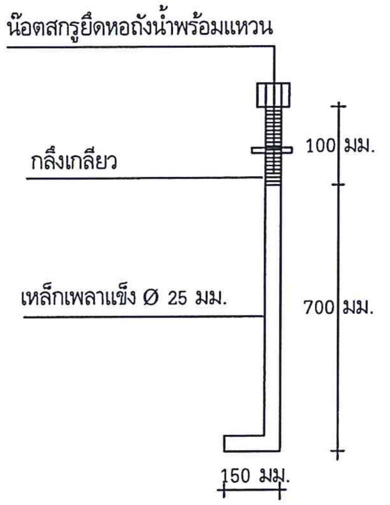

ขยายสกรู

กรมทรัพยากรน้ำบาดาล
กระทรวงทรัพยากรธรรมชาติและสิ่งแวดล้อม

โครงการ
พัฒนาแหล่งน้ำบาดาลเพื่อสนับสนุน
น้ำดื่มสะอาดให้กับโรงเรียนทั่วประเทศ
รูปแบบที่ 2

งบประมาณปี 2560

หน่วยงาน
สำนักพัฒนาน้ำบาดาล

เขียนแบบ
นายเกียรติพงศ์ อินมา

ตรวจแบบ
นางสาวสุภาวดี พานทอง

เห็นชอบ
นายสุรินทร์ วรกิจธำรง
ภย.22758

อนุมัติ
นายพันธ์ศักดิ์ ธีรปัญญาภรณ์
ผอ.สำนักพัฒนาน้ำบาดาล

แสดงแบบ
ฐานรากหอถัง

มาตราส่วน -

รายการแก้ไข

ครั้งที่	รายการ	วันที่

แบบหมายเลข 1 แผ่นที่ 3

จำนวนแผ่นทั้งหมด 6

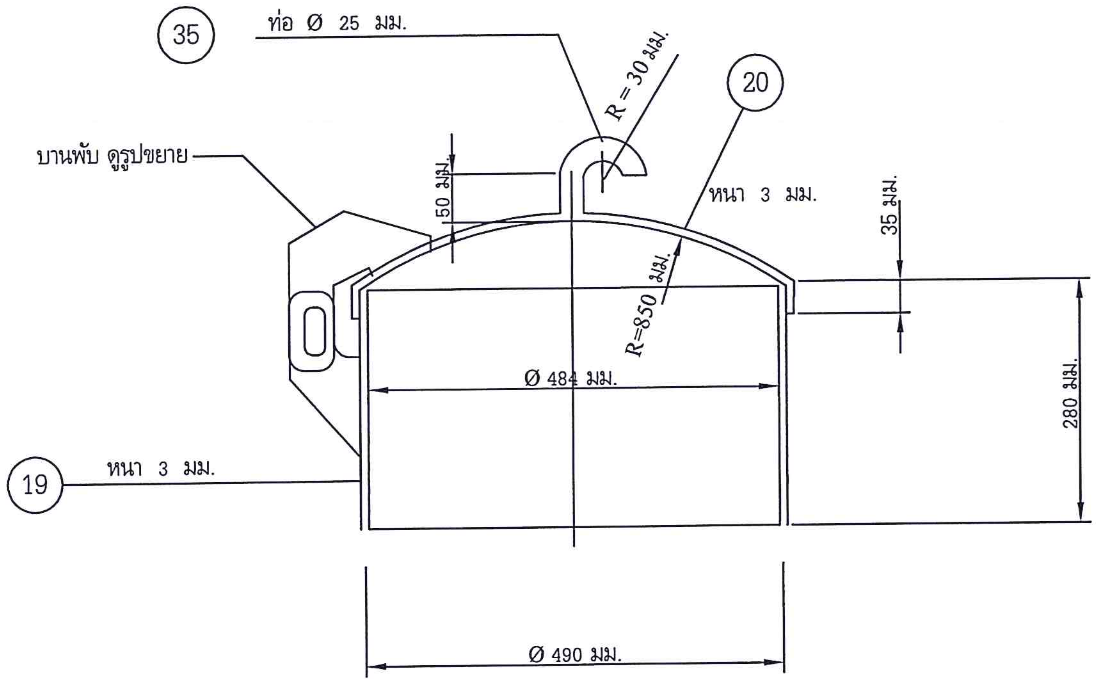

รูปขยายทางคนเข้า - ออก "M2"

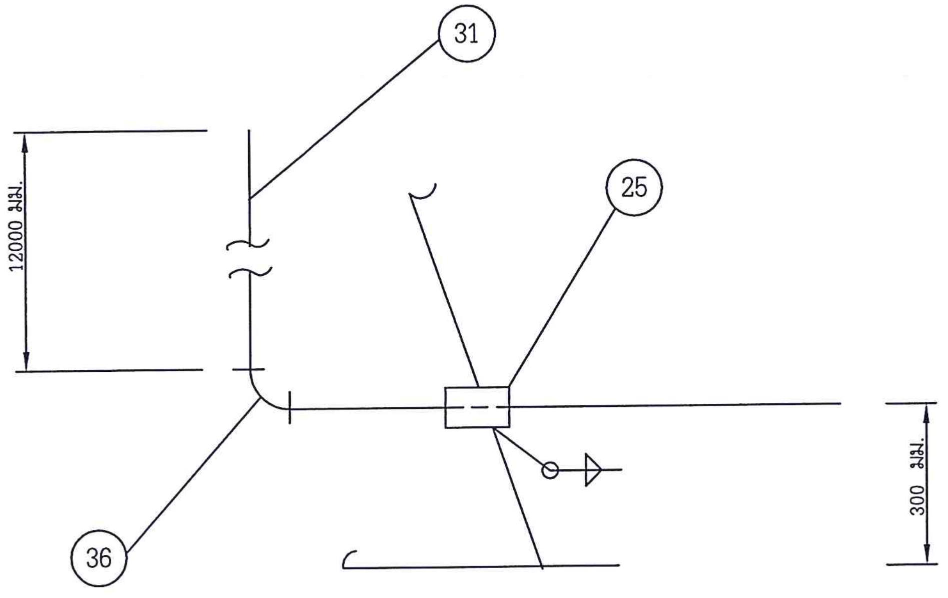

รูปขยายทางน้ำล้น

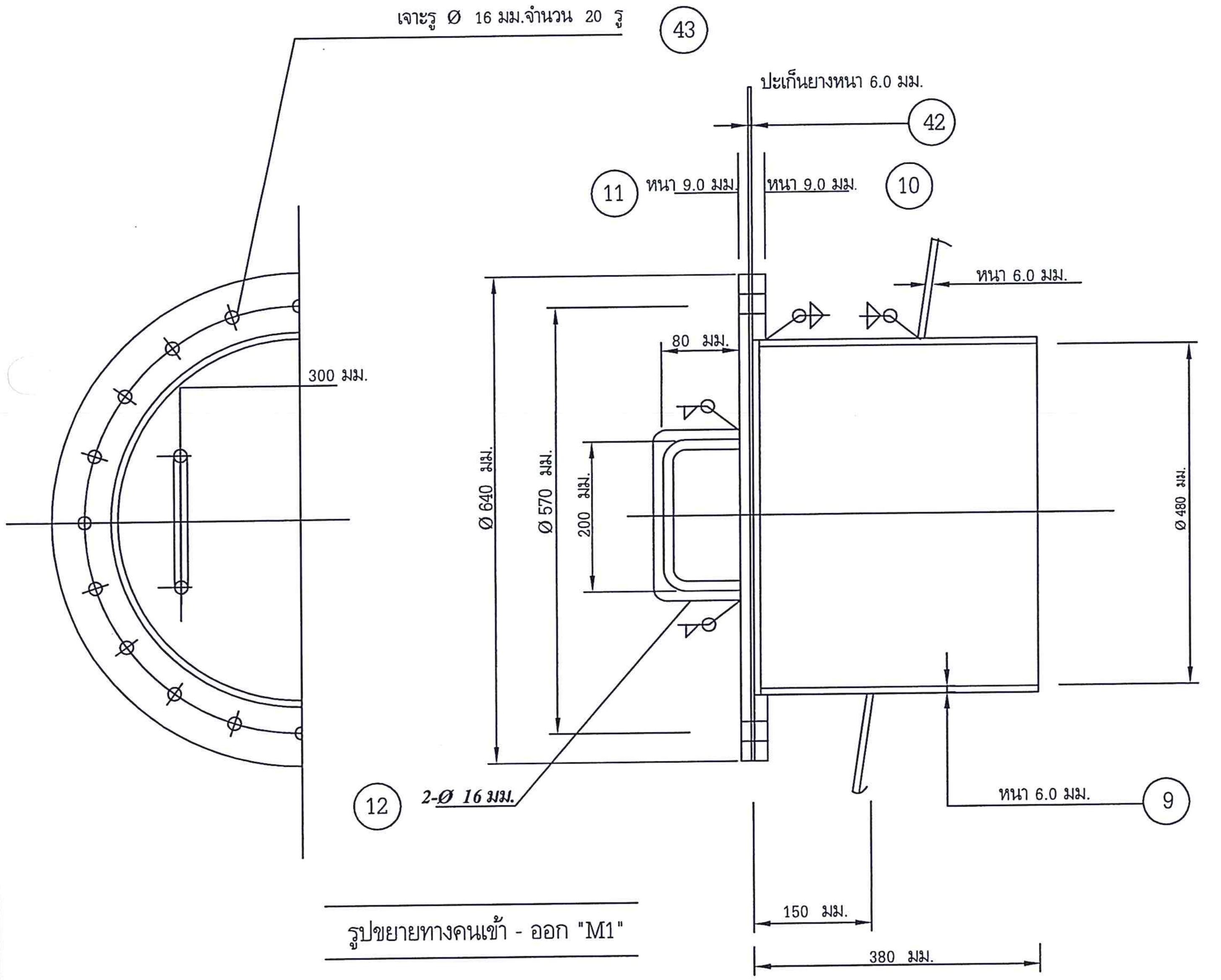

รูปขยายทางคนเข้า - ออก "M1"

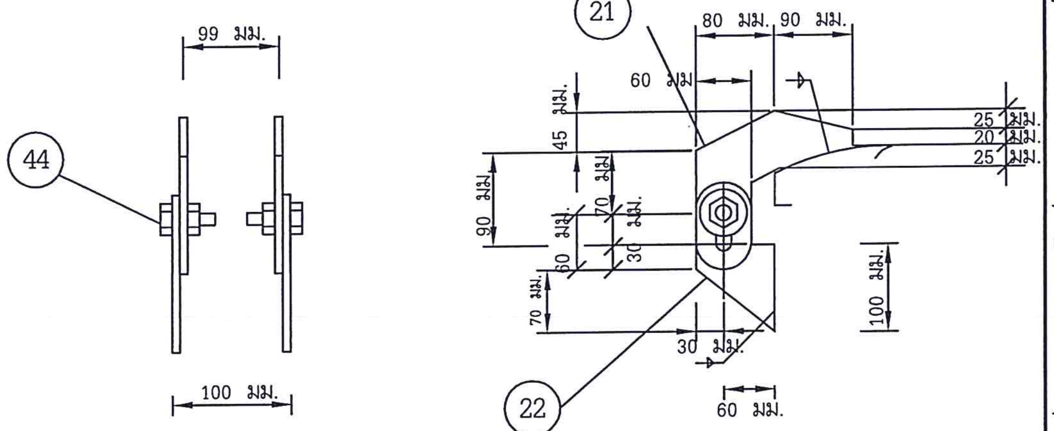

รูปขยายบานพับ

กรมทรัพยากรน้ำบาดาล
กระทรวงทรัพยากรธรรมชาติและสิ่งแวดล้อม

โครงการ
พัฒนาแหล่งน้ำบาดาลเพื่อสนับสนุนน้ำดื่มสะอาดให้กับโรงเรียนทั่วประเทศ
รูปแบบที่ 2

งบประมาณปี 2560

หน่วยงาน
สำนักพัฒนาน้ำบาดาล

เขียนแบบ
นายเกียรติพงศ์ อินมา

ตรวจแบบ
นางสาวสุภาวดี พานทอง

เห็นชอบ
นายสุรินทร์ วรกิจธำรง
ภย.22758

อนุมัติ
นายพันธ์ศักดิ์ ธีรปัญญาภรณ์
ผอ.สำนักพัฒนาน้ำบาดาล

แสดงแบบ
รูปขยายส่วนต่างๆ ของหอถัง 1

มาตราส่วน -

รายการแก้ไข

ครั้งที่	รายการ	วันที่

แบบหมายเลข 1 แผ่นที่ 4

จำนวนแผ่นทั้งหมด 6

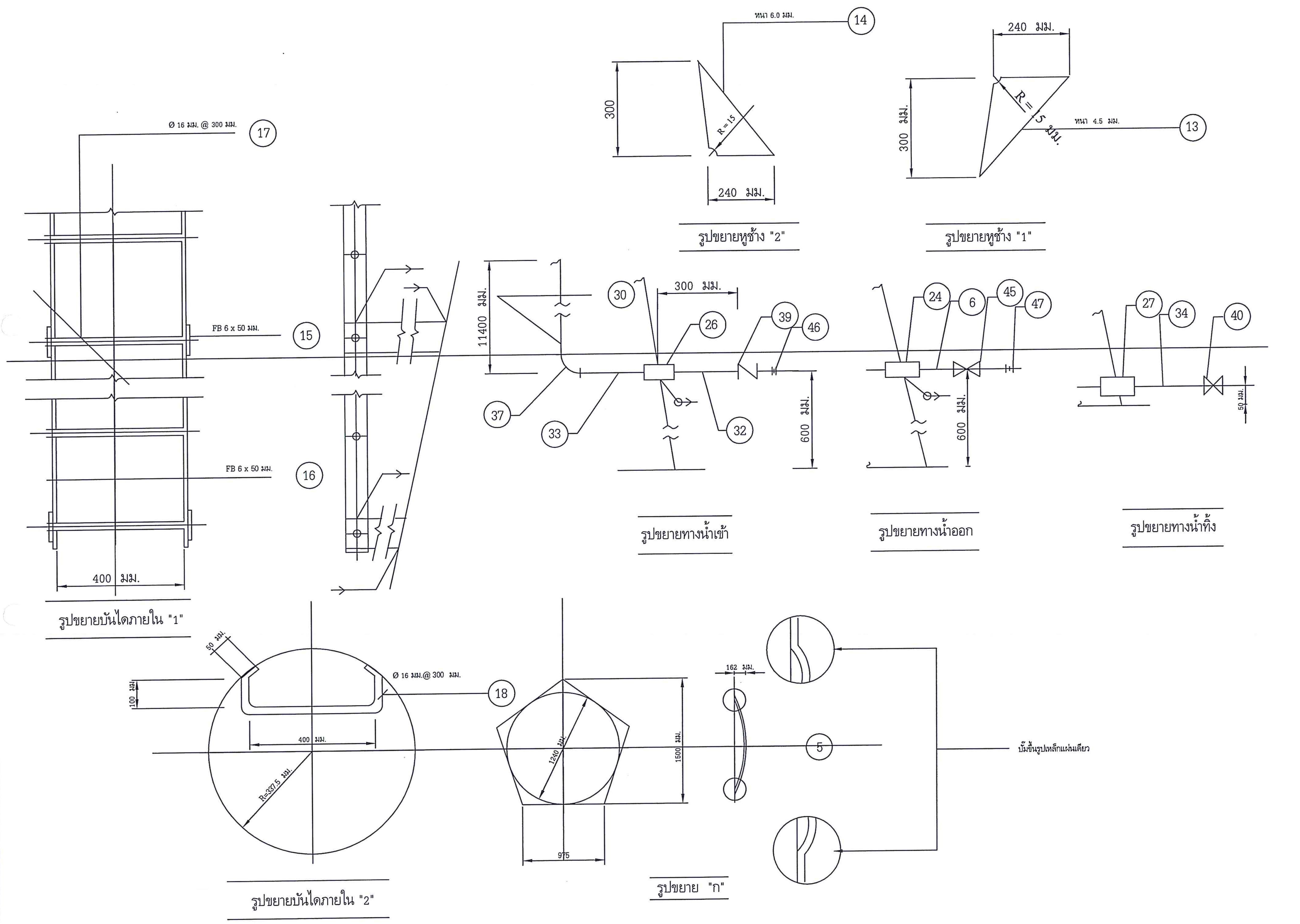

กรมทรัพยากรน้ำบาดาล
กระทรวงทรัพยากรธรรมชาติและสิ่งแวดล้อม

โครงการ	พัฒนาแหล่งน้ำบาดาลเพื่อสนับสนุนน้ำดื่มสะอาดให้กับโรงเรียนทั่วประเทศ รูปแบบที่ 2
งบประมาณปี	2560
หน่วยงาน	สำนักพัฒนาน้ำบาดาล
เขียนแบบ	นายเกียรติพงศ์ อินมา
ตรวจแบบ	นางสาวสุภาวดี พานทอง
เห็นชอบ	นายสุรินทร์ วรกิจธำรง ภย.22758
อนุมัติ	นายพันธ์ศักดิ์ ธีรบัญญาภรณ์ ผอ.สำนักพัฒนาน้ำบาดาล
แสดงแบบ	รูปขยายส่วนต่างๆ ของหอถัง 2
มาตราส่วน	-

รายการแก้ไข

ครั้งที่	รายการ	วันที่

แบบหมายเลข 1 แผ่นที่ 5

จำนวนแผ่นทั้งหมด 6

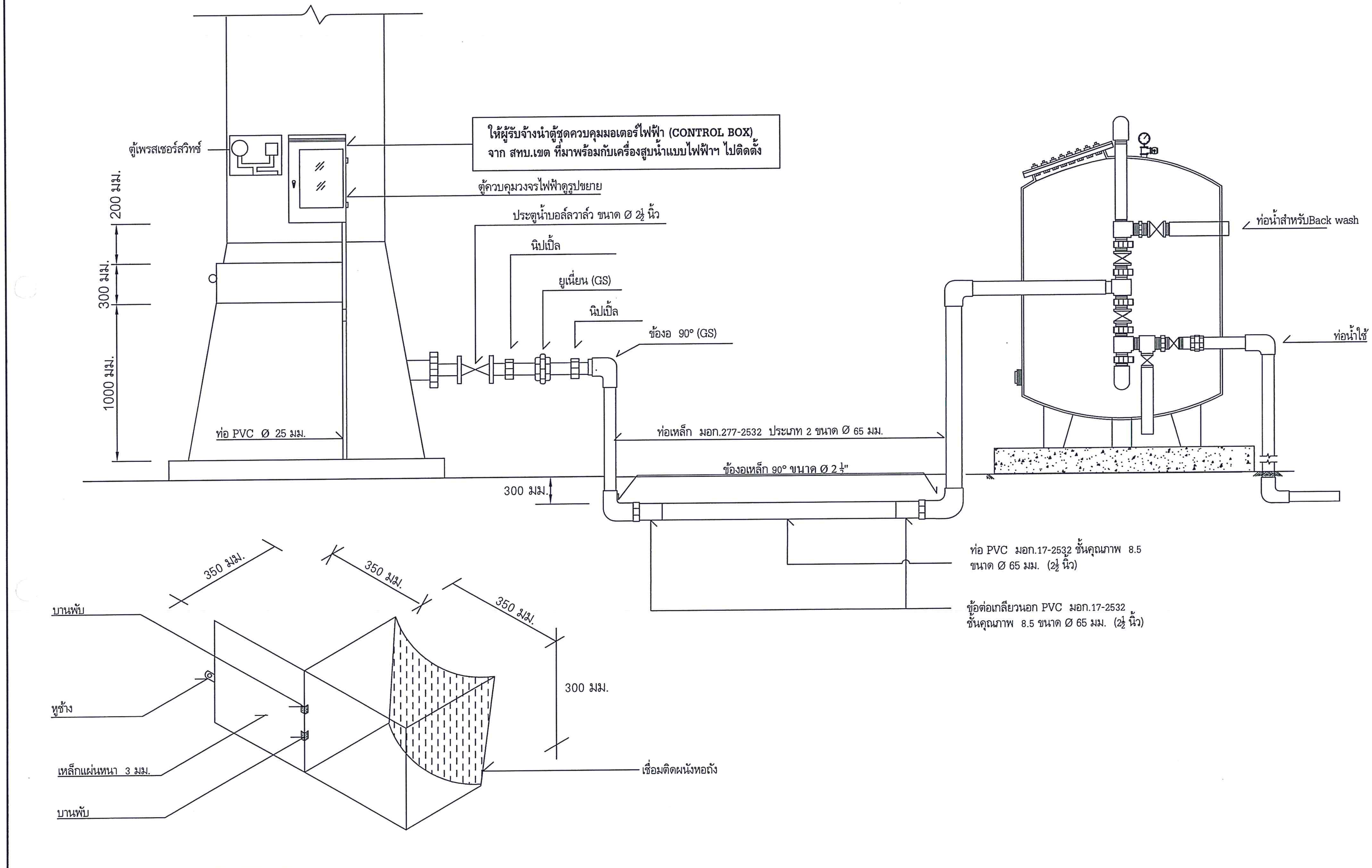

ตู้เพรสเชอร์สวิทช์

กรมทรัพยากรน้ำบาดาล
กระทรวงทรัพยากรธรรมชาติและสิ่งแวดล้อม

โครงการ	พัฒนาแหล่งน้ำบาดาลเพื่อสนับสนุนน้ำดื่มสะอาดให้กับโรงเรียนทั่วประเทศ รูปแบบที่ 2
งบประมาณปี	2560
หน่วยงาน	สำนักพัฒนาน้ำบาดาล
เขียนแบบ	นายเกียรติพงศ์ อินมา
ตรวจแบบ	นางสาวสุภาวดี พานทอง
เห็นชอบ	นายสุรินทร์ วรกิจธำรง ภย.22758
อนุมัติ	นายพันธ์ศักดิ์ ธีรปัญญาภรณ์ ผอ.สำนักพัฒนาน้ำบาดาล
แสดงแบบ	รูปขยายตู้เพรสเชอร์สวิทช์
มาตราส่วน	-
รายการแก้ไข	

ครั้งที่	รายการ	วันที่

แบบหมายเลข 1	แผ่นที่ 6
จำนวนแผ่นทั้งหมด	6

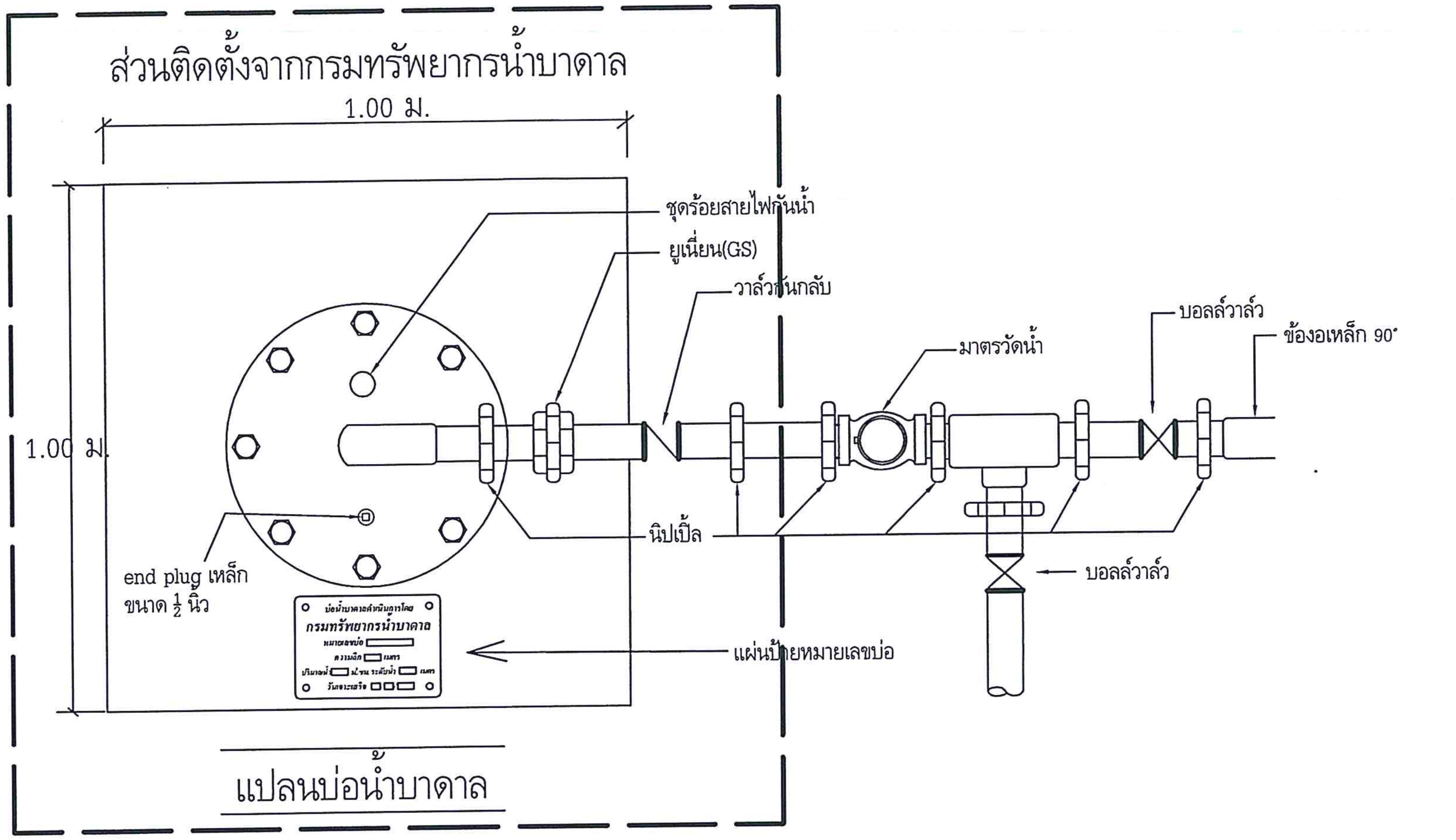

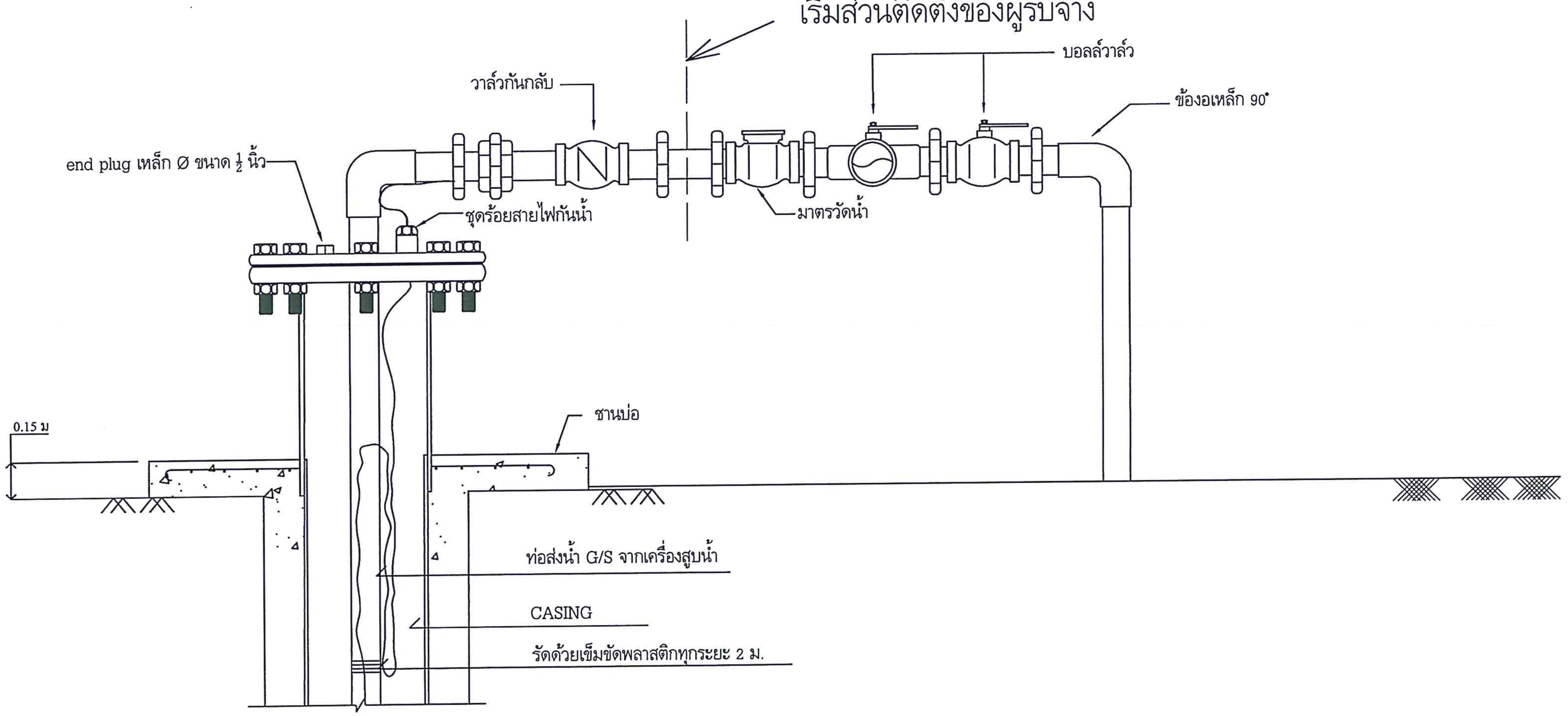

ภาพขยายการเดินท่อและสายไฟจากปากบ่อน้ำบาดาล

หมายเหตุ : ให้ผู้รับจ้างนำตู้ชุดควบคุมมอเตอร์ไฟฟ้า (CONTROL BOX) จาก สทบ.เขต ที่มาพร้อมกับเครื่องสูบน้ำแบบไฟฟ้าฯ ไปติดตั้ง

กรมทรัพยากรน้ำบาดาล
กระทรวงทรัพยากรธรรมชาติและสิ่งแวดล้อม

โครงการ
พัฒนาแหล่งน้ำบาดาลเพื่อสนับสนุนน้ำดื่มสะอาดให้กับโรงเรียนทั่วประเทศ
รูปแบบที่ 2

งบประมาณปี 2560

หน่วยงาน
สำนักพัฒนาน้ำบาดาล

เขียนแบบ
นายเกียรติพงศ์ อินมา

ตรวจแบบ
นางสาวสุภาวดี พานทอง

เห็นชอบ
นายสุรินทร์ วรกิจธำรง
ภย.22758

อนุมัติ
นายพันธ์ศักดิ์ ธีรบัญญาภรณ์
ผอ.สำนักพัฒนาน้ำบาดาล

แสดงแบบ
ชุดประกอบหัวบ่อน้ำบาดาล

มาตราส่วน -

รายการแก้ไข

ครั้งที่	รายการ	วันที่

แบบหมายเลข 2 แผ่นที่ 1

จำนวนแผ่นทั้งหมด 5

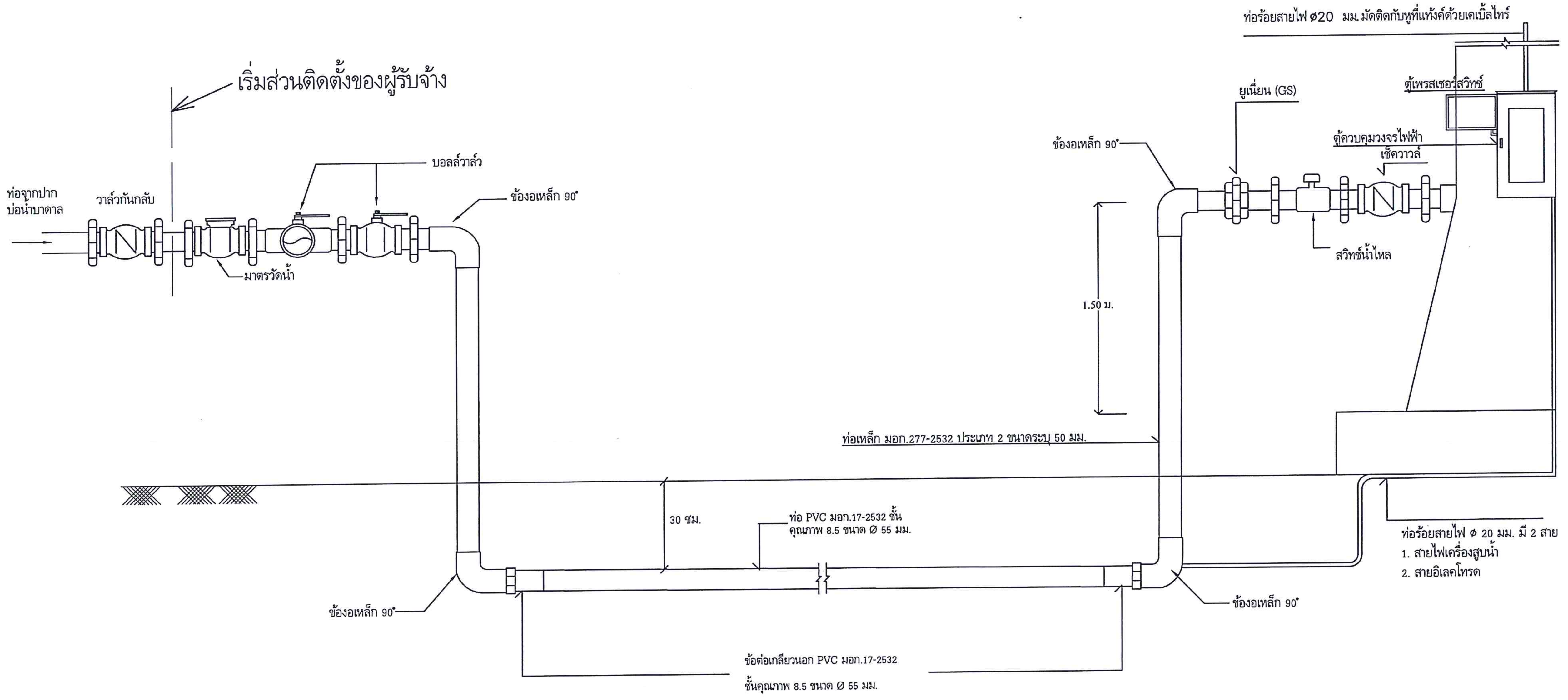

ภาพขยายการเดินท่อจากปากบ่อน้ำบาดาลไปยังหอถังเหล็กเก็บน้ำ

หมายเหตุ : ให้ผู้รับจ้างนำตู้ชุดควบคุมมอเตอร์ไฟฟ้า (CONTROL BOX) จาก สทบ.เขต ที่มาพร้อมกับเครื่องสูบน้ำแบบไฟฟ้าฯ ไปติดตั้ง

กรมทรัพยากรน้ำบาดาล
กระทรวงทรัพยากรธรรมชาติและสิ่งแวดล้อม

โครงการ
พัฒนาแหล่งน้ำบาดาลเพื่อสนับสนุน
น้ำดื่มสะอาดให้กับโรงเรียนทั่วประเทศ
รูปแบบที่ 2

งบประมาณปี 2560

หน่วยงาน
สำนักพัฒนาน้ำบาดาล

เขียนแบบ
นายเกียรติพงศ์ อินมา

ตรวจแบบ
นางสาวสุภาวดี พานทอง

เห็นชอบ
นายสุรินทร์ วรกิจธำรง
ภย.22758

อนุมัติ
นายพันธ์ศักดิ์ ธีรปัญญาภรณ์
ผอ.สำนักพัฒนาน้ำบาดาล

แสดงแบบ
การเดินท่อจากปากบ่อน้ำบาดาลไปหอถังเก็บน้ำ

มาตราส่วน -

รายการแก้ไข

ครั้งที่	รายการ	วันที่

แบบหมายเลข 2 แผ่นที่ 2

จำนวนแผ่นทั้งหมด 5

วิธีใช้งานเครื่องสูบน้ำ

1. เปิดเบรคเกอร์ โดยการยกขึ้น (ON)
2. เลือกการทำงานแบบธรรมดาโดยการบิดสวิทซ์เลือกการทำงานไปที่ตำแหน่งเปิด (MAN) เครื่องสูบน้ำทำงานหลอดไฟสีเขียวสว่าง แอมป์มิเตอร์วัดกระแสไฟฟ้า
3. น้ำเต็มถังเปิดเครื่องสูบน้ำโดยการบิดสวิทซ์เลือกการทำงานไปที่ตำแหน่งปิด (OFF)
4. เลือกการทำงานแบบอัตโนมัติ โดยการบิดสวิทซ์เลือกการทำงานไปที่ตำแหน่งอัตโนมัติ (AUTO)หลอดไฟสีแดงสว่างรอประมาณ 5-10 นาที หลอดไฟสีแดงดับเครื่องสูบน้ำพร้อมที่จะทำงานอัตโนมัติ

สังเกต โวลต์มิเตอร์ และแอมป์มิเตอร์เวลาเครื่องสูบน้ำทำงาน

วิธีแก้ไขเบื้องต้น

1. โวลต์มิเตอร์ไม่ขึ้น ไฟฟ้าดับหรือฟิวส์ขาด ปิดเบรคเกอร์โดยการโยกลง (OFF) แล้วทำการเปลี่ยนฟิวส์ใหม่ขนาดไม่เกิน 2A
2. หลอดไฟสีเหลืองสว่างให้รอสักครู่แล้วกดปุ่มรีเซ็ต (RESET) ที่โอเวอร์โหลดแมคเนติก
3. หลอดไฟสีเขียวสว่างแต่เครื่องสูบน้ำไม่ทำงาน ให้รอสักครู่ ถ้ามีโอเวอร์โหลดสีแดง ให้กดย้ำสีแดง เครื่องสูบน้ำจะเริ่มทำงานได้ใหม่

แจ้งซ่อมระบบประปา

บริษัท,ห้างร้าน...

ที่อยู่...

โทร...

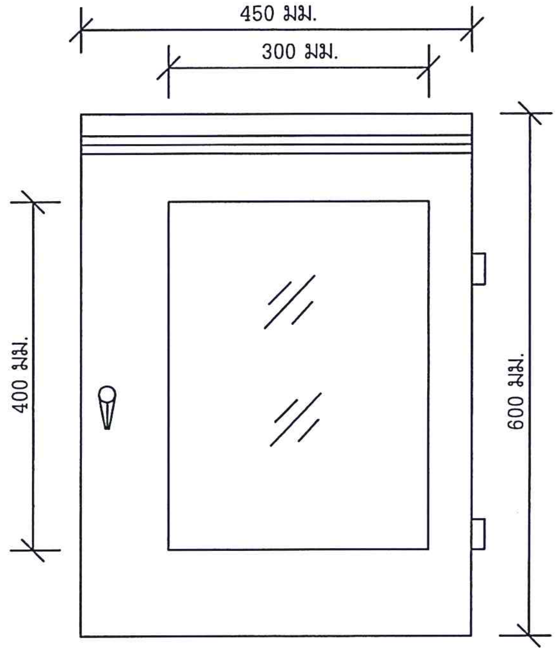

รูปด้านหน้า

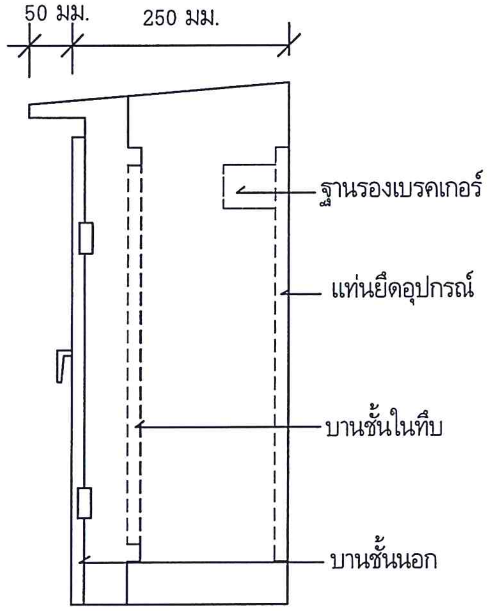

รูปด้านข้าง

หมายเหตุ : ให้ผู้รับจ้างนำตู้ชุดควบคุมมอเตอร์ไฟฟ้า (CONTROL BOX) จาก สทบ.เขต ที่มาพร้อมกับเครื่องสูบน้ำแบบไฟฟ้าฯ ไปติดตั้ง

กรมทรัพยากรน้ำบาดาล
กระทรวงทรัพยากรธรรมชาติและสิ่งแวดล้อม

โครงการ
พัฒนาแหล่งน้ำบาดาลเพื่อสนับสนุนน้ำดื่มสะอาดให้กับโรงเรียนทั่วประเทศ
รูปแบบที่ 2

งบประมาณปี 2560

หน่วยงาน
สำนักพัฒนาน้ำบาดาล

เขียนแบบ
นายเกียรติพงศ์ อินมา

ตรวจแบบ
นางสาวสุภาวดี พานทอง

เห็นชอบ
นายสุรินทร์ วรกิจธำรง
ภย.22758

อนุมัติ
นายพันธ์ศักดิ์ ธีรปัญญาภรณ์
ผอ.สำนักพัฒนาน้ำบาดาล

แสดงแบบ
วิธีใช้งานเครื่องสูบน้ำ

มาตราส่วน		-
รายการแก้ไข		
ครั้งที่	รายการ	วันที่

แบบหมายเลข 2 แผ่นที่ 3

จำนวนแผ่นทั้งหมด 5

รายการอุปกรณ์

1. อันเดอร์โวลท์เตจรีเลย์
2. เบรคเกอร์
3. แมกเนติค
4. ชุดสตาร์ท
   - 4.1 โอเวอร์โหลดรีเลย์
   - 4.2 ไทเมอร์รีเลย์
   - 4.3 รันคาปาซิเตอร์
   - 4.4 สตาร์ทคาปาซิเตอร์
5. เทอร์มินอล
6. โพเทนเชียลรีเลย์
7. รางเดินสายไฟ

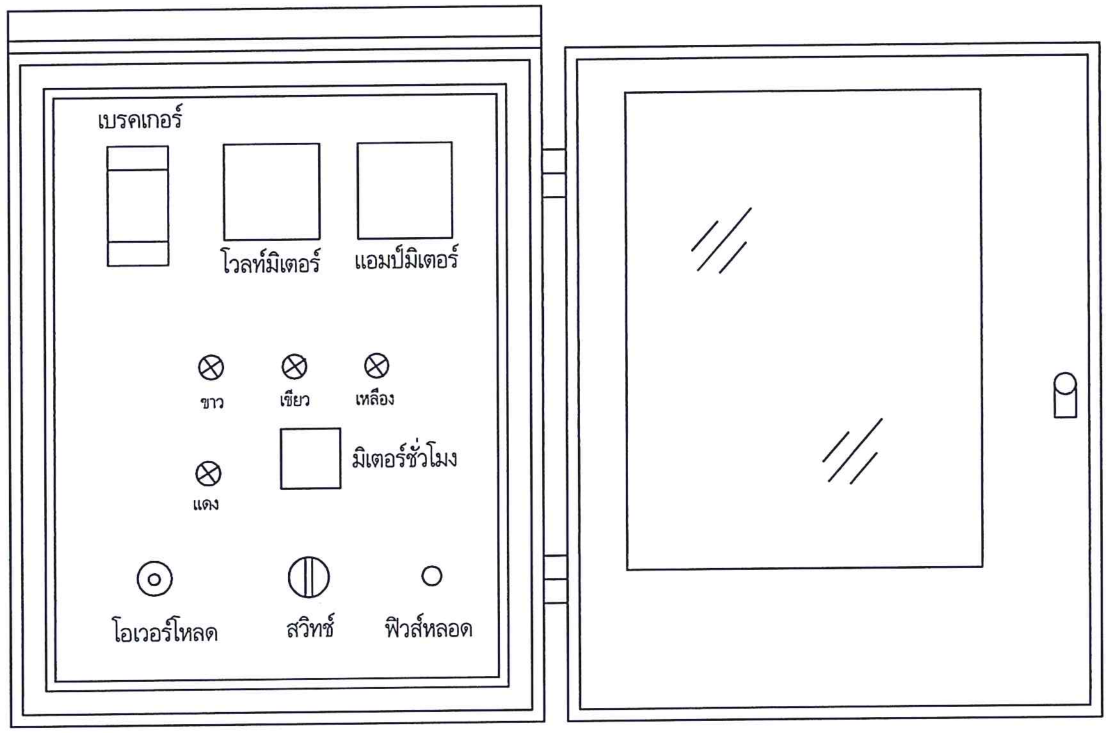

การวางอุปกรณ์หน้าตู้

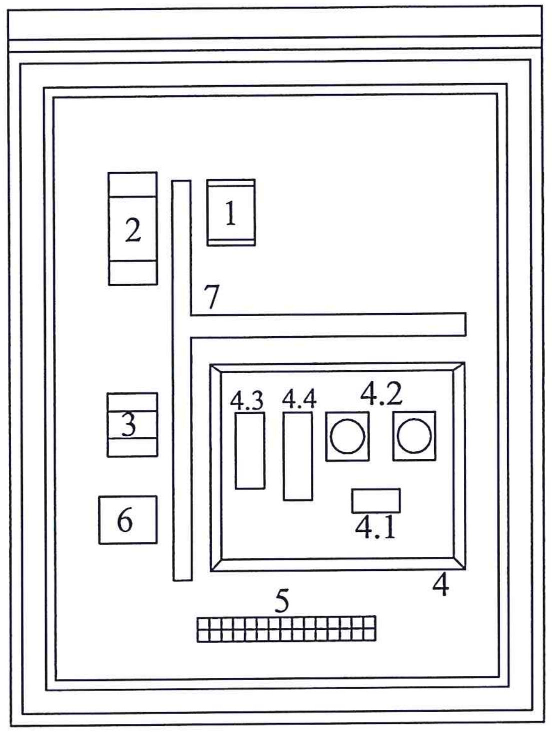

การวางอุปกรณ์ในตู้ควบคุม

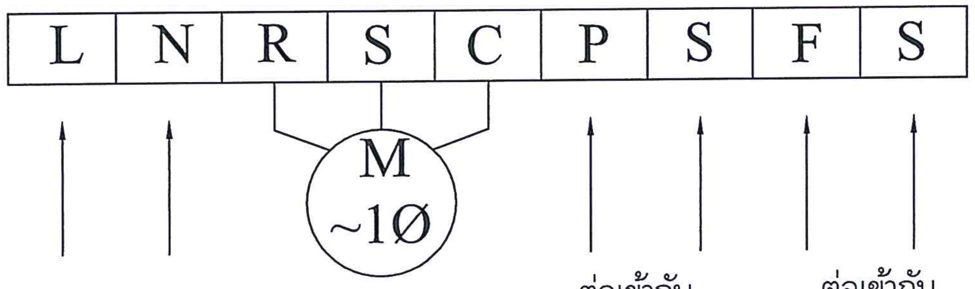

รายละเอียดเทอร์มินอล

หมายเหตุ : ให้ผู้รับจ้างนำตู้ชุดควบคุมมอเตอร์ไฟฟ้า (CONTROL BOX) จาก สทบ.เขต ที่มาพร้อมกับเครื่องสูบน้ำแบบไฟฟ้าฯ ไปติดตั้ง

กรมทรัพยากรน้ำบาดาล
กระทรวงทรัพยากรธรรมชาติและสิ่งแวดล้อม

โครงการ	พัฒนาแหล่งน้ำบาดาลเพื่อสนับสนุนน้ำดื่มสะอาดให้กับโรงเรียนทั่วประเทศ รูปแบบที่ 2
งบประมาณปี	2560
หน่วยงาน	สำนักพัฒนาน้ำบาดาล
เขียนแบบ	นายเกียรติพงศ์ อินมา
ตรวจแบบ	นางสาวสุภาวดี พานทอง
เห็นชอบ	นายสุรินทร์ วรกิจธำรง ภย.22758
อนุมัติ	นายพันธ์ศักดิ์ ธีรปัญญาภรณ์ ผอ.สำนักพัฒนาน้ำบาดาล
แสดงแบบ	การติดตั้งตู้ควบคุมวงจรไฟฟ้า
มาตราส่วน	-
รายการแก้ไข	

ครั้งที่	รายการ	วันที่

แบบหมายเลข 2	แผ่นที่ 4
จำนวนแผ่นทั้งหมด	5

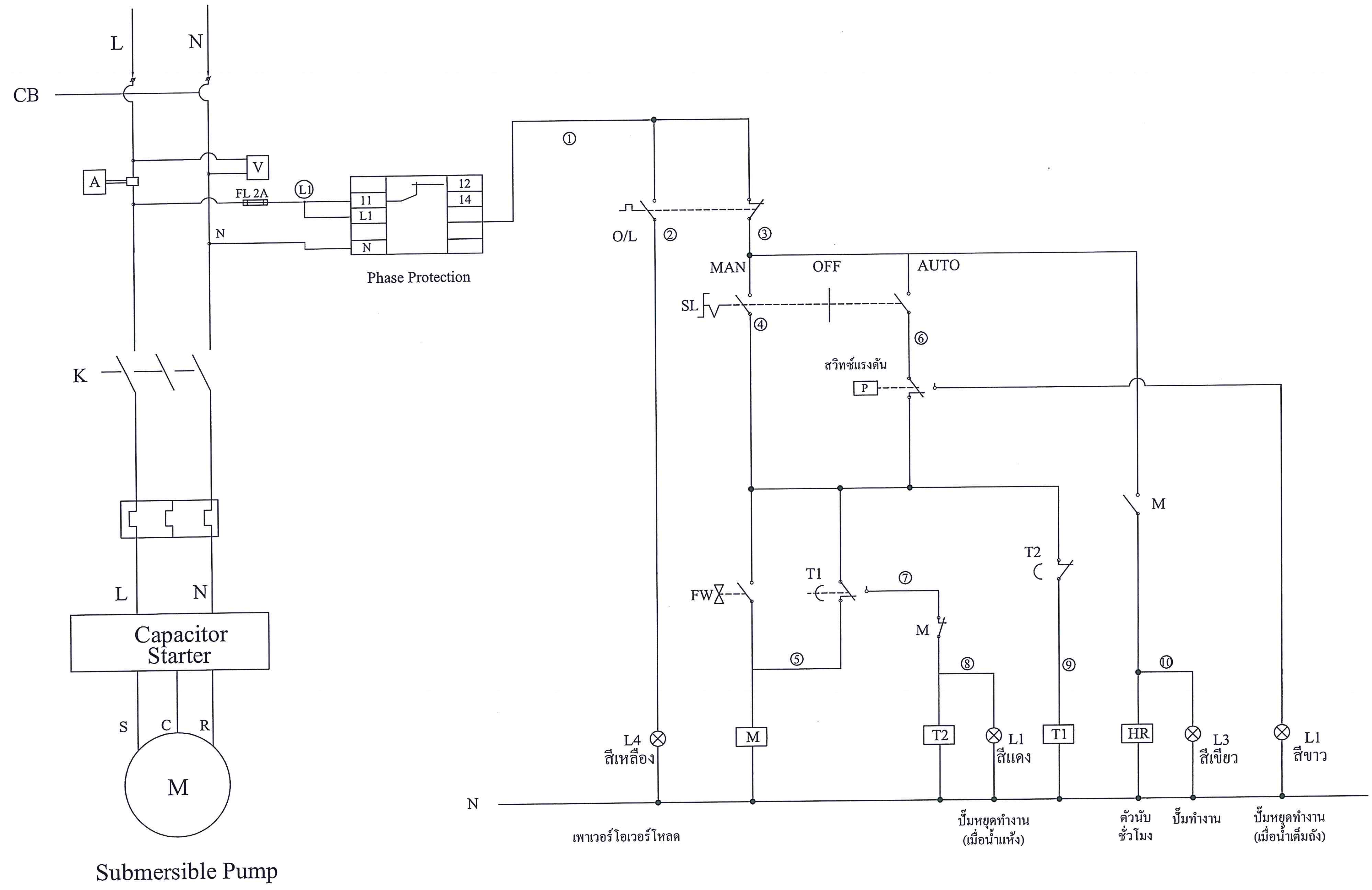

วงจรไฟฟ้าเครื่องสูบน้ำ

หมายเหตุ : ให้ผู้รับจ้างนำตู้ชุดควบคุมมอเตอร์ไฟฟ้า (CONTROL BOX) จาก สทบ.เขต ที่มาพร้อมกับเครื่องสูบน้ำแบบไฟฟ้าฯ ไปติดตั้ง

กรมทรัพยากรน้ำบาดาล
กระทรวงทรัพยากรธรรมชาติและสิ่งแวดล้อม

โครงการ
พัฒนาแหล่งน้ำบาดาลเพื่อสนับสนุนน้ำดื่มสะอาดให้กับโรงเรียนทั่วประเทศ
รูปแบบที่ 2

งบประมาณปี 2560

หน่วยงาน
สำนักพัฒนาน้ำบาดาล

เขียนแบบ
นายเกียรติพงศ์ อินมา

ตรวจแบบ
นางสาวสุภาวดี พานทอง

เห็นชอบ
นายสุรินทร์ วรกิจธำรง
ภย.22758

อนุมัติ
นายพันธ์ศักดิ์ ธีรปัญญาภรณ์
ผอ.สำนักพัฒนาน้ำบาดาล

แสดงแบบ
วงจรไฟฟ้าควบคุมการสูบน้ำ

มาตราส่วน -

รายการแก้ไข

ครั้งที่	รายการ	วันที่

แบบหมายเลข 2 แผ่นที่ 5

จำนวนแผ่นทั้งหมด 5

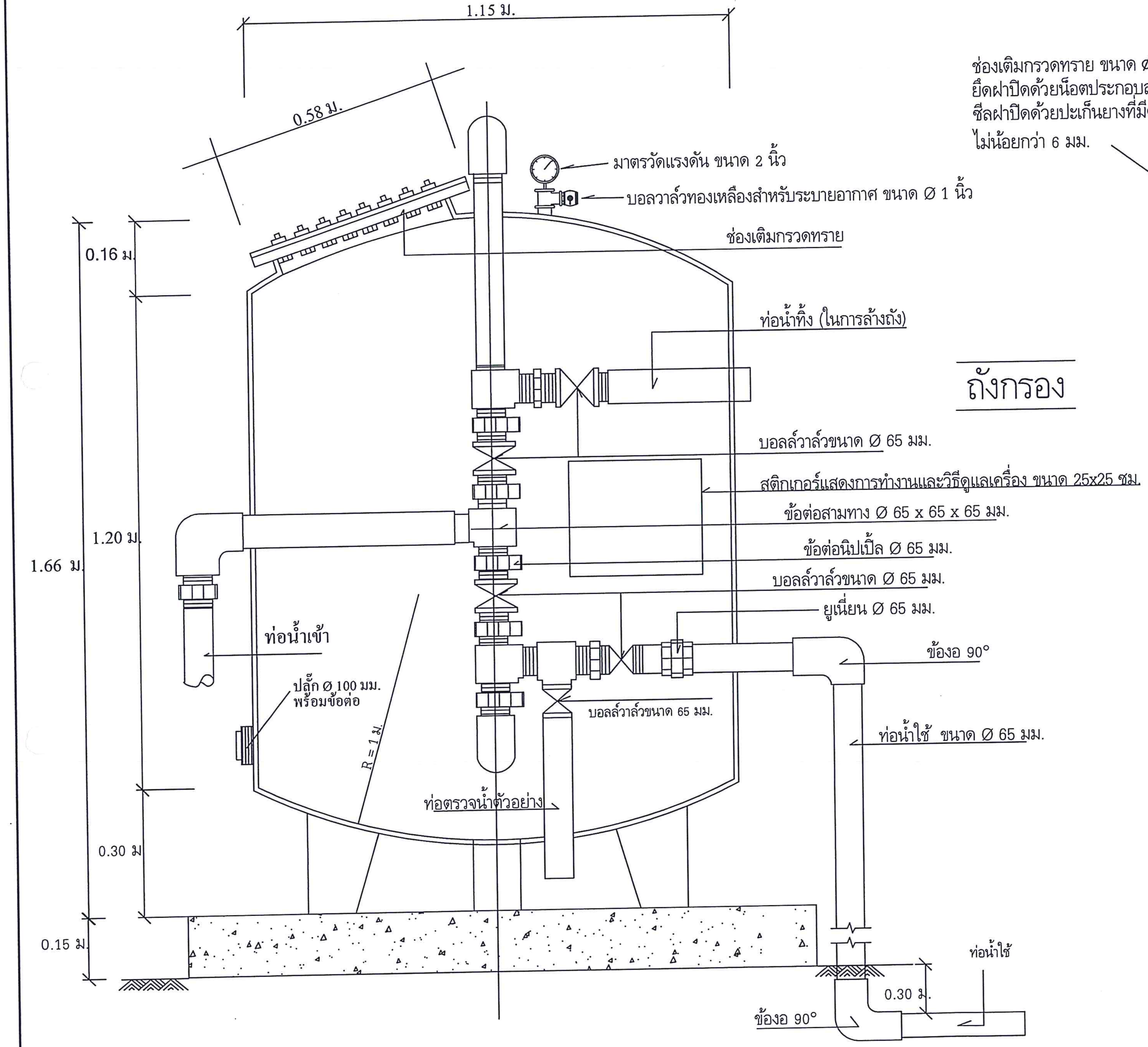

หมายเหตุ : ท่อเหล็ก ท่อน้ำเข้า ท่อน้ำทิ้ง ท่อตรวจน้ำตัวอย่าง
ใช้ท่อเหล็ก มอก.277 - 2532 ประเภท 2 ขนาด Ø 65 มม.

ภาพด้านบน

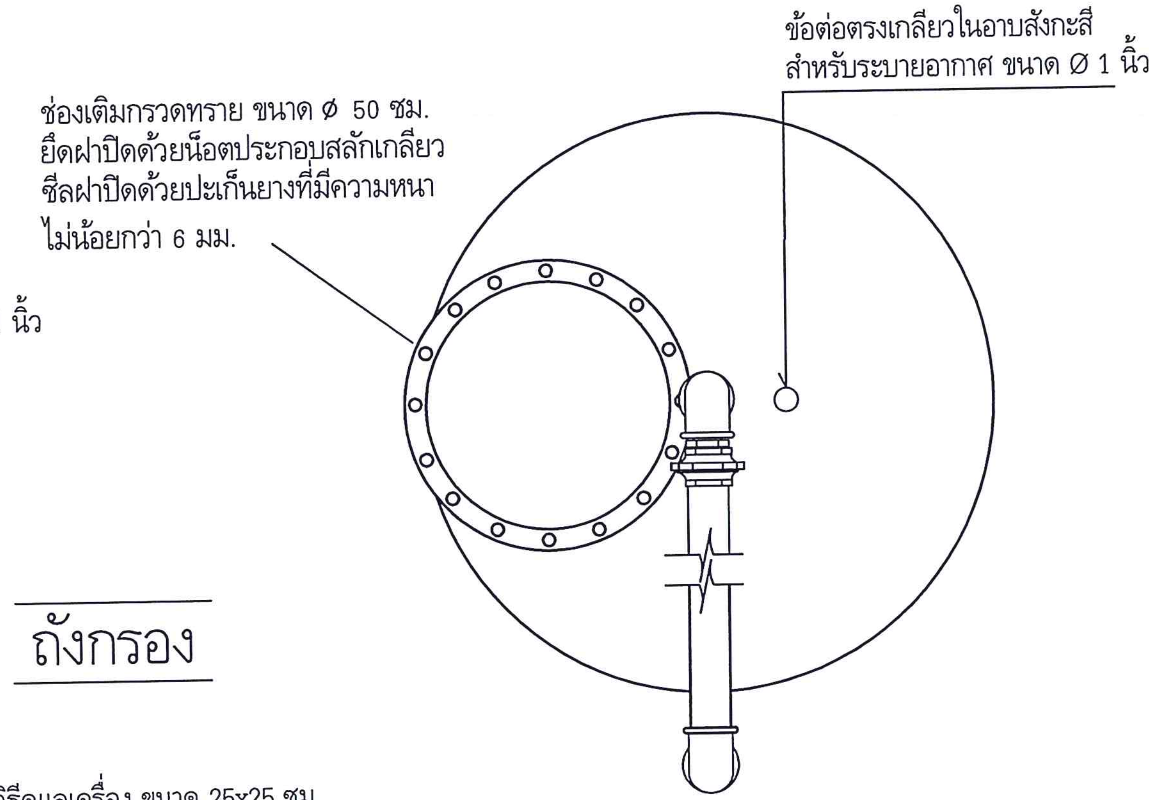

ภาพด้านใน

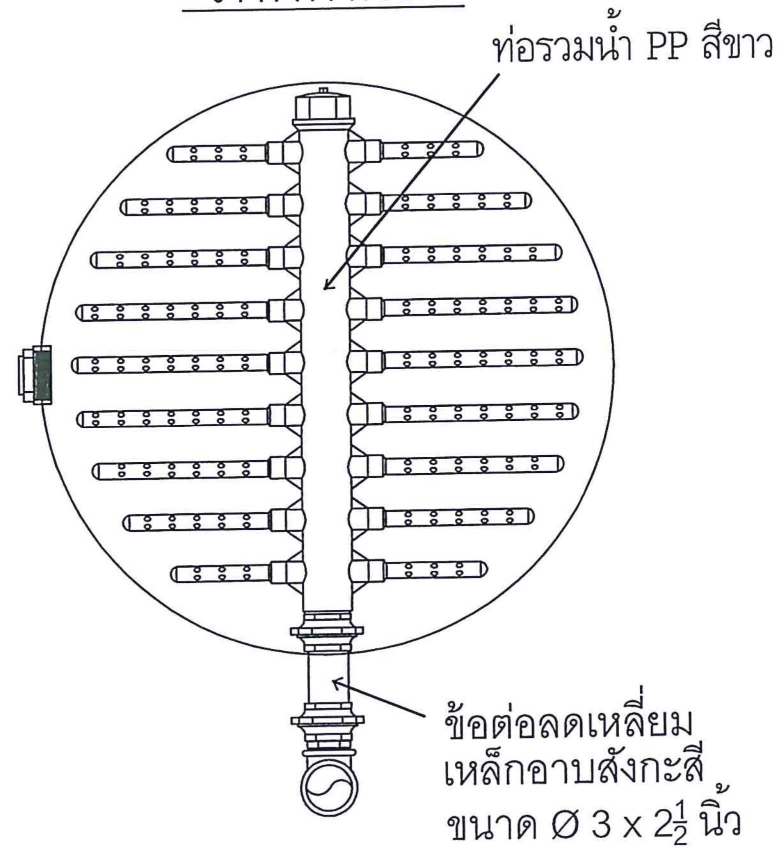

รูปตัด

กรมทรัพยากรน้ำบาดาล
กระทรวงทรัพยากรธรรมชาติและสิ่งแวดล้อม

โครงการ	พัฒนาแหล่งน้ำบาดาลเพื่อสนับสนุนน้ำดื่มสะอาดให้กับโรงเรียนทั่วประเทศ รูปแบบที่ 2
งบประมาณปี	2560
หน่วยงาน	สำนักพัฒนาน้ำบาดาล
เขียนแบบ	นายเกียรติพงศ์ อินมา
ตรวจแบบ	นางสาวสุภาวดี พนทอง
เห็นชอบ	นายสุรินทร์ วรกิจธำรง ภย.22758
อนุมัติ	นายพันธ์ศักดิ์ ธีรปัญญาภรณ์ ผอ.สำนักพัฒนาน้ำบาดาล
แสดงแบบ	ถังกรองสนิมเหล็ก รายละเอียดส่วนประกอบถังกรอง
มาตราส่วน	-
รายการแก้ไข	
แบบหมายเลข 3	แผ่นที่ 1
จำนวนแผ่นทั้งหมด	5

ครั้งที่	รายการ	วันที่

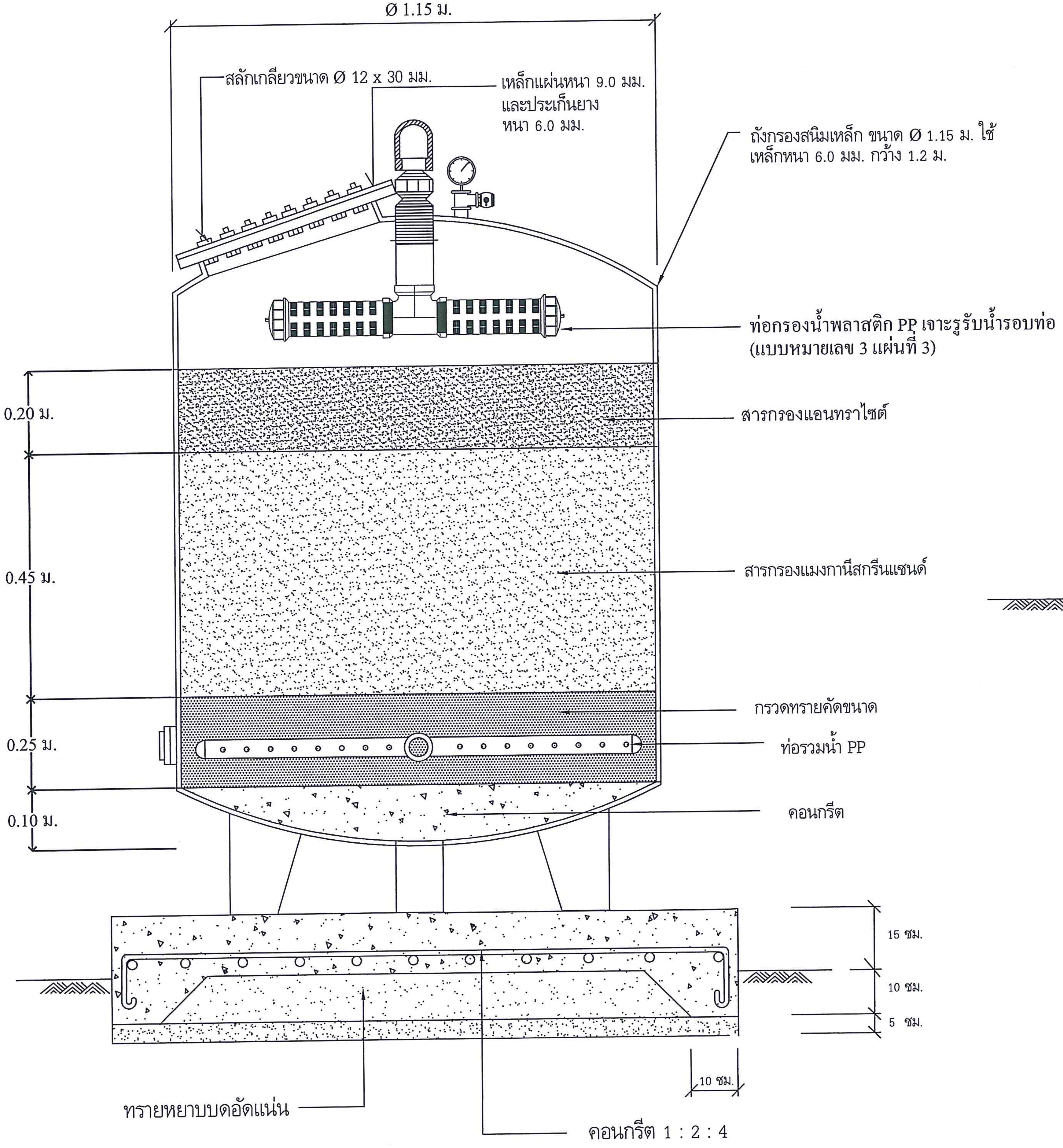

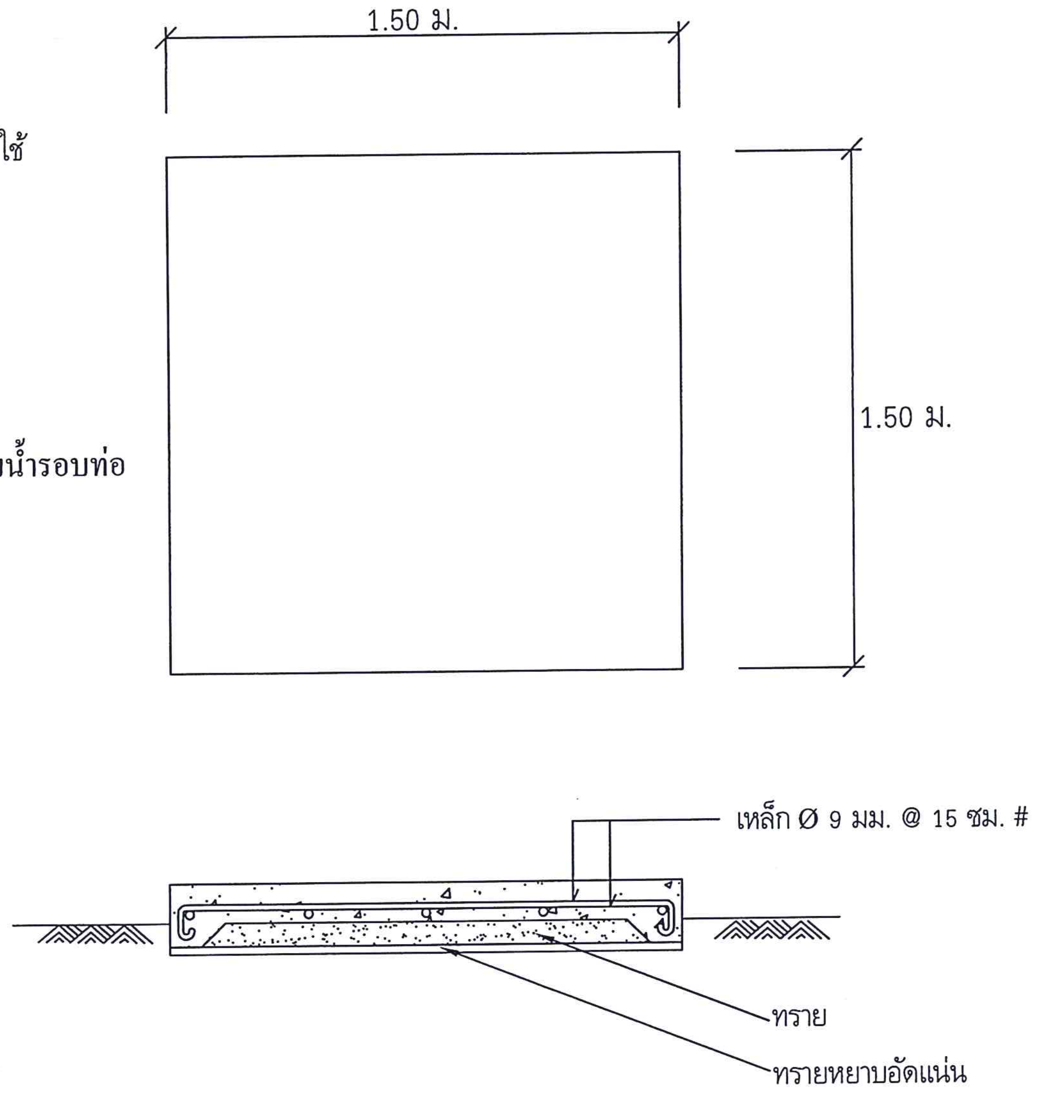

ฐานรากถังกรอง

กรมทรัพยากรน้ำบาดาล
กระทรวงทรัพยากรธรรมชาติและสิ่งแวดล้อม

โครงการ
พัฒนาแหล่งน้ำบาดาลเพื่อสนับสนุน
น้ำดื่มสะอาดให้กับโรงเรียนทั่วประเทศ
รูปแบบที่ 2

งบประมาณปี 2560

หน่วยงาน
สำนักพัฒนาน้ำบาดาล

เขียนแบบ
นายเกียรติพงศ์ อินมา

ตรวจแบบ
นางสาวสุภาวดี พนทอง

เห็นชอบ
นายสุรินทร์ วรกิจธำรง
ภย.22758

อนุมัติ
นายพันธ์ศักดิ์ ธีรบัญญาภรณ์
ผอ.สำนักพัฒนาน้ำบาดาล

แสดงแบบ
ถังกรองสนิมเหล็ก
รายละเอียดฐานราก - สารกรอง

มาตราส่วน -

รายการแก้ไข

ครั้งที่	รายการ	วันที่

แบบหมายเลข 3 แผ่นที่ 2

จำนวนแผ่นทั้งหมด 5

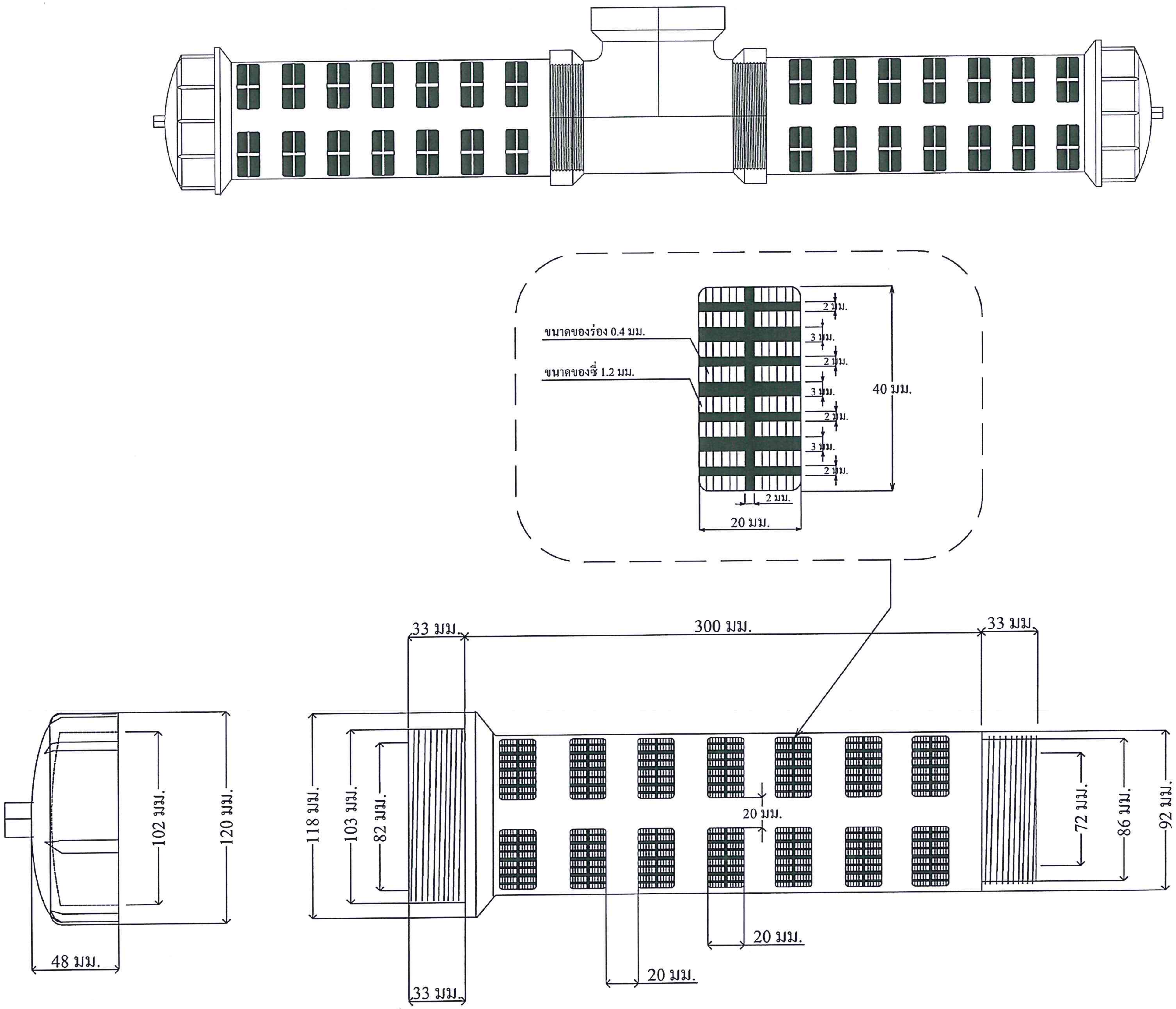

ภาพขยายท่อกระจายน้ำพลาสติก PP (Polypropylene) ชนิดฉีดขึ้นรูป

กรมทรัพยากรน้ำบาดาล
กระทรวงทรัพยากรธรรมชาติและสิ่งแวดล้อม

โครงการ
พัฒนาแหล่งน้ำบาดาลเพื่อสนับสนุนน้ำดื่มสะอาดให้กับโรงเรียนทั่วประเทศ
รูปแบบที่ 2

งบประมาณปี 2560

หน่วยงาน
สำนักพัฒนาน้ำบาดาล

เขียนแบบ
นายเกียรติพงศ์ อินมา

ตรวจแบบ
นางสาวสุภาวดี พานทอง

เห็นชอบ
นายสุรินทร์ วรกิจธำรง
ภย.22758

อนุมัติ
นายพันธ์ศักดิ์ ธีรปัญญาภรณ์
ผอ.สำนักพัฒนาน้ำบาดาล

แสดงแบบ
ถังกรองสนิมเหล็ก
รายละเอียดท่อกระจายน้ำพลาสติก

มาตราส่วน -

รายการแก้ไข

ครั้งที่	รายการ	วันที่

แบบหมายเลข 3 แผ่นที่ 3

จำนวนแผ่นทั้งหมด 5

ภาพขยายท่อรวมน้ำพลาสติก PP (Polypropylene) ชนิดฉีดขึ้นรูป

ด้านที่ต่อกับฝาปิด

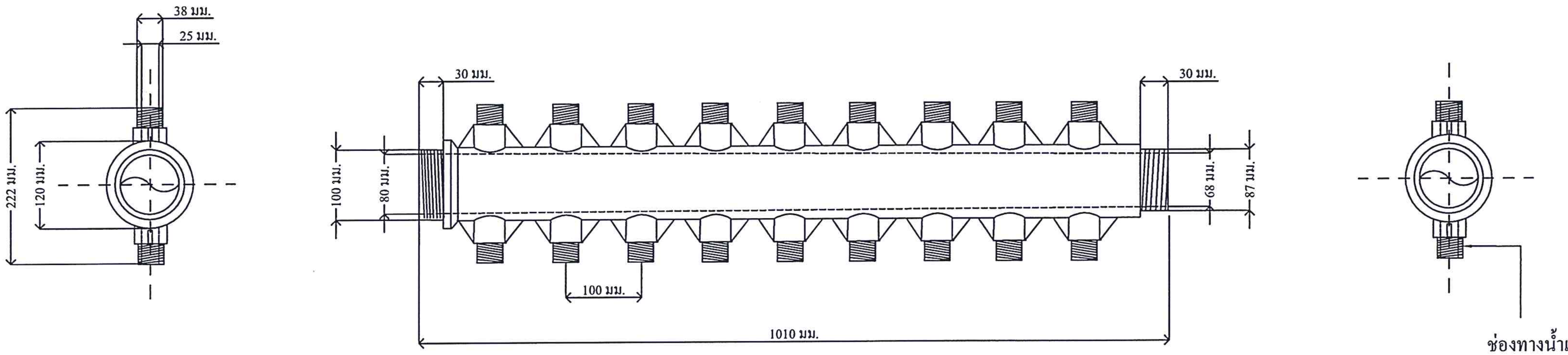

ช่องทางน้ำเข้า(เกลียวนอก)
เส้นผ่านศูนย์กลางภายนอก 38 มม.
เส้นผ่านศูนย์กลางภายนอก 25 มม.

ภาพขยายฝาท่อรวมน้ำพลาสติก PP (Polypropylene) ชนิดฉีดขึ้นรูป

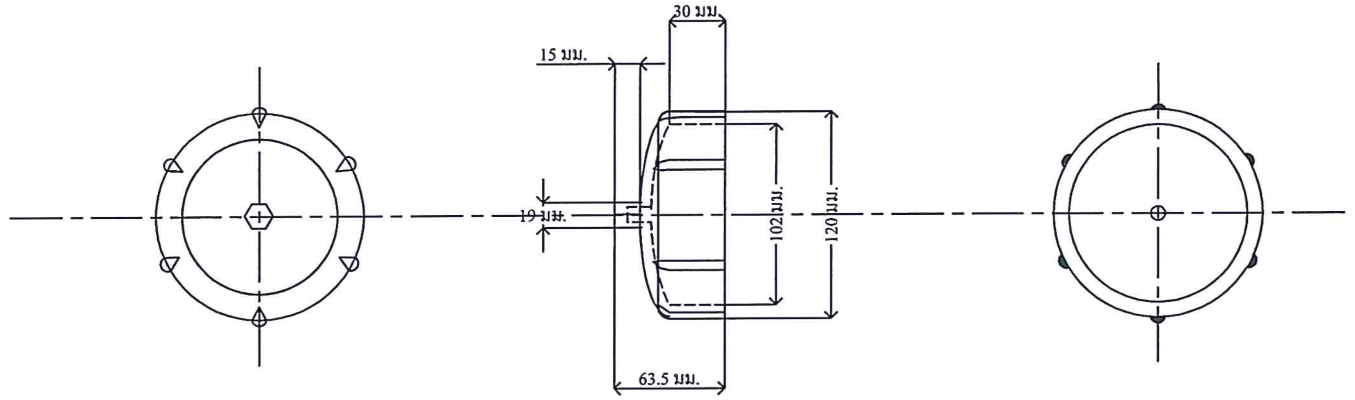

กรมทรัพยากรน้ำบาดาล
กระทรวงทรัพยากรธรรมชาติและสิ่งแวดล้อม

โครงการ
พัฒนาแหล่งน้ำบาดาลเพื่อสนับสนุนน้ำดื่มสะอาดให้กับโรงเรียนทั่วประเทศ รูปแบบที่ 2

งบประมาณปี 2560

หน่วยงาน
สำนักพัฒนาน้ำบาดาล

เขียนแบบ
นายเกียรติพงศ์ อินมา

ตรวจแบบ
นางสาวสุภาวดี พานทอง

เห็นชอบ
นายสุรินทร์ วรกิจธำรง
ภย.22758

อนุมัติ
นายพันธ์ศักดิ์ ธีรปัญญาภรณ์
ผอ.สำนักพัฒนาน้ำบาดาล

แสดงแบบ
ถังกรองสนิมเหล็ก
รายละเอียดท่อรวมน้ำพลาสติก

มาตราส่วน -

รายการแก้ไข

ครั้งที่	รายการ	วันที่

แบบหมายเลข 3 แผ่นที่ 4

จำนวนแผ่นทั้งหมด 5

ภาพการประกอบท่อกรองน้ำเข้ากับท่อรวมน้ำ

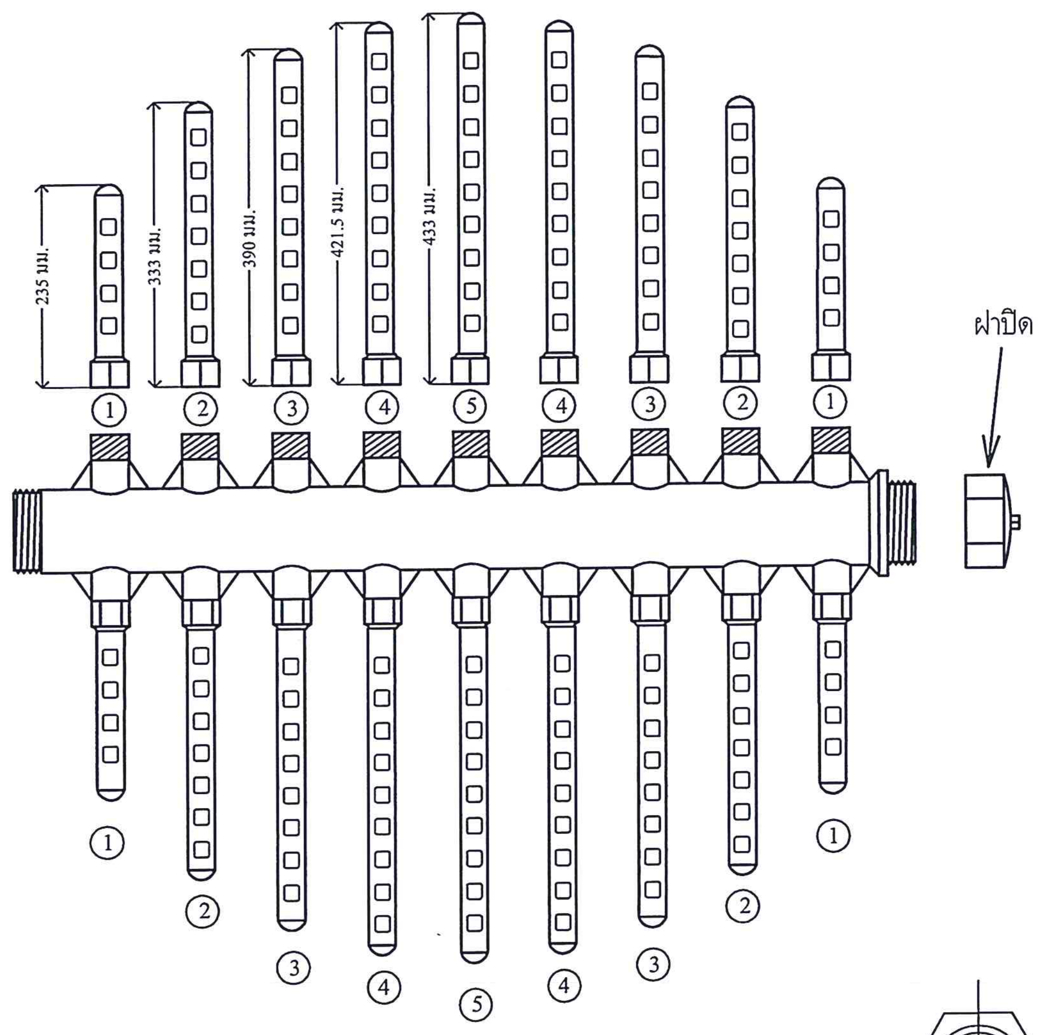

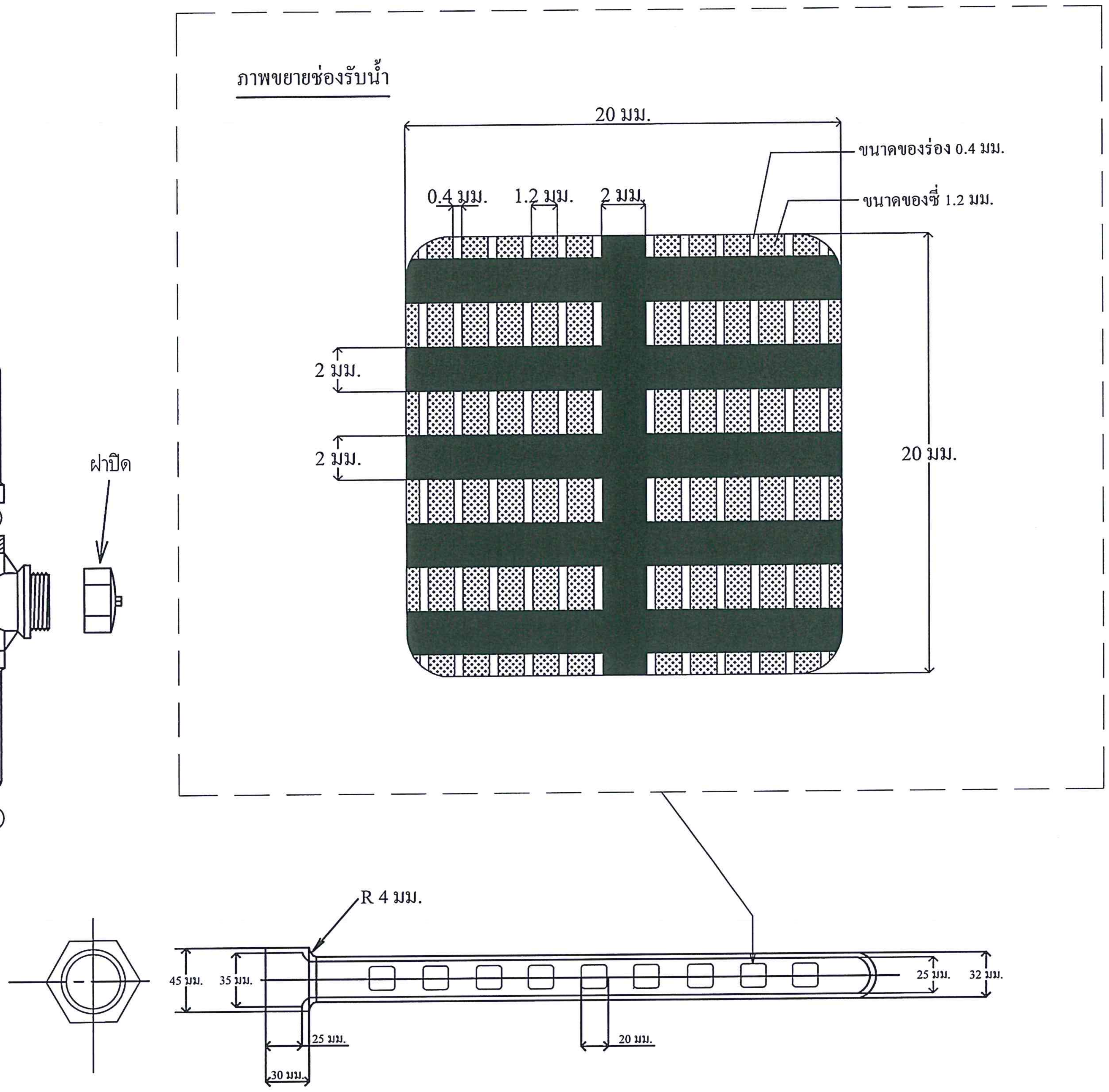

ภาพขยายท่อกรองน้ำพลาสติก PP (Polypropylene) ชนิดฉีดขึ้นรูป

กรมทรัพยากรน้ำบาดาล
กระทรวงทรัพยากรธรรมชาติและสิ่งแวดล้อม

โครงการ	พัฒนาแหล่งน้ำบาดาลเพื่อสนับสนุนน้ำดื่มสะอาดให้กับโรงเรียนทั่วประเทศ รูปแบบที่ 2
งบประมาณปี	2560
หน่วยงาน	สำนักพัฒนาน้ำบาดาล
เขียนแบบ	นายเกียรติพงศ์ อินมา
ตรวจแบบ	นางสาวสุภาวดี พานทอง
เห็นชอบ	นายสุรินทร์ วรกิจธำรง ภย.22758
อนุมัติ	นายพันธ์ศักดิ์ ธีรปัญญาภรณ์ ผอ.สำนักพัฒนาน้ำบาดาล
แสดงแบบ	ถังกรองสนิมเหล็ก รายละเอียดท่อกรองน้ำพลาสติก
มาตราส่วน	-
รายการแก้ไข	

ครั้งที่	รายการ	วันที่

แบบหมายเลข 3 แผ่นที่ 5

จำนวนแผ่นทั้งหมด 5

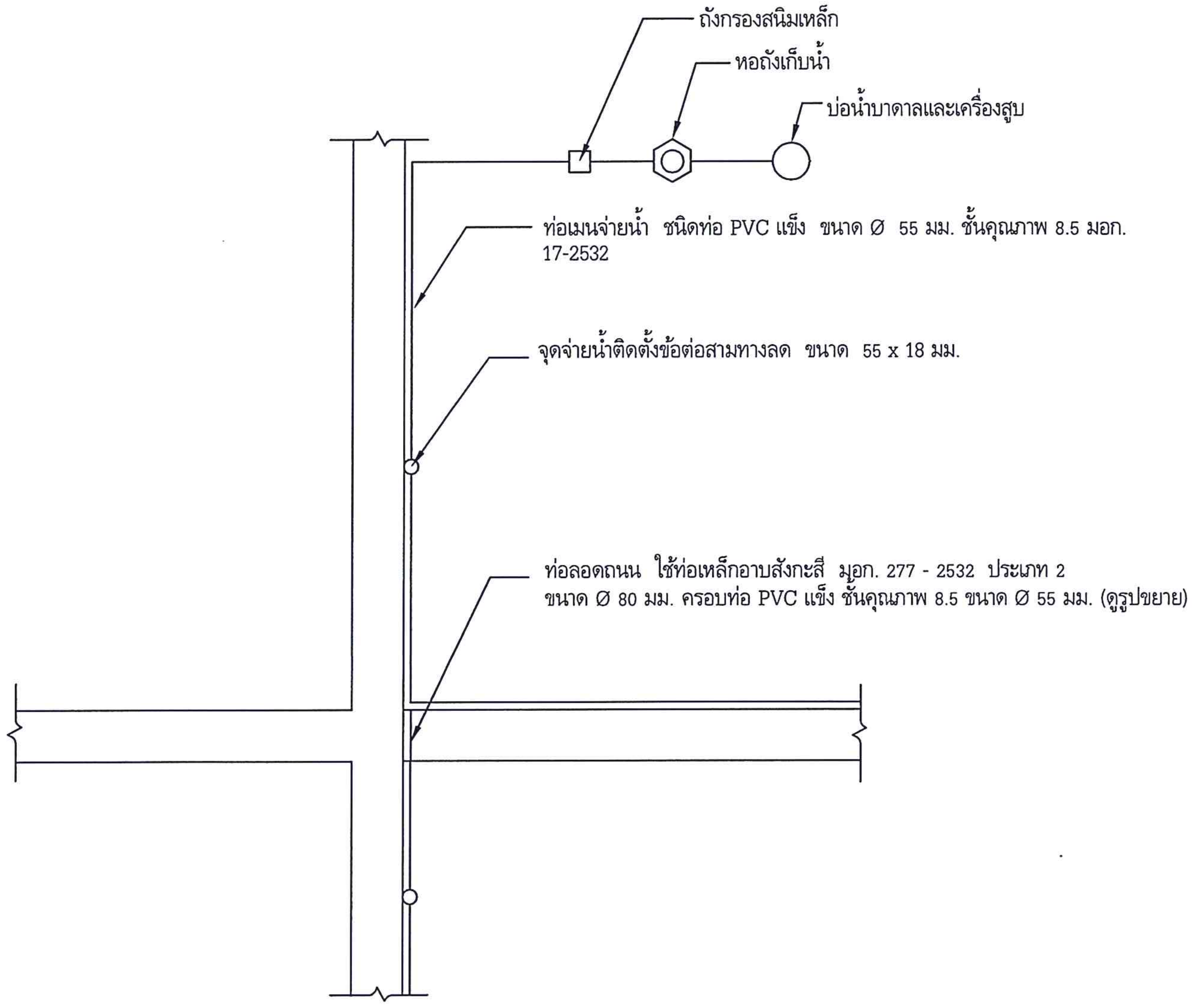

รูปแบบการวางท่อเมนจ่ายน้ำ

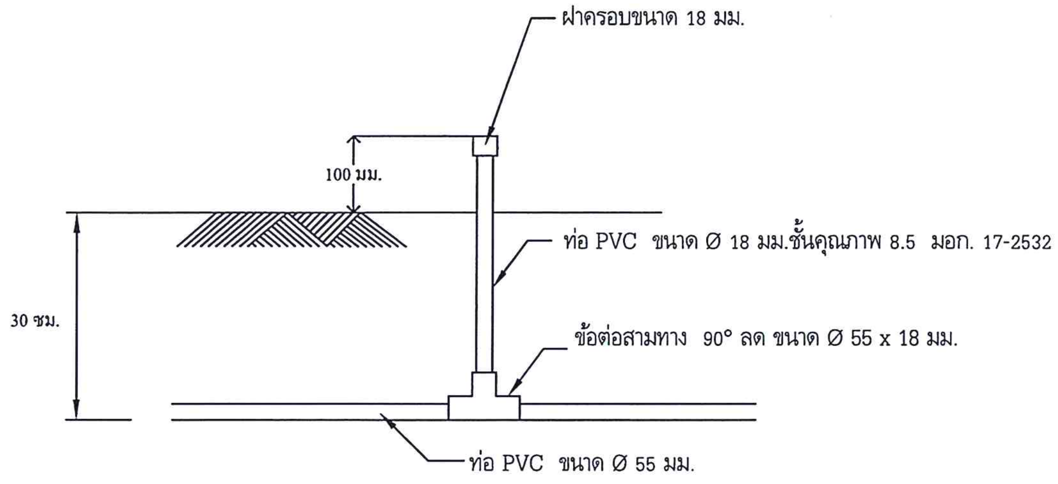

รูปตัดการฝังท่อเมนจ่ายน้ำ

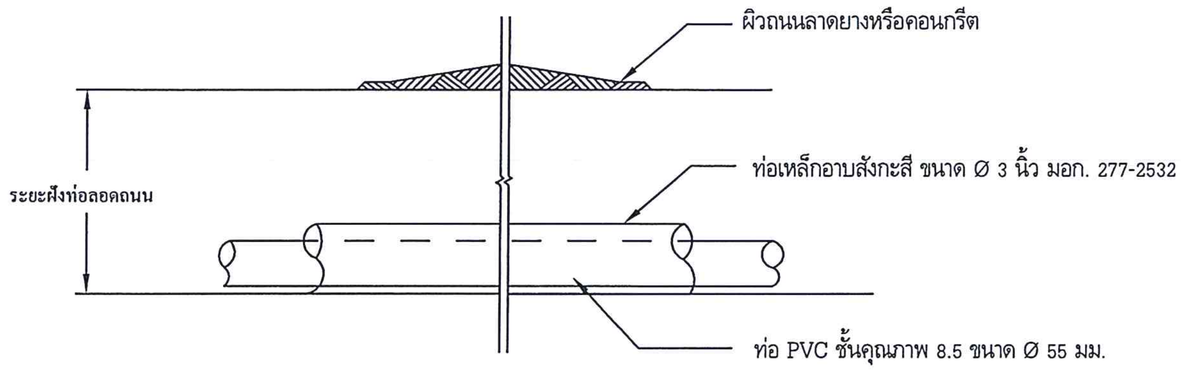

รูปขยาย

หมายเหตุ ระยะฝังท่อลอดถนน สามารถปรับได้ตามความเหมาะสมของพื้นที่

โดยมีระยะความลึกในการวางท่ออย่างน้อย 30 ซม.

กรมทรัพยากรน้ำบาดาล
กระทรวงทรัพยากรธรรมชาติและสิ่งแวดล้อม

โครงการ	พัฒนาแหล่งน้ำบาดาลเพื่อสนับสนุนน้ำดื่มสะอาดให้กับโรงเรียนทั่วประเทศ รูปแบบที่ 2
งบประมาณปี	2560
หน่วยงาน	สำนักพัฒนาน้ำบาดาล
เขียนแบบ	นายเกียรติพงศ์ อินมา
ตรวจแบบ	นางสาวสุภาวดี พานทอง
เห็นชอบ	นายสุรินทร์ วรกิจธำรง ภย.22758
อนุมัติ	นายพันธ์ศักดิ์ ธีรปัญญาภรณ์ ผอ.สำนักพัฒนาน้ำบาดาล
แสดงแบบ	การเดินท่อเมนจ่ายน้ำ
มาตราส่วน	-
รายการแก้ไข	

ครั้งที่	รายการ	วันที่

แบบหมายเลข 4	แผ่นที่ 1
จำนวนแผ่นทั้งหมด	1

ผังแสดงระบบปรับปรุงคุณภาพน้ำบาดาล อัตราการผลิต 250 ลิตร/ชั่วโมง

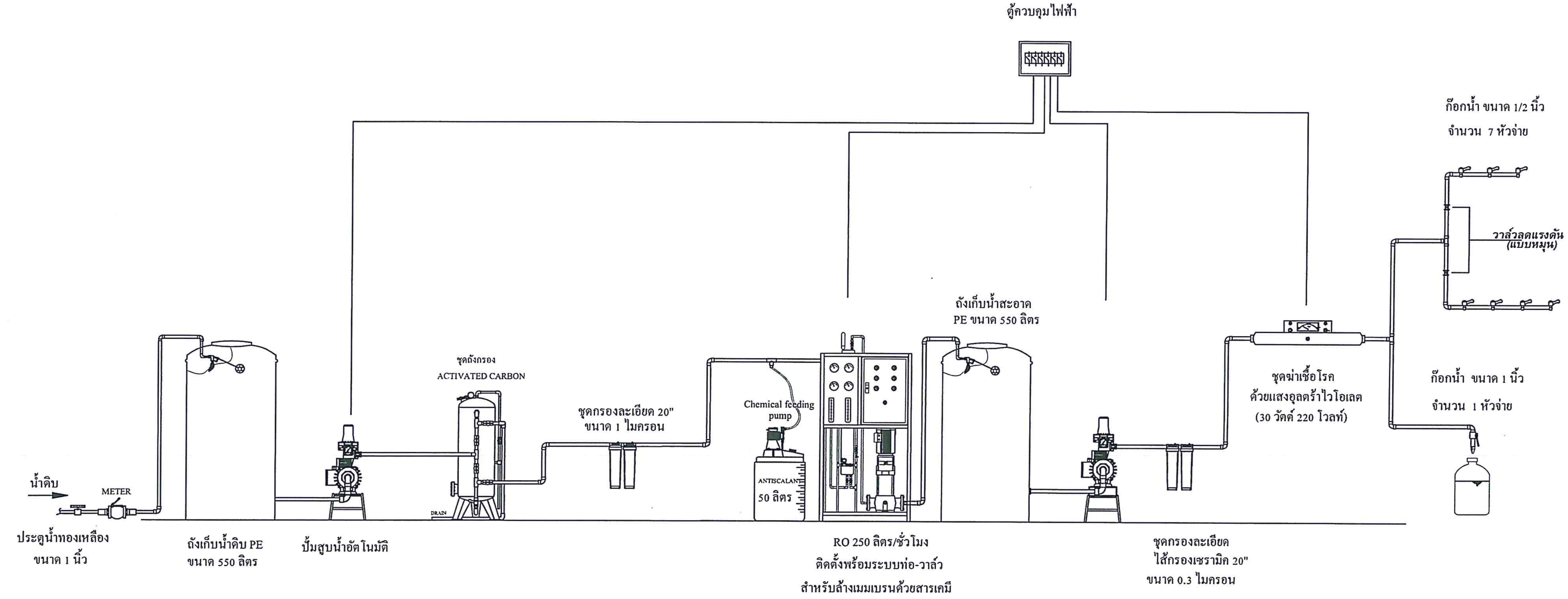

Flow chart diagram

กรมทรัพยากรน้ำบาดาล
กระทรวงทรัพยากรธรรมชาติและสิ่งแวดล้อม

โครงการ
พัฒนาแหล่งน้ำบาดาลเพื่อสนับสนุนน้ำดื่มสะอาดให้กับโรงเรียนทั่วประเทศ
รูปแบบที่ 2

งบประมาณปี 2560

หน่วยงาน
สำนักพัฒนาน้ำบาดาล

เขียนแบบ
นายเกียรติพงศ์ อินมา

ตรวจแบบ
นางสาวสุภาวดี พานทอง

เห็นชอบ
นายสุรินทร์ วรกิจธำรง
ภย.22758

อนุมัติ
นายพันธ์ศักดิ์ ธีรปัญญาภรณ์
ผอ.สำนักพัฒนาน้ำบาดาล

แสดงแบบ
แบบอาคารระบบปรับปรุงคุณภาพน้ำ
ผังแสดงระบบปรับปรุงคุณภาพน้ำบาดาล

มาตราส่วน -

รายการแก้ไข

ครั้งที่	รายการ	วันที่

แบบหมายเลข 5 แผ่นที่ 1

จำนวนแผ่นทั้งหมด 11

ผังวางอุปกรณ์ ระบบปรับปรุงคุณภาพน้ำบาดาล อัตราการผลิต 250 ลิตร/ชั่วโมง

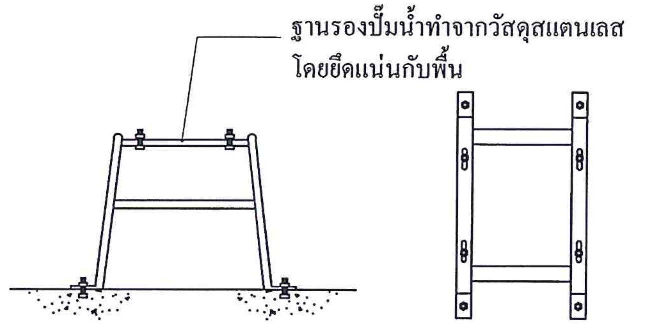

รายละเอียดฐานรองปั๊มน้ำ

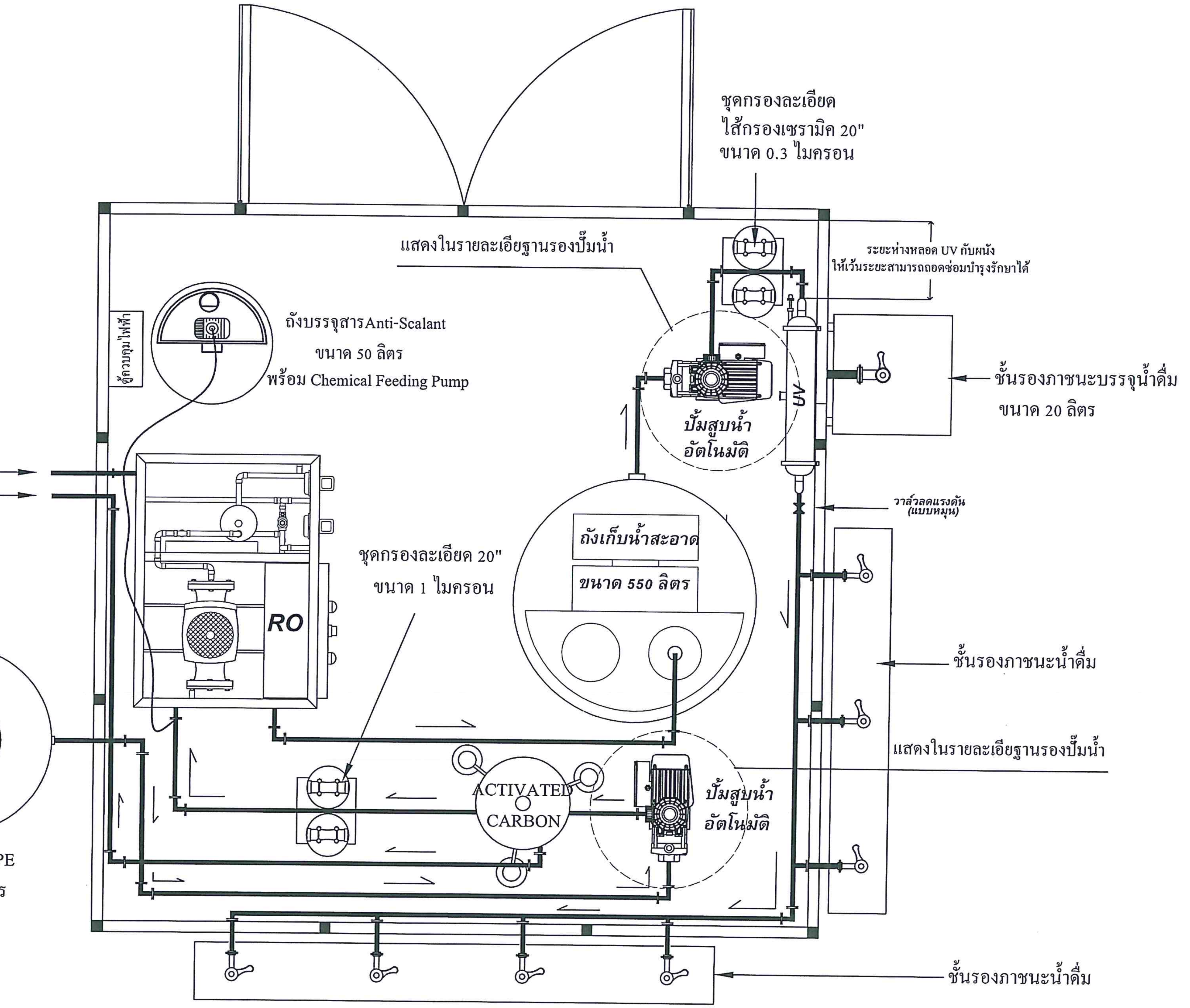

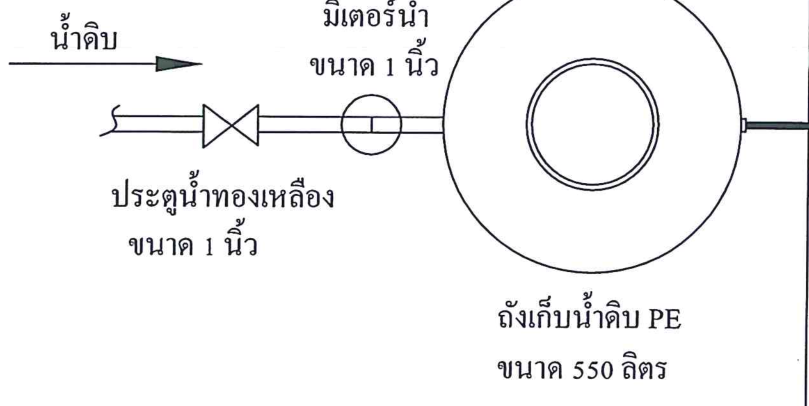

กรมทรัพยากรน้ำบาดาล
กระทรวงทรัพยากรธรรมชาติและสิ่งแวดล้อม

โครงการ	พัฒนาแหล่งน้ำบาดาลเพื่อสนับสนุนน้ำดื่มสะอาดให้กับโรงเรียนทั่วประเทศ รูปแบบที่ 2
งบประมาณปี	2560
หน่วยงาน	สำนักพัฒนาน้ำบาดาล
เขียนแบบ	นายเกียรติพงศ์ อินมา
ตรวจแบบ	นางสาวสุภาวดี พานทอง
เห็นชอบ	นายสุรินทร์ วรกิจธำรง ภย.22758
อนุมัติ	นายพันธ์ศักดิ์ ธีรปัญญาภรณ์ ผอ.สำนักพัฒนาน้ำบาดาล
แสดงแบบ	แบบอาคารระบบปรับปรุงคุณภาพน้ำ ผังการวางระบบปรับปรุงคุณภาพน้ำบาดาล
มาตราส่วน	-
รายการแก้ไข	

ครั้งที่	รายการ	วันที่

แบบหมายเลข 5 แผ่นที่ 2

จำนวนแผ่นทั้งหมด 11

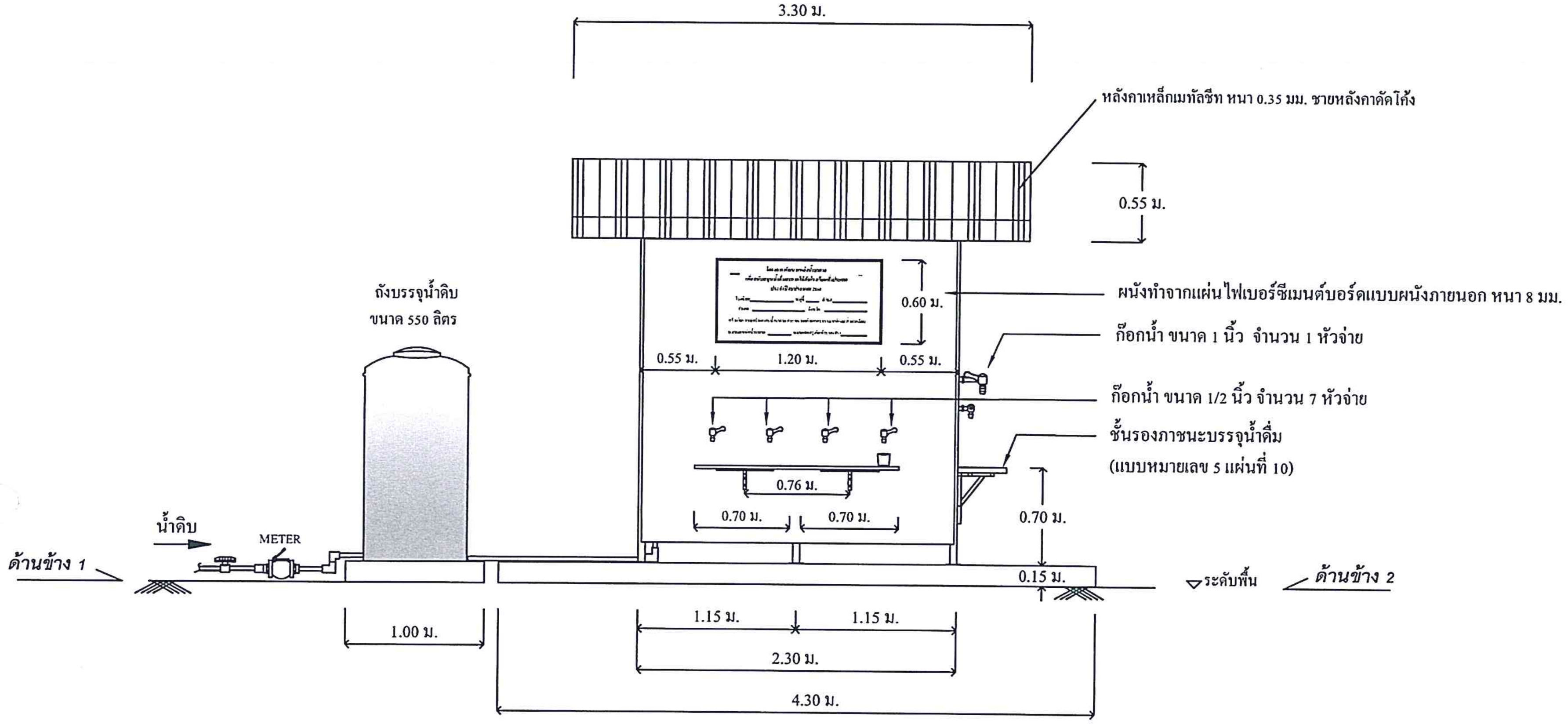

ด้านหน้า

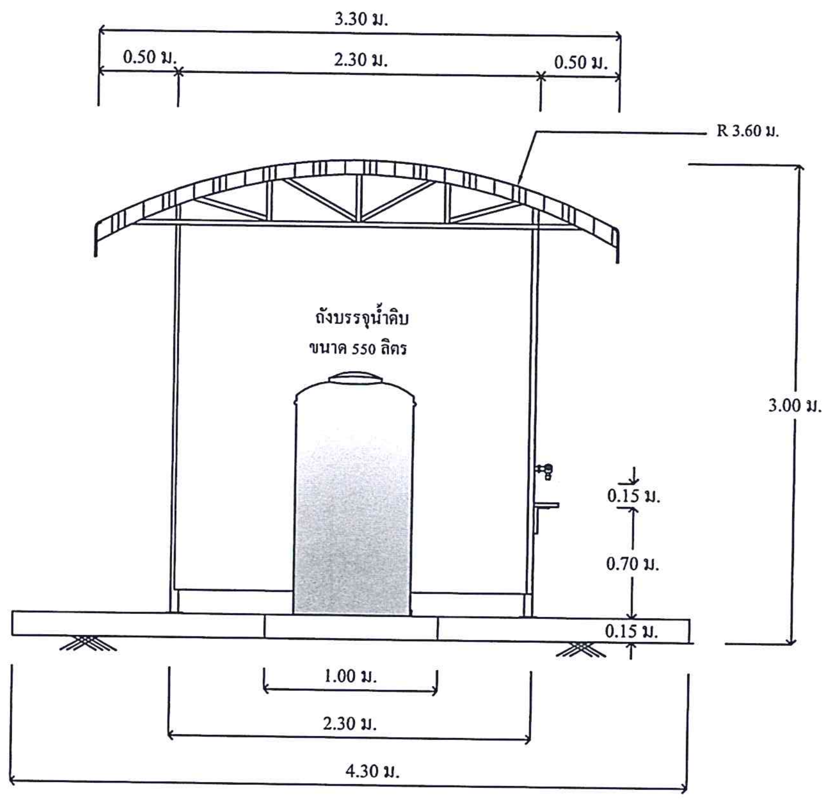

ด้านข้าง 1

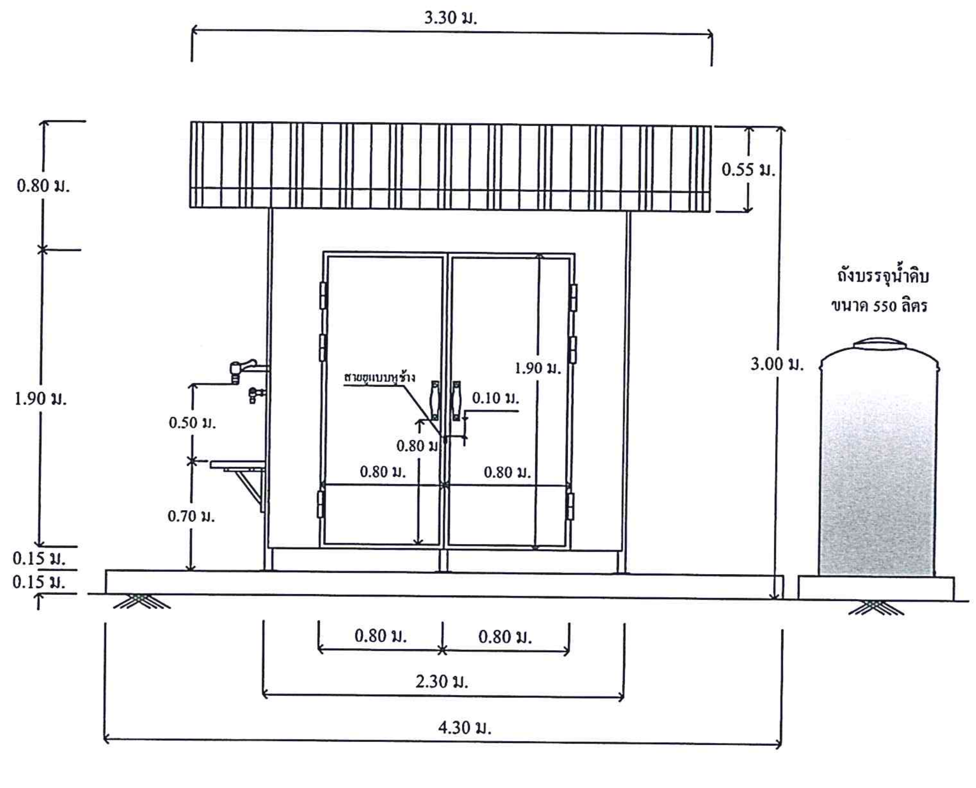

ด้านหลัง

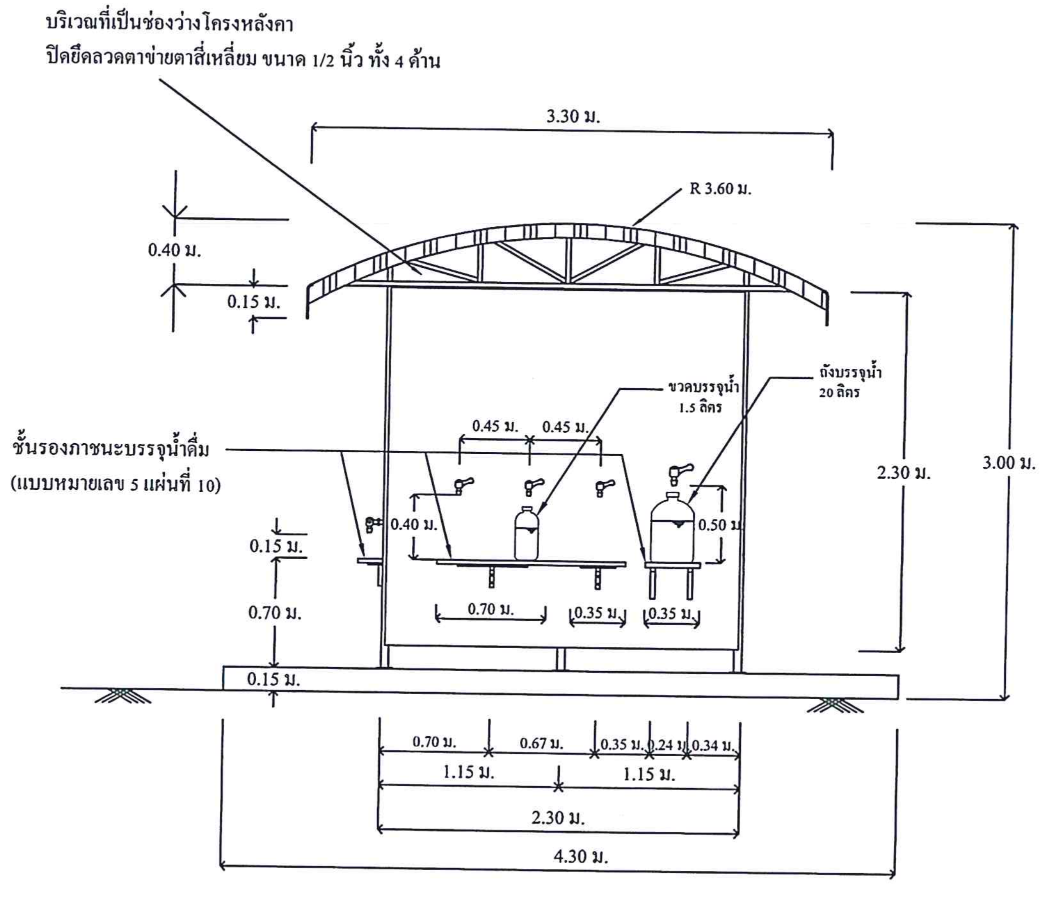

ด้านข้าง 2

กรมทรัพยากรน้ำบาดาล
กระทรวงทรัพยากรธรรมชาติและสิ่งแวดล้อม

โครงการ	พัฒนาแหล่งน้ำบาดาลเพื่อสนับสนุนน้ำดื่มสะอาดให้กับโรงเรียนทั่วประเทศ รูปแบบที่ 2
งบประมาณปี	2560
หน่วยงาน	สำนักพัฒนาน้ำบาดาล
เขียนแบบ	นายเกียรติพงศ์ อินมา
ตรวจแบบ	นางสาวสุภาวดี พานทอง
เห็นชอบ	นายสุรินทร์ วรกิจธำรง ภย.22758
อนุมัติ	นายพันธ์ศักดิ์ ธีรปัญญาภรณ์ ผอ.สำนักพัฒนาน้ำบาดาล
แสดงแบบ	แบบอาคารระบบปรับปรุงคุณภาพน้ำ
มาตราส่วน	-
รายการแก้ไข	

ครั้งที่	รายการ	วันที่

แบบหมายเลข 5 แผ่นที่ 3

จำนวนแผ่นทั้งหมด 11

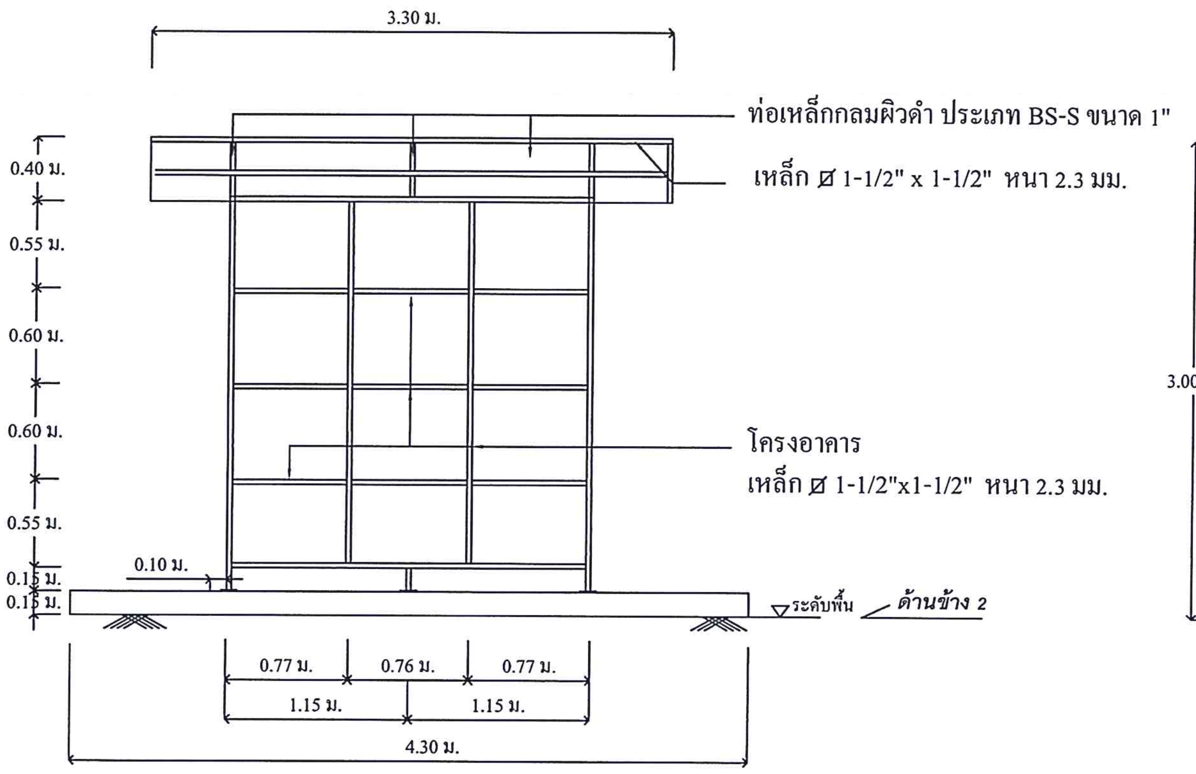

ด้านหน้า

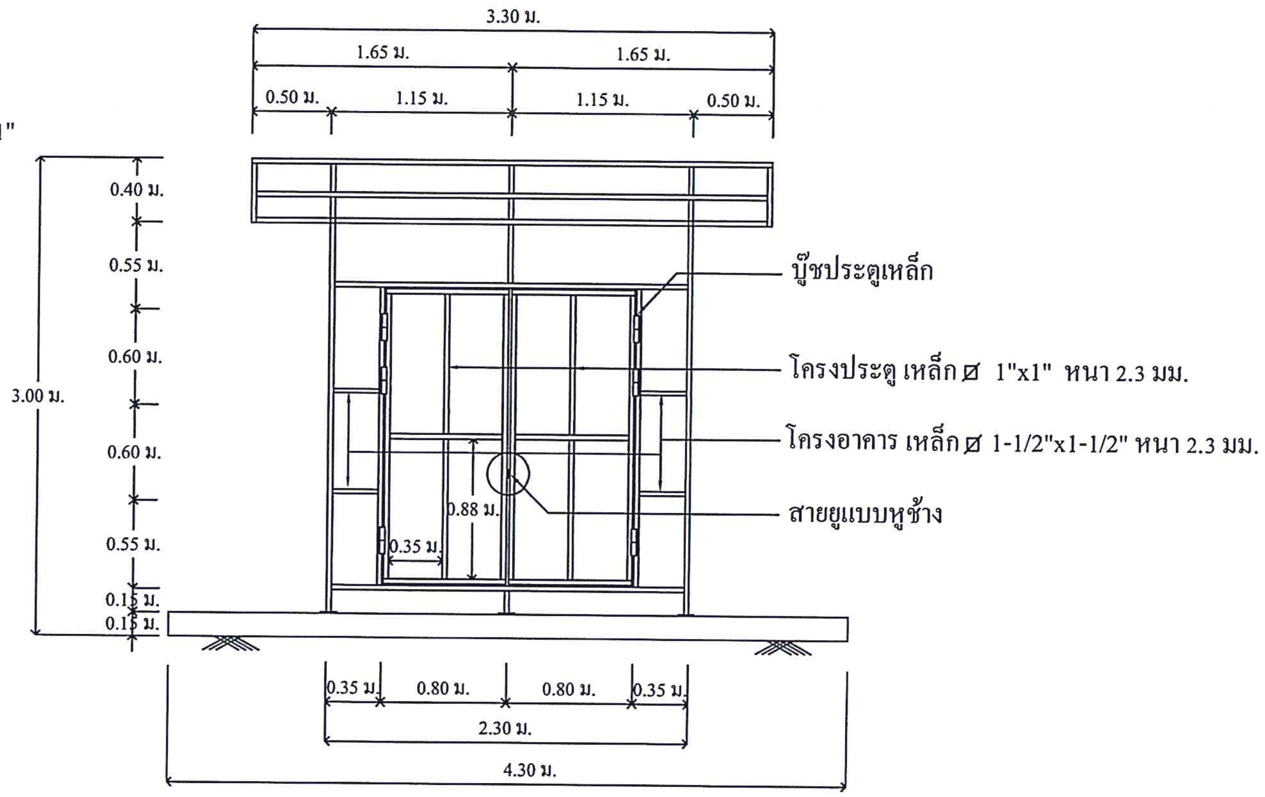

ด้านหลัง

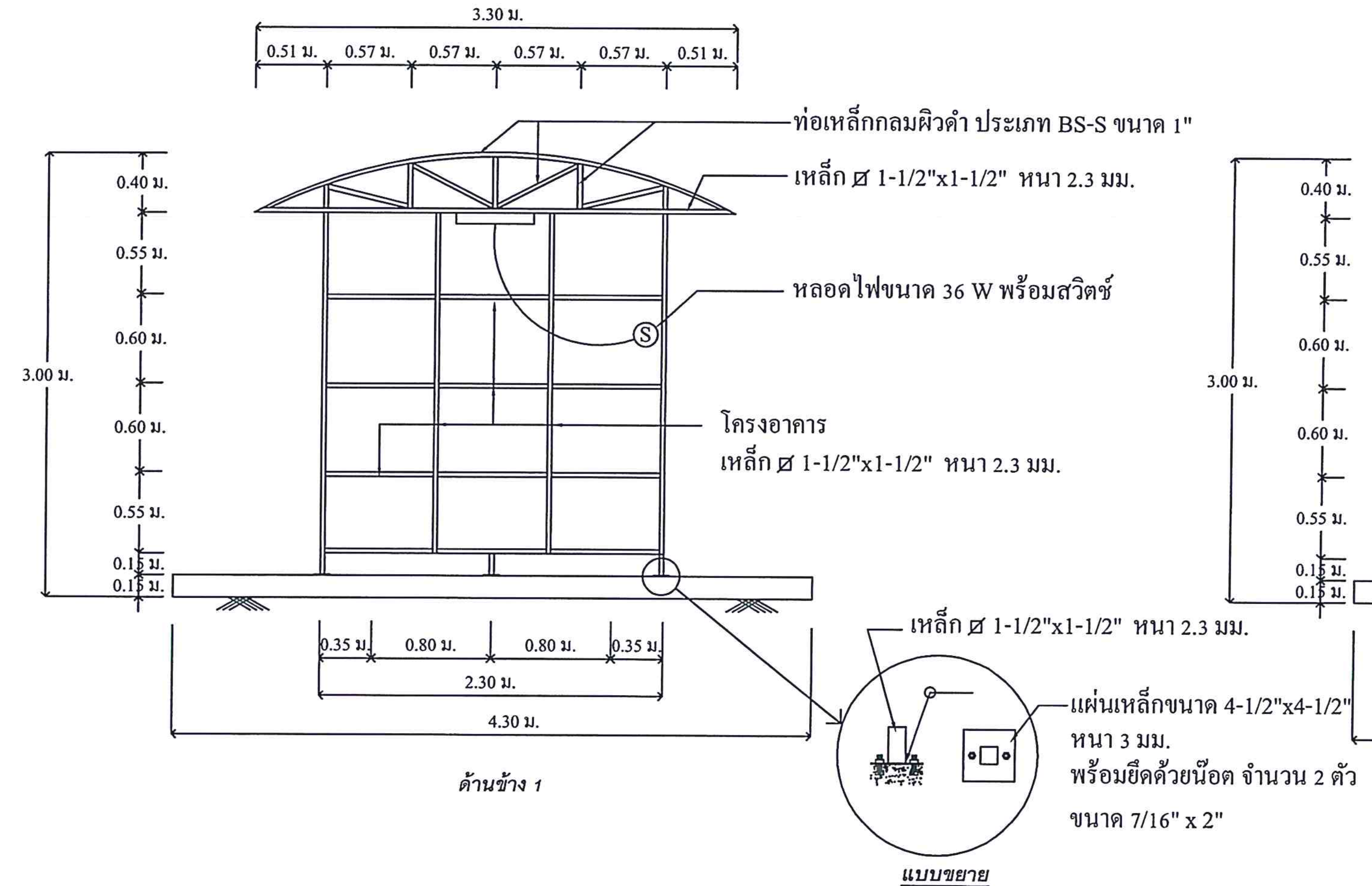

ด้านข้าง 1

แบบขยาย

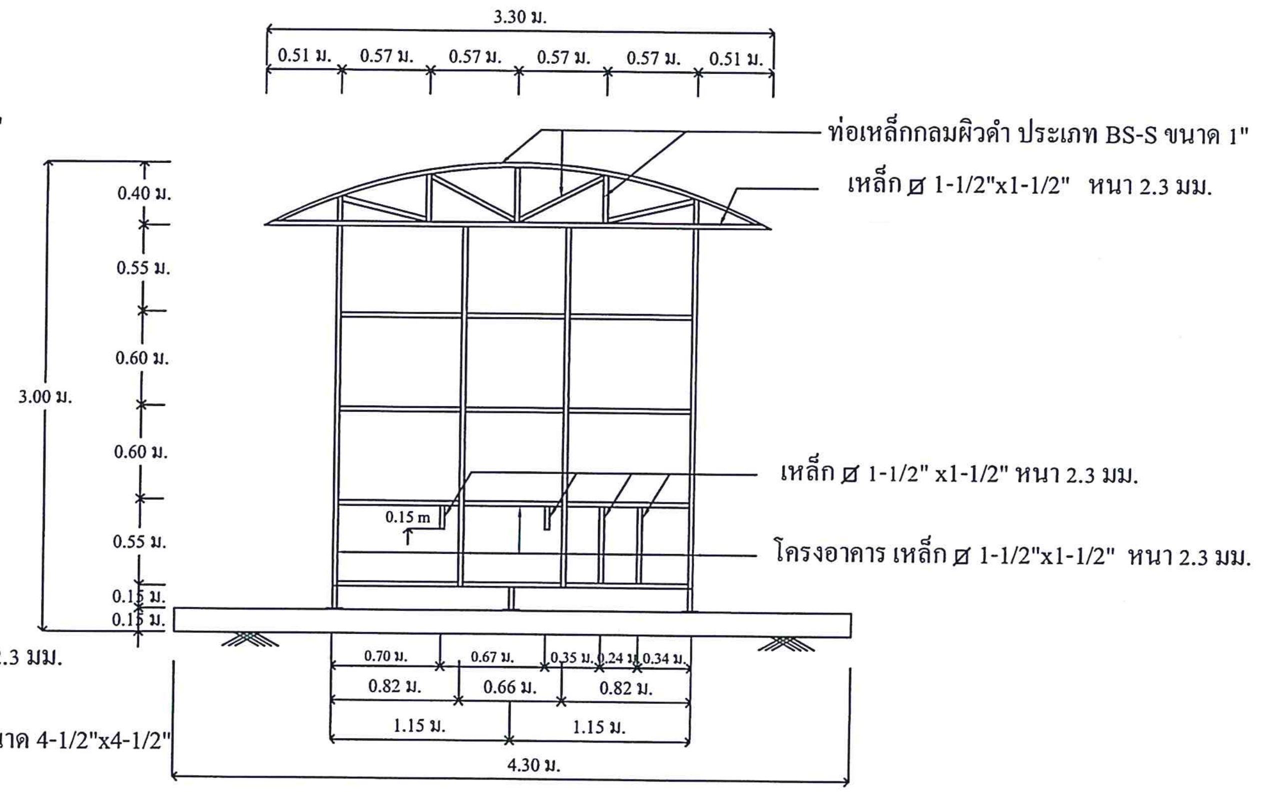

ด้านข้าง 2

กรมทรัพยากรน้ำบาดาล
กระทรวงทรัพยากรธรรมชาติและสิ่งแวดล้อม

โครงการ
พัฒนาแหล่งน้ำบาดาลเพื่อสนับสนุนน้ำดื่มสะอาดให้กับโรงเรียนทั่วประเทศ
รูปแบบที่ 2

งบประมาณปี 2560

หน่วยงาน
สำนักพัฒนาน้ำบาดาล

เขียนแบบ
นายเกียรติพงศ์ อินมา

ตรวจแบบ
นางสาวสุภาวดี พานทอง

เห็นชอบ
นายสุรินทร์ วรกิจธำรง
ภย.22758

อนุมัติ
นายพันธ์ศักดิ์ ธีรปัญญาภรณ์
ผอ.สำนักพัฒนาน้ำบาดาล

แสดงแบบ
แบบอาคารระบบปรับปรุงคุณภาพน้ำ
โครงสร้างอาคารระบบปรับปรุงคุณภาพน้ำ

มาตราส่วน -

รายการแก้ไข

ครั้งที่	รายการ	วันที่

แบบหมายเลข 5 แผ่นที่ 4

จำนวนแผ่นทั้งหมด 11

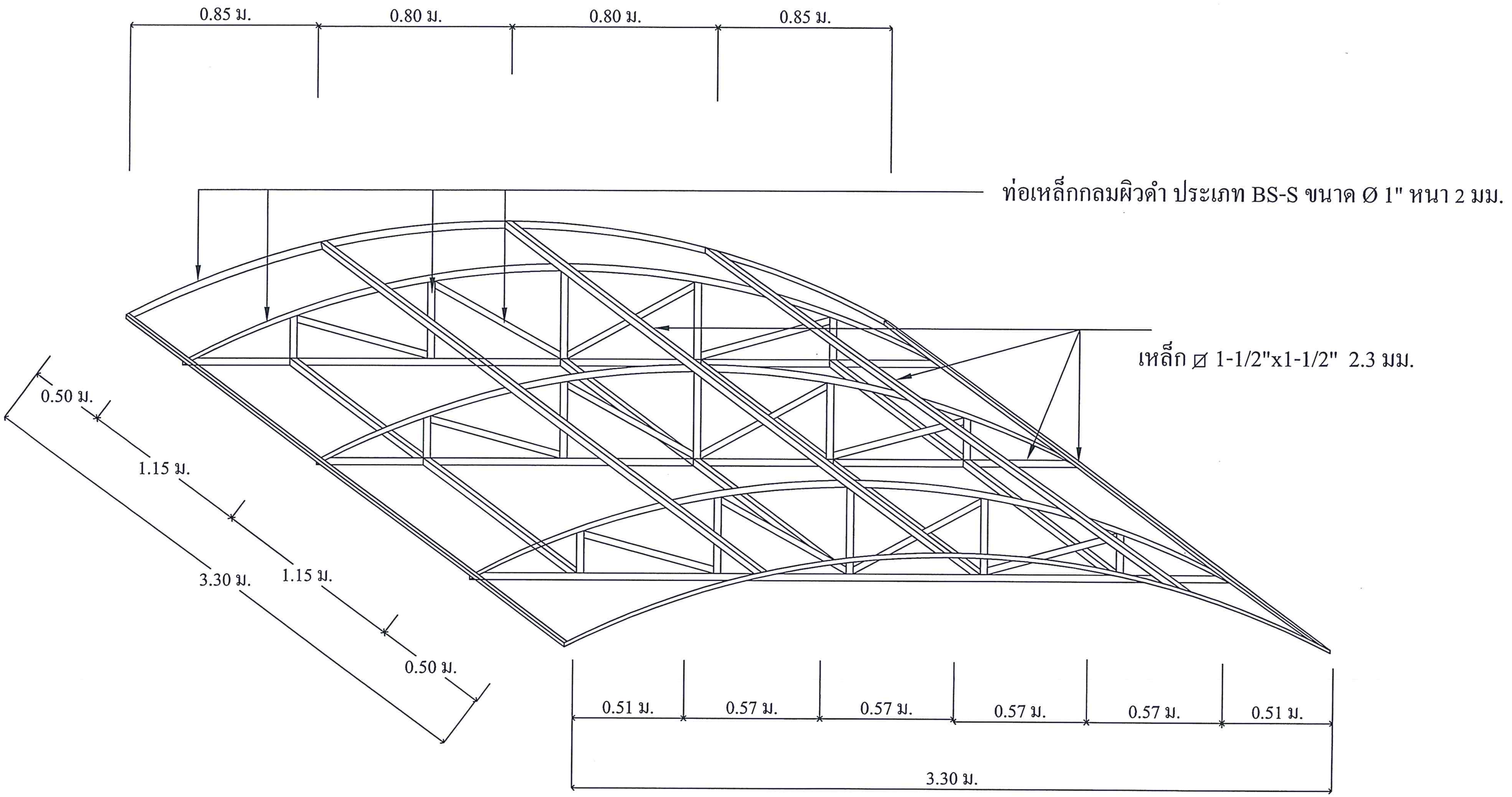

แบบแสดงโครงหลังคาอาคารปรับปรุงคุณภาพน้ำบาดาล

กรมทรัพยากรน้ำบาดาล
กระทรวงทรัพยากรธรรมชาติและสิ่งแวดล้อม

โครงการ
พัฒนาแหล่งน้ำบาดาลเพื่อสนับสนุน
น้ำดื่มสะอาดให้กับโรงเรียนทั่วประเทศ
รูปแบบที่ 2

งบประมาณปี 2560

หน่วยงาน
สำนักพัฒนาน้ำบาดาล

เขียนแบบ
นายเกียรติพงศ์ อินมา

ตรวจแบบ
นางสาวสุภาวดี พานทอง

เห็นชอบ
นายสุรินทร์ วรกิจธำรง
ภย.22758

อนุมัติ
นายพันธ์ศักดิ์ ธีรปัญญาภรณ์
ผอ.สำนักพัฒนาน้ำบาดาล

แสดงแบบ
แบบอาคารระบบปรับปรุงคุณภาพน้ำ
โครงเหล็กหลังคา

มาตราส่วน -

รายการแก้ไข

ครั้งที่	รายการ	วันที่

แบบหมายเลข 5 แผ่นที่ 5

จำนวนแผ่นทั้งหมด 11

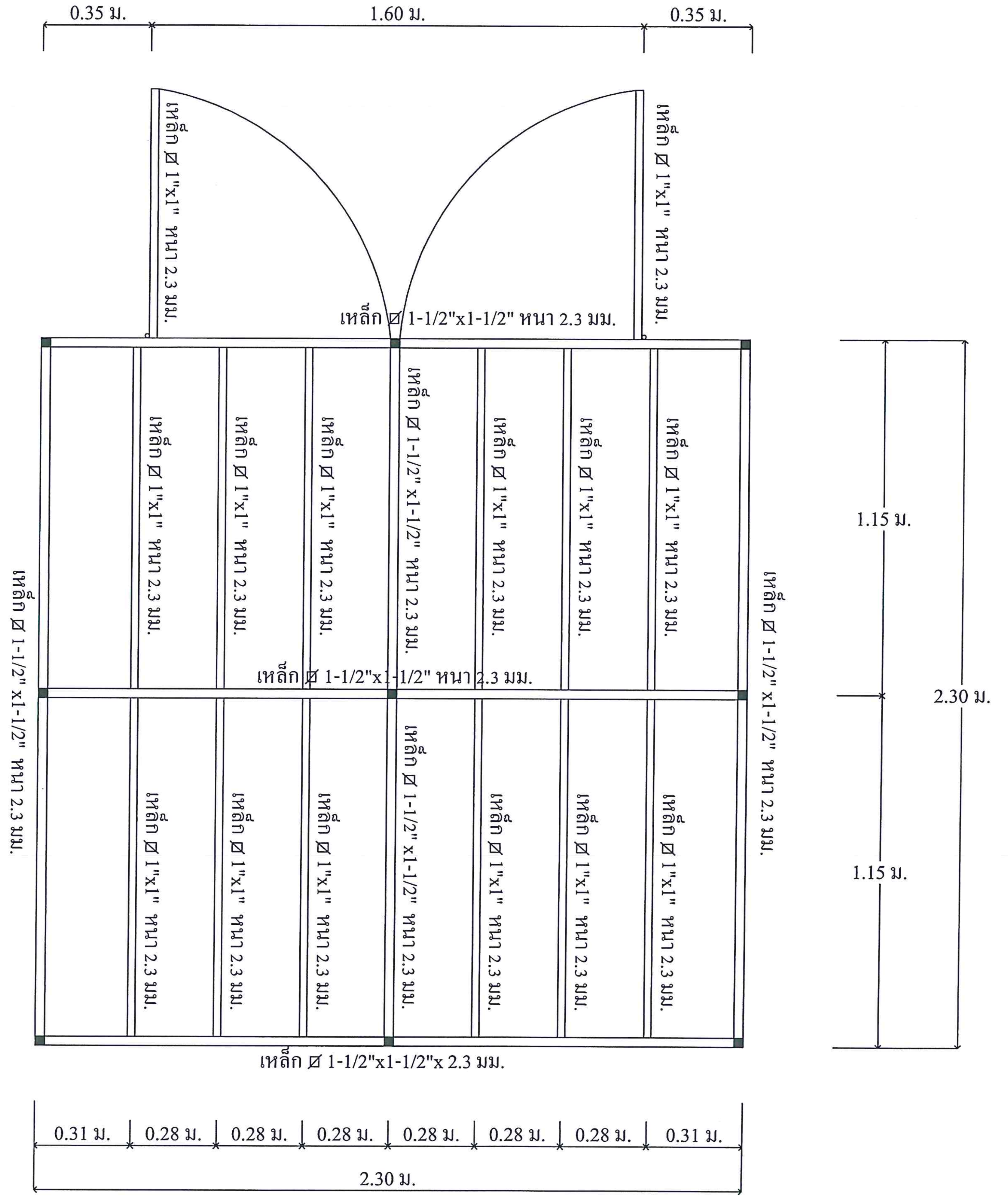

แบบแสดงการวางเหล็กพื้นอาคารระบบปรับปรุงคุณภาพน้ำบาดาล

กรมทรัพยากรน้ำบาดาล
กระทรวงทรัพยากรธรรมชาติและสิ่งแวดล้อม

โครงการ
พัฒนาแหล่งน้ำบาดาลเพื่อสนับสนุนน้ำดื่มสะอาดให้กับโรงเรียนทั่วประเทศ
รูปแบบที่ 2

งบประมาณปี 2560

หน่วยงาน
สำนักพัฒนาน้ำบาดาล

เขียนแบบ
นายเกียรติพงศ์ อินมา

ตรวจแบบ
นางสาวสุภาวดี พานทอง

เห็นชอบ
นายสุรินทร์ วรกิจธำรง
ภย.22758

อนุมัติ
นายพันธ์ศักดิ์ ธีรปัญญาภรณ์
ผอ.สำนักพัฒนาน้ำบาดาล

แสดงแบบ
แบบอาคารระบบปรับปรุงคุณภาพน้ำ
โครงเหล็กพื้นอาคาร

มาตราส่วน -

รายการแก้ไข

ครั้งที่	รายการ	วันที่

แบบหมายเลข 5 แผ่นที่ 6

จำนวนแผ่นทั้งหมด 11

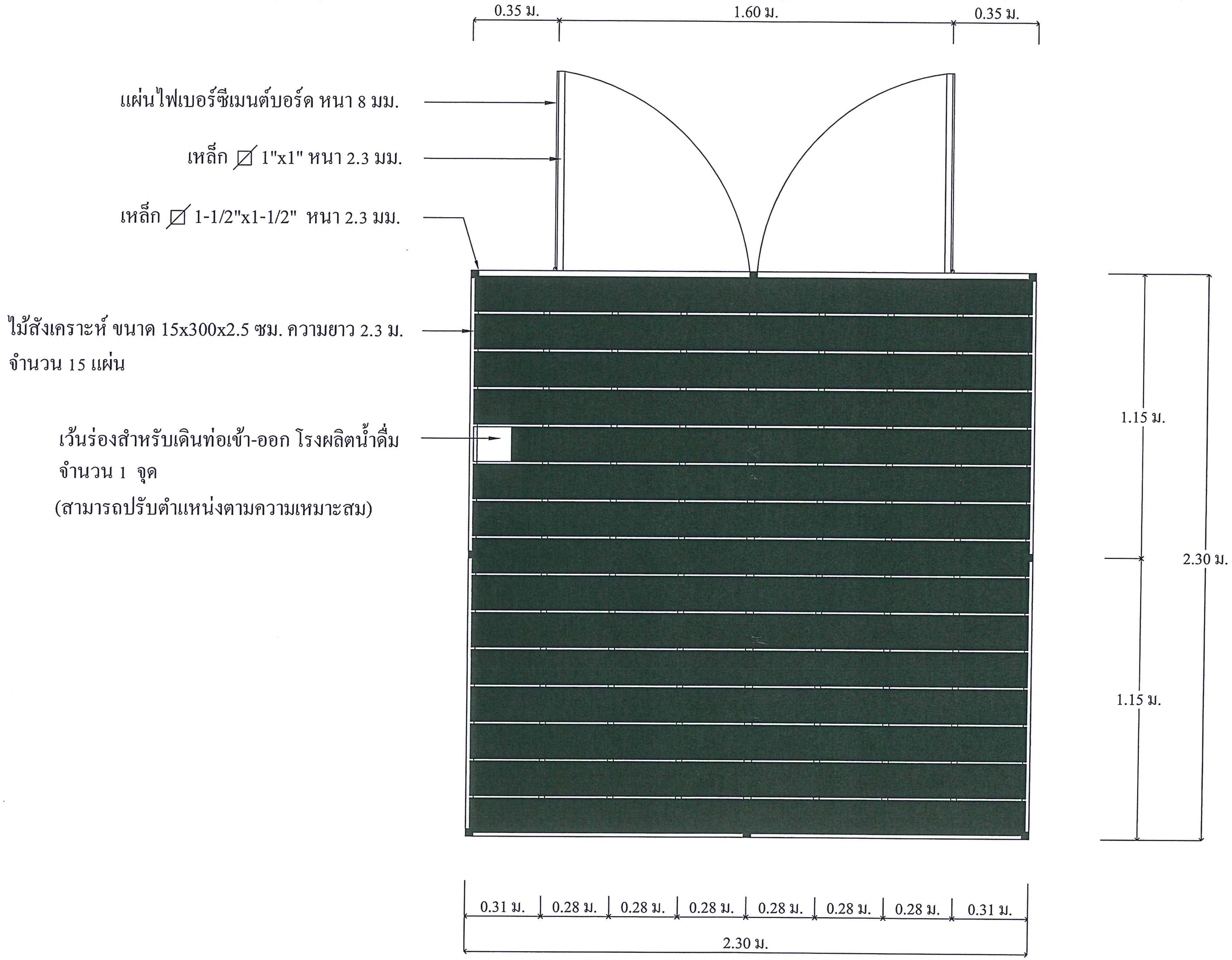

แบบแสดงการปูพื้นทางเดินในอาคารปรับปรุงคุณภาพน้ำบาดาล

กรมทรัพยากรน้ำบาดาล
กระทรวงทรัพยากรธรรมชาติและสิ่งแวดล้อม

โครงการ
พัฒนาแหล่งน้ำบาดาลเพื่อสนับสนุนน้ำดื่มสะอาดให้กับโรงเรียนทั่วประเทศ
รูปแบบที่ 2

งบประมาณปี 2560

หน่วยงาน
สำนักพัฒนาน้ำบาดาล

เขียนแบบ
นายเกียรติพงศ์ อินมา

ตรวจแบบ
นางสาวสุภาวดี พานทอง

เห็นชอบ
นายสุรินทร์ วรกิจธำรง
ภย.22758

อนุมัติ
นายพันธ์ศักดิ์ ธีรปัญญาภรณ์
ผอ.สำนักพัฒนาน้ำบาดาล

แสดงแบบ
แบบอาคารระบบปรับปรุงคุณภาพน้ำ
การปูพื้นทางเดินในอาคาร

มาตราส่วน -

รายการแก้ไข

ครั้งที่	รายการ	วันที่

แบบหมายเลข 5 แผ่นที่ 7

จำนวนแผ่นทั้งหมด 11

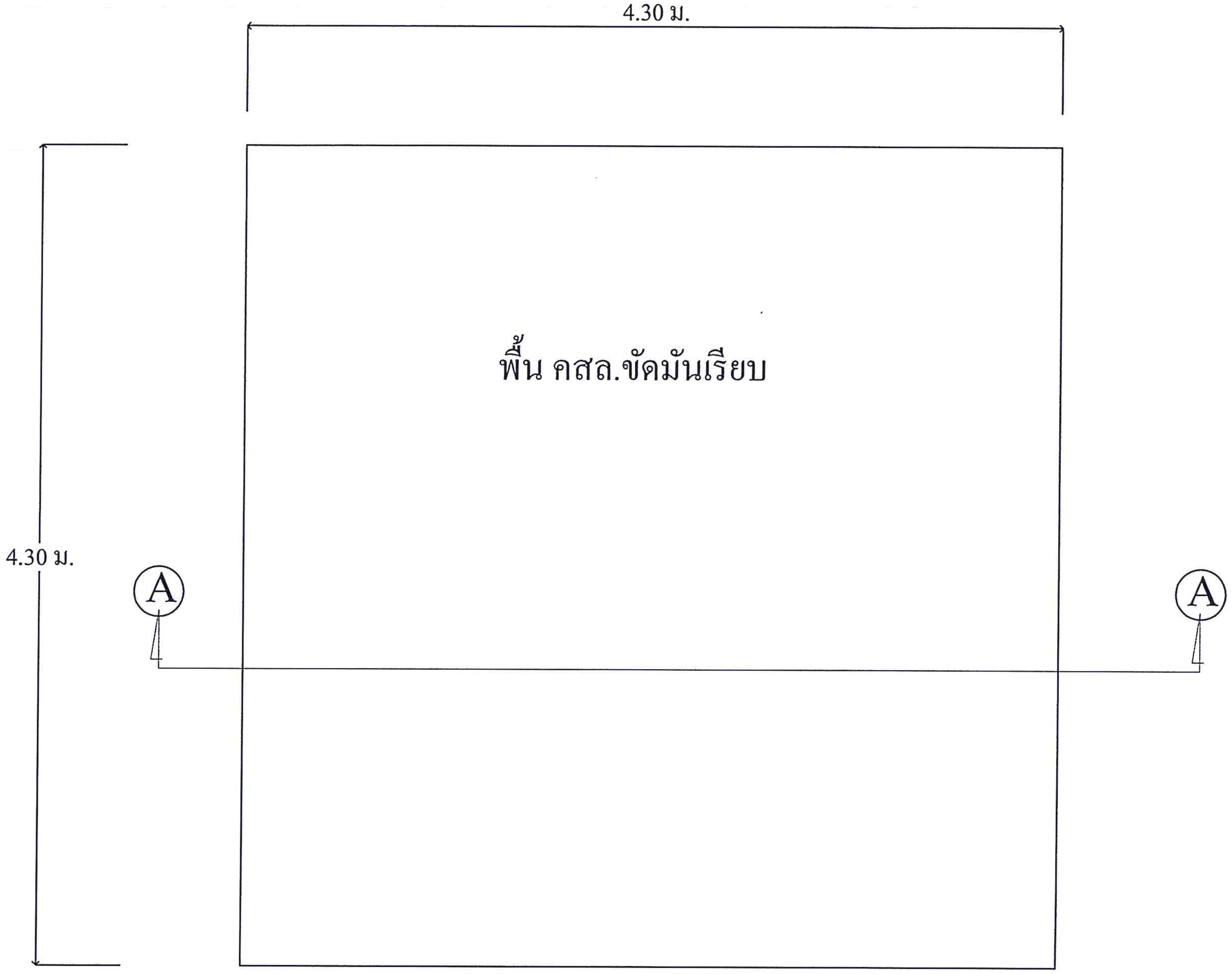

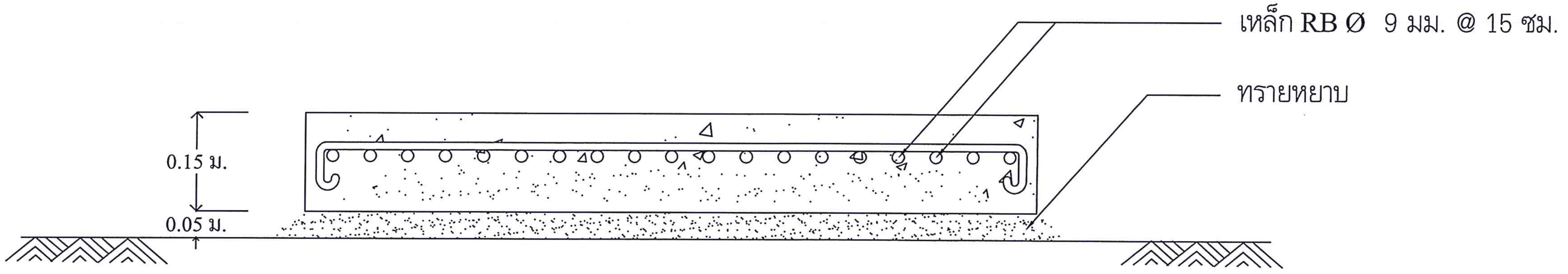

รูปตัด A-A

ฐานคอนกรีตสำหรับติดตั้งอาคารปรับปรุงคุณภาพน้ำบาดาล

กรมทรัพยากรน้ำบาดาล
กระทรวงทรัพยากรธรรมชาติและสิ่งแวดล้อม

โครงการ
พัฒนาแหล่งน้ำบาดาลเพื่อสนับสนุน
น้ำดื่มสะอาดให้กับโรงเรียนทั่วประเทศ
รูปแบบที่ 2

งบประมาณปี 2560

หน่วยงาน
สำนักพัฒนาน้ำบาดาล

เขียนแบบ
นายเกียรติพงศ์ อินมา

ตรวจแบบ
นางสาวสุภาวดี พานทอง

เห็นชอบ
นายสุรินทร์ วรกิจธำรง
ภย.22758

อนุมัติ
นายพันธ์ศักดิ์ ธีรปัญญาภรณ์
ผอ.สำนักพัฒนาน้ำบาดาล

แสดงแบบ
แบบอาคารระบบปรับปรุงคุณภาพน้ำ
ฐานคอนกรีตสำหรับติดตั้งอาคาร

มาตราส่วน -

รายการแก้ไข

ครั้งที่	รายการ	วันที่

แบบหมายเลข 5 แผ่นที่ 8

จำนวนแผ่นทั้งหมด 11

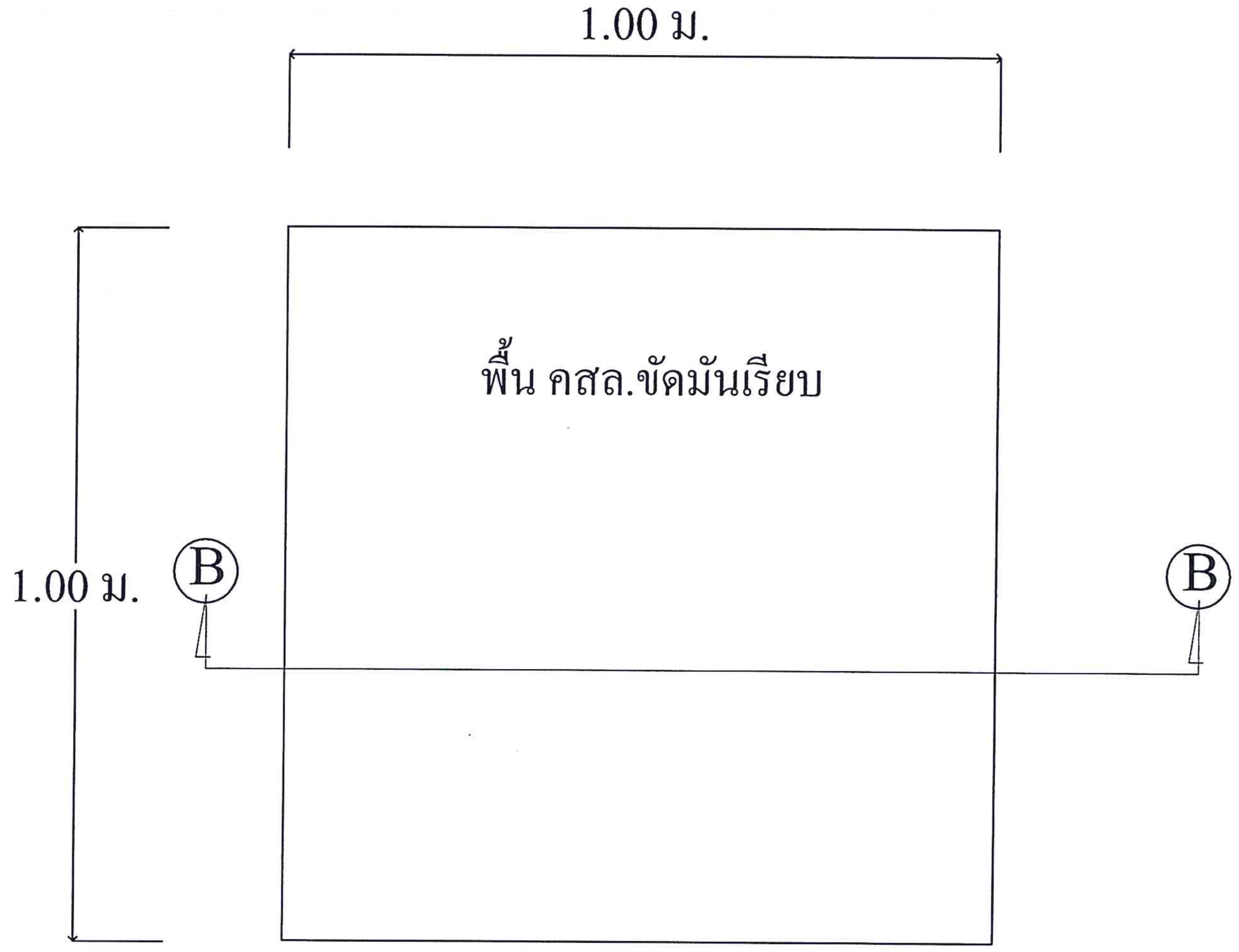

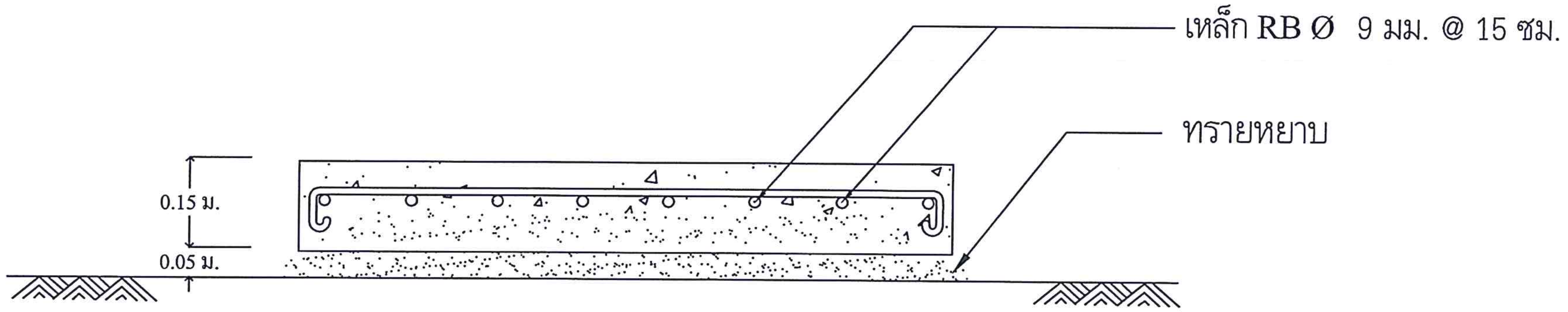

รูปตัด B-B

ฐานคอนกรีตสำหรับวางถังพักน้ำดิบก่อนเข้าระบบปรับปรุงคุณภาพน้ำบาดาล

กรมทรัพยากรน้ำบาดาล
กระทรวงทรัพยากรธรรมชาติและสิ่งแวดล้อม

โครงการ
พัฒนาแหล่งน้ำบาดาลเพื่อสนับสนุนน้ำดื่มสะอาดให้กับโรงเรียนทั่วประเทศ รูปแบบที่ 2

งบประมาณปี 2560

หน่วยงาน
สำนักพัฒนาน้ำบาดาล

เขียนแบบ
นายเกียรติพงศ์ อินมา

ตรวจแบบ
นางสาวสุภาวดี พานทอง

เห็นชอบ
นายสุรินทร์ วรกิจธำรง
ภย.22758

อนุมัติ
นายพันธ์ศักดิ์ ธีรปัญญาภรณ์
ผอ.สำนักพัฒนาน้ำบาดาล

แสดงแบบ
แบบอาคารระบบปรับปรุงคุณภาพน้ำ
ฐานคอนกรีตสำหรับวางถังพักน้ำดิบ

มาตราส่วน -

รายการแก้ไข

ครั้งที่	รายการ	วันที่

แบบหมายเลข 5 แผ่นที่ 9

จำนวนแผ่นทั้งหมด 11

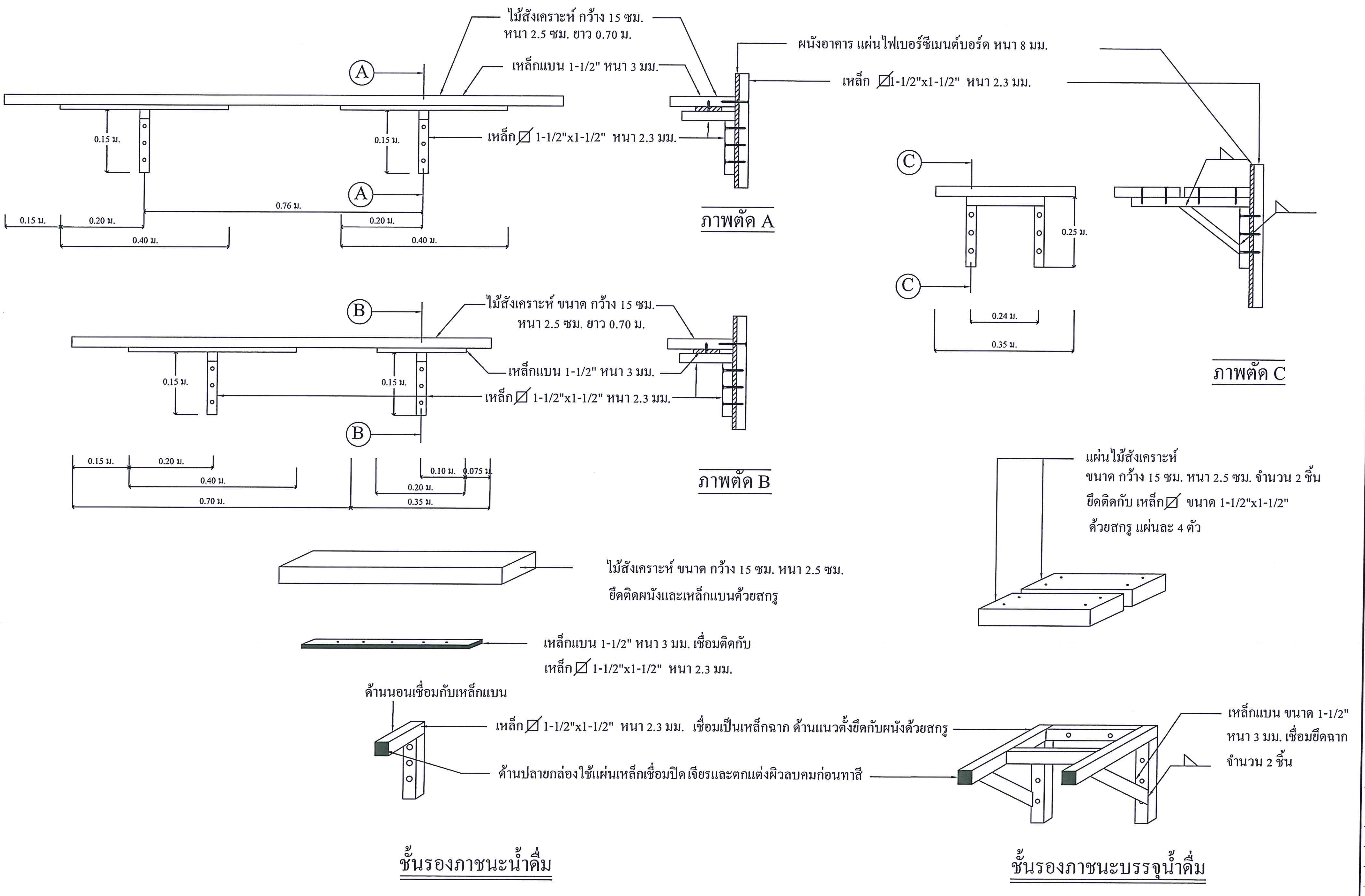

กรมทรัพยากรน้ำบาดาล
กระทรวงทรัพยากรธรรมชาติและสิ่งแวดล้อม

โครงการ
พัฒนาแหล่งน้ำบาดาลเพื่อสนับสนุน
น้ำดื่มสะอาดให้กับโรงเรียนทั่วประเทศ
รูปแบบที่ 2

งบประมาณปี 2560

หน่วยงาน
สำนักพัฒนาน้ำบาดาล

เขียนแบบ
นายเกียรติพงศ์ อินมา

ตรวจแบบ
นางสาวสุภาวดี พานทอง

เห็นชอบ
นายสุรินทร์ วรกิจธำรง
ภย.22758

อนุมัติ
นายพันธ์ศักดิ์ ธีรปัญญาภรณ์
ผอ.สำนักพัฒนาน้ำบาดาล

แสดงแบบ
แบบอาคารระบบปรับปรุงคุณภาพน้ำ
ชั้นรองภาชนะใส่น้ำดื่ม

มาตราส่วน -

รายการแก้ไข

ครั้งที่	รายการ	วันที่

แบบหมายเลข 5 แผ่นที่ 10

จำนวนแผ่นทั้งหมด 11

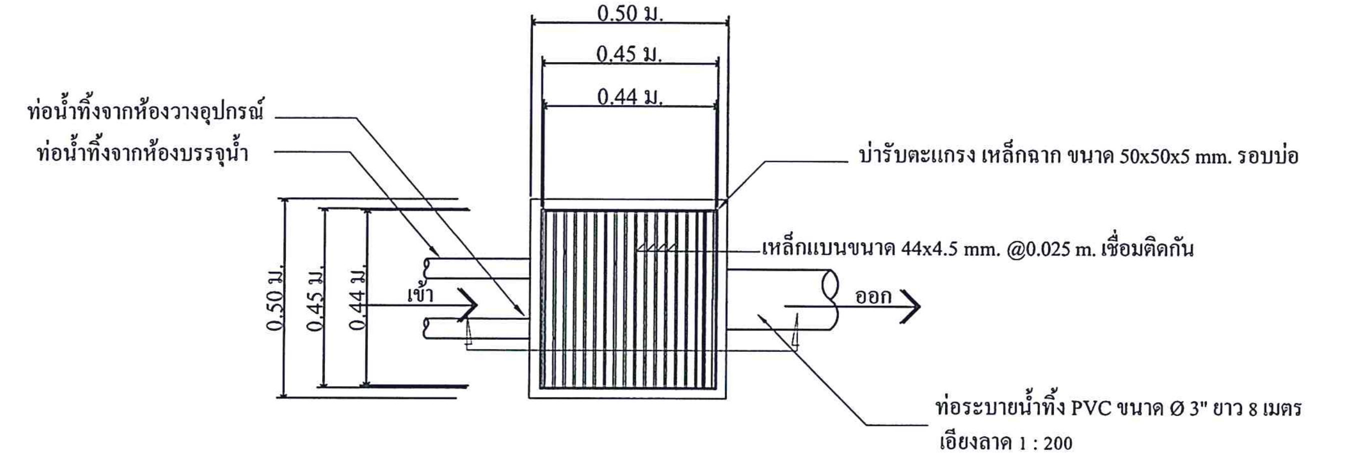

แบบขยายแปลนบ่อน้ำทิ้ง

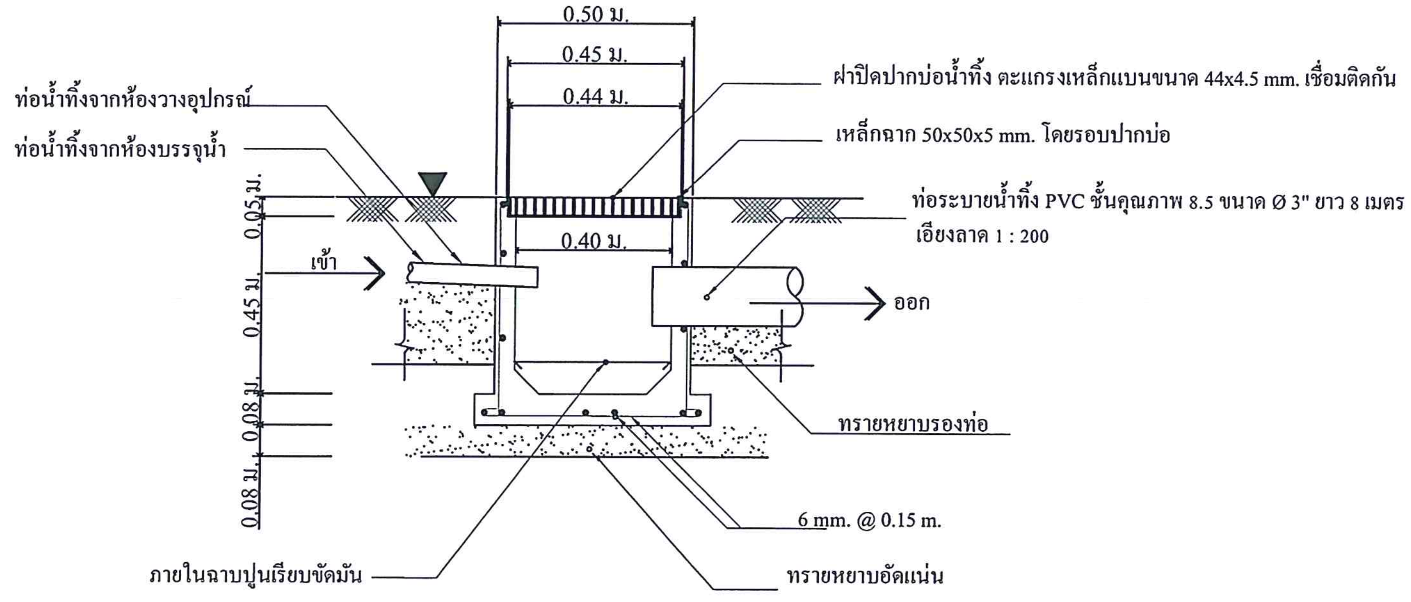

แบบขยายรูปตัดบ่อน้ำทิ้ง

กรมทรัพยากรน้ำบาดาล
กระทรวงทรัพยากรธรรมชาติและสิ่งแวดล้อม

โครงการ
พัฒนาแหล่งน้ำบาดาลเพื่อสนับสนุนน้ำดื่มสะอาดให้กับโรงเรียนทั่วประเทศ
รูปแบบที่ 2

งบประมาณปี 2560

หน่วยงาน
สำนักพัฒนาน้ำบาดาล

เขียนแบบ
นายเกียรติพงศ์ อินมา

ตรวจแบบ
นางสาวสุภาวดี พานทอง

เห็นชอบ
นายสุรินทร์ วรกิจธำรง
ภย.22758

อนุมัติ
นายพันธ์ศักดิ์ ธีรปัญญาภรณ์
ผอ.สำนักพัฒนาน้ำบาดาล

แสดงแบบ
ขยายบ่อน้ำทิ้ง

มาตราส่วน 1:20

รายการแก้ไข

ครั้งที่	รายการ	วันที่

แบบหมายเลข 5 แผ่นที่ 11

จำนวนแผ่นทั้งหมด 11

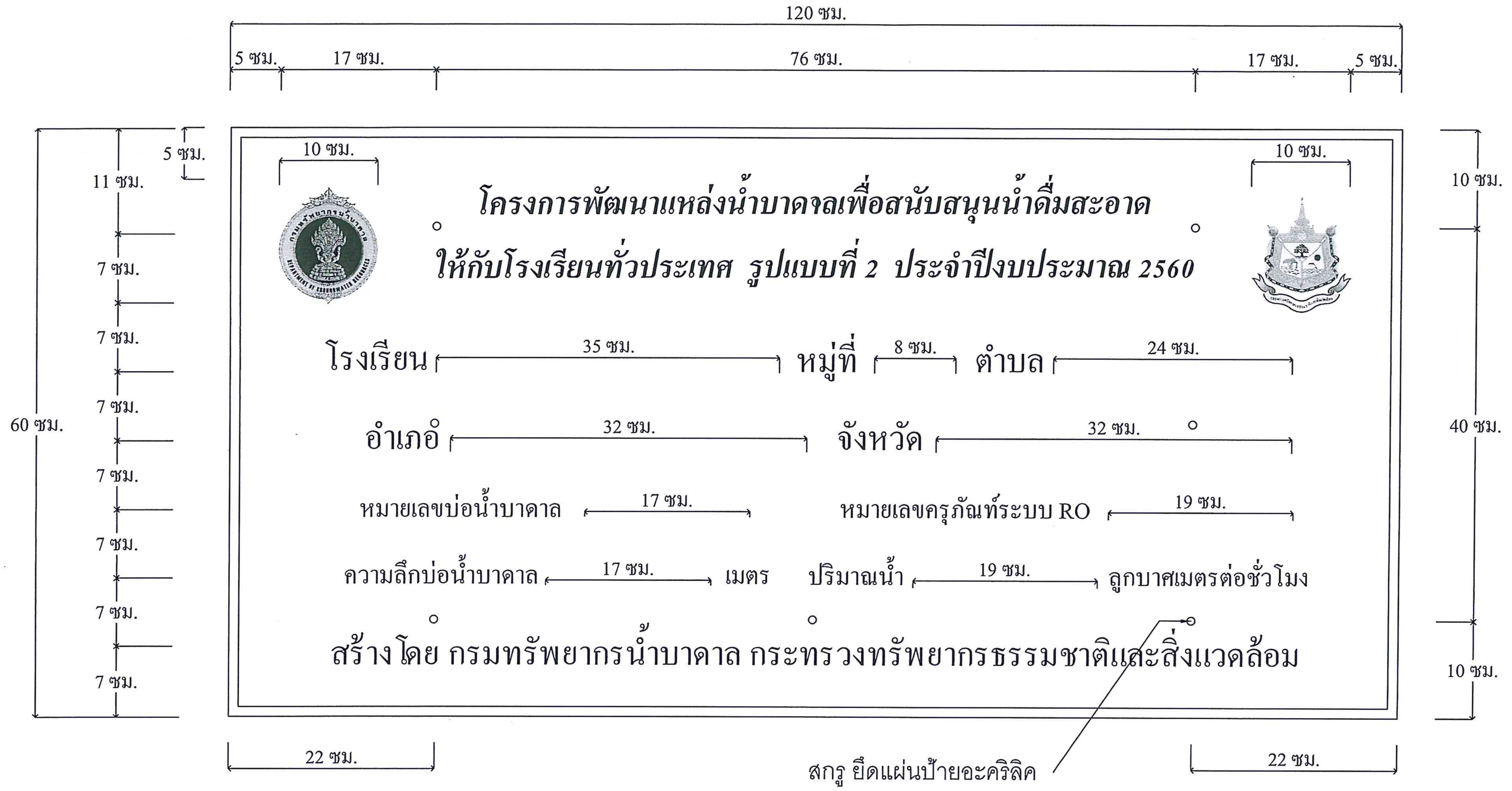

รายละเอียดป้ายโครงการ

<u>หมายเหตุ</u>

1. แผ่นป้ายทำจากสติกเกอร์ แบบใช้ติดผนังภายนอก สีทนแดดและกันน้ำ ติดลงบนแผ่นอะคริลิค หนา 3 มม. ยึดกับผนังและโครงเหล็กด้วยสกรูหัวแบน ขนาด 3/8"x1-1/2"
2. พื้นป้ายสีน้ำเงิน ตัวหนังสือสีขาว Angsana News ข้อความ "โครงการพัฒนาแหล่งน้ำบาดาลเพื่อสนับสนุนน้ำดื่มสะอาดให้กับโรงเรียนทั่วประเทศ รูปแบบที่ 2 ประจำปีงบประมาณ 2560" สูง 2.50 - 3.00 ซม. ชื่อโรงเรียน หมู่ที่ ตำบล อำเภอ จังหวัด สูง 2.00 - 2.50 ซม.
   ข้อความ "สร้างโดยกรมทรัพยากรน้ำบาดาล กระทรวงทรัพยากรธรรมชาติและสิ่งแวดล้อม" สูง 2.30 ซม. ช่องไฟ 1.00 ซม.
   ข้อความ "หมายเลขบ่อน้ำบาดาล" และ "หมายเลขครุภัณฑ์ระบบ RO" สูง 2.00 - 2.30 ซม. ช่องไฟ 1.00 ซม.
   ข้อความ "ความลึกบ่อน้ำบาดาล เมตร " และ "ปริมาณน้ำ ลูกบาศเมตรต่อชั่วโมง " สูง 2.00 - 2.30 ซม. ช่องไฟ 1.00 ซม.
3. ขนาดและระยะห่างของข้อความอาจปรับตามความเหมาะสมของชื่อโรงเรียน ตำบล อำเภอ จังหวัด
4. เส้นขอบป้ายสีขาวหนา 1.00 ซม.
5. ตราสัญลักษณ์กรมทรัพยากรน้ำบาดาล และกระทรวงทรัพยากรธรรมชาติและสิ่งแวดล้อม ขนาดความกว้างไม่น้อยกว่า 10 ซม.

กรมทรัพยากรน้ำบาดาล
กระทรวงทรัพยากรธรรมชาติและสิ่งแวดล้อม

โครงการ
พัฒนาแหล่งน้ำบาดาลเพื่อสนับสนุนน้ำดื่มสะอาดให้กับโรงเรียนทั่วประเทศ รูปแบบที่ 2

งบประมาณปี 2560

หน่วยงาน
สำนักพัฒนาน้ำบาดาล

เขียนแบบ
นายเกียรติพงศ์ อินมา

ตรวจแบบ
นางสาวสุภาวดี พานทอง

เห็นชอบ
นายสุรินทร์ วรกิจธำรง
ภย.22758

อนุมัติ
นายพันธ์ศักดิ์ ธีรปัญญาภรณ์
ผอ.สำนักพัฒนาน้ำบาดาล

แสดงแบบ
ป้ายโครงการ

มาตราส่วน -

รายการแก้ไข

ครั้งที่	รายการ	วันที่

แบบหมายเลข 6 แผ่นที่ 1

จำนวนแผ่นทั้งหมด 1

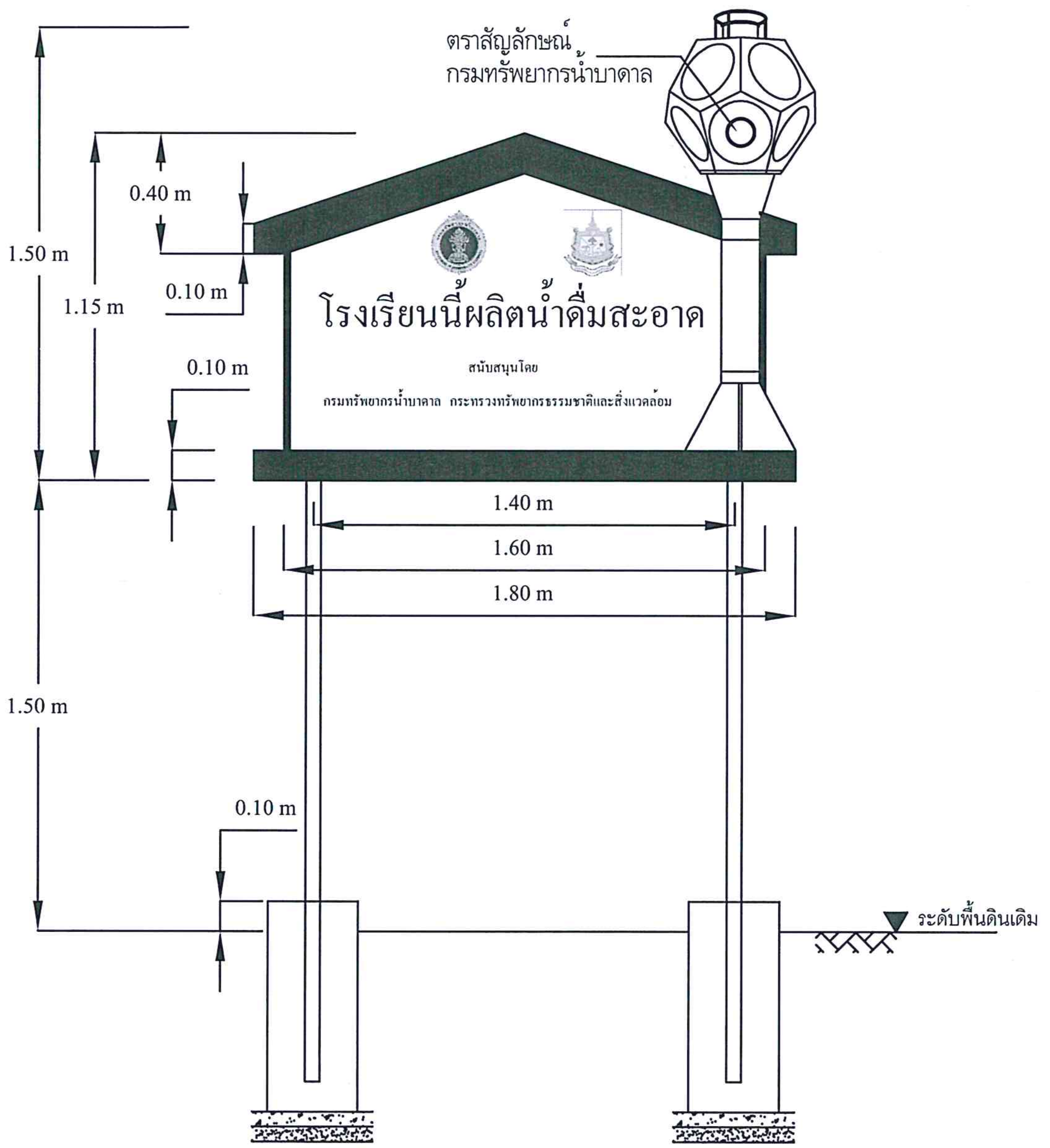

ด้านหน้า

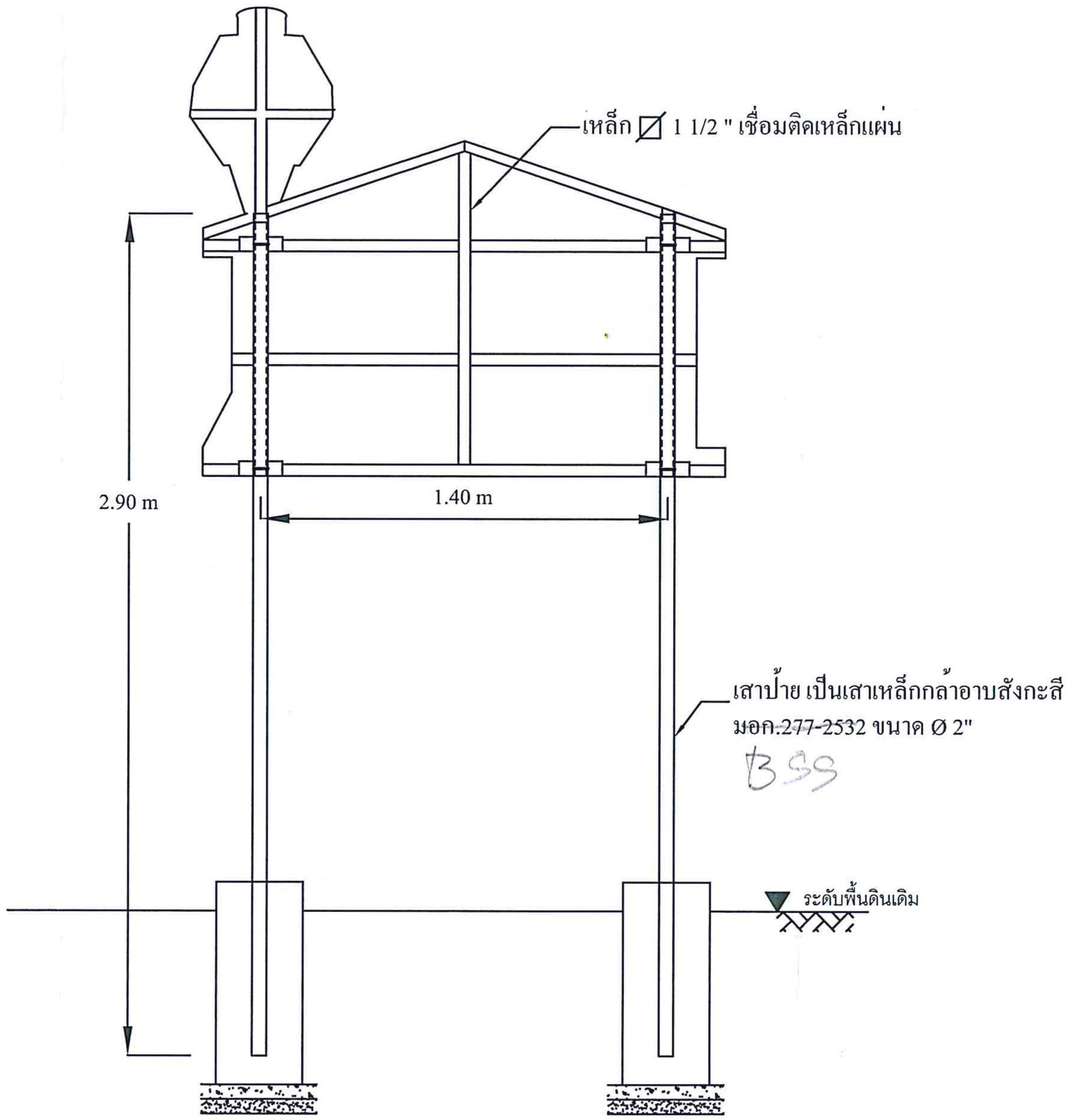

ด้านหลัง

กรมทรัพยากรน้ำบาดาล
กระทรวงทรัพยากรธรรมชาติและสิ่งแวดล้อม

โครงการ
พัฒนาแหล่งน้ำบาดาลเพื่อสนับสนุน
น้ำดื่มสะอาดให้กับโรงเรียนทั่วประเทศ
รูปแบบที่ 1 และ รูปแบบที่ 2

งบประมาณปี 2560

หน่วยงาน
สำนักพัฒนาน้ำบาดาล

เขียนแบบ
นาย อนุศักดิ์ ประสมสิน

ตรวจแบบ
นางสาวสุภาวดี พานทอง

เห็นชอบ
นายสุรินทร์ วรกิจธำรง
ภย.22758

อนุมัติ
นายพันธ์ศักดิ์ ธีรปัญญาภรณ์
ผอ.สำนักพัฒนาน้ำบาดาล

แสดงแบบ
แบบป้ายประชาสัมพันธ์โครงการ

มาตราส่วน

รายการแก้ไข

ครั้งที่	รายการ	วันที่

แบบหมายเลข 1 แผ่นที่ 1

จำนวนแผ่น 3

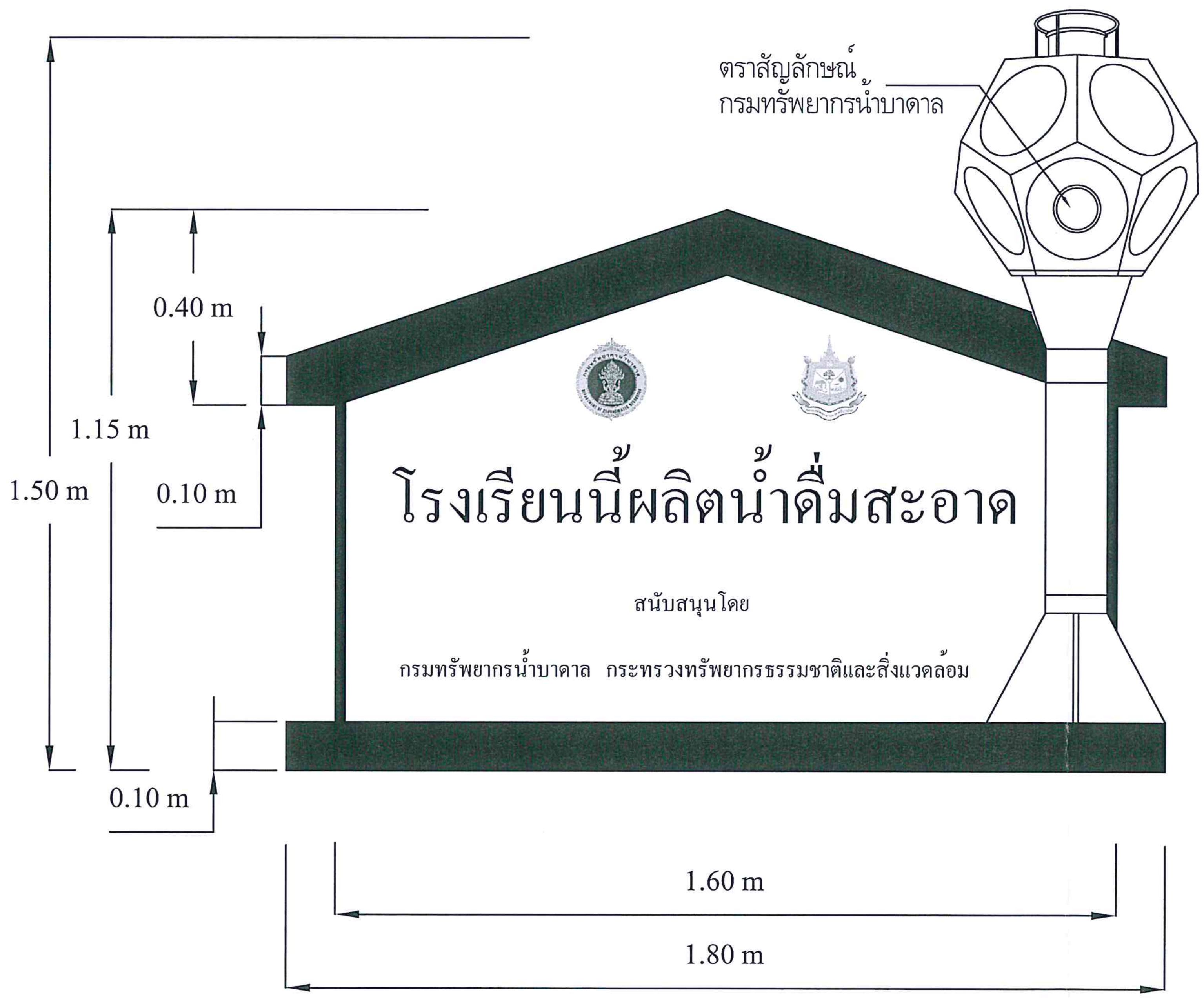

รายละเอียดป้ายโครงการ

1. แผ่นป้ายทำจากแผ่นเหล็กชุบสังกะสีแผ่นเดียว
   ไม่มีรอยต่อ ความหนา 1.2 มิลลิเมตร
   ขอบป้ายงอฉากรอบ ขนาด 1½"
   สกรีนสีบนแผ่นเหล็ก ยึดกับโครงเหล็ก
   ด้วยการเชื่อม และยึดกับเสาเหล็กด้วย ชุด U-BOLT
   ขนาด 1/4"
2. พื้นป้ายสีขาว ตัวหนังสือสีน้ำเงิน
   ข้อความ "โรงเรียนนี้ผลิตน้ำดื่มสะอาด"
   ข้อความ "สนับสนุนโดย"
   ข้อความ "กรมทรัพยากรน้ำบาดาล กระทรวงทรัพยากรธรรมชาติและสิ่งแวดล้อม"
3. ขนาดและระยะห่างของข้อความอาจปรับตามความเหมาะสม
4. ตราสัญลักษณ์กรมทรัพยากรน้ำบาดาล และกระทรวงทรัพยากรธรรมชาติและสิ่งแวดล้อม
5. รูปหอถังใช้สีตามหอถังของกรมทรัพยากรน้ำบาดาล

กรมทรัพยากรน้ำบาดาล
กระทรวงทรัพยากรธรรมชาติและสิ่งแวดล้อม

โครงการ
พัฒนาแหล่งน้ำบาดาลเพื่อสนับสนุนน้ำดื่มสะอาดให้กับโรงเรียนทั่วประเทศ
รูปแบบที่ 1 และ รูปแบบที่ 2

งบประมาณปี 2560

หน่วยงาน
สำนักพัฒนาน้ำบาดาล

เขียนแบบ
นาย อนุศักดิ์ ประสมสิน

ตรวจแบบ
นางสาวสุภาวดี พานทอง

เห็นชอบ
นายสุรินทร์ วรกิจธำรง
ภย.22758

อนุมัติ
นายพันธ์ศักดิ์ ธีรปัญญาภรณ์
ผอ.สำนักพัฒนาน้ำบาดาล

แสดงแบบ
แบบป้ายประชาสัมพันธ์โครงการ

มาตราส่วน

รายการแก้ไข

ครั้งที่	รายการ	วันที่

แบบหมายเลข 1 แผ่นที่ 2

จำนวนแผ่น 3

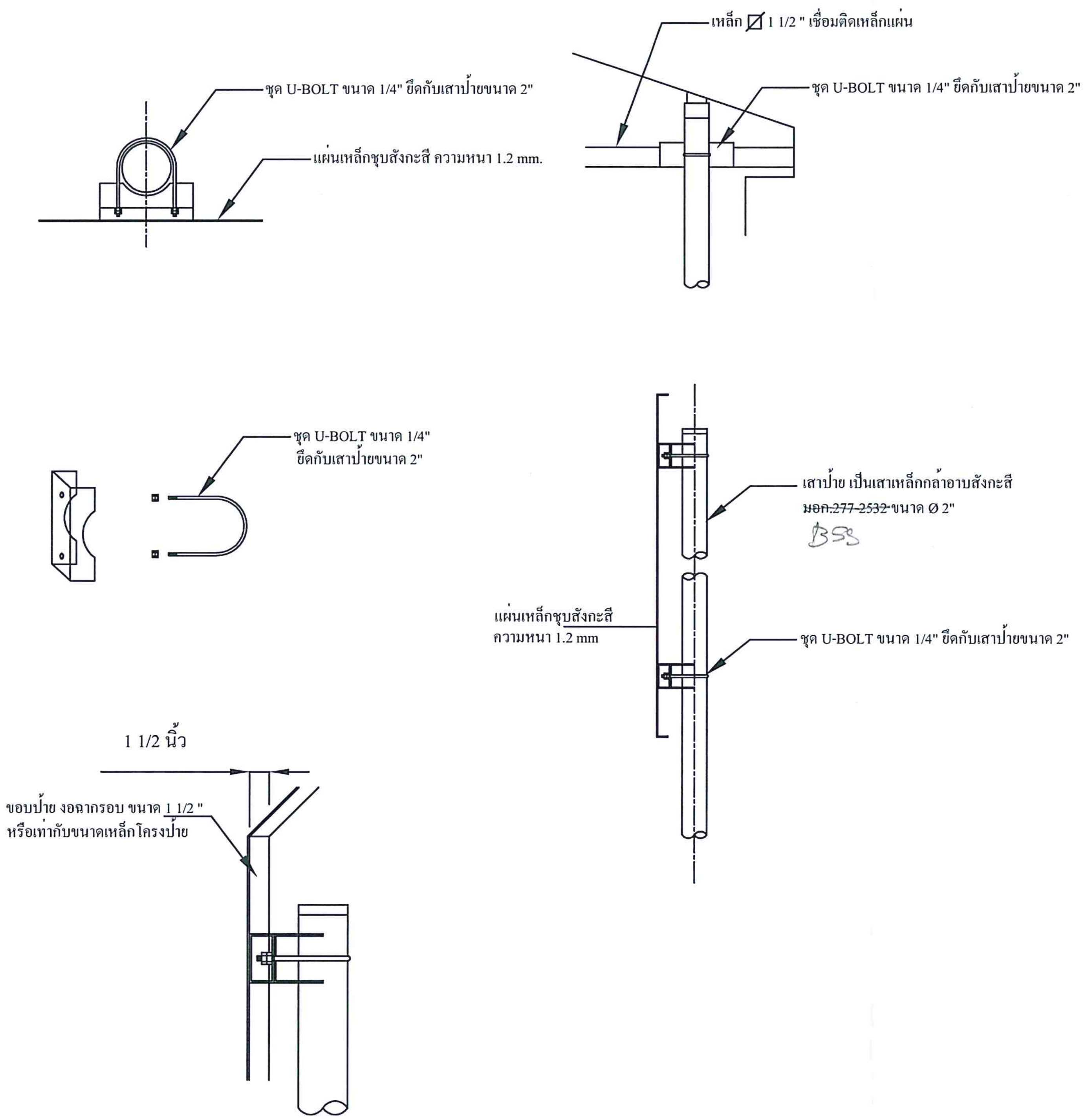

แสดงการยึดติดแผ่นป้าย

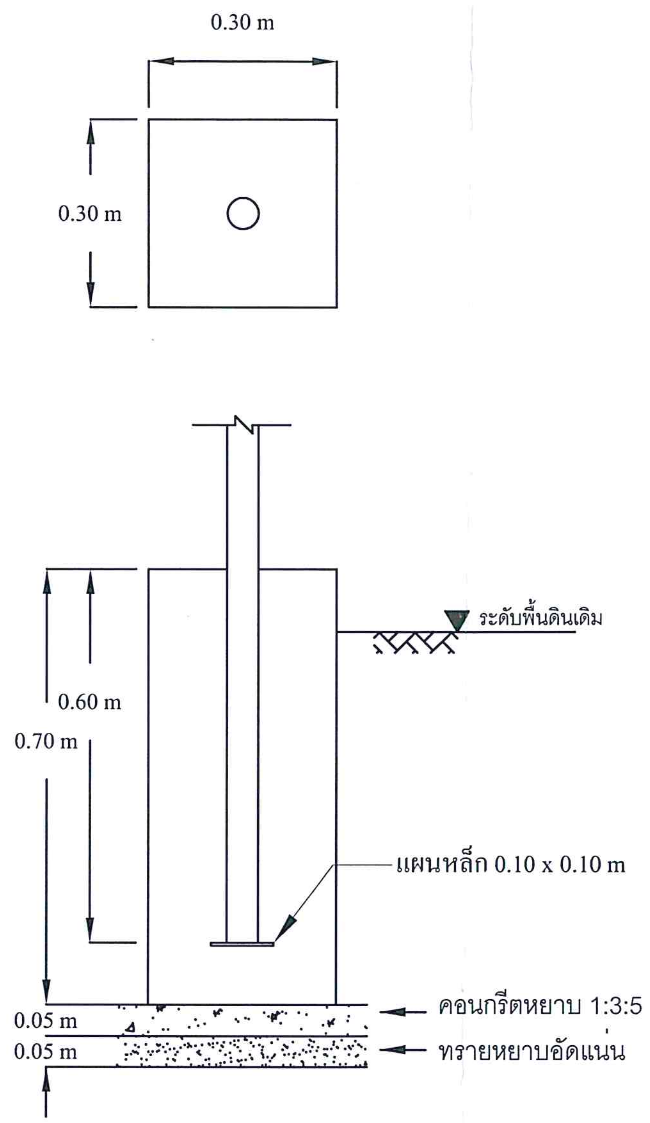

รายละเอียดฐานราก

กรมทรัพยากรน้ำบาดาล
กระทรวงทรัพยากรธรรมชาติและสิ่งแวดล้อม

โครงการ
พัฒนาแหล่งน้ำบาดาลเพื่อสนับสนุน
น้ำดื่มสะอาดให้กับโรงเรียนทั่วประเทศ
รูปแบบที่ 1 และ รูปแบบที่ 2

งบประมาณปี 2560

หน่วยงาน
สำนักพัฒนาน้ำบาดาล

เขียนแบบ
นาย อนุศักดิ์ ประสมสิน

ตรวจแบบ
นางสาวสุภาวดี พานทอง

เห็นชอบ
นายสุรินทร์ วรกิจธำรง
ภย.22758

อนุมัติ
นายพันธ์ศักดิ์ ธีรปัญญาภรณ์
ผอ.สำนักพัฒนาน้ำบาดาล

แสดงแบบ
แบบป้ายประชาสัมพันธ์โครงการ

มาตราส่วน

รายการแก้ไข

ครั้งที่	รายการ	วันที่

แบบหมายเลข 1 แผ่นที่ 3

จำนวนแผ่น 3