รายงานผลการดำเนินงาน

โครงการพัฒนาแหล่งน้ำบาดาลเพื่อสนับสนุนน้ำดื่มสะอาด ให้กับโรงเรียนทั่วประเทศ รูปแบบที่ 2 จำนวน 488 แห่ง

งบประมาณ 465,064,000 บาท

ปีงบประมาณ

2559

กรมทรัพยากรน้ำบาดาล

กระทรวงทรัพยากรธรรมชาติและสิ่งแวดล้อม

รายงานผลการดำเนินงาน

โครงการพัฒนาแหล่งน้ำบาดาลเพื่อสนับสนุนน้ำดื่มสะอาด

ให้กับโรงเรียนทั่วประเทศ

ประจำปีงบประมาณ พ.ศ. 2559 รูปแบบที่ 2 จำนวน 488 แห่ง

งบประมาณ 465,064,000 บาท

กรมทรัพยากรน้ำบาดาล กระทรวงทรัพยากรธรรมชาติและสิ่งแวดล้อม

คำนำ

โครงการพัฒนาแหล่งน้ำบาดาลเพื่อสนับสนุนน้ำดื่มสะอาดให้กับโรงเรียนทั่วประเทศ เป็นโครงการที่ดำเนินการต่อเนื่องมาตั้งแต่ปีงบประมาณ พ.ศ. 2551 โดยมีวัตถุประสงค์เพื่อยกระดับคุณภาพชีวิตของนักเรียนและบุคลากรในโรงเรียนให้ดียิ่งขึ้น จากการมีน้ำบาดาลที่สะอาดปลอดภัยสำหรับน้ำดื่มและใช้ในทุกกิจกรรมรวมทั้งส่งเสริมให้นักเรียนมีสุขภาพร่างกายที่แข็งแรง และช่วยรัฐในการประหยัดค่าใช้จ่ายในการรักษาพยาบาลความเจ็บป่วย อันเนื่องมาจากการปนเปื้อนในน้ำดื่ม ตลอดจนช่วยส่งเสริมให้บุคลากร นักเรียน และชุมชนได้รับความรู้ด้านวิชาการน้ำบาดาลจากประสบการณ์จริง จากการมีส่วนร่วมในขั้นตอนการดำเนินงานต่างๆ ของโครงการ

ในปีงบประมาณ พ.ศ. 2559 กรมทรัพยากรน้ำบาดาลได้รับงบประมาณในการดำเนินงานโครงการพัฒนาแหล่งน้ำบาดาลเพื่อสนับสนุนน้ำดื่มสะอาดให้กับโรงเรียนทั่วประเทศ จำนวนทั้งสิ้น 688 โรงเรียน ซึ่งรายงานฉบับนี้เป็นการสรุปผลการดำเนินงานโครงการฯ รูปแบบที่ 2 (ของส่วนกลาง) สำนักพัฒนาน้ำบาดาล จำนวน 488 โรงเรียน ภายใต้วงเงินงบประมาณ 465,064,000.00 บาท โดยครอบคลุมขั้นตอนต่างๆในการดำเนินงาน ตั้งแต่การจัดหาแหล่งน้ำบาดาล การก่อสร้างระบบประปาบาดาลและระบบปรับปรุงคุณภาพน้ำบาดาล รวมทั้งการฝึกอบรมและถ่ายทอดความรู้ เทคโนโลยี สำหรับการบริหารจัดการโครงการเพื่อความยั่งยืน ให้กับนักเรียนและบุคลากรในโรงเรียนและชุมชน ตลอดจนการสำรวจความพึงพอใจโครงการ

โดย
ส่วนส่งเสริมและถ่ายทอดเทคโนโลยี
สำนักพัฒนาน้ำบาดาล
กรมทรัพยากรน้ำบาดาล
กระทรวงทรัพยากรธรรมชาติและสิ่งแวดล้อม

สารบัญ

เรื่อง **หน้า**

เรื่อง	หน้า
คำนำ	ก
รายละเอียดโครงการพัฒนาแหล่งน้ำบาดาลเพื่อสนับสนุนน้ำดื่มสะอาด ให้กับโรงเรียนทั่วประเทศ รูปแบบที่ 1	1
1. หลักการและเหตุผล	1
2. วัตถุประสงค์	4
3. ความสอดคล้องและความสัมพันธ์กับยุทธศาสตร์การจัดสรรงบประมาณ	4
4. เป้าหมายโครงการ	4
5. พื้นที่ดำเนินการและหลักเกณฑ์การคัดเลือก	4
6. กิจกรรมดำเนินการ	5
7. วิธีการดำเนินการ	6
7.1 การพัฒนาแหล่งน้ำบาดาลเพื่อสนับสนุนน้ำดื่มสะอาด ให้กับโรงเรียนทั่วประเทศด้วยการเจาะบ่อน้ำบาดาล	6
7.1.1 การสำรวจอุทกธรณีวิทยาและการสำรวจธรณีฟิสิกส์	6
7.1.2 เจาะบ่อน้ำบาดาล	8
7.1.3 การสำรวจธรณีฟิสิกส์ด้วยเครื่องหยั่งธรณี	9
7.1.4 สูบทดสอบปริมาณน้ำ	10
7.1.5 การวิเคราะห์คุณภาพน้ำบาดาล	11
7.1.6 การติดตั้งเครื่องสูบน้ำชนิดไฟฟ้าแบบจุ่มใต้น้ำ	17
7.2 การก่อสร้างระบบประปาบาดาลและระบบปรับปรุงคุณภาพน้ำบาดาล	18
7.3 การถ่ายทอดองค์ความรู้ เทคโนโลยี และการมีส่วนร่วมในกระบวนการ จัดหาพัฒนาแหล่งน้ำบาดาล การบริหารจัดการระบบประปาบาดาลและระบบปรับปรุงคุณภาพน้ำบาดาลและการดูแลบำรุงรักษา	19

สารบัญ (ต่อ)

เรื่อง **หน้า**

7.4 การส่งมอบทรัพย์สินโครงการฯ 20

7.5 การติดตามและประเมินผลโครงการฯ 20

8. ตัวชี้วัดโครงการ 21

9. ระยะเวลาดำเนินการและงบประมาณในการดำเนินงาน 21

10. ผู้รับผิดชอบโครงการ 21

11. ประโยชน์ที่คาดว่าจะได้รับ 21

12. แต่งตั้งคณะทำงาน 23

13. ขออนุมัติแผนปฏิบัติงาน แผนการใช้จ่ายงบประมาณ แผนการจัดสรรงบประมาณ โครงการพัฒนาแหล่งน้ำบาดาลเพื่อสนับสนุนน้ำดื่มสะอาดให้กับโรงเรียนทั่วประเทศ ประจำปีงบประมาณ 2559 26

14. รายละเอียดงบประมาณ 48

15. แผนการใช้จ่ายงบประมาณ 49

16. แผนการปฏิบัติงาน 50

17. การกำหนดหลักเกณฑ์และจัดลำดับความสำคัญการคัดเลือกโรงเรียนเป้าหมาย 51

18. กรอบสถานที่รายจังหวัด 58

19. รายละเอียดสถานที่รายแห่ง จำนวน 488 แห่ง 59

20. ขออนุมัติโอนจัดสรรงบประมาณ 66

21. การจัดซื้อจัดจ้าง

21.1 เครื่องสูบน้ำแบบไฟฟ้าชนิดมอเตอร์จุ่มใต้น้ำพร้อมอุปกรณ์ 69

21.2 ท่อพีวีซีแข็งและอุปกรณ์ 73

21.3 ก่อสร้างระบบประปาบาดาลและก่อสร้างอาคารพร้อมติดตั้ง ระบบปรับปรุงคุณภาพน้ำให้ได้มาตราฐาน 77

สารบัญ (ต่อ)

เรื่อง **หน้า**

22. อนุมัติแก้ไขรายชื่อ พิมพ์ผิดพลาดคลาดเคลื่อ การเปลี่ยนแปลงสถานที่ดำเนินการ 84
23. ขออนุมัติยกเลิกสถานที่ 111
24. ขออนุมัติจัดอบรมสัมมนาเชิงปฏิบัติการ 115
25. สรุปผลการใช้จ่ายงบประมาณ 124
24. สรุปผลการดำเนินงาน 125
คณะทำงาน 144
บรรณานุกรม 145
ภาคผนวก 146
ภาคผนวก ก. แบบฟอร์มคำขอรับบริการ (ร.ร.1) 147
ภาคผนวก ข. แบบฟอร์มแบบสำรวจ (ร.ร.2) 150
ภาคผนวก ค. แบบฟอร์มหลักเกณฑ์การคัดเลือกโรงเรียนเข้าร่วมโครงการพัฒนาแหล่งน้ำบาดาลเพื่อสนับสนุนน้ำดื่มสะอาดให้กับโรงเรียนทั่วประเทศ (ร.ร.3) 153
ภาคผนวก ง. แบบมาตราฐานการก่อสร้างระบบประปาบาดาลขนาด 12 ลบ.ม. และแบบอาคารพร้อมติดตั้งระบบปรับปรุงคุณภาพน้ำบาดาล 155
ภาคผนวก จ. แบบป้ายประชาสัมพันธ์โครงการ 183

รายละเอียดโครงการพัฒนาแหล่งน้ำบาดาลเพื่อสนับสนุนน้ำดื่มสะอาดให้กับโรงเรียนทั่วประเทศ รูปแบบที่ 2

งบประมาณ : ประจำปี พ.ศ. 2559

หน่วยงานที่รับผิดชอบ (ระดับกรม) : สำนักพัฒนาน้ำบาดาล (กรมทรัพยากรน้ำบาดาล)

ผู้รับผิดชอบ : อธิบดีกรมทรัพยากรน้ำบาดาล

---

1. หลักการและเหตุผล

น้ำ เป็นปัจจัยพื้นฐานที่สำคัญในการดำรงชีวิตของคนเรา ที่ต้องมีปริมาณที่เพียงพอและมีคุณภาพดี สะอาด ปลอดภัย ปราศจากสิ่งปนเปื้อนต่างๆ ตามเกณฑ์เสนอแนะคุณภาพน้ำอุปโภคบริโภคขององค์การอนามัยโลก เพื่อสร้างเสริมสุขภาพของประชาชนให้มีคุณภาพชีวิตที่ดี โดยเฉพาะสุขภาพในวัยเด็กซึ่งจะต้องมีสุขภาพที่สมบูรณ์แข็งแรงเพื่อเจริญเติบโตเป็นผู้ใหญ่ในวันหน้า เป็นทรัพยากรที่มีคุณค่าต่อสังคม เป็นรากฐานที่สำคัญในการพัฒนาประเทศ สิ่งแวดล้อมในโรงเรียนเป็นสิ่งสำคัญต่อการเสริมสร้างสุขภาพที่ดีและพัฒนาการเรียนรู้ของเด็กนักเรียน เนื่องจากเด็กใช้เวลาส่วนใหญ่เรียนหนังสืออยู่ในโรงเรียนวันละ 8-10 ชั่วโมง

จากผลการสำรวจโรงเรียนทั่วประเทศในพื้นที่ 75 จังหวัด จำนวน 32,186 แห่ง มากกว่าร้อยละ 80 มีความขาดแคลนน้ำสำหรับอุปโภคบริโภคโดยเฉพาะในหน้าแล้งเด็กนักเรียนและบุคลากรในโรงเรียนไม่มีน้ำใช้ในกิจกรรมต่างๆ ทำให้การทำความสะอาดภายในโรงเรียน เช่นห้องน้ำ ห้องส้วม การล้างภาชนะ เกิดความสกปรกเป็นอันตรายต่อสุขภาพและสุขอนามัยในโรงเรียน และในโรงเรียนจำนวนมาก มีคุณภาพน้ำดื่มที่ไม่เป็นไปตามเกณฑ์มาตรฐานสำหรับการอุปโภคบริโภค เนื่องจากมีปริมาณสารละลายในน้ำบางชนิดเกินมาตรฐานน้ำดื่ม เช่น ฟลูออไรด์ เหล็ก สารหนู คลอไรด์ และความกระด้างสูง หรือสารละลายโลหะหนักต่างๆ เป็นผลเสียต่อสุขภาพเด็กนักเรียนที่ต้องเจ็บป่วย

นับตั้งแต่ปี 2551-2558 กรมทรัพยากรน้ำบาดาล ได้ดำเนินโครงการพัฒนาแหล่งน้ำบาดาลเพื่อสนับสนุนระบบน้ำดื่มสะอาดให้กับโรงเรียนทั่วประเทศ เพื่อแก้ไขปัญหาขาดแคลนน้ำอุปโภคบริโภค เป้าหมาย คือ โรงเรียนที่ขาดแคลนน้ำรุนแรง โดยเป็นโรงเรียนที่อยู่ในพื้นที่หมู่บ้านภัยแล้งวิกฤตไม่มีระบบประปาชนบทให้บริการด้านน้ำอุปโภคบริโภคแก่นักเรียนและไม่มีแหล่งน้ำใช้ในช่วงหน้าแล้ง และประสบปัญหาคุณภาพน้ำไม่เหมาะสมสำหรับการอุปโภคบริโภค เนื่องจากมีปริมาณสารละลายใน น้ำบาดาลสูงเกินมาตรฐานน้ำอุปโภคบริโภค เช่น เหล็ก ฟลูออไรด์ คลอไรด์ รวมทั้งสิ้น 3,878 แห่ง ใช้งบประมาณทั้งสิ้น 4,771.207 ล้านบาท ซึ่งผลการดำเนินงานโครงการสำรวจและพัฒนาแหล่งน้ำบาดาลเพื่อสนับสนุนน้ำดื่มสะอาดให้กับโรงเรียนทั่วประเทศ นับว่าเป็นโครงการที่ประสบผลสำเร็จ มีประโยชน์ต่อนักเรียนและประชาชนในชุมชน ที่มีน้ำสะอาดที่ได้จากระบบปรับปรุงคุณภาพน้ำบาดาลใช้เพื่อการอุปโภคและบริโภคอย่างทั่วถึงและเพียงพอ โรงเรียนสามารถใช้น้ำในการดูแลและจัดการด้านสุขอนามัยในโรงเรียน เช่น ห้องน้ำ ห้องส้วม โรงอาหาร และจัดกิจกรรมเพื่อการเรียนรู้ของนักเรียนได้อย่างมีประสิทธิภาพเพิ่มมากขึ้นกว่าเดิม อีกทั้งน้ำที่ผลิตได้ยังเป็นน้ำดื่มคุณภาพดี มีผลให้สุขภาพของนักเรียนและประชาชนแข็งแรง ไม่เจ็บป่วยง่าย ลดค่าใช้จ่ายในการรักษาพยาบาล นอกจากนั้นยังพบว่าโรงเรียนและชุมชนมีบูรณาการใช้แหล่งน้ำบาดาลร่วมกัน เพื่อแก้ไขปัญหา

ขาดแคลนน้ำภายในชุมชนหรือพื้นที่ประสบภัยแล้งได้อย่างยั่งยืน และบางส่วนมีการขยายผลการผลิตน้ำดื่มจากโรงเรียน ทำในลักษณะธุรกิจชุมชนขนาดเล็ก จัดจำหน่าย น้ำดื่มบรรจุขวด ขายในราคาย่อมเยา บริการให้กับชุมชนโดยรอบโรงเรียน ทำให้ประชาชนประหยัดค่าใช้จ่ายในการจัดซื้อน้ำดื่มสะอาดได้ ประการสำคัญในช่วงที่ประเทศไทยประสบกับพิบัติภัยธรรมชาติ เช่น สึนามิ น้ำท่วมใหญ่ปี 2554 ภัยแล้ง กรมทรัพยากรน้ำบาดาล ได้ร่วมกับโรงเรียนในโครงการฯ ผลิตน้ำดื่มบรรจุขวดเพื่อช่วยเหลือและให้บริการประชาชนกรณีที่มีพิบัติภัยเกิดขึ้น

จากการติดตามและประเมินผลโรงเรียนในโครงการของปีงบประมาณ 2551-2556 จำนวน 2,478 โรงเรียน พบว่าทุกโรงเรียนมีการใช้น้ำจากแหล่งน้ำบาดาลผ่านระบบประปาบาดาล 100 เปอร์เซ็นต์ แต่การใช้งานระบบปรับปรุงคุณภาพน้ำบาดาลให้ได้มาตรฐานน้ำดื่มองค์การอนามัยโลกยังมีปัญหาอุปสรรค ดังนี้

1. โรงเรียนที่ร่วมโครงการจำนวน 46 แห่ง ยังไม่ใช้งานระบบปรับปรุงคุณภาพน้ำบาดาลให้ได้มาตรฐานน้ำดื่มองค์การอนามัยโลก คิดเป็นร้อยละ 1.84

2. โรงเรียนที่ร่วมโครงการจำนวน 2,223 แห่ง มีการใช้งานระบบปรับปรุงคุณภาพน้ำบาดาลให้ได้มาตรฐานน้ำดื่มองค์การอนามัยโลก คิดเป็นร้อยละ 88.94 โดยให้บริการเฉพาะภายในโรงเรียน โดยจากการติดตามผลการดำเนินงานพบว่า

2.1 สามารถใช้งานระบบปรับปรุงคุณภาพน้ำบาดาลให้ได้มาตรฐานน้ำดื่มองค์การอนามัยโลกได้ดีตามปกติ จำนวน 92 แห่ง คิดเป็นร้อยละ 4.15

2.2 ระบบปรับปรุงคุณภาพน้ำบาดาลให้ได้มาตรฐานน้ำดื่มองค์การอนามัยโลกชำรุดใช้การไม่ได้ จำนวน 92 แห่ง คิดเป็นร้อยละ 4.2

2.3 ระบบปรับปรุงคุณภาพน้ำบาดาลให้ได้มาตรฐานน้ำดื่มองค์การอนามัยโลกชำรุดบางส่วนแต่ยังใช้งานได้ จำนวน 697 โรงเรียน คิดเป็นร้อยละ 31.34

2.4 น้ำบาดาลที่ได้จากระบบปรับปรุงคุณภาพน้ำบาดาลให้ได้มาตรฐานน้ำดื่มองค์การอนามัยโลก จำนวน 92 แห่ง คิดเป็นร้อยละ 4.15 มีกลิ่น เป็นสนิม มีรสกร่อย และบางแห่งน้ำดิบมีคราบหินปูนสูง

3. โรงเรียนที่ร่วมโครงการจำนวน 231 แห่ง คิดเป็นร้อยละ 9.22 มีการดำเนินการต่อในการขอรับใบอนุญาตจากสำนักงานคณะกรรมการอาหารและยา (อย.) ในการผลิตน้ำดื่มสะอาดมาตรฐานน้ำดื่มองค์การอนามัยโลกจำหน่ายให้กับชุมชน หรือ บุคคลภายนอก ซึ่งการดำเนินการดังกล่าวเป็นสิ่งที่ควรสนับสนุนเพื่อให้การดำเนินการโครงการสามารถพึ่งพาตัวเองได้ และจะทำให้เกิดความยั่งยืนในระยะยาว

ปัจจัยที่มีผลต่อความสำเร็จของโครงการ จัดลำดับความสำคัญได้ดังนี้

ลำดับ 1 ความพร้อมและความเข้มแข็งของโรงเรียนและชุมชนเป็นสิ่งสำคัญมาก ต่อความสำเร็จและความยั่งยืนในการใช้ประโยชน์ของสิ่งก่อสร้างที่เป็นสาธารณูปโภคด้านแหล่งน้ำ ที่ต้องใช้ประโยชน์ร่วมกัน บริหารจัดการระบบฯและรับผิดชอบค่าใช้จ่ายที่ต้องเกิดขึ้น เช่น ค่าไฟฟ้า ค่าดูแลทำความสะอาด การดูแลบำรุงรักษาระบบฯ การเปลี่ยนไส้กรองเมมเบรน ฯลฯ

ลำดับ 2 ปริมาณน้ำบาดาล พื้นที่โดยมากเป็นพื้นที่หาน้ำยาก ต้องมีการสำรวจอย่างละเอียดเพื่อกำหนดจุดเจาะบ่อน้ำบาดาล และในบางพื้นที่ปริมาณน้ำที่พัฒนาได้จึงค่อนข้างน้อยมาก ต้องทำการรวมน้ำ

จากหลายๆ บ่อน้ำบาดาลจึงจะเพียงพอต่อการผลิตน้ำประปาได้ ซึ่งปริมาณน้ำอย่างน้อยต้องไม่ต่ำกว่า 2 ลูกบาศก์เมตรต่อชั่วโมงจึงจะเพียงพอ

ลำดับ 3 คุณภาพของน้ำบาดาลจากบ่อน้ำบาดาล ที่ชั้นน้ำบาดาลมีการปนเปื้อนโดยธรรมชาติอยู่แล้ว ทำให้มีปริมาณสารละลายรวมในน้ำสูง โดยเฉพาะปริมาณคลอไรด์ (ความเค็ม) จะมีผลต่ออายุการใช้งานของเมมเบรนที่ต้องมีการเปลี่ยนบ่อยขึ้น (อายุการใช้งานน้อยลง) ทำให้ค่าบำรุงรักษาเพิ่มสูงขึ้น

กรมทรัพยากรน้ำบาดาล ได้สำรวจและตรวจสอบข้อมูลพื้นฐานด้านแหล่งน้ำและระดับความรุนแรงของการขาดแคลนแหล่งน้ำและคุณภาพน้ำของโรงเรียนทั่วประเทศ จำนวน 32,186 แห่งแล้วนอกจากโรงเรียนขาดแคลนน้ำอย่างรุนแรงจำนวน 2,478 แห่ง ที่ได้ดำเนินการแก้ไขปัญหาขาดแคลนน้ำโดยการพัฒนาแหล่งน้ำบาดาลเพื่อใช้ในการอุปโภคบริโภคแล้ว ยังมีโรงเรียนในสังกัด สพฐ. /โรงเรียนพระปริยัติธรรม /โรงเรียนคนพิการ /โรงเรียนศึกษาสงเคราะห์ /วิทยาลัยขยายโอกาสทางการศึกษา จำนวน 4,782 แห่ง ที่ประสบปัญหาไม่มีแหล่งน้ำเพื่อใช้ในกิจกรรมต่างๆ เป็นของตนเองหรือแหล่งน้ำที่มีอยู่มีปริมาณน้ำไม่พอเพียงในการใช้อย่างทั่วถึงและเพียงพอตลอดทั้งปี ไม่มีระบบประปาในการผลิตน้ำที่มีคุณภาพเพื่อการแจกจ่ายน้ำอย่างทั่วถึง และมีปัญหาเรื่องคุณภาพน้ำที่มีสารละลายสูงเกินมาตรฐาน น้ำอุปโภคบริโภค ซึ่งได้จัดส่งคำร้องขอความช่วยเหลือจากกรมทรัพยากรน้ำบาดาลให้ไปดำเนินการจัดหาและพัฒนาแหล่งน้ำบาดาลเพื่อแก้ไขปัญหาขาดแคลนน้ำสะอาดใช้เพื่อการอุปโภคบริโภคและปัญหา ด้านคุณภาพน้ำที่ไม่เหมาะสมสำหรับการอุปโภคบริโภค

ซึ่งกรมฯ ได้พิจารณาปรับปรุงรูปแบบของการก่อสร้างอาคารพร้อมติดตั้งระบบปรับปรุงคุณภาพน้ำบาดาลให้ได้มาตรฐานน้ำดื่มองค์การอนามัยโลก ให้มีขนาดเล็กลงและมีกำลังการผลิต 250 ลิตร ต่อชั่วโมง เพื่อความเหมาะสมกับจำนวนผู้ได้รับประโยชน์ ศักยภาพของโรงเรียนและชุมชนขนาดเล็ก ในการที่จะต้องรับภาระในการดูแลรักษาระบบและมีกำลังการผลิตของระบบปรับปรุงคุณภาพน้ำบาดาล ที่เหมาะสมกับจำนวนคนหรือปริมาณการใช้น้ำ เพื่อให้เกิดความคุ้มค่าทางเศรษฐศาสตร์ด้านการลงทุนและผู้ได้รับประโยชน์กับโรงเรียนขนาดเล็กจำนวน 4,782 โรงเรียนที่ประสบปัญหาไม่มีแหล่งน้ำเพื่อใช้ในกิจกรรมต่างๆ เป็นของตนเองหรือแหล่งน้ำที่มีอยู่มีปริมาณน้ำไม่พอเพียงในการใช้อย่างทั่วถึงและเพียงพอตลอดทั้งปี ไม่มีระบบประปาในการผลิตน้ำที่มีคุณภาพเพื่อการแจกจ่ายน้ำอย่างทั่วถึง และมีปัญหาเรื่องคุณภาพน้ำที่มีสารละลายสูงเกินมาตรฐานน้ำอุปโภคบริโภค

2. วัตถุประสงค์

1. สำรวจและพัฒนาแหล่งน้ำบาดาลให้กับโรงเรียนจำนวน 4,782 แห่ง ที่ประสบปัญหาการขาดแคลนแหล่งน้ำและประสบปัญหาคุณภาพน้ำต่ำกว่าเกณฑ์มาตรฐานน้ำอุปโภคบริโภค

2. เพื่อให้นักเรียนและบุคลากรในโรงเรียนมีน้ำใช้เพื่อการอุปโภคบริโภค และดำเนินกิจกรรมต่างๆ ในโรงเรียนได้อย่างเพียงพอ

3. เพื่อให้ประชาชนในชุมชนใกล้เคียงกับโรงเรียนมีน้ำใช้เพื่อการอุปโภคบริโภคอย่างเพียงพอและทั่วถึง แก้ไขปัญหาขาดแคลนน้ำอย่างยั่งยืน

4. เพื่อให้นักเรียนได้รับความรู้ด้านวิชาการน้ำบาดาลจากประสบการณ์จริงในการมีส่วนร่วมในขั้นตอนการจัดหาพัฒนาแหล่งน้ำบาดาล การก่อสร้างระบบประปาบาดาล และการปรับปรุงคุณภาพน้ำบาดาลเพื่อใช้ในการอุปโภคบริโภค การดำเนินธุรกิจขนาดเล็กเบื้องต้น ตลอดจนการบริหารจัดการอื่นๆ ที่เกี่ยวข้อง

3. ความสอดคล้องและความสัมพันธ์กับแผนยุทธศาสตร์พัฒนาประเทศ

ยุทธศาสตร์ชาติและสอดคล้องกับแผนพัฒนาเศรษฐกิจและสังคมแห่งชาติ ฉบับที่ 11 ด้านทรัพยากรธรรมชาติและสิ่งแวดล้อม เรื่องของการสร้างแหล่งน้ำให้อยู่ในเกณฑ์พอใช้และดีรวมกันไม่ต่ำกว่า 85% ของแหล่งน้ำทั่วประเทศ และสอดคล้องกับนโยบายรัฐบาลในการแก้ปัญหาความแห้งแล้งและการขาดแคลนน้ำอุปโภคบริโภค

4. เป้าหมายโครงการ

โรงเรียนในสังกัดสำนักงานคณะกรรมการการศึกษาขั้นพื้นฐาน กระทรวงศึกษาธิการ (สพฐ.) จำนวน 4,782 โรงเรียน และประชาชนในชุมชนโดยรอบโรงเรียน มีน้ำใช้เพื่อการอุปโภคบริโภคอย่างเพียงพอและทั่วถึง และน้ำดื่มสะอาดตามมาตรฐานน้ำดื่มองค์การอนามัยโลก

5. พื้นที่ดำเนินการและหลักเกณฑ์การคัดเลือก

ดำเนินการในโรงเรียนที่ขาดแคลนน้ำอุปโภคบริโภค และประสบปัญหาการปนเปื้อนในน้ำทำให้น้ำมีคุณภาพน้ำต่ำกว่าเกณฑ์มาตรฐานน้ำอุปโภคบริโภคและน้ำดื่มมาตรฐานองค์การอนามัยโลก และไม่มีความพร้อมด้านสาธารณูปโภคขั้นพื้นฐานเรื่องน้ำอุปโภคบริโภค จำนวนทั้งสิ้น 4,782 แห่ง ทั่วประเทศ ดำเนินงานในปี 2557 – 2558 ไปแล้วจำนวน 1,000 แห่ง และมีแผนดำเนินการ ในปี 2559 จำนวน 488 แห่ง ซึ่งมีหลักเกณฑ์ในการพิจารณาคัดเลือกโรงเรียนเข้าร่วมโครงการ ดังนี้

1. เกณฑ์การคัดเลือกพื้นที่จากปัญหาความขาดแคลนน้ำสำหรับอุปโภคบริโภค

- ไม่มีระบบประปาในการผลิตน้ำที่มีคุณภาพใช้อุปโภคบริโภคและแจกจ่ายน้ำอย่างเพียงพอทั่วถึง หรือไม่มีแหล่งน้ำเพื่อใช้ในกิจกรรมต่างๆ เป็นของตนเองหรือแหล่งน้ำที่มีอยู่มีปริมาณน้ำไม่พอเพียงในการใช้อย่างทั่วถึงและเพียงพอตลอดทั้งปี

- อยู่ในพื้นที่จังหวัดหรือหมู่บ้านที่ถูกประกาศให้เป็นพื้นที่ภัยแล้งอย่างต่อเนื่อง มาเป็นเวลาหลายปี เนื่องจากไม่มีแหล่งน้ำผิวดินในหน้าแล้งและไม่มีแหล่งน้ำผิวดินในรัศมี 20 กิโลเมตรที่จะขนย้ายมาช่วยเหลือได้ แต่มีศักยภาพแหล่งน้ำบาดาลที่สามารถพัฒนาขึ้นมาใช้กับระบบประปาบาดาลได้อย่างพอเพียง

2. เกณฑ์การคัดเลือกพื้นที่จากปัญหาคุณภาพแหล่งน้ำต่ำกว่าเกณฑ์มาตรฐานน้ำอุปโภคบริโภคหรือมาตรฐานน้ำดื่มขององค์การอนามัยโลก

- คุณภาพน้ำที่ใช้ภายในโรงเรียนมีการปนเปื้อนของเชื้อโรค แบคทีเรีย หรือปริมาณสารละลายในน้ำบางชนิดเกินมาตรฐานน้ำดื่ม เช่น ปริมาณเหล็กและความกระด้างสูง หรือสารละลายโลหะหนักต่างๆ

- ไม่มีระบบปรับปรุงคุณภาพน้ำให้ได้มาตรฐานน้ำดื่มองค์การอนามัยโลก

3. ขนาดและจำนวนประชากรที่ได้รับประโยชน์ จำแนกเป็นผู้ได้รับประโยชน์โดยตรงคือ ครูและนักเรียนต้องไม่น้อยกว่า 100 คนและประชาชนหรือชุมชนโดยรอบโรงเรียนที่เข้ามามีส่วนร่วมในการใช้ประโยชน์ไม่น้อยกว่า 200 คน

4. เกณฑ์การกระจายลงในแต่ละจังหวัด พิจารณาจากขนาดของจังหวัด จำนวนประชากร จำนวนโรงเรียน ขนาดของโรงเรียน ระดับความยากจน ระยะเวลาในการประสบความแห้งแล้ง

6. กิจกรรมดำเนินการ

กิจกรรมหลัก	ผลผลิต (เป้าหมายเชิงปริมาณแต่ละกิจกรรม)
6.1 สำรวจอุทกธรณีวิทยาและธรณีฟิสิกส์	การกำหนดจุดเจาะบ่อน้ำบาดาลจำนวน 4,782 จุด ที่ชัดเจน แม่นยำว่ามีศักยภาพน้ำบาดาลเพียงพอ เหมาะสมในการก่อสร้างระบบประปาบาดาลได้
6.2 พัฒนาแหล่งน้ำบาดาลเพื่อเป็นแหล่งน้ำดิบสำหรับพื้นที่ที่ขาดแคลนแหล่งน้ำ	การเจาะบ่อน้ำบาดาลจำนวน 4,782 บ่อ ตามหลักวิชาการและก่อสร้างบ่อน้ำบาดาลตามรูปแบบมาตรฐาน
6.3 ก่อสร้างระบบประปาบาดาล	ระบบประปาบาดาลจำนวน 4,782 ระบบ ที่มีประสิทธิภาพในการผลิตน้ำที่มีคุณภาพ
6.4 ก่อสร้างระบบปรับปรุงคุณภาพน้ำดื่มและโรงปรับปรุงคุณภาพน้ำดื่ม	ระบบปรับปรุงคุณภาพน้ำจำนวน 4,782 ระบบ ผลิตน้ำดื่มได้ตามมาตรฐานองค์การอนามัยโลก
6.5 การถ่ายทอดองค์ความรู้ เทคโนโลยี และการมีส่วนร่วมในกระบวนการจัดหาพัฒนาแหล่งน้ำบาดาล การบริหารจัดการระบบประปา	ฝึกอบรมและถ่ายทอดความรู้ เทคโนโลยี ขั้นตอนการพัฒนาแหล่งน้ำบาดาลไปจนถึงกระบวนการผลิตน้ำดื่มได้มาตรฐานองค์การอนามัยโลก

กิจกรรมหลัก	ผลผลิต (เป้าหมายเชิงปริมาณแต่ละกิจกรรม)
บาดาลและระบบปรับปรุงคุณภาพน้ำบาดาลและการดูแลบำรุงรักษา	ตลอดจนการดูแลรักษาและการใช้งานที่ถูกต้องให้กับนักเรียนและบุคลากรในโรงเรียนและชุมชนจำนวน 4,782 โรงเรียน และให้มีส่วนร่วมในการปฏิบัติงานจริงในภาคสนาม
6.6 การติดตามและประเมินผลโครงการ	เป็นการประเมินผลความสำเร็จของกิจกรรมการจัดหาน้ำดื่มสะอาดให้กับโรงเรียนจำนวน 4,782 โรงเรียน รวมถึงความพึงพอใจของผู้ได้รับการช่วยเหลือและความพร้อมของโรงเรียนและชุมชนในการพึ่งพาตนเองในการดำเนินธุรกิจน้ำดื่มได้

7. วิธีการดำเนินการ

การพัฒนาแหล่งน้ำบาดาลเพื่อสนับสนุนน้ำดื่มสะอาดให้กับโรงเรียนทั่วประเทศ มีวิธีการดำเนินงานดังนี้

7.1 การพัฒนาแหล่งน้ำบาดาลเพื่อสนับสนุนน้ำดื่มสะอาดให้กับโรงเรียนทั่วประเทศด้วยการเจาะบ่อน้ำบาดาล รายละเอียดดังนี้

7.1.1 การสำรวจอุทกธรณีวิทยาและการสำรวจธรณีฟิสิกส์

(1) การสำรวจอุทกธรณีวิทยา (Hydrogeology Investigation)

การสำรวจอุทกธรณีวิทยาในโครงการพัฒนาแหล่งน้ำบาดาลเพื่อสนับสนุนน้ำดื่มสะอาดให้กับโรงเรียนทั่วประเทศ จะดำเนินการเก็บรวบรวมข้อมูลด้านอุทกวิทยาในพื้นที่ที่จะพัฒนาน้ำบาดาล ตรวจสอบควบคู่ไปกับข้อมูลเบื้องต้นที่ได้รวบรวมไว้ เช่น ตำแหน่งที่ตั้งบ่อน้ำบาดาล ลักษณะหินและโครงสร้างทางธรณีวิทยา เป็นต้น ข้อมูลทางธรณีวิทยาจะให้ภาพคร่าวๆ เกี่ยวกับลักษณะชั้นหิน หรือชั้นหินอุ้มน้ำ (Aquifer) ชั้นทึบน้ำ (Aquiclude) ขอบเขตของชั้นน้ำบาดาล พื้นที่รับน้ำบาดาล (Recharge Area) ส่วนข้อมูลเกี่ยวกับน้ำบาดาลในพื้นที่ที่จะเจาะบ่อน้ำบาดาล นับแต่ความลึกของบ่อ ความลึกระดับน้ำบาดาล เครื่องสูบน้ำปริมาณน้ำและคุณภาพน้ำ ตลอดจนระบบไฟฟ้าที่ใช้ในบริเวณนั้น สามารถจะให้ภาพที่ดีเกี่ยวกับน้ำบาดาลจากแหล่งน้ำดังกล่าวทั้งด้านการนำไปใช้ประโยชน์ การขุดเจาะและออกแบบบ่อน้ำบาดาล และเครื่องสูบน้ำ

(2) การสำรวจธรณีฟิสิกส์ (Geophysics Investigation)

การสำรวจธรณีฟิสิกส์ในโครงการพัฒนาแหล่งน้ำบาดาลเพื่อสนับสนุนน้ำดื่มสะอาดให้กับโรงเรียนทั่วประเทศ แบ่งเป็นการสำรวจธรณีฟิสิกส์บนผิวดิน (Surface Geophysics Investigation) ด้วยวิธีการตรวจวัดความต้านทานไฟฟ้า (Resistivity method) และการสำรวจธรณีฟิสิกส์ใต้ผิวดิน (Subsurface Geophysics Investigation) ด้วยการหยั่งธรณีฟิสิกส์ (Electric Logging)

กรมทรัพยากรน้ำบาดาล (2551) กำหนดมาตรฐานการสำรวจธรณีฟิสิกส์บนผิวดิน (Surface Geophysics Investigation) ด้วยวิธีการตรวจวัดความต้านทานไฟฟ้า (resistivity method) ซึ่งเป็นวิธีการที่นิยมใช้มากที่สุดในการสำรวจแหล่งน้ำบาดาลโดยมีข้อกำหนด ดังนี้

1) การวางแผนสำรวจต้องสอดคล้องกับโครงสร้างทางธรณีวิทยา และลักษณะทางอุทกธรณีวิทยาของพื้นที่สำรวจ โดยพิจารณาจากแผนที่น้ำบาดาลและแผนที่อุทกธรณีวิทยาของพื้นที่สำรวจ

2) กำหนดความลึกในการสำรวจและปริมาณจุดสำรวจให้สอดคล้องกับวัตถุประสงค์ของการสำรวจ

3) การจัดวางหลักขั้วไฟฟ้าและเทคนิคการสำรวจ ต้องมีความสอดคล้องกับความแตกต่างของค่าความต้านทานไฟฟ้าจำเพาะของชั้นดิน ชั้นหินใต้ผิวดินในพื้นที่สำรวจ

4) ต้องศึกษาทิศทางการไหลของน้ำบาดาลในพื้นที่สำรวจควบคู่กันไปด้วย เพื่อประโยชน์ในการศึกษาการเปลี่ยนแปลงคุณภาพน้ำบาดาล หรือการเคลื่อนที่ของสารปนเปื้อน

โครงการพัฒนาแหล่งน้ำบาดาลเพื่อสนับสนุนน้ำดื่มสะอาดให้กับโรงเรียนทั่วประเทศ ได้ดำเนินการสำรวจอุทกธรณีวิทยา (Hydrogeology Investigation) และการสำรวจธรณีฟิสิกส์ (Geophysics Investigation) ด้วยการวัดความต้านทานไฟฟ้าจำเพาะ (Resistivity Survey) ก่อนการเจาะน้ำบาดาล เพื่อศึกษาความแตกต่างของชั้นดิน/ชั้นหินที่อยู่ใต้ผิวดินของพื้นที่ดำเนินโครงการฯ และนำค่าที่ได้จากการสำรวจธรณีฟิสิกส์มาประกอบกับผลการวิเคราะห์ชั้นดิน/ชั้นหินที่ได้จากการเจาะน้ำบาดาล เพื่อให้ทราบความหนาของชั้นหินอุ้มน้ำ เป็นประโยชน์ต่อการคำนวณปริมาณน้ำบาดาลที่สามารถสูบขึ้นมาใช้ได้อย่างปลอดภัย (safe yield)

การสำรวจธรณีฟิสิกส์ด้วยการวัดความต้านทานไฟฟ้า (Resistivity Survey)

การสำรวจธรณีฟิสิกส์ด้วยการวัดความต้านทานไฟฟ้า (Resistivity survey) เป็นการวัดค่าความต่างศักย์ที่เกิดจากการปล่อยกระแสไฟฟ้าลงไปในดินด้วยตัวกำเนิดกระแสไฟฟ้าตรง (direct current, DC) หรือใช้กระแสไฟฟ้าสลับที่มีความถี่ต่ำปล่อยลงไปในดินอย่างช้าๆ คล้ายกระแสไฟฟ้าตรง สิ่งที่มีผลต่อค่าการเปลี่ยนแปลงของความต่างศักย์และทางเดินของกระแสไฟฟ้า คือ คุณสมบัติทางกายภาพของดิน/หินที่ประกอบด้วยแร่องค์ประกอบในเนื้อดิน/หิน รูพรุน ของเหลวในรูพรุน หรือองค์ประกอบอื่นๆ ที่มีอยู่ในเนื้อดิน/หิน วิธีการสำรวจนี้นิยมทำกันแพร่หลายกว่าวิธีอื่นๆ ในประเภทของการสำรวจด้วยไฟฟ้า (เพียงตา, 2553)

ในการปฏิบัติงานโครงการพัฒนาแหล่งน้ำบาดาลเพื่อสนับสนุนน้ำดื่มสะอาดให้กับโรงเรียนทั่วประเทศ ได้ดำเนินการสำรวจวัดค่าความต้านทานไฟฟ้าของชั้นดิน/ชั้นหิน (Vertical Electrical Resistivity Sounding: VES) โดยจัดวางขั้วไฟฟ้าแบบชลัมเบอร์เจอร์ (Schlumberger Configuration) เครื่องมือและอุปกรณ์ที่ใช้ในการสำรวจ มีดังนี้

1) เครื่องมือวัดค่าความต้านทานไฟฟ้า (resistivity meter)
2) ม้วนสายไฟความยาว ม้วนละ 300 เมตร จำนวน 2 ม้วน
3) ค้อนตอกหลัก 4 อัน
4) หลักเหล็ก (electrode) 4 หลัก

5) เครื่องหาพิกัดตำแหน่งบนพื้นโลก (GPS)
6) วิทยุรับ-ส่ง สนามจำนวน 3 เครื่อง
7) กระดาษบันทึกข้อมูล

การสำรวจธรณีฟิสิกส์ด้วยการวัดความต้านทานไฟฟ้า (Resistivity Survey)

7.1.2 เจาะบ่อน้ำบาดาล ขนาดเส้นผ่าศูนย์กลาง 6 นิ้ว (150 ม.ม.) ที่ความลึกเฉลี่ย 100 เมตร

กรมทรัพยากรน้ำบาดาล (2551) กำหนดมาตรฐานด้านการเจาะและพัฒนาบ่อน้ำบาดาล ประกอบด้วยการกำหนดมาตรฐานในการเจาะน้ำบาดาล การออกแบบและก่อสร้างบ่อน้ำบาดาล การตรวจสอบชั้นน้ำบาดาล การสูบทดสอบปริมาณน้ำ และการวิเคราะห์คุณภาพน้ำบาดาล โดยมีมาตรฐานการดำเนินงานในแต่ละด้าน ดังนี้

1) การเจาะน้ำบาดาล ต้องสำรวจธรณีฟิสิกส์ด้วยการวัดค่าความต้านทานไฟฟ้า (Resistivity survey) เพื่อวิเคราะห์ลักษณะของชั้นดิน ชั้นหิน โครงสร้างทางธรณีวิทยา และกำหนดจุดเจาะน้ำบาดาล ซึ่งบ่อที่เจาะต้องอยู่ในแนวดิ่งบนพื้นที่ที่แข็งแรงเพื่อไม่ให้บ่อเอียง โดยเก็บตัวอย่างชั้นดินและหินในขณะที่เจาะทุกๆ ความลึก 1 เมตร

2) การออกแบบและก่อสร้างบ่อน้ำบาดาล อาศัยข้อมูลจากการหยั่งธรณีหลุมเจาะประกอบกับการวิเคราะห์ชั้นดิน ชั้นหิน ที่ได้จากการเจาะ ในการกำหนดระยะความลึกของท่อกรุ มาตรฐานการก่อสร้างบ่อ น้ำบาดาลกำหนดให้ระยะห่างระหว่างท่อกรุกับผนังบ่อไม่น้อยกว่า 7.5 เซนติเมตร เทฐานคอนกรีตรอบบ่อขนาดกว้าง 2 เมตร ยาว 2 เมตร หนา 15 เซนติเมตร และผนึกข้างบ่อไม่น้อยกว่า 6 เมตร สำหรับบ่อน้ำบาดาลในชั้นหินร่วน การสร้างบ่อจะต้องกรุกรวดรอบๆ บ่อ ในช่วงที่เป็นชั้นน้ำบาดาล

กิจกรรมการเจาะบ่อบาดาล

7.1.3 การสำรวจธรณีฟิสิกส์ด้วยเครื่องหยั่งธรณี (Electric Logging)

เป็นวิธีการสำรวจโดยการหย่อนอุปกรณ์สำหรับวัดค่าทางฟิสิกส์ลงไปในหลุมเจาะ เพื่อหาค่าคุณสมบัติทางกายภาพของชั้นดินและชั้นหิน คุณภาพน้ำ ปริมาณน้ำ ความลึกและความหนาของชั้นน้ำ หรือโครงสร้างทางกายภาพของหลุมเจาะ โดยข้อมูลสามารถแสดงออกเป็นกราฟในจอคอมพิวเตอร์หรือเก็บบันทึกไว้ในเครื่องคอมพิวเตอร์ได้ แล้วนำไปแปลความหมายของกราฟต่อไป

การสำรวจธรณีฟิสิกส์ด้วยเครื่องหยั่งธรณี (Electric Logging)

7.1.4 สูบทดสอบปริมาณน้ำ บ่อละ 10 ชั่วโมง

เป็นขั้นตอนที่ช่วยให้ทราบปริมาณน้ำที่สามารถสูบขึ้นมาใช้ได้ ข้อมูลที่ได้จากการสูบทดสอบปริมาณน้ำ สามารถนำไปใช้ในการคำนวณค่าสมบัติทางชลศาสตร์ของชั้นหินอุ้มน้ำ เพื่อใช้วิเคราะห์ปริมาณน้ำกักเก็บ และปริมาณน้ำไหลเติมสู่ชั้นน้ำบาดาล และใช้เป็นข้อมูลในการเลือกเครื่องสูบน้ำที่ติดตั้งประจำบ่อได้อย่างเหมาะสม

การสูบทดสอบปริมาณน้ำ ตามมาตรฐานมี 2 วิธี คือ การสูบทดสอบเพื่อทราบปริมาณน้ำและประสิทธิภาพของบ่อน้ำบาดาล (well test) และการสูบทดสอบเพื่อหาสมบัติทางชลศาสตร์ของชั้นหินอุ้มน้ำ (aquifer test) อธิบายได้ดังนี้

การสูบทดสอบเพื่อทราบปริมาณน้ำ และประสิทธิภาพของบ่อน้ำบาดาล (well test) สามารถดำเนินการได้ 2 วิธี คือ

1) การสูบทดสอบแบบอัตราคงที่ต่อเนื่องระยะสั้น (constant rate test) อย่างน้อยไม่ต่ำกว่า 6 ชั่วโมง หรือสูบจนกว่าระดับน้ำคงที่ต่อเนื่องไม่น้อยกว่า 3 ชั่วโมง

2) การสูบทดสอบแบบปรับอัตราการสูบ (step – drawdown test) ไม่น้อยกว่า 3 ขั้น ชั้นละ 4 ชั่วโมง ใช้กับบ่อที่มีปริมาณน้ำไม่น้อยกว่า 20 ลูกบาศก์เมตรต่อชั่วโมง

การสูบทดสอบเพื่อหาสมบัติทางชลศาสตร์ของชั้นหินอุ้มน้ำ (aquifer test) เป็นการสูบทดสอบในอัตราคงที่ มีบ่อสังเกตการณ์ไม่น้อยกว่า 1 บ่อ และสูบทดสอบต่อเนื่อง 24 - 72 ชั่วโมง หรือจนกว่าระดับน้ำในบ่อสังเกตการณ์ไม่ลดลงอีกต่อไป โดยบันทึกอัตราสูบและระดับน้ำลดในบ่อน้ำบาดาลตามช่วงเวลาดังแสดงในตารางที่ 1

ตารางที่ 1 แสดงช่วงเวลาที่ต้องบันทึกอัตราสูบและระดับน้ำลดในบ่อน้ำบาดาล

บ่อสูบทดสอบ		**บ่อสังเกตการณ์**	
ช่วงเวลาหลังจากเริ่มสูบ (นาที)	**ความถี่ที่ต้องวัดระดับน้ำ (นาที)**	**ช่วงเวลาหลังจากเริ่มสูบ (นาที)**	**ความถี่ที่ต้องวัดระดับน้ำ (นาที)**
0-10	0.5 – 1	0 – 60	2
10-15	1	60 – 120	5
15-60	5	120 – 240	10
60-300	30	240 – 360	30
300-1,440	60	360 – 1,440	60
1,440 หยุดสูบ	480	1,440 หยุดสูบ	480

ที่มา : กรมทรัพยากรน้ำบาดาล (2551)

กิจกรรมการสูบทดสอบปริมาณน้ำ

7.1.5 การวิเคราะห์คุณภาพน้ำบาดาล

น้ำบาดาลโดยทั่วไปจะเป็นน้ำที่สะอาด ปราศจากสารแขวนลอย สารอินทรีย์เคมี และเชื้อโรคต่างๆ ไม่มีกลิ่นที่น่ารังเกียจ แต่ขณะที่น้ำบาดาลไหลผ่านไปตามชั้นหิน/ชั้นดิน อาจมีแร่ธาตุละลายเข้ามากับน้ำบาดาลด้วย รวมทั้งอาจถูกปนเปื้อนด้วยน้ำที่มีคุณภาพด้อยกว่า ทำให้คุณภาพของน้ำบาดาลเปลี่ยนไป

น้ำบาดาลแม้ว่าจะมีแร่ธาตุละลายอยู่ แต่ก็จัดเป็นน้ำที่สะอาดปราศจากเชื้อโรคน้อยกว่าน้ำผิวดินเพราะได้ผ่านการกรองจากธรรมชาติหลายชั้นและอยู่ลึกลงไปในผิวดิน ซึ่งมีการปนเปื้อนจากสิ่งสกปรกภายนอกได้ยากกว่า แต่ถ้าหากในน้ำบาดาลมีปริมาณของแร่ธาตุบางชนิดที่ละลายอยู่มากเกินไป น้ำบาดาลนั้นก็อาจไม่เหมาะสมที่จะนำไปใช้ในการอุปโภคบริโภค จำเป็นต้องผ่านกระบวนการปรับปรุงคุณภาพน้ำบาดาลเสียก่อน ดังนั้น การพิจารณาคุณภาพน้ำบาดาลว่าเหมาะสมสำหรับใช้เพื่ออุปโภคบริโภคหรือไม่นั้น จะต้องตรวจวิเคราะห์คุณลักษณะทางกายภาพ เคมี สารที่เป็นพิษ และทางบัคเตรี/แบคทีเรีย

คุณลักษณะของน้ำบาดาล

(1) คุณลักษณะทางกายภาพ

1. สี (Color)

สีที่เกิดขึ้นในน้ำจำแนกออกเป็น 2 ประเภท คือ สีของน้ำที่เป็นสีที่วัดได้หรือมองเห็นหลังจากที่แยกเอาสารแขวนลอยที่ทำให้น้ำขุ่นออกไปแล้ว สามารถกำจัดออกได้ด้วยการตกตะกอน การกรอง เป็นต้น โดยจะเรียกสีประเภทนี้ว่า สีปรากฎ (Apparent Color) สำหรับสีที่เกิดจากย่อยสลายของซากพืช/ซากสัตว์หรือสารอินทรีย์ต่างๆ เป็นสีที่วัดได้หรือมองเห็นหลังจากที่แยกเอาสารแขวนลอยที่ทำให้น้ำขุ่นออกไปแล้ว เรียกสีประเภทนี้ว่า สีจริง (True Color) โดยสามารถวัดความเข้มของสีได้ด้วยเครื่องเทียบสีกับมาตรฐาน มีหน่วยเป็น platinum-cobalt

2. ความขุ่น (Turbidity)

ความขุ่นเกิดจากสารแขวนลอยทั้งสารอินทรีย์ สารอนินทรีย์ หรือพวกจุลชีพต่างๆ ที่ลอยอยู่ในน้ำทำให้น้ำดูไม่ใสสะอาด ไม่น่าใช้ ปัจจุบันนิยมใช้ Nephelometry ในการตรวจวัดความขุ่นของน้ำ ใช้หลักการเปรียบเทียบความเข้มของแสงที่กระเจิงออกมาของตัวอย่างน้ำที่นำมาวัดค่าความขุ่น เทียบกับสารมาตรฐานโดยมีหน่วยเป็น NTU (Nephelometry Turbidity Units)

3. กลิ่นและรส (Odor and Taste)

กลิ่นและรสของน้ำอาจเกิดได้จากหลายสาเหตุ เช่น ก๊าซต่างๆ ที่ละลายอยู่ในน้ำ (CO_2, H_2S) แร่ธาตุ จุลชีพ สารอินทรีย์ต่างๆ สำหรับในน้ำประปาอาจเกิดกลิ่นและรสจากคลอรีนที่ใช้ในการฆ่าเชื้อ ยิ่งน้ำมีอุณหภูมิสูง ยิ่งทำให้กลิ่นและรสทวีความรุนแรงมากขึ้น

4. อุณหภูมิ (Temperature)

อุณหภูมิจะมีความสำคัญในกระบวนการผลิตน้ำประปา คือ การทำปฏิกิริยาระหว่างสารเคมีกับน้ำดิบจะมีอัตราการเกิดปฏิกิริยาเร็วหรือช้าจะขึ้นอยู่กับอุณหภูมิของน้ำด้วย เช่น ถ้าอุณหภูมิของน้ำต่ำก็จะต้องการปริมาณคลอรีนน้อยกว่าน้ำอุ่น

(2) คุณลักษณะทางเคมี

1. ความเป็นกรด-ด่าง (pH)

pH หรือ Potential of Hydrogen เป็นค่าที่แสดงความเป็นกรด-ด่าง หรือความเป็นกลางของน้ำ ขึ้นอยู่กับความสามารถในการรับหรือให้ Hydrogen Ion (H^+) ถ้ามีปริมาณ H^+ มาก คือ น้ำมีสภาพเป็นกรดสูง (ค่า pH ต่ำ)

ค่า pH ต่ำกว่า 7.0 คือน้ำมีสภาพเป็นกรด
ค่า pH สูงกว่า 7.0 คือน้ำมีสภาพเป็นด่าง
ค่า pH เท่ากับ 7.0 คือน้ำมีสภาพเป็นกลาง

ค่า pH ของน้ำบาดาลถูกควบคุมด้วยปริมาณก๊าซคาร์บอนไดออกไซด์ที่ละลายอยู่ในรูปของกรดคาร์บอนิค ทำให้น้ำมีสภาพเป็นกรด ขณะเดียวกันก็มีเกลือคาร์บอเนตและไบคาร์บอเนตซึ่งทำให้น้ำมีสภาพเป็นด่าง จึงทำให้ค่า pH ของน้ำบาดาลส่วนใหญ่มีค่าอยู่ระหว่าง 5.5 – 8.0

2. สภาพการนำไฟฟ้า (Conductivity)

ความสามารถในการเป็นสื่อนำไฟฟ้าของธาตุหรือสารละลายที่อยู่ในน้ำ มีหน่วยวัดเป็นไมโครซีเมนต์ต่อเซนติเมตร ค่าการนำไฟฟ้าสามารถเป็นตัวบอกคุณภาพของน้ำคร่าวๆได้ คือ ถ้ามีค่าสภาพการนำไฟฟ้าสูง แสดงว่าในน้ำมีธาตุหรือสารละลายอยู่ในน้ำมาก ดังนั้น ค่าการนำไฟฟ้าจะแปรผันโดยตรงกับปริมาณมวลสารทั้งหมดที่ละลายได้ในน้ำ

3. เหล็ก (Iron : Fe)

มักพบได้ในแหล่งน้ำทั่วไปโดยเฉพาะน้ำใต้ดิน โดยมักอยู่ในรูปของ Ferrous (Fe^{2+}) และ Ferric (Fe^{3+}) และจากคุณสมบัติของ Fe^{2+} ที่สามารถละลายน้ำได้ ทำให้น้ำที่มี Fe^{2+} ยังคงเป็นน้ำใส แต่เมื่อสูบน้ำขึ้นมาจากบ่อน้ำบาดาล Fe^{2+} จะทำปฏิกิริยากับ O_2 ในอากาศ ทำให้เกิด Fe^{3+} ที่ทำให้น้ำเกิดตะกอน มีความขุ่น และมีสนิม เกิดคราบสีน้ำตาลแดงติดตามท่อ เครื่องสุขภัณฑ์ อีกทั้งยังเป็นสาเหตุให้ท่ออุดตันอีกด้วย

4. แมงกานีส (Manganese : Mn)

แมงกานีสจะพบอยู่ในแหล่งน้ำทั่วไป โดยมักพบปะปนอยู่กับเหล็กเสมอ แต่จะพบในปริมาณที่น้อยกว่าหรืออาจไม่พบเลย อยู่ในรูปของสารละลายที่มีความเข้มข้นสูงในน้ำที่มีความเป็นกรด สภาพไร้อากาศ โดยพบได้ในน้ำใต้ดินมากกว่าน้ำผิวดิน แมงกานีสที่อยู่ในน้ำจะมีอยู่ 2 รูป คือ Mn^{2+} กับ Mn^{4+} โดยทั่วไปในน้ำ

บาดาลจะพบอยู่ในรูป Mn^{2+} แมงกานีสจะมีความคงตัวมากกว่าเหล็กทำให้การกำจัดแมงกานีสออกจากน้ำจึงกระทำได้ค่อนข้างยากกว่า ซึ่งผลเสียของแมงกานีสจะคล้ายกับเหล็ก แต่ถ้าพบในปริมาณสูงจะส่งผลต่อระบบประสาท ทำให้มือสั่นคล้ายโรคพาร์กินสัน และมีผลต่อการเรียนรู้ของเด็ก

5. ทองแดง (Copper : Cu)

ส่วนใหญ่แล้วทองแดงจะไม่ละลายน้ำ ดังนั้นจึงไม่ค่อยพบทองแดงในน้ำบาดาล แต่ถ้าพบในปริมาณที่สูงก็อาจส่งผลต่อรสชาติของน้ำ คือมีรสฝาด ทองแดงเป็นโลหะหนักที่สามารถดูดซึมได้ในลำไส้ส่วนบน หากร่างกายได้รับทองแดงในปริมาณที่มากเกินไป ก็จะก่อความเป็นพิษขึ้น ได้แก่ คลื่นไส้ อาเจียน ท้องเสีย เกิดการอักเสบของเนื้อเยื่อในช่องท้อง เลือดออกในกระเพาะ และถ้าเกิดการสะสมของทองแดงที่มากเกินไปในบริเวณตับ สมองและอวัยวะสำคัญส่วนอื่น อาจก่อให้เกิดโรควิลสัน (Wilson's disease) คือร่างกายสั่นเทาอยู่ตลอดเวลา กล้ามเนื้อแข็งแกร่ง ซึ่งโรควิลสันเป็นโรคทางพันธุกรรมที่พบได้ยาก

6. สังกะสี (Zinc : Zn)

สังกะสีเป็นสารอาหารที่จำเป็นสำหรับมนุษย์และมีความเป็นพิษค่อนข้างต่ำ พบมากในหินและแร่ธาตุต่างๆ แต่พบได้น้อยในน้ำบาดาล สำหรับท่อประปาที่ใช้ในประเทศไทยบางแห่งเป็นท่อเหล็กเคลือบสังกะสีซึ่งสังกะสีอาจละลายออกมาจากท่อได้ และหากมีในปริมาณที่มากเกินไปอาจส่งผลต่อรสชาติและกลิ่นของน้ำได้

7. ซัลเฟต (Sulfate : SO_4)

น้ำบาดาลที่มีซัลเฟตสูงมักเกิดจากแร่ยิปซั่ม (Gypsum) หากมีปริมาณสูงอาจส่งผลต่อรสชาติของน้ำ และถ้าอยู่ในรูปของ $MgSO_4$ ก็อาจทำให้ผู้ดื่มมีอาการท้องเดินได้เช่นกัน

8. คลอไรด์ (Chloride : Cl)

คลอไรด์ที่พบในแหล่งน้ำดิบและน้ำประปา โดยมากจะอยู่ในรูปของโซเดียมคลอไรด์ (NaCl) การที่น้ำมีปริมาณคลอไรด์สูงเป็นสาเหตุหนึ่งที่ทำให้น้ำมีรสชาติกร่อยหรือเค็มแต่ไม่เป็นอันตรายต่อสุขภาพ หากมีปริมาณคลอไรด์สูงมากจะทำให้ท่อน้ำและเครื่องใช้ต่างๆ ถูกกัดกร่อน อีกทั้งยังเป็นอันตรายต่อพืชด้วย

9. ฟลูออไรด์ (Fluoride : F)

ฟลูออไรด์มีความสามารถในการละลายน้ำได้น้อย จึงพบในน้ำบาดาลน้อยมาก ยกเว้นในพื้นที่ที่มีแร่ซึ่งสามารถให้ฟลูออไรด์ได้ในปริมาณที่สูง เช่น แร่ฟลูออไรด์ หรือจากแหล่งน้ำที่เป็นน้ำพุร้อน ฟลูออไรด์ในน้ำดื่มมีทั้งประโยชน์และโทษต่อร่างกาย ทั้งนี้ขึ้นอยู่กับปริมาณของฟลูออไรด์ที่ละลายอยู่ในน้ำ คือถ้ามีปริมาณฟลูออไรด์อยู่ระหว่าง 0.7 – 1.0 mg/l จะช่วยป้องกันฟันผุได้ แต่ถ้ามีปริมาณฟลูออไรด์มากกว่า 1.0 mg/l อาจทำให้ฟันลายหรือฟันตกกระได้เช่นกัน โดยเฉพาะในเด็กเล็ก (อายุ 0–3 ปี) ซึ่งเป็นช่วงที่ฟันกำลังพัฒนา และฟลูออไรด์ยังมีผลต่อการเกิดกระดูกโค้งงอในผู้ใหญ่อีกด้วย

10. ไนเตรท (Nitrate : NO_3)

ไนเตรทที่พบในน้ำบาดาลมักเกิดจากการปนเปื้อนจากภายนอกเข้าสู่บ่อน้ำบาดาล ไนเตรทเกิดจากการทำปฏิกิริยาการใช้ O_2 ของแบคทีเรียในการย่อยสลายสารประกอบอินทรีย์ของไนโตรเจน (Nitrogen) และแอมโมเนีย (Ammonia) ห้ามใช้น้ำที่มีปริมาณไนเตรทสูงเป็นแหล่งน้ำสำหรับบริโภค เพราะจะเป็นอันตรายต่อสุขภาพ โดยเฉพาะในเด็กทารกที่มีอายุต่ำกว่า 6 เดือน โดยไนเตรทจะทำให้เกิดอาการตัวเขียวคล้ำ (Baby Blue หรือ Methemoglobinemia) และอาจทำให้เสียชีวิตได้

11. ความกระด้างทั้งหมด (Total hardness as $CaCO_3$)

ความกระด้างของน้ำเกิดจากธาตุโลหะที่อยู่ในสภาพไอออนที่มีประจุบวก (Cation) โดยเฉพาะอย่างยิ่งในสภาพไอออนที่มีประจุ 2+ เช่น แคลเซียมไอออน (Ca^{2+}) แมกนีเซียมไอออน (Mg^{2+}) เป็นต้น และอาจมีธาตุอื่นๆ เหล็กไอออน (Fe^{2+}) แมงกานีสไอออน (Mn^{2+}) และสทรอนเซียมไอออน (Sr^{2+}) แต่มีอยู่ในปริมาณน้อยมากเมื่อเปรียบเทียบกับปริมาณของ Ca^{2+} และ Mg^{2+} ดังนั้นความกระด้างทั้งหมดจึงหมายถึงปริมาณความเข้มข้นรวมของแคลเซียมและแมกนีเซียม โดยจะแสดงในหน่วยของ mg/l as $CaCO_3$

สาเหตุที่น้ำมีความกระด้างเกิดจากก๊าซคาร์บอนไดออกไซด์ในบรรยากาศ หรือเกิดจากการย่อยสลายสารอินทรีย์บนชั้นหน้าดินของแบคทีเรียรวมตัวกับน้ำเกิดเป็นกรดคาร์บอนิค (Carbonic acid) ซึ่งเป็นกรดอ่อน เมื่อไหลซึมไปสัมผัสกับชั้นหินที่เป็นด่างโดยเฉพาะชั้นหินปูนซึ่งมีแคลเซียมคาร์บอเนต ($CaCO_3$) และแมกนีเซียมคาร์บอเนต ($MgCO_3$) เป็นองค์ประกอบหลักจะละลายหินปูนมากับน้ำทำให้มีปริมาณ Ca^{2+} และ Mg^{2+} มากขึ้นส่งผลให้ความกระด้างของน้ำเพิ่มขึ้น

ปริมาณความกระด้าง	0–75	mg/l as $CaCO_3$	น้ำอ่อน
ปริมาณความกระด้าง	75–150	mg/l as $CaCO_3$	น้ำกระด้างปานกลาง
ปริมาณความกระด้าง	150–300	mg/l as $CaCO_3$	น้ำกระด้าง
ปริมาณความกระด้าง	>300	mg/l as $CaCO_3$	น้ำกระด้างมาก

12. ความกระด้างชั่วคราว (Carbonate Hardness as $CaCO_3$)

เกิดจากแคลเซียมไอออน (Ca^{2+}) แมกนีเซียมไอออน (Mg^{2+}) รวมตัวกับคาร์บอเนตไอออน (CO_3^{2-}) และไบคาร์บอเนตไอออน (HCO_-^3) โดยส่วนใหญ่ในน้ำจะเป็นพวก HCO_-^3 ซึ่งเมื่อทำให้น้ำมีอุณหภูมิสูงขึ้นจะสามารถกำจัดความกระด้างประเภทนี้ได้ เมื่อถูกความร้อนแคลเซียมและแมกนีเซียมจะแยกตัวเป็นผลึกและเกิดการตกตะกอนเป็นตะกรันกลาย

13. ความกระด้างถาวร (Non-carbonate Hardness as $CaCO_3$)

เกิดจากแคลเซียมไอออน (Ca^{2+}) แมกนีเซียมไอออน (Mg^{2+}) รวมตัวกับซัลเฟตไอออน (SO_4^{2-}) คลอไรด์ไอออน (Cl^-) ซึ่งความกระด้างประเภทนี้ไม่สามารถกำจัดด้วยการทำให้น้ำมีอุณหภูมิที่สูงขึ้น แต่ต้องกำจัดโดยกระบวนการทางเคมี

14. ปริมาณของสารทั้งหมดที่ละลายน้ำได้ (Total Dissolved Solids : TDS)

เป็นค่าที่บอกถึงปริมาณแร่ธาตุทั้งหมดที่ละลายอยู่ในน้ำ โดยปริมาณของสารทั้งหมดที่ละลายน้ำได้สามารถเป็นตัวบอกคุณภาพของน้ำคร่าวๆ ได้ คือ ถ้ามีค่าสูง แสดงว่าในน้ำมีธาตุหรือสารละลายอยู่ในน้ำมาก โดยทั่วไปน้ำที่มีคุณภาพดีมักมีปริมาณสารทั้งหมดที่ละลายน้ำได้ต่ำกว่า 600 mg/l โดยทั่วไปน้ำบาดาลมีปริมาณสารทั้งหมดที่ละลายน้ำได้อยู่ในช่วง 100 – 5,000 mg/l

(3) คุณลักษณะที่เป็นพิษ

1. สารหนู (Arsenic : As)

โดยทั่วไปมักตรวจไม่พบสารหนูหรืออาจพบในปริมาณที่น้อยมาก คือน้อยว่า 0.01 mg/l แต่จะพบในปริมาณสูงจากแหล่งน้ำที่มีการปนเปื้อนของน้ำทิ้งจากเหมืองแร่ ยากำจัดศัตรูพืช หากร่างกายเกิดการสะสมของสารหนูหรือได้รับสารหนูในปริมาณ 70-180 mg/l อาจทำให้สียชีวิต หรือสามารถเป็นมะเร็งผิวหนังและปอดได้

2. ไซนาไนด์ (Cyanide : CN)

ไซนาไนด์เป็นสารที่มีฤทธิ์รุนแรงมักตรวจไม่พบในแหล่งน้ำตามธรรมชาติ แต่อาจมีการปนเปื้อนมาจากโรงงานอุตสาหกรรมผลิตสารเคมีโรงชุบโลหะ ดรงวชุบทอง โรงแต่งแร่ทองคำ อุตสาหกรรมสกัดเงินและทอง

3. ตะกั่ว (Lead : Pb)

ในน้ำบาดาลตรวจพบปริมาณตะกั่วน้อยมาก ส่วนที่ตรวจพบในแหล่งน้ำอื่นๆ มักเกิดจากการปนเปื้อนมาจากภาชนะบรรจุอาหารที่เคลือบด้วยตะกั่ว จาดท่อน้ำ ท่อไอเสียรถยต์ การทำเหมือง อุตสาหกรรมโรงพิมพ์ อุตสาหกรรมสีย้อมผ้า โดยตะกั่วมีผลระบบประสาท การเสียชีวิตเนื่องจากโรคหัวใจ ไตล้มเหลว ความดันโลหิตสูง การตั้งครรภ์หรือทารกผิดปกติ พัฒนาการสมองผิดปกติในเด็ก ซึ่งจะมีความสัมพันธ์กับความเข้มข้นของตะกั่วในเลือด

4. ปรอท (Mercury : Hg)

ปรอทเป็นสารที่มีพิษรุนแรง โดยทั่วไปมักตรวจไม่พบปรอทในน้ำบาดาลและน้ำผิวดิน ยกเว้นน้ำที่ได้รับการปนเปื้อนจากเหมืองแร่ปรอท น้ำทิ้งจากโรงงานอุตสาหกรรมที่มีปรอทในกระบวนการผลิต อันตรายของปรอทเกิดจากการสะสม ทำให้มีอาการทางประสาท ความจำเลอะเลือน และอาจเสียชีวิตได้

5. แคดเมียม (Cadmium : Cd)

โดยทั่วไปตรวจไม่พบแคดเมียมในน้ำบาดาลและน้ำผิวดิน ยกเว้นน้ำที่ได้รับการปนเปื้อนจากอุตสาหกรรมหลอมและชุบโลหะ อุตสาหกรรมเหล็ก อุตสาหกรรมพลาสติก และอุตสาหกรรมแบตเตอรี่ โดยแคดเมียมถูกจัดให้เป็นสารที่ก่อมะเร็ง

6. ซีเลเนียม (Selenium : Se)

ซีเลเนียมเกิดขึ้นเองตามธรรมชาติ ตรวจพบได้ทั้งในแหล่งน้ำบาดาลและแหล่งน้ำตามธรรมชาติทั่วไป ความเป็นพิษเมื่อรับประทานแบบเฉียบพลันทำให้เกิดการระคายเคืองของเยื่อเมือกในปาก หลอดลม หลอดอาหาร และระบบทางเดินอาหาร

(4) คุณลักษณะทางบัคเตรี/แบคทีเรีย

1. Standard plate count

Standard plate count หรือ วิธีตรวจนับจุลินทรีย์มาตรฐาน เรียกย่อว่า SPC อาจเรียกว่า Aerobic plate count (APC) หรือ Total viable count (TVA) หรือปริมาณจุลินทรีย์ที่มีชีวิตทั้งหมด เป็นการตรวจนับจุลินทรีย์มาตรฐาน โดยการนับปริมาณโคโลนี (colony) ที่มีขนาดใหญ่พอที่จะมองเห็นด้วย

ตาเปล่า หรือมองเห็นด้วยแว่นขยาย ซึ่งมาจากเซลล์ของจุลินทรีย์ที่ถูกตรึงอยู่กับที่ โดยจะเจริญเติบโตและแบ่งตัวจากเซลล์เดียว เป็นหลายๆ เซลล์อยู่บนอาหารเลี้ยงเชื้อ

2. Most probable number of coliform organism (MPN)

การตรวจแบคทีเรียโคลิฟอร์ม (Coliform bacteria) ในน้ำโดยวิธี MPN (Most probable number [MPN] technique) นี้ เป็นวิธีการประเมินจำนวนแบคทีเรียโคลิฟอร์มที่เจริญเติบโตได้ในอาหารเลี้ยงเชื้อที่ปรากฏให้เห็นจากการสังเกตการเปลี่ยนแปลงทางกายภาพ และทางเคมีของอาหารโดยกิจกรรมของแบคทีเรีย ค่า MPN เป็นค่าเฉลี่ยของจำนวนจุลินทรีย์ที่ใช้หลักการทางสถิติ และใช้ประเมินแบคทีเรียเฉพาะ ซึ่งต้องใช้อาหารเลี้ยงเชื้อที่จำเพาะต่อชนิดของแบคทีเรียที่จะแสดงผลการเจริญเติบโตให้เห็นได้ชัดเจน วิธีนี้เป็นวิธีมาตรฐานวิธีหนึ่งในการวิเคราะห์คุณภาพของน้ำ โดยการตรวจหาแบคทีเรียโคลิฟอร์ม(coliform bacteria) ในน้ำทั้งในน้ำดื่ม น้ำใช้ และน้ำทิ้งทั่วๆ ไป การตรวจวิเคราะห์แบคทีเรียโคลิฟอร์มโดยวิธี MPN ประกอบด้วย 3 ขั้นตอน คือ การตรวจสอบขั้นแรก (Presumptive phase) การตรวจสอบขั้นยืนยัน (Confirmed phase) และการตรวจสอบขั้นสมบูรณ์ (Completed phase)

3. Escherichia Coli (E. coli)

E. coli เป็นแบคทีเรียโคลิฟอร์ม (coliform bacteria) ประเภทฟีคัลโคลิฟอร์ม (fecal coliforms) คือ เป็นแบคทีเรียที่พบอยู่ในลำไส้ของคนและสัตว์เลือดอุ่น และถูกขับถ่ายออกมากับอุจจาระ แบคทีเรียกลุ่มฟีคัลโคลิฟอร์มไม่ทำให้เกิดโรคโดยตรง แต่การตรวจพบฟีคัลโคลิฟอร์มแบคทีเรียในแหล่งน้ำจะบ่งบอกถึงการปนเปื้อนของสิ่งขับถ่ายของคนและสัตว์เลือดอุ่น ซึ่งอาจมีเชื้อโรคที่ทำให้เกิดอาการต่อระบบทางเดินอาหาร ซึ่งเชื้อโรคเหล่านี้สามารถเข้าสู่ร่างกายได้ถ้ามีการสัมผัสกับน้ำ ทั้งทางผิวหนัง ตา หูทางปาก จนอาจทำให้เกิดโรคได้

ตารางที่ 2 แสดงมาตรฐาน น้ำบาดาลที่จะใช้บริโภคได้

ดัชนีคุณภาพน้ำ	หน่วย	เกณฑ์ที่เหมาะสม	เกณฑ์อนุโลมสูงสุด
คุณลักษณะทางกายภาพ			
1. สี (Colors)	หน่วยแพลทินัม-โคบอลต์	5	15
2. ความขุ่น (Turbidity)	หน่วยความขุ่น (NTU)	5	20
3. ความเป็นกรด-ด่าง (pH)		7.0-8.5	6.5-9.2
คุณลักษณะทางเคมี			
4. เหล็ก (Fe)	มิลลิกรัมต่อลิตร	ไม่เกิน 0.5	1.0
5. แมงกานีส (Mn)	มิลลิกรัมต่อลิตร	ไม่เกิน 0.3	0.5
6. ทองแดง (Cu)	มิลลิกรัมต่อลิตร	ไม่เกิน 1.0	1.5
7. สังกะสี (Zn)	มิลลิกรัมต่อลิตร	ไม่เกิน 5.0ไม่	15
8. ซัลเฟต (SO_4)	มิลลิกรัมต่อลิตร	เกิน 200	250
9. คลอไรด์ (Cl)	มิลลิกรัมต่อลิตร	ไม่เกิน 250ไม่	600
10. ฟลูออไรด์ (F)	มิลลิกรัมต่อลิตร	เกิน 0.7	1.0
11. ไนเตรท (NO_3)	มิลลิกรัมต่อลิตร	ไม่เกิน 45	45

ดัชนีคุณภาพน้ำ	หน่วย	เกณฑ์ที่เหมาะสม	เกณฑ์อนุโลมสูงสุด
12. ความกระด้างทั้งหมด (Total hardness as $CaCO_3$)	มิลลิกรัมต่อลิตร	ไม่เกิน 300	500
13. ความกระด้างถาวร (Non-carbonate hardness as $CaCO_3$)	มิลลิกรัมต่อลิตร	ไม่เกิน 200	250
14. ปริมาณมวลสารทั้งหมดที่ละลายได้ (Total dissolved solids)	มิลลิกรัมต่อลิตร	ไม่เกิน 600	1,200
คุณลักษณะที่เป็นพิษ			
15. สารหนู (As)	มิลลิกรัมต่อลิตร	ต้องไม่มี	0.05
16. ไซยาไนด์ (CN)	มิลลิกรัมต่อลิตร	ต้องไม่มี	0.1
17. ตะกั่ว (Pb)	มิลลิกรัมต่อลิตร	ต้องไม่มี	0.05
18. ปรอท (Hg)	มิลลิกรัมต่อลิตร	ต้องไม่มี	0.001
19. แคดเมียม (Cd)	มิลลิกรัมต่อลิตร	ต้องไม่มี	0.01
20. ซีลีเนียม (Se)	มิลลิกรัมต่อลิตร	ต้องไม่มี	0.01
คุณลักษณะทางบัคเตรี/แบคทีเรีย			
21. Standard plate count	โคโลนีต่อ ลบ.ซม.	ไม่เกิน 500	-
22. Most probable number of Coliform organism (MPN)	MPN ต่อ 100 ลบ.ซม.	น้อยกว่า 2.2	-
23. E. coli	-	ต้องไม่มี	-

ที่มา : (1) ประกาศกระทรวงทรัพยากรธรรมชาติและสิ่งแวดล้อม เรื่อง กำหนดหลักเกณฑ์และมาตรการในทางวิชาการสำหรับการป้องกันด้านสาธารณสุขและการป้องกันในเรื่องสิ่งแวดล้อมเป็นพิษ พ.ศ. 2551 ตีพิมพ์ในราชกิจจานุเบกษา เล่ม 125 ตอนพิเศษ 85 ง ลงวันที่ 21 พฤษภาคม 2551

7.1.6 การติดตั้งเครื่องสูบน้ำชนิดไฟฟ้าแบบจุ่มใต้น้ำ (Submersible Pump)

เครื่องสูบน้ำบาดาล ทำหน้าที่สูบน้ำขึ้นจากบ่อบาดาล โดยเครื่องสูบน้ำจะติดตั้งอยู่ภายในบ่อน้ำบาดาล น้ำจะถูกผ่านมาตามท่อเข้าสู่ระบบ สำหรับไฟฟ้าที่จะจ่ายให้แก่มอเตอร์ของเครื่องสูบน้ำนั้นจะจ่ายผ่านสายไฟฟ้าที่ต่อจากตู้ควบคุมไปจนถึงตัวมอเตอร์ที่ติดตั้งในบ่อน้ำบาดาล เครื่องสูบน้ำบาดาลเป็นเครื่องสูบน้ำแบบจุ่มใต้น้ำ(Submersible pump) ซึ่งเป็นเครื่องสูบน้ำชนิดเดียวกับที่เรารู้จักกันทั่วไปว่าปั๊มไดโว่แต่มีประสิทธิภาพสูงกว่า

เครื่องสูบน้ำชนิดจุ่มใต้น้ำ(Submersible Pumps) หรือที่เรียกทับศัพท์กันว่า “ปั๊มซับเมอร์ส” เครื่องสูบแบบนี้เป็นสูบเทอร์ไบน์ประเภทหนึ่งซึ่งใช้มอเตอร์ขับ มีส่วนประกอบที่สำคัญ 2 ส่วน คือ ส่วนเรือน

ปั๊ม และส่วนมอเตอร์ ส่วนเรือนปั๊มจะมีใบพัดจำนวนหลายใบบรรจุอยู่ พร้อมทั้งมีแกนใบพัดโผล่ออกมาเพื่อใช้ต่อเชื่อมกับส่วนมอเตอร์ เมื่อน้ำถูกสูบเข้ามาในเรือนปั๊มใบพัดแต่ละใบจะผลิตแรงดันเพื่อส่งน้ำออกไป ยิ่งมีจำนวนใบพัดมากเท่าไรก็จะยิ่งส่งน้ำได้สูงขึ้นเท่านั้น ดังนั้น ปั๊มซัมเมอร์สขนาดแรงม้าเดียวกัน (เช่น 1 แรงม้า) อาจสูบน้ำได้ปริมาณ และความสูงไม่เท่ากัน ปกติปั๊มซัมเมอร์สที่มีขนาดแรงม้าสูงเช่น 0.5-5 แรงม้า มักจะนิยมใช้ใบพัดที่ทำมาจากพลาสติก แทนที่จะทำเหล็กหรือสแตนเลสเหมือนเครื่องขนาดใหญ่ หรือเครื่องเทอร์ไบน์ธรรมดาเครื่องเล็กๆ ซึ่งถ้าระหว่างการสูบน้ำนั้น ใบพัดเกิดการเสียดสีจากทรายในน้ำ อาจทำให้ใบพัดและเรือนปั๊มเสียหายได้ง่าย เนื่องจากใบพัดจะถูกหมุนอย่างน้อย 2,800 รอบต่อนาที เป็นผลให้พลาสติกที่ใช้ทำใบพัดเกิดความร้อนจนละลาย หรือใบพัดเกิดการผิดรูป และถ้ามีทรายในปริมาณที่มากๆ ทรายมักจะล็อคใบพัดไม่ให้หมุนทั้งๆ ที่มอเตอร์ยังคงทำงานอยู่ จึงเป็นเหตุให้มอเตอร์ไหม้ได้ และถ้าทำการสูบโดยไม่มีน้ำในการหล่อเย็นให้ตัวมอเตอร์ (สูบน้ำจนน้ำแห้ง) จะทำให้อุณหภูมิภายในเรือนปั๊มสูงมาก และอาจทำให้มอเตอร์ไหม้ได้เช่นกัน

7.2 การก่อสร้างระบบประปาบาดาลและระบบปรับปรุงคุณภาพน้ำบาดาล

ก่อสร้างระบบประปาบาดาล ขนาดความจุ 12 ลูกบาศก์เมตร และก่อสร้างอาคารพร้อมติดตั้งระบบปรับปรุงคุณภาพน้ำระบบ Reverse Osmosis (RO) เพื่อให้ได้มาตรฐานน้ำดื่มโครงการพัฒนาแหล่งน้ำบาดาลเพื่อสนับสนุนน้ำดื่มสะอาดให้กับโรงเรียนทั่วประเทศ ประจำปีงบประมาณ พ.ศ. 2559 รูปแบบที่ 2

1) **ระบบประปาบาดาล** ประกอบด้วย

1. หอถังเหล็กเก็บน้ำ ขนาดความจุน้ำไม่น้อยกว่า 12 ลูกบาศก์เมตร ความสูง 12.60 เมตร (ตามแบบหมายเลข 1)
2. ระบบควบคุมเครื่องสูบน้ำและระดับน้ำแบบอัตโนมัติ (ตามแบบหมายเลข 2)
3. ถังกรองสนิมเหล็กระบบ Pressure Sand Filter มีอัตราการผลิตไม่น้อยกว่า 7 ลูกบาศก์เมตรต่อชั่วโมง หรือประมาณ 30 แกลลอนต่อนาที (ตามแบบหมายเลข 3)
4. ท่อเมนจ่ายน้ำด้วยท่อพีวีซีแข็ง แบบท่อปลายบานชนิดต่อด้วยน้ำยาประสานท่อสำหรับใช้เป็นท่อน้ำดื่ม ขนาด 55 มม. (2 นิ้ว) ชั้นคุณภาพ 8.5 มอก. 17-2532 ความยาวเฉลี่ย 50 เมตร โดยวางตั้งแต่ถังกรองไปยังจุดที่ใช้น้ำ และให้ใส่ข้อต่อลดสามทางเข้าจุดจ่ายน้ำของโรงเรียน รวมไม่น้อยกว่า 2 จุด แต่ละจุดให้ติดตั้งข้อต่อสามทางลด ขนาด 55 มม. x 18 มม. และต่อเข้าระบบให้สามารถจ่ายน้ำได้ สำหรับระยะห่างระหว่างแต่ละข้อต่อสามทางลดให้อยู่ในความเห็นชอบของผู้ควบคุมงาน (ตามแบบหมายเลข 4)

2) **อาคารพร้อมติดตั้งระบบปรับปรุงคุณภาพน้ำ**

1. อาคาร ขนาดกว้าง 2.30 เมตร x ยาว 2.30 เมตร x สูง 3.00 เมตร หลังคาเมทัลชีทติดตั้งบนพื้นคอนกรีตเสริมเหล็กรอบอาคาร ขนาด 4.30 x 4.30 x 0.15 เมตร

(ตามแบบหมายเลข 5) พร้อมติดตั้งระบบปรับปรุงคุณภาพน้ำให้ได้มาตรฐานน้ำดื่มด้วยวิธี Reverse Osmosis (RO) โดยทำการติดตั้งอุปกรณ์ทั้งหมดไว้ภายในตัวอาคาร มีกำลังการผลิตไม่น้อยกว่า 250 ลิตรต่อชั่วโมง และติดตั้งมิเตอร์น้ำขนาด 1 นิ้ว พร้อมเชื่อมท่อเมนส่งน้ำ โดยเชื่อมต่อระหว่างท่อเมนของระบบประปากับท่อน้ำเข้าสู่ระบบปรับปรุงคุณภาพน้ำฯ (ตามแบบหมายเลข 5)

2.ติดตั้งป้ายชื่อโครงการฯ (ตามแบบหมายเลข 6)

กิจกรรมการก่อสร้างระบบประปาบาดาลและระบบปรับปรุงคุณภาพน้ำบาดาล รูปแบบที่ 2

7.3 การถ่ายทอดองค์ความรู้ เทคโนโลยี และการมีส่วนร่วมในกระบวนการจัดหาพัฒนาแหล่งน้ำบาดาล การบริหารจัดการระบบประปาบาดาลและระบบปรับปรุงคุณภาพน้ำบาดาลและการดูแลบำรุงรักษา

ฝึกอบรมและถ่ายทอดความรู้ เทคโนโลยี ขั้นตอนการพัฒนาแหล่งน้ำบาดาลไปจนถึงกระบวนการผลิตน้ำดื่มได้มาตรฐานองค์การอนามัยโลก ตลอดจนการดูแลรักษาและการใช้งานที่ถูกต้อง ให้กับนักเรียนและบุคลากรในโรงเรียนและชุมชน และให้มีส่วนร่วมในการปฏิบัติงานจริงในภาคสนาม

7.4 การส่งมอบทรัพย์สินโครงการฯ

กรมทรัพยากรน้ำบาดาลจะดำเนินการโอนทรัพย์สินโครงการฯ ทั้งบ่อบาดาล ระบบประปาบาดาล และระบบปรับปรุงคุณภาพน้ำบาดาลให้โรงเรียนผู้รับบริการนำไปบริหารจัดการ และโรงเรียนผู้รับบริการสามารถตั้งงบประมาณในการบำรุงรักษาให้อยู่ในสภาพพร้อมใช้ต่อไป

กิจกรรมการส่งมอบทรัพย์สินโครงการฯ

7.5 การติดตามและประเมินผลโครงการฯ

เป็นการประเมินผลความสำเร็จของกิจกรรมการจัดหาน้ำดื่มสะอาดให้กับโรงเรียน รวมถึงความพึงพอใจของผู้ได้รับการช่วยเหลือและความพร้อมของโรงเรียนและชุมชนในการพึ่งพาตนเองในการดำเนินธุรกิจน้ำดื่มได้

8. ตัวชี้วัดโครงการ

<u>ด้านคุณภาพ</u> นักเรียนและชุมชนตามเป้าหมายมีน้ำบาดาลสะอาด ได้มาตรฐานน้ำอุปโภคบริโภคใช้อย่างเพียงพอและทั่วถึง และมีน้ำดื่มสะอาดได้มาตรฐานน้ำดื่มองค์การอนามัยโลกใช้ดื่มกินในโรงเรียนและชุมชน

<u>ด้านปริมาณ</u> การพัฒนาแหล่งน้ำบาดาลตามเป้าหมายสำเร็จตามกรอบระยะเวลาที่กำหนด

9. ระยะเวลาดำเนินการและงบประมาณในการดำเนินงาน

ระยะเวลาดำเนินการ 4 ปี (2557-2560) จำนวน 4,782 แห่ง เป็นเงินทั้งสิ้น 4,557,246,000.- บาท (สี่พันห้าร้อยห้าสิบเจ็ดล้านสองแสนสี่หมื่นหกพันบาทถ้วน) ราคาต่อแห่งขนาดเล็ก (นักเรียนเฉลี่ย 100 คน) เป็นเงิน 953,000.- บาท (เก้าแสนห้าหมื่นสามพันบาทถ้วน)

ปี งบประมาณ พ.ศ.	โรงเรียนขนาดเล็กนักเรียน ประมาณ 100 คน		โรงเรียนขนาดเล็กนักเรียน ประมาณ 100 คน	
	จำนวนเสนอ	เงิน (บาท)	จำนวนได้รับ	เงิน (บาท)
2557	560	533,680,000	500	476,500,000
2558	1,192	1,135,976,000	500	476,500,000
2559	1,470	1,400,910,000	488	465,064,000
2560	500	476,500,000	1,000	953,000,000
2561	500	476,500,000	1,000	953,000,000
2562	560	533,680,000	1,294	1,233,182,000
รวม 6 ปี	4,782	4,557,246,000	4,782	4,557,246,000

10. ผู้รับผิดชอบโครงการ

สำนักพัฒนาน้ำบาดาล กรมทรัพยากรน้ำบาดาล กระทรวงทรัพยากรธรรมชาติและสิ่งแวดล้อม

11. ประโยชน์ที่คาดว่าจะได้รับ

- ระดับคุณภาพชีวิตของนักเรียนและบุคลากรในโรงเรียนหรือสถานศึกษาจำนวน 4,782 แห่ง ดีขึ้นจากการมีน้ำบาดาลที่สะอาดปลอดภัยใช้สำหรับทุกกิจกรรม
- สุขภาพของเด็กนักเรียนและบุคลากรในโรงเรียนหรือสถานศึกษาดีขึ้น มีความแข็งแรงของร่างกายและสติปัญญา ช่วยรัฐในการประหยัดค่าใช้จ่ายในการรักษาพยาบาลความเจ็บป่วยอันเนื่องมาจากการได้รับสารปนเปื้อนในน้ำดื่มและสุขอนามัยที่ไม่ดีในโรงเรียน
- เพิ่มโอกาสในการเรียนรู้ของนักเรียนเนื่องจากมีพลานามัยและสติปัญญาที่สมบูรณ์ เป็นผลดีต่อประเทศชาติในอนาคตที่จะมีพลเมืองที่มีคุณภาพ
- เป็นศูนย์กลางการเรียนรู้ด้านการบริหารจัดการทรัพยากรน้ำบาดาลเพื่อการอุปโภคบริโภคอย่างยั่งยืน ที่สามารถขยายผลสู่การดำเนินธุรกิจการผลิตน้ำดื่มได้มาตรฐานองค์การอนามัยโลกในรูปแบบสหกรณ์โรงเรียนหรือวิสาหกิจชุมชนต่อไป
- เผยแพร่ข้อมูลข่าวสารด้านการบริหารจัดการทรัพยากรน้ำบาดาลเพื่อการอุปโภคบริโภคแก่สาธารณชน

12. แต่งตั้งคณะทำงาน

คำสั่งกรมทรัพยากรน้ำบาดาล

ที่ ๓๘๗/๒๕๖๐

เรื่อง แต่งตั้งคณะทำงานโครงการพัฒนาแหล่งน้ำบาดาลเพื่อสนับสนุนน้ำดื่มสะอาด ให้กับโรงเรียนทั่วประเทศ ประจำปีงบประมาณ พ.ศ. ๒๕๖๐

....

ตามที่ กรมทรัพยากรน้ำบาดาล ได้รับอนุมัติงบประมาณตามพระราชบัญญัติงบประมาณรายจ่ายประจำปี พ.ศ. ๒๕๖๐ ในหมวดงบลงทุน โครงการพัฒนาแหล่งน้ำบาดาลเพื่อสนับสนุนน้ำดื่มสะอาดให้กับโรงเรียนทั่วประเทศ รูปแบบที่ ๑ จำนวน ๒๐๐ แห่ง งบประมาณ ๒๗๗,๐๐๐,๐๐๐ บาท (สองร้อยเจ็ดสิบเจ็ดล้านบาทถ้วน) และโครงการพัฒนาแหล่งน้ำบาดาลเพื่อสนับสนุนน้ำดื่มสะอาดให้กับโรงเรียนทั่วประเทศ รูปแบบที่ ๒ จำนวน ๔๘๘ แห่ง งบประมาณ ๔๖๕,๐๖๔,๐๐๐ บาท (สี่ร้อยหกสิบห้าล้านหกหมื่นสี่พันบาทถ้วน) รวมงบประมาณที่ได้รับอนุมัติ ๗๔๒,๐๖๔,๐๐๐ บาท (เจ็ดร้อยสี่สิบสองล้านหกหมื่นสี่พันบาทถ้วน) ประกอบกับ รองอธิบดีกรมทรัพยากรน้ำบาดาล (นายสุวัฒน์ เปี่ยมปัจจัย) ซึ่งได้รับการเลื่อนให้ดำรงตำแหน่งผู้ตรวจราชการกระทรวง สำนักงานปลัดกระทรวงทรัพยากรธรรมชาติและสิ่งแวดล้อม ตามคำสั่งกระทรวงทรัพยากรธรรมชาติและสิ่งแวดล้อม ที่ ๖/๒๕๖๐ ลงวันที่ ๖ มกราคม พ.ศ. ๒๕๖๐ นั้น

เพื่อให้การดำเนินงานและการใช้จ่ายงบประมาณโครงการดังกล่าว บรรลุผลสัมฤทธิ์ตามเป้าหมายและเป็นไปตามมาตรการเร่งรัดติดตามการใช้จ่ายเงินประจำปีงบประมาณ พ.ศ. ๒๕๖๐ ของรัฐบาลได้อย่างมีประสิทธิภาพ จึงขอยกเลิกคำสั่ง กรมทรัพยากรน้ำบาดาล ที่ ๖๕๒/๒๕๕๙ ลงวันที่ ๑๐ พฤศจิกายน พ.ศ. ๒๕๕๙ เรื่อง แต่งตั้งคณะทำงานโครงการพัฒนาแหล่งน้ำบาดาลเพื่อสนับสนุนน้ำดื่มสะอาดให้กับโรงเรียนทั่วประเทศ ประจำปีงบประมาณ พ.ศ. ๒๕๖๐ โดยมีองค์ประกอบ อำนาจหน้าที่ และเบิกค่าใช้จ่ายดังนี้

องค์ประกอบ

(๑) รองอธิบดีกรมทรัพยากรน้ำบาดาลที่ได้รับมอบหมาย	ประธานคณะทำงาน
(๒) ผู้อำนวยการสำนักพัฒนาน้ำบาดาล	รองประธานคณะทำงาน
(๓) ผู้อำนวยการสำนักสำรวจและประเมินศักยภาพน้ำบาดาล	คณะทำงาน
(๔) ผู้อำนวยการสำนักทรัพยากรน้ำบาดาล เขต ๑-๑๒	คณะทำงาน
(๕) ผู้อำนวยการกองแผนงาน	คณะทำงาน
(๖) ผู้อำนวยการกองวิเคราะห์น้ำบาดาล	คณะทำงาน
(๗) ผู้อำนวยการศูนย์เทคโนโลยีสารสนเทศทรัพยากรน้ำบาดาล	คณะทำงาน
(๘) ผู้อำนวยการกลุ่มพัฒนาระบบบริหาร	คณะทำงาน
(๙) ผู้อำนวยการกลุ่มนิติการ	คณะทำงาน
(๑๐) ผู้อำนวยการส่วนพัสดุ	คณะทำงาน
(๑๑) ผู้อำนวยการส่วนการคลัง	คณะทำงาน
(๑๒) ผู้อำนวยการส่วนส่งเสริมและถ่ายทอดเทคโนโลยี สำนักพัฒนาน้ำบาดาล	คณะทำงาน

/(๑๓) นายสุรินทร์ ...

(๑๓) นายสุรินทร์ วรกิจธำรง — คณะทำงานและเลขานุการ
วิศวกรชำนาญการพิเศษ

(๑๔) นายอนุศักดิ์ ประสมสิน — คณะทำงานและผู้ช่วยเลขานุการ
วิศวกรปฏิบัติการ

อำนาจหน้าที่

(๑) กำกับ ติดตาม ให้ข้อเสนอแนะ และเร่งรัดการดำเนินงานและการใช้จ่ายงบประมาณแผนงาน/โครงการหมวดงบลงทุน งบประมาณรายจ่ายประจำปี พ.ศ. ๒๕๖๐ ประกอบด้วย

(๑.๑) โครงการพัฒนาแหล่งน้ำบาดาลเพื่อสนับสนุนน้ำดื่มสะอาดให้กับโรงเรียนทั่วประเทศ รูปแบบที่ ๑ จำนวน ๒๐๐ แห่ง งบประมาณ ๒๗๗,๐๐๐,๐๐๐ บาท (สองร้อยเจ็ดสิบเจ็ดล้านบาทถ้วน)

(๑.๒) โครงการพัฒนาแหล่งน้ำบาดาลเพื่อสนับสนุนน้ำดื่มสะอาดให้กับโรงเรียนทั่วประเทศ รูปแบบที่ ๒ จำนวน ๔๘๘ แห่ง งบประมาณ ๔๖๕,๐๖๔,๐๐๐ บาท (สี่ร้อยหกสิบห้าล้านหกหมื่นสี่พันบาทถ้วน)

ให้บรรลุผลสัมฤทธิ์ตามวัตถุประสงค์และเป้าหมายโครงการ และสามารถใช้จ่ายงบประมาณได้มากกว่าหรือเท่ากับเป้าหมายตามมาตรการและแนวทางการเร่งรัดติดตามการใช้จ่ายเงินประจำปีงบประมาณ พ.ศ. ๒๕๖๐ ของรัฐบาล

(๒) สรุปรวบรวมและจัดทำรายงานผลการดำเนินงานโครงการ

(๓) ปฏิบัติงานอื่นตามที่อธิบดีกรมทรัพยากรน้ำบาดาลมอบหมาย

ค่าใช้จ่าย

ค่าใช้จ่ายในการปฏิบัติหน้าที่ของคณะทำงานฯ ให้เบิกจ่ายจากค่าบริหารและอำนวยการโครงการ ในหมวดงบลงทุน รายการค่าใช้จ่ายในการพัฒนาแหล่งน้ำบาดาลเพื่อสนับสนุนน้ำดื่มสะอาดให้กับโรงเรียน รูปแบบที่ ๑ จำนวน ๒๐๐ แห่ง และรายการค่าใช้จ่ายในการพัฒนาแหล่งน้ำบาดาลเพื่อสนับสนุนน้ำดื่มสะอาดให้กับโรงเรียนทั่วประเทศ รูปแบบที่ ๒ จำนวน ๔๘๘ แห่ง งบประมาณรายจ่ายประจำปีงบประมาณ พ.ศ. ๒๕๖๐

ทั้งนี้ ตั้งแต่บัดนี้เป็นต้นไป

สั่ง ณ วันที่ ๑๗ มีนาคม พ.ศ. ๒๕๖๐

(นายสุพจน์ โตวิจักษณ์ชัยกุล)
อธิบดีกรมทรัพยากรน้ำบาดาล

รวดเร็ว มีคุณภาพ โปร่งใส มีคุณธรรม

- 2 -

1) แผนงานโครงการ (หลักการและเหตุผล) (เอกสารแนบ 2)

2) แผนการปฏิบัติงาน (เอกสารแนบ 3)

3) แผนการใช้จ่ายงบประมาณ (เอกสารแนบ 4)

4) รายละเอียดแผนการจัดสรรงบประมาณภาพรวมโครงการ (เอกสารแนบ 5)

5) รายละเอียดแผนการจัดสรรงบประมาณรายพื้นที่ (เอกสารแนบ 6)

6) แผนปฏิบัติการจัดซื้อจัดจ้าง (เอกสารแนบ 7)

ข้อพิจารณา

จึงเรียนมาเพื่อโปรดพิจารณา หากเห็นชอบขอได้โปรด

1. อนุมัติยกเลิกการขอแผนปฏิบัติงาน แผนการใช้จ่ายงบประมาณ แผนจัดสรรงบประมาณ โครงการพัฒนาแหล่งน้ำบาดาลเพื่อสนับสนุนน้ำดื่มสะอาดให้โรงเรียนทั่วประเทศ ประจำปีงบประมาณ พ.ศ. 2560 รูปแบบที่ 1 และรูปแบบที่ 2 ตามหนังสือ สพบ. ที่ 05/1376 ลงวันที่ 27 กันยายน 2559

2. อนุมัติแผนงานโครงการ แผนการปฏิบัติงาน แผนการใช้จ่ายงบประมาณ แผนการจัดสรรงบประมาณภาพรวมโครงการ แผนการจัดสรรงบประมาณรายพื้นที่ และแผนปฏิบัติการจัดซื้อจัดจ้าง โครงการพัฒนาแหล่งน้ำบาดาลเพื่อสนับสนุนน้ำดื่มสะอาดให้โรงเรียนทั่วประเทศ ประจำปีงบประมาณ พ.ศ. 2560 รูปแบบที่ 1 จำนวน 200 แห่ง และรูปแบบที่ 2 จำนวน 488 แห่ง รายละเอียดตามข้อเท็จจริง

3. มอบหมาย กผ./ สบก.(สค./สพ.)/ กวน./ สทบ.เขต 1-12 และ สพบ. ดำเนินการในส่วนที่เกี่ยวข้องต่อไป

(นายพันธ์ศักดิ์ ธีรปัญญาภรณ์)
ผู้อำนวยการสำนักพัฒนาน้ำบาดาล

เรียน อทน.
เพื่อโปรดพิจารณา
และอนุมัติต่อไป

(นายสุวัฒน์ เปี่ยมปัจจัย)
รองอธิบดีกรมทรัพยากรน้ำบาดาล
28 ต.ค. 2559

อนุมัติ / ดำเนินการตามเสนอ

02 พ.ย. 2559
(นายสุพจน์ โตวิจักษณ์ชัยกุล)
อธิบดีกรมทรัพยากรน้ำบาดาล

รวดเร็ว มีคุณภาพ โปร่งใส มีคุณธรรม

13. ขออนุมัติแผนปฏิบัติงาน แผนการใช้จ่ายงบประมาณ แผนการจัดสรรงบประมาณ โครงการพัฒนาแหล่งน้ำบาดาลเพื่อสนับสนุนน้ำดื่มสะอาดให้กับโรงเรียนทั่วประเทศ ประจำปีงบประมาณ 2560

ด่วนที่สุด **บันทึกข้อความ**

ส่วนราชการ กองแผนงาน กรมทรัพยากรน้ำบาดาล โทร. ๐ ๒๒๙๙ ๓๙๙๔ โทรสาร ๐ ๒๒๙๙ ๓๙๔๑

ที่ ๐๒/ ๑๐๙๙ **วันที่** ๒ ตุลาคม ๒๕๕๘

เรื่อง ขออนุมัติแผนปฏิบัติงานและแผนการใช้จ่ายงบประมาณ และอนุมัติโอนจัดสรรงบประมาณรายจ่ายประจำปีงบประมาณ พ.ศ. ๒๕๕๙

เรียน อธิบดีกรมทรัพยากรน้ำบาดาล ผ่านรอง อทบ. (สุวัฒน์) ผ่านรอง อทบ. (อรัญญา)

<u>เรื่องเดิม</u>

ตามที่ กรมทรัพยากรน้ำบาดาล ได้รับจัดสรรงบประมาณตามพระราชบัญญัติงบประมาณรายจ่ายประจำปีงบประมาณ พ.ศ. ๒๕๕๙ จำนวน ๓,๖๕๕,๙๒๓,๗๐๐.- บาท ประกอบด้วย ๒ แผนงาน ๑ ผลผลิต ๒ โครงการ ๙ กิจกรรม เพื่อการบริหารงานงบประมาณรายจ่ายประจำปีงบประมาณ พ.ศ. ๒๕๕๙ นั้น

<u>ข้อเท็จจริง</u>

บัดนี้ มีหน่วยงานในสังกัดกรมทรัพยากรน้ำบาดาลส่วนกลาง ได้จัดทำรายละเอียดแผนปฏิบัติงานและแผนการใช้จ่ายงบประมาณ รายจ่ายประจำปีงบประมาณ พ.ศ.๒๕๕๙ ตามแบบฟอร์ม ทบ. ๑ , ทบ. ๒ และ ทบ. ๓ เรียบร้อยแล้ว ดังที่แนบมาพร้อมหนังสือนี้ ประกอบด้วย

๑. กองแผนงาน
๒. สำนักบริหารกลาง
๓. กลุ่มนิติการ
๔. กลุ่มพัฒนาระบบบริหาร
๕. กลุ่มตรวจสอบภายใน
๖. สำนักอนุรักษ์และฟื้นฟูทรัพยากรน้ำบาดาล
๗. สำนักสำรวจและประเมินศักยภาพน้ำบาดาล
๘. สำนักพัฒนาน้ำบาดาล
๙. สำนักควบคุมกิจการน้ำบาดาล
๑๐. ศูนย์เทคโนโลยีสารสนเทศทรัพยากรน้ำบาดาล
๑๑. กองวิเคราะห์น้ำบาดาล

ซึ่งจะใช้เป็นรายละเอียดประกอบการจัดสรรงบประมาณดังกล่าว ตามหลักเกณฑ์และแนวทางของกรมทรัพยากรน้ำบาดาล และมติคณะรัฐมนตรีที่เกี่ยวข้อง

<u>ข้อเสนอเพื่อพิจารณา</u>

ดังนั้น เพื่อให้การดำเนินงานตามแผนปฏิบัติงานและแผนการใช้จ่ายงบประมาณ รายจ่ายประจำปีงบประมาณ พ.ศ.๒๕๕๙ และการโอนจัดสรรงบประมาณไปยังหน่วยเบิกจ่ายและหน่วยงานปฏิบัติ ในการดำเนินงานตามภารกิจของหน่วยงาน เป็นไปด้วยความเรียบร้อย จึงขอเสนอเพื่อโปรดพิจารณา ดังนี้

/๑. อนุมัติ...

-๒-

๑. อนุมัติแผนปฏิบัติงานและแผนการใช้จ่ายงบประมาณ รายจ่ายประจำปีงบประมาณ พ.ศ.๒๕๕๙ และลงนามในแบบ ทบ. ๑, ๒ และ ๓ ของหน่วยงานในสังกัดกรมทรัพยากรน้ำบาดาลส่วนกลาง จำนวน ๑๑ หน่วยงาน ดังนี้

๑.๑ กองแผนงาน
๑.๒ สำนักบริหารกลาง
๑.๓ กลุ่มนิติการ
๑.๔ กลุ่มพัฒนาระบบบริหาร
๑.๕ กลุ่มตรวจสอบภายใน
๑.๖ สำนักอนุรักษ์และฟื้นฟูทรัพยากรน้ำบาดาล
๑.๗ สำนักสำรวจและประเมินศักยภาพน้ำบาดาล
๑.๘ สำนักพัฒนาน้ำบาดาล
๑.๙ สำนักควบคุมกิจการน้ำบาดาล
๑.๑๐ ศูนย์เทคโนโลยีสารสนเทศทรัพยากรน้ำบาดาล
๑.๑๑ กองวิเคราะห์น้ำบาดาล

๒. มอบหมายให้ สบภ. ประสานข้อมูลกับหน่วยงานตามข้อ ๑ และดำเนินการขออนุมัติโอนจัดสรรงบประมาณตามแผนปฏิบัติงานและแผนการใช้จ่ายงบประมาณ รายจ่ายประจำปีงบประมาณ พ.ศ.๒๕๕๙ สำหรับให้กับ สทบ.เขต ๑- ๑๒ ทั้งนี้ โดยให้ สทบ.เขต ๑- ๑๒ เร่งรัดจัดทำแผนปฏิบัติงานและแผนการใช้จ่ายงบประมาณรายจ่ายประจำปีงบประมาณ พ.ศ.๒๕๕๙ ตามแบบ ทบ.๒ และ ทบ.๓ ส่งมายังกองแผนงานภายในวันที่ ๘ ตุลาคม ๒๕๕๘ เพื่อจะได้รวบรวมนำเสนออธิบดีกรมทรัพยากรน้ำบาดาล พิจารณาอนุมัติ และใช้เป็นกรอบในการดำเนินการและเร่งรัดการเบิกจ่าย ต่อไป

๓. มอบหมายให้ สำนัก/กอง/กลุ่ม/ศูนย์ ซึ่งเป็นหน่วยปฏิบัติ รวมทั้งหน่วยเบิกจ่ายเร่งรัดดำเนินการจัดทำแผนปฏิบัติงาน ตามแบบ ทบ. ๔ และดำเนินการตามแผนปฏิบัติงานและแผนการใช้จ่ายงบประมาณ รายจ่ายประจำปีงบประมาณ พ.ศ.๒๕๕๙ โดยยึดเป้าหมายตามมาตรการเร่งรัดการเพิ่มประสิทธิภาพการเบิกจ่ายงบประมาณประจำปี พ.ศ. ๒๕๕๙ เป็นกรอบในการดำเนินงาน ต่อไป

จึงเรียนมาเพื่อโปรดพิจารณา

(ลายมือชื่อ)
(นายจิตรกร สุวรรณเลิศ)
ผู้อำนวยการกองแผนงาน
รักษาการในตำแหน่งผู้เชี่ยวชาญเฉพาะด้านวิจัย
และพัฒนาทรัพยากรน้ำบาดาล

(ลายมือเขียน คำสั่งการ)
(ลายมือชื่อ) 9/10/58
(นางสาวสุทธิลักษณ์ ระวิวรรณ)
อธิบดีกรมทรัพยากรน้ำบาดาล

(ลายมือเขียน)
(ลายมือชื่อ)
(นายจิตรกร สุวรรณเลิศ)
ผู้อำนวยการกองแผนงาน
รักษาการในตำแหน่งผู้เชี่ยวชาญเฉพาะด้านวิจัย
และพัฒนาทรัพยากรน้ำบาดาล

แผนฯ ทบ.2

แผนการใช้จ่ายงบประมาณตามหมวดรายจ่ายและรายการของกรมทรัพยากรน้ำบาดาล ประจำปีงบประมาณ พ.ศ. 2559
(สำนักพัฒนาน้ำบาดาล)

กรมทรัพยากรน้ำบาดาล กระทรวงทรัพยากรธรรมชาติและสิ่งแวดล้อม

	หมวดรายจ่าย / รายการ	แผนงานที่ 1 : บริหารจัดการทรัพยากรน้ำ				
		รวมงบประมาณ ปี พ.ศ. 2559 ทั้งสิ้น	ผลผลิต : ทรัพยากรน้ำบาดาลในพื้นที่เป้าหมายได้รับการบริหารจัดการอย่างมีประสิทธิภาพ			โครงการ : โครงการพัฒนาแหล่งน้ำบาดาลเพื่อการเกษตรในพื้นที่ประสบภัยแล้ง
			กิจกรรมหลัก : 2. พัฒนาแหล่งน้ำเพื่อการอุปโภคบริโภค	กิจกรรมหลัก : 3.สนับสนุนการบริหารจัดการทรัพยากรน้ำบาดาล	กิจกรรมหลัก : 6. จัดหาแหล่งน้ำบาดาล	กิจกรรมหลัก : จัดหาแหล่งน้ำบาดาลเพื่อการเกษตร
		งบประมาณ (บาท)	งบประมาณ (บาท)	งบประมาณ (บาท)	งบประมาณ (บาท)	งบประมาณ (บาท)
	รวมกรมทรัพยากรน้ำบาดาล	2,111,424,790	949,245,300	228,000,000	622,335,490	311,844,000
	1. งบบุคลากร	-	-	-	-	-
	2. งบดำเนินงาน	32,334,870	951,300	-	16,443,870	14,939,700
	2.1 ค่าตอบแทน ใช้สอยและวัสดุ	32,334,870	951,300	-	16,443,870	14,939,700
	2.1.1 ค่าตอบแทน	421,200	-	-	243,200	178,000
1	ค่าอาหารทำการนอกเวลา	421,200			243,200	178,000
	2.1.2 ค่าใช้สอย	28,807,070	801,300	-	14,986,670	13,019,100
1	ค่าเบี้ยเลี้ยง ค่าเช่าที่พัก และยานพาหนะ	7,683,740	706,800		3,872,940	3,104,000
2	ค่าซ่อมแซมบำรุงรักษาเครื่องจักร/วัสดุอุปกรณ์การเจาะ				6,399,290	
3	ค่าซ่อมแซมยานพาหนะและขนส่ง	8,087,800			1,509,280	7,209,400
4	ค่าซ่อมแซมครุภัณฑ์	1,072,400			878,400	194,000
5	ค่าจ้างเหมาบริการ	-				-
	5.1) การจ้างเหมาบริการพนักงานขับรถยนต์	1,346,800	90,000		432,800	360,000
	5.2) การจ้างเหมาเจ้าหน้าที่ในการปฏิบัติงาน	2,156,800			896,800	1,260,000
	5.3) อื่น ๆ (ระบุ)ค่าดำเนินการทางวัสดุ	855,380			294,680	560,700
6	ค่าใช้จ่ายในการสัมมนาและฝึกอบรม	886,000			636,000	250,000
7	เงินสมทบกองทุนประกันสังคม	151,980	4,500		66,480	81,000
	2.1.3 ค่าวัสดุ	3,106,600	150,000	-	1,214,000	1,742,600
1	วัสดุสำนักงาน	681,500	100,000		231,500	350,000
2	วัสดุน้ำมันเชื้อเพลิงและหล่อลื่น	1,350,700			588,000	762,700
3	วัสดุโฆษณาและเผยแพร่	511,400			131,500	379,900
4	วัสดุหนังสือ วารสาร และตำรา	231,500			131,500	100,000
5	วัสดุคอมพิวเตอร์	331,500	50,000		131,500	150,000
	2.2 ค่าสาธารณูปโภค	-	-	-	-	-
	3. งบลงทุน	2,079,089,920	948,294,000	228,000,000	605,891,620	296,904,300
	3.1 ค่าครุภัณฑ์	391,641,620	103,734,000	228,000,000	59,907,620	-
	3.1.1 ราคาต่ำกว่า 1 ล้านบาท	-	-		-	
	3.1.2 ราคาตั้งแต่ 1 ล้านบาท ขึ้นไป	-	-			
1	ครุภัณฑ์สำรวจ	-	-		-	
	1.) ชุดเจาะสำรวจและพัฒนาแหล่งน้ำบาดาลระดับลึกพร้อมอุปกรณ์ จำนวน 4 ชุด	228,000,000		228,000,000		
	3.2 ค่าที่ดินและสิ่งก่อสร้าง	1,687,448,300	844,560,000		545,984,000	296,904,300
	3.2.1 ราคาต่ำกว่า 10 ล้านบาท	1,687,448,300	844,560,000		545,984,000	296,904,300
1	ค่าก่อสร้างอาคารที่ทำการและสิ่งก่อสร้างประกอบ	-	-		-	-
2	ค่าปรับปรุงอาคารที่ทำการและสิ่งก่อสร้างประกอบ	-	-		-	-
3	ค่าก่อสร้างแหล่งน้ำ	1,687,448,300	844,560,000		545,984,000	296,904,300
	3.1) ค่าใช้จ่ายในการพัฒนาแหล่งน้ำบาดาลเพื่อแก้ไขปัญหาการขาดแคลนน้ำอุปโภคบริโภค จำนวน 1,836 แห่ง	844,560,000	844,560,000		-	
	3.2) ค่าใช้จ่ายในการพัฒนาแหล่งน้ำบาดาลเพื่อสนับสนุนน้ำดื่มสะอาดให้กับโรงเรียนทั่วประเทศ (รูปแบบที่ 1) จำนวน 200 แห่ง	220,000,000			220,000,000	
	3.3) ค่าใช้จ่ายในการพัฒนาแหล่งน้ำบาดาลเพื่อสนับสนุนน้ำดื่มสะอาดให้กับโรงเรียนทั่วประเทศ (รูปแบบที่ 2) จำนวน 488 แห่ง	325,984,000			325,984,000	

...กระทรวงทรัพยากรธรรมชาติและสิ่งแวดล้อม

หมวดรายจ่าย / รายการ	แผนงานที่ 1 : บริหารจัดการทรัพยากรน้ำ				
	รวมงบประมาณ ปี พ.ศ. 2559 ทั้งสิ้น	ผลผลิต : ทรัพยากรน้ำบาดาลในพื้นที่เป้าหมายได้รับการบริหารจัดการอย่างมีประสิทธิภาพ			โครงการ : โครงการพัฒนาแหล่งน้ำบาดาลเพื่อการเกษตรในพื้นที่ประสบภัยแล้ง
		กิจกรรมหลัก : 2. พัฒนาแหล่งน้ำเพื่อการอุปโภคบริโภค	กิจกรรมหลัก : 3.สนับสนุนการบริหารจัดการทรัพยากรน้ำบาดาล	กิจกรรมหลัก : 6. จัดหาแหล่งน้ำบาดาล	กิจกรรมหลัก : จัดหาแหล่งน้ำบาดาลเพื่อการเกษตร
	งบประมาณ (บาท)	งบประมาณ (บาท)	งบประมาณ (บาท)	งบประมาณ (บาท)	งบประมาณ (บาท)
3.4) ค่าใช้จ่ายในการพัฒนาแหล่งน้ำบาดาลเพื่อการเกษตรในพื้นที่ประสบภัยแล้ง (รูปแบบที่ 1) จำนวน 33 แห่ง	52,045,000			-	52,045,000
3.5) ค่าใช้จ่ายในการพัฒนาแหล่งน้ำบาดาลเพื่อการเกษตรในพื้นที่ประสบภัยแล้ง (รูปแบบที่ 2) จำนวน 1,245 แห่ง	244,859,300			-	244,859,300
3.2.2 ราคาตั้งแต่ 10 ล้านบาท ขึ้นไป					
4. งบรายจ่ายอื่น					

หมายเหตุ: วงเงินค่าใช้จ่ายของแต่ละหมวดรายจ่าย-รายการ สามารถเบิกถัวจ่ายได้ ตามระเบียบที่เกี่ยวข้อง

1.การเสนอแผน

ผู้เสนอแผน: ....(ผอ.สำนัก/กอง/กลุ่ม)

(นายสมชัย ทองบางพึ่ง)

ตำแหน่ง : รักษาราชการแทนผู้อำนวยการสำนักพัฒนาน้ำบาดาล

วัน/เดือน/ปี : 6 / ต.ค. / 2558 โทรศัพท์: 02-7931046

2. การรับรอง

ผู้รับรอง : (นายสุวัฒน์ เปียมปิติชัย) (รองอธิบดี ที่กำกับดูแลหน่วยงาน)

ตำแหน่ง : รองอธิบดีกรมทรัพยากรน้ำบาดาล

วัน/เดือน/ปี : 7 ต.ค. 2558 โทรศัพท์:........................

3.การอนุมัติ

ผู้อนุมัติ: ....(หัวหน้าส่วนราชการ)

(นางสาวสุทธิลักษณ์ ระวิวรรณ)

ตำแหน่ง อธิบดีกรมทรัพยากรน้ำบาดาล

วัน/เดือน/ปี : 7 ต.ค. 2558 โทรศัพท์:

แผนฯ พย. 3 (สพบ.)

☑ แผน ☐ ผล การปฏิบัติงานและ การใช้จ่ายงบประมาณ ประจำปีงบประมาณ พ.ศ. 2559

ประจำเดือน : ตุลาคม 2558 - กันยายน 2559

กรมทรัพยากรน้ำบาดาล กระทรวงทรัพยากรธรรมชาติและสิ่งแวดล้อม

หน่วยงานหลัก: กรมทรัพยากรน้ำบาดาล

หน่วยปฏิบัติ: สำนักพัฒนาน้ำบาดาล

หน่วยเบิกจ่าย สำนักบริหารกลาง

สำนักงานคลัง สำนักบริหารกลาง

รหัสจังหวัด: P1000

รหัสศูนย์ต้นทุน: 0900700010

ผลผลิต/กิจกรรม	แผนงาน/ผลผลิต/กิจกรรมหลัก กิจกรรมย่อย-โครงการ-รายการ	เป้าหมาย ปริมาณงาน/หน่วยนับ	พื้นที่ดำเนินงาน	แผน/ผล	รวม งปม. ทุกหมวดรายจ่าย	บุคลากร	ดำเนินงาน: ค่าตอบแทน/ใช้สอย/วัสดุ	ดำเนินงาน: สาธารณูปโภค	ลงทุน: ครุภัณฑ์	ลงทุน: ที่ดินสิ่งก่อสร้าง	อุดหนุน	รายจ่ายอื่น
	ผลผลิต: บริหารจัดการทรัพยากรน้ำ											
	ผลผลิต/โครงการ: ทรัพยากรน้ำบาดาลได้รับการพัฒนาและบริหารจัดการอย่างมีประสิทธิภาพ											
	กิจกรรมหลัก 2 : พัฒนาแหล่งน้ำเพื่อการอุปโภคบริโภค			แผน	949,245,300		951,300		-	948,294,000		
				ผล	-		-		-	-		
				ร้อยละ	-		-		-	-		
				คงเหลือ	-		-		-	-		
	ตัวชี้วัด : จำนวนแหล่งน้ำบาดาลที่ได้รับการพัฒนาแหล่งน้ำเพื่อการอุปโภคบริโภค											
	กิจกรรมย่อย 2.1: ก่อสร้างระบบประปา - ค่าจ้างเหมาก่อสร้างระบบประปาบาดาล/ค่าซ่อมระบบประปาบาดาลและอุปกรณ์	1,836 แห่ง	พื้นที่รับผิดชอบของ สทบ. เขต 1-12	แผน	948,294,000		-		-	948,294,000		
				ผล	-		-		-	-		
				ร้อยละ	-		-		-	-		
				คงเหลือ	-		-		-	-		
	กิจกรรมย่อย 2.2: บริหารและอำนวยการโครงการ - เบี้ยเลี้ยงค่าเช่าที่พักยานพาหนะ - พนักงานขับรถ (1 อัตรา) - เงินสมทบกองทุนประกันสังคม - วัสดุสำนักงาน - วัสดุคอมพิวเตอร์			แผน			951,300					
				ผล			-		-	-		
				ร้อยละ			-		-	-		
				คงเหลือ			-		-	-		
	กิจกรรมหลัก 3 : สนับสนุนการบริหารจัดการทรัพยากรน้ำบาดาล			แผน	228,000,000				228,000,000			
				ผล	-		-		-	-		
				ร้อยละ	-		-		-	-		
				คงเหลือ	-		-		-	-		
	ตัวชี้วัด : จำนวนร้อยละความสำเร็จของการดำเนินงานเพื่อการบริหารจัดการทรัพยากรน้ำบาดาล											
	กิจกรรมย่อย 3.1: จัดหาชุดเจาะสำรวจและพัฒนาแหล่งน้ำบาดาลระดับลึกพร้อมอุปกรณ์	4 ชุด		แผน	228,000,000				228,000,000			
				ผล	-		-		-	-		
				ร้อยละ	-		-		-	-		
				คงเหลือ	-		-		-	-		
	กิจกรรมหลัก 6: จัดหาแหล่งน้ำบาดาล			แผน	622,335,490		15,443,870		59,907,620	545,984,000		
				ผล	-		-		-	-		
				ร้อยละ	-		-		-	-		
				คงเหลือ	-		-		-	-		
	ตัวชี้วัด : จำนวนแหล่งน้ำบาดาลที่ได้รับการบริหารจัดการโดยประชาชนมีส่วนร่วม											

ปริมาณงาน (รายเดือน) และเงิน (รายไตรมาส)

กิจกรรม	งาน/เงิน	แผน/ผล	ไตรมาส 1 ต.ค.	ไตรมาส 1 พ.ย.	ไตรมาส 1 ธ.ค.	ไตรมาส 2 ม.ค.	ไตรมาส 2 ก.พ.	ไตรมาส 2 มี.ค.	ไตรมาส 3 เม.ย.	ไตรมาส 3 พ.ค.	ไตรมาส 3 มิ.ย.	ไตรมาส 4 ก.ค.	ไตรมาส 4 ส.ค.	ไตรมาส 4 ก.ย.	หน่วยรับผิดชอบ (ระบุ สำนัก/กอง/ศูนย์/สถานี)	คำชี้แจง (รายการสำคัญ)
กิจกรรมหลัก 2	งาน	แผน	-	-	-	-	-	-	-	-	-	-	-	-	[illegible]	
		ผล	-	-	-	-	-	-	-	-	-	-	-	-		
	เงิน	แผน			-			142,561,200			403,342,050			403,342,050		
		ผล			-			-			-			-		
กิจกรรมย่อย 2.1	งาน	แผน	-	-	-	90	92	93	260	260	260	260	260	261	[illegible]	
		ผล	-	-	-	-	-	-	-	-	-	-	-	-		
	เงิน	แผน			-			142,244,100			403,024,950			403,024,950		
		ผล			-			-			-			-		
กิจกรรมย่อย 2.2	งาน	แผน				90	92	93	260	260	260	260	260	261	[illegible]	
		ผล	-	-	-	-	-	-	-	-	-	-	-	-		
	เงิน	แผน			-			317,100			317,100			317,100		
		ผล			-			-			-			-		
กิจกรรมหลัก 3	งาน	แผน	-	-	-	-	-	-	-	-	-	-	-	-	[illegible]	
		ผล	-	-	-	-	-	-	-	-	-	-	-	-		
	เงิน	แผน			-			-			228,000,000			-		
		ผล			-			-			-			-		
กิจกรรมย่อย 3.1	งาน	แผน	-	-	-	-	-	-	4	-	-	-	-	-	[illegible]	
		ผล	-	-	-	-	-	-	-	-	-	-	-	-		
	เงิน	แผน			-			-			228,000,000			-		
		ผล			-			-			-			-		
กิจกรรมหลัก 6	งาน	แผน	-	-	-	-	-	-	-	-	-	-	-	-	[illegible]	
		ผล	-	-	-	-	-	-	-	-	-	-	-	-		
	เงิน	แผน			115,962,378			266,107,978			236,154,168			4,110,968		
		ผล			-			-			-			-		

หน่วยงาน/ผลผลิต/กิจกรรม	แผนงาน/ผลผลิต/กิจกรรมหลัก กิจกรรมย่อย-โครงการ-รายการ	เป้าหมาย ปริมาณงาน/หน่วยนับ	พื้นที่ดำเนินงาน	แผน/ผล	รวม งปม. ทุกหมวดรายจ่าย	บุคลากร	ดำเนินงาน: ตอบแทน/ใช้สอย/วัสดุ	ดำเนินงาน: สาธารณูปโภค	ลงทุน: ครุภัณฑ์	ลงทุน: ที่ดินสิ่งก่อสร้าง	อุดหนุน	รายจ่ายอื่น
	กิจกรรมย่อย 6.1.1: สำรวจและพัฒนาบ่อน้ำบาดาล - ค่าเครื่องสูบน้ำและอุปกรณ์/ค่าวัสดุท่อและอุปกรณ์	200 แห่ง	พื้นที่รับผิดชอบของ สทบ. เขต 1-12	แผน	17,477,500		-		17,477,500	-		
				ผล	-		-		-	-		
				ร้อยละ	-		-		-	-		
				คงเหลือ	-		-		-	-		
	กิจกรรมย่อย 6.1.2: ก่อสร้างระบบประปาบาดาลและระบบปรับปรุงคุณภาพน้ำดื่ม	200 แห่ง	พื้นที่รับผิดชอบของ สทบ. เขต 1-12	แผน	220,000,000		-		-	220,000,000		
				ผล	-		-		-	-		
				ร้อยละ	-		-		-	-		
				คงเหลือ	-		-		-	-		
	กิจกรรมย่อย 6.1.3: บริหารและอำนวยการโครงการ [illegible]	200 แห่ง	พื้นที่รับผิดชอบของ สทบ. เขต 1-12	แผน	4,364,320		4,364,320		-	-		
				ผล	-		-		-	-		
				ร้อยละ	-		-		-	-		
				คงเหลือ	-		-		-	-		
	กิจกรรมย่อย 6.2.1: สำรวจและพัฒนาบ่อน้ำบาดาล - ค่าเครื่องสูบน้ำและอุปกรณ์/ค่าวัสดุท่อและอุปกรณ์	488 แห่ง	พื้นที่รับผิดชอบของ สทบ. เขต 1-12	แผน	42,430,120		-		42,430,120	-		
				ผล	-		-		-	-		
				ร้อยละ	-		-		-	-		
				คงเหลือ	-		-		-	-		
	กิจกรรมย่อย 6.2.2: ก่อสร้างระบบประปาและระบบปรับปรุงคุณภาพน้ำดื่ม	488 แห่ง	พื้นที่รับผิดชอบของ สทบ. เขต 1-12	แผน	325,984,000		-	-	-	325,984,000		
				ผล	-		-		-	-		
				ร้อยละ	-		-		-	-		
				คงเหลือ	-		-		-	-		
	กิจกรรมย่อย 6.2.3: บริหารและอำนวยการโครงการ [illegible]	488 แห่ง	พื้นที่รับผิดชอบของ สทบ. เขต 1-12	แผน	12,079,550		12,079,550		-	-		
				ผล	-		-		-	-		
				ร้อยละ	-		-		-	-		
				คงเหลือ	-		-		-	-		
	[illegible]											
	กิจกรรมหลัก : [illegible]			แผน	311,844,000		15,939,700		268,854,380	28,050,000		
				ผล								
				ร้อยละ								
				คงเหลือ								
	[illegible]											

กิจกรรม		แผน/ผล	ต.ค.	พ.ย.	ธ.ค.	ม.ค.	ก.พ.	มี.ค.	เม.ย.	พ.ค.	มิ.ย.	ก.ค.	ส.ค.	ก.ย.	หน่วยรับผิดชอบ	คำชี้แจง (รายการสำคัญ)
6.1.1	งาน	แผน	50	40	35	35	40	20	-	-	-	-	-	-	[illegible]	
		ผล	-	-	-	-	-	-	-	-	-	-	-	-		
	เงิน	แผน			8,738,750			8,738,750			-			-		
		ผล			-			-			-			-		
6.1.2	งาน	แผน	-	-	50	-	-	85		-	85	-	-	-	[illegible]	
		ผล	-	-	-	-	-	-	-	-	-	-	-	-		
	เงิน	แผน			33,000,000			93,500,000			93,500,000			-		
		ผล			-			-			-			-		
6.1.3	งาน	แผน	17	17	17	17	17	17	17	17	17	17	17	13	[illegible]	
		ผล	-	-	-	-	-	-	-	-	-	-	-	-		
	เงิน	แผน			1,091,080			1,091,080			1,091,080			1,091,080		
		ผล			-			-			-			-		
6.2.1	งาน	แผน	73	98	85	85	98	49	-	-	-	-	-	-	[illegible]	
		ผล	-	-	-	-	-	-	-	-	-	-	-	-		
	เงิน	แผน			21,215,060			21,215,060			-			-		
		ผล			-			-			-			-		
6.2.2	งาน	แผน	-	-	74	-	-	207	-	-	207	-	-	-	[illegible]	
		ผล	-	-	-	-	-	-	-	-	-	-	-	-		
	เงิน	แผน			48,897,600			138,543,200			138,543,200			-		
		ผล			-			-			-			-		
6.2.3	งาน	แผน	40	40	40	40	40	40	40	40	40	40	40	48	[illegible]	
		ผล	-	-	-	-	-	-	-	-	-	-	-	-		
	เงิน	แผน			3,019,888			3,019,888			3,019,888			3,019,888		
		ผล			-			-			-			-		
กิจกรรมหลัก	งาน	แผน													[illegible]	
		ผล	-	-	-	-	-	-	-	-	-	-	-	-		
	เงิน	แผน			299,859,500			3,846,700			4,068,900			4,068,900		
		ผล			-			-			-			-		

รหัสแผนงาน/ผลผลิต/กิจกรรม	แผนงาน/ผลผลิต/กิจกรรมหลัก กิจกรรมย่อย-โครงการ-รายการ	เป้าหมาย ปริมาณงาน/หน่วยนับ	พื้นที่ดำเนินงาน	แผน/ผล	รวม งปม. ทุกงบรายจ่าย	บุคลากร	ดำเนินงาน: ค่าตอบแทน/ใช้สอย/วัสดุ	ดำเนินงาน: สาธารณูปโภค	ลงทุน: ครุภัณฑ์	ลงทุน: ที่ดินสิ่งก่อสร้าง	อุดหนุน	รายจ่ายอื่น
	กิจกรรมย่อย 1.1: สำรวจและพัฒนาบ่อน้ำบาดาล [illegible]	33 แห่ง	พื้นที่รับผิดชอบของ สทบ. เขต 1-12	แผน	23,995,000		-		23,995,000	-		
				ผล	-		-		-	-		
				ร้อยละ	-		-		-	-		
				คงเหลือ	-		-		-	-		
	กิจกรรมย่อย 1.2: ก่อสร้างระบบประปา	33 แห่ง	พื้นที่รับผิดชอบของ สทบ. เขต 1-12	แผน	28,050,000		-		-	28,050,000		
				ผล	-		-		-	-		
				ร้อยละ	-		-		-	-		
				คงเหลือ	-		-		-	-		
	กิจกรรมย่อย 1.3: บริหารและอำนวยการโครงการ [illegible]	33 แห่ง	พื้นที่รับผิดชอบของ สทบ. เขต 1-12	แผน	2,444,600		2,444,600		-	-		
				ผล	-		-		-	-		
				ร้อยละ	-		-		-	-		
				คงเหลือ	-		-		-	-		
	กิจกรรมย่อย 2.1: สำรวจและพัฒนาบ่อน้ำบาดาล [illegible]	1,245 แห่ง	พื้นที่รับผิดชอบของ สทบ. เขต 1-12	แผน	244,859,300		-		244,859,300	-		
				ผล	-		-		-	-		
				ร้อยละ	-		-		-	-		
				คงเหลือ	-		-		-	-		
	กิจกรรมย่อย 2.2: บริหารและอำนวยการ [illegible]	1,245 แห่ง	พื้นที่รับผิดชอบของ สทบ. เขต 1-12	แผน	12,495,100		12,495,100		-	-		
				ผล	-		-		-	-		
				ร้อยละ	-		-		-	-		
				คงเหลือ	-		-		-	-		

กิจกรรม		แผน/ผล	ต.ค.	พ.ย.	ธ.ค.	ม.ค.	ก.พ.	มี.ค.	เม.ย.	พ.ค.	มิ.ย.	ก.ค.	ส.ค.	ก.ย.	หน่วยรับผิดชอบ	คำชี้แจง
1.1	งาน	แผน	-	-	33	-	-	-	-	-	-	-	-	-	[illegible]	
		ผล	-	-	-	-	-	-	-	-	-	-	-	-		
	เงิน	แผน			23,995,000			-			-			-		
		ผล			-			-			-			-		
1.2	งาน	แผน	-	-	33	-	-	-	-	-	-	-	-	-	[illegible]	
		ผล	-	-	-	-	-	-	-	-	-	-	-	-		
	เงิน	แผน			28,050,000			-			-			-		
		ผล			-			-			-			-		
1.3	งาน	แผน	-	3	3	3	3	3	3	3	3	3	3	3	[illegible]	
		ผล	-	-	-	-	-	-	-	-	-	-	-	-		
	เงิน	แผน			666,700			444,500			666,700			666,700		
		ผล			-			-			-			-		
2.1	งาน	แผน	-	-	1,245	-	-	-	-	-	-	-	-	-	[illegible]	
		ผล	-	-	-	-	-	-	-	-	-	-	-	-		
	เงิน	แผน			244,859,300			-			-			-		
		ผล			-			-			-			-		
2.2	งาน	แผน		113	113	113	113	113	113	113	113	115	115	113	[illegible]	
		ผล	-	-	-	-	-	-	-	-	-	-	-	-		
	เงิน	แผน			2,288,500			3,402,200			3,402,200			3,402,200		
		ผล			-			-			-			-		

หมายเหตุ: [illegible]

1. การเสนอแผน
ผู้เสนอแผน: [signature]
([illegible])
ตำแหน่ง: [illegible]
วันที่/เดือน/ปี: 2 / ต.ค. / 2558 โทรศัพท์ 02-7931046

2. การรับรอง
ผู้รับรอง: [signature]
(นายสุวัฒน์ เปียมปัจจัย)
รองอธิบดีกรมทรัพยากรน้ำบาดาล
7 ต.ค. 2558

3. การอนุมัติ
ผู้อนุมัติ: [signature]
(นางสาวสุทธิลักษณ์ ระวีวรรณ)
อธิบดีกรมทรัพยากรน้ำบาดาล
7 ต.ค. 2558

ส่วนส่งเสริมและถ่ายทอดเทคโนโลยี(สทท.)
เลขรับ 490
วันที่ 21 มิ.ย. 2559
เวลา 11.00 น.

สำนักพัฒนาน้ำบาดาล
เลขที่รับ 1788
วันที่ 17 มิ.ย. 2559
เวลา 18.23 น.

ด่วนที่สุด

บันทึกข้อความ

ส่วนราชการ กองแผนงาน กรมทรัพยากรน้ำบาดาล โทร. ๐ ๒๒๙๙ ๓๙๙๔ โทรสาร ๐ ๒๒๙๙ ๓๙๔๑

ที่ ๐๒/๙๗๘ **วันที่** ๙ มิถุนายน ๒๕๕๙

เรื่อง ขออนุมัติปรับแผนปฏิบัติงานและแผนการใช้จ่ายงบประมาณตามหมวดรายจ่ายและรายการของกรมทรัพยากรน้ำบาดาล ประจำปีงบประมาณ พ.ศ. ๒๕๕๙

เรียน อทบ. ผ่าน รอง อทบ. (สุวัฒน์)

<u>เรื่องเดิม</u>

๑. หนังสือ สพบ. ที่ ๐๕/๕๘๒ ลงวันที่ ๓๐ พฤษภาคม ๒๕๕๙ ขออนุมัติปรับแผนปฏิบัติงานและแผนการใช้จ่ายงบประมาณตามหมวดรายจ่ายและรายการของกรมทรัพยากรน้ำบาดาล ประจำปีงบประมาณ พ.ศ. ๒๕๕๙ (เอกสารแนบ ๑)

๒. หนังสือ กผ. ที่ ๐๒/๖๗๔ ลงวันที่ ๒๓ พฤษภาคม ๒๕๕๙ ให้ สพบ. แก้ไข ตามข้อเท็จจริง ข้อที่ ๑, ๒, ๓, (๓.๑, ๓.๒) ในแบบ ทบ. ๓ แผนงาน : บริหารจัดการทรัพยากรน้ำ กิจกรรมหลัก ๓ : สนับสนุนการบริหารจัดการทรัพยากรน้ำบาดาล ให้ถูกต้อง ครบถ้วน นั้น (เอกสารแนบ ๒)

<u>ข้อเท็จจริง</u>

กองแผนงาน ขอเรียนชี้แจง ดังนี้

ตามที่ สพบ. ได้ขออนุมัติปรับแผนปฏิบัติงานและแผนการใช้จ่ายงบประมาณตามหมวดรายจ่ายและรายการของกรมทรัพยากรน้ำบาดาล ประจำปีงบประมาณ พ.ศ. ๒๕๕๙ ซึ่ง สพบ. ได้ชี้แจงรายละเอียดเหตุผลความจำเป็นในการปรับเปลี่ยนแผน (เอกสารแนบ ๓)

๑. หมวดรายจ่าย/รายการ กิจกรรมหลัก ๖ : จัดหาแหล่งน้ำบาดาล (ข้อ ๕) ค่าจ้างเหมาบริการ ๕.๓ อื่นๆ (ระบุ) ค่าดำเนินการทางวัสดุเป็นค่าดำเนินการทางพัสดุ จำนวน ๒๙๔,๖๘๐บาท

- จากกิจกรรมหลัก : จัดหาแหล่งน้ำบาดาลเพื่อการเกษตร ค่าจ้างเหมาบริการเป็น ๕.๓ อื่นๆ (ระบุ) ค่าดำเนินการทางวัสดุเป็นค่าดำเนินการทางพัสดุ จำนวน ๕๖๐,๗๐๐ บาท

เนื่องจากการปรับเปลี่ยนแผนดังกล่าวไม่มีค่าดำเนินการทางวัสดุ จึงขอแก้ไขปรับเป็นค่าดำเนินการทางพัสดุ รวมเป็นเงิน ๘๕๕,๓๘๐ บาท

๒. หมวดรายจ่าย/รายการ กิจกรรมหลัก : จัดหาแหล่งน้ำบาดาลเพื่อการเกษตร ๒.๑.๒ ค่าใช้สอย (ข้อ ๗) เงินสมทบกองทุนประกันสังคม จำนวน ๘๑,๐๐๐ บาท และ ๒.๑.๓ ค่าวัสดุ (ข้อ ๔) วัสดุหนังสือ วารสารและตำรา จำนวน ๑๐๐,๐๐๐ บาท ปรับแผนฯ เป็นค่าใช้สอย (ข้อ ๑๐) ค่าเช่าเครื่องพิมพ์เอกสารสีขนาด A๓ รวมเป็นเงิน ๑๘๑,๐๐๐ บาท

เนื่องจากการปรับเปลี่ยนแผนดังกล่าวมีความจำเป็นต้องใช้เครื่องพิมพ์เอกสารสี A๓ ในการดำเนินการโครงการ

๓. หมวดรายจ่าย/รายการ กิจกรรมหลัก : จัดหาแหล่งน้ำบาดาลเพื่อการเกษตร ๒.๑.๒ ค่าใช้สอย (ข้อ ๓) ค่าซ่อมแซมยานพาหนะและขนส่ง จำนวน ๗,๒๐๙,๔๐๐ บาท ปรับแผนฯ เป็น (ข้อ ๒) ค่าซ่อมแซมบำรุงรักษาเครื่องจักร/วัสดุอุปกรณ์การเจาะ จำนวน ๖,๐๐๐,๐๐๐ บาท คงเหลือค่าซ่อมแซมยานพาหนะและขนส่ง จำนวน ๑,๒๐๙,๔๐๐ บาท

/ การปรับเปลี่ยน...

-๒-

การปรับเปลี่ยนแผนมีความจำเป็นต้องซ่อมแซม บำรุงรักษาเครื่องจักร/วัสดุอุปกรณ์การเจาะ เนื่องจากเกิดการชำรุดและอายุการใช้งานหลายปี

๔. เพิ่มเติมงบประมาณรายจ่ายจากงบดำเนินงาน ทบ. ประจำปี พ.ศ. ๒๕๕๙ ที่ได้รับอนุมัติวงเงินงบประมาณ ๑๐๐,๐๐๐ บาท (หนังสือ สพบ. ที่ ๐๕/๔๒๕ ลงวันที่ ๒๑ เมษายน ๒๕๕๙) ปรับแผนฯ ดังนี้

๔.๑ หมวดรายจ่าย/รายการ กิจกรรมหลัก ๓ : สนับสนุนการบริหารจัดการทรัพยากรน้ำบาดาล ๒.๑.๒ ค่าสอย (ข้อ ๑) ค่าเบี้ยเลี้ยง ค่าเช่าที่พัก และยานพาหนะ งบประมาณ ๖๐,๐๐๐ บาท

๔.๒ หมวดรายจ่าย/รายการ กิจกรรมหลัก ๓ : สนับสนุนการบริหารจัดการทรัพยากรน้ำบาดาล ๒.๑.๒ ค่าใช้สอย (ข้อ ๖) ประกันภัยรถยนต์ภาคบังคับ (พ.ร.บ.) งบประมาณ ๑๐,๐๐๐ บาท

๔.๓ หมวดรายจ่าย/รายการ กิจกรรมหลัก ๓ : สนับสนุนการบริหารจัดการทรัพยากรน้ำบาดาล ๒.๑.๒ ค่าใช้สอย (ข้อ ๗) ค่าใช้จ่ายในการจัดประชุม สัมมนา และฝึกอบรม งบประมาณ ๒๐,๐๐๐ บาท

๔.๔ หมวดรายจ่าย/รายการ กิจกรรมหลัก ๓ : สนับสนุนการบริหารจัดการทรัพยากรน้ำบาดาล ๒.๑.๓ ค่าวัสดุ (ข้อ ๑) วัสดุสำนักงาน งบประมาณ ๒,๐๐๐ บาท

๔.๕ หมวดรายจ่าย/รายการ กิจกรรมหลัก ๓ : สนับสนุนการบริหารจัดการทรัพยากรน้ำบาดาล ๒.๑.๓ ค่าวัสดุ (ข้อ ๒) วัสดุน้ำมันเชื้อเพลิงและหล่อลื่น งบประมาณ ๘,๐๐๐ บาท

กผ. ตรวจสอบแล้ว ขอเรียนว่า การปรับแผนปฏิบัติงานและแผนการใช้จ่ายงบประมาณดังกล่าว เป็นการดำเนินการภายใต้แผนงาน ผลผลิต กิจกรรม เพื่อให้การดำเนินตามภารกิจเดียวกัน หัวหน้าส่วนราชการมีอำนาจอนุมัติได้ตามระเบียบว่าด้วยการบริหารงบประมาณ พ.ศ. ๒๕๔๘ และที่แก้ไขเพิ่มเติม ข้อ ๒๓ และ ๒๔ ดังนั้น จึงเห็นควรอนุมัติตามที่ สพบ. เสนอ

ทั้งนี้ การปรับแผนปฏิบัติงานและแผนการใช้จ่ายงบประมาณดังกล่าว ไม่ทำให้เป้าหมายผลผลิตหรือโครงการเป็นไปในทางที่ลดลงในสาระสำคัญ และยังอยู่ในวงเงินงบประมาณที่ได้รับอนุมัติ

<u>ข้อพิจารณา</u>

จึงเรียนมาเพื่อโปรดพิจารณา หากเห็นชอบโปรด

๑. อนุมัติปรับแผนฯ และลงนามในแบบ ทบ. ๒ และทบ. ๓

๒. มอบหมาย สพบ./สบก. (สค./สพ.) และ กผ. ดำเนินการในส่วนที่เกี่ยวข้อง

(นางสาวดวงมณี จั่นเพิ่ม)
ผู้อำนวยการกองแผนงาน

เรียน ออป. , อลท. ...

☑ ทราบ ☑ พิจารณาดำเนินการ
☐ รวมเรื่อง ☐ เวียนให้เจ้าหน้าที่ทราบ
☐ ....

(นายพยุงศักดิ์ ทำไม่สุข)
ผู้อำนวยการส่วนส่งเสริมและถ่ายทอดเทคโนโลยี

(นายพันธ์ศักดิ์ ธีรปัญญาภรณ์)
ผู้อำนวยการสำนักพัฒนาน้ำบาดาล
17 มิ.ย. 2559

(นายรุ่งพร เริ่มสวัสดิ์)
อธิบดีกรมทรัพยากรน้ำบาดาล
17 มิ.ย. 2559

แผนฯ ทบ

แผนการใช้จ่ายงบประมาณตามหมวดรายจ่ายและรายการของกรมทรัพยากรน้ำบาดาล ประจำปีงบประมาณ พ.ศ. 2559

(สำนักพัฒนาน้ำบาดาล)

กรมทรัพยากรน้ำบาดาล กระทรวงทรัพยากรธรรมชาติและสิ่งแวดล้อม

	หมวดรายจ่าย / รายการ	รวมงบประมาณ ปี พ.ศ. 2559 ทั้งสิ้น	แผนงานที่ 1 : บริหารจัดการทรัพยากรน้ำ			
			ผลผลิต : ทรัพยากรน้ำบาดาลในพื้นที่เป้าหมายได้รับการบริหารจัดการอย่างมีประสิทธิภาพ			โครงการ : โครงการพัฒนาแหล่งน้ำบาดาลเพื่อการเกษตรในพื้นที่ประสบภัยแล้ง
			กิจกรรมหลัก : 2. พัฒนาแหล่งน้ำเพื่อการอุปโภคบริโภค	กิจกรรมหลัก : 3.สนับสนุนการบริหารจัดการทรัพยากรน้ำบาดาล	กิจกรรมหลัก : 6. จัดหาแหล่งน้ำบาดาล	กิจกรรมหลัก : จัดหาแหล่งน้ำบาดาลเพื่อการเกษตร
		งบประมาณ (บาท)	งบประมาณ (บาท)	งบประมาณ (บาท)	งบประมาณ (บาท)	งบประมาณ (บาท)
	รวมกรมทรัพยากรน้ำบาดาล	2,191,390,790	1,029,111,300	228,100,000	622,335,490	311,844,000
	1. งบบุคลากร	-	-	-	-	-
	2. งบดำเนินงาน	32,434,920	951,300	100,000	16,443,870	14,939,750
	2.1 ค่าตอบแทน ใช้สอยและวัสดุ	32,434,920	951,300	100,000	16,443,870	14,939,750
	2.1.1 ค่าตอบแทน	421,200	-	-	243,200	178,000
1	ค่าอาหารทำการนอกเวลา	421,200	-	-	243,200	178,000
	2.1.2 ค่าใช้สอย	28,997,070	801,300	90,000	14,986,670	13,119,100
1	ค่าเบี้ยเลี้ยง ค่าเช่าที่พัก และยานพาหนะ	7,743,740	706,800	60,000	3,872,940	3,104,000
2	ค่าซ่อมแซมบำรุงรักษาเครื่องจักร/วัสดุอุปกรณ์การเจาะ	12,399,290	-	-	6,399,290	6,000,000
3	ค่าซ่อมแซมยานพาหนะและขนส่ง	2,718,680	-	-	1,509,280	1,209,400
4	ค่าซ่อมแซมครุภัณฑ์	1,072,400	-	-	878,400	194,000
5	ค่าจ้างเหมาบริการ	-	-	-	-	-
	5.1) การจ้างเหมาบริการพนักงานขับรถยนต์	882,800	90,000	-	432,800	360,000
	5.2) การจ้างเหมาเจ้าหน้าที่ในการปฏิบัติงาน	2,156,800	-	-	896,800	1,260,000
	5.3) อื่นๆ (ระบุ) ค่าดำเนินการทางวัสดุ	-	-	-	-	-
6	ประกันภัยรถยนต์ภาคบังคับ (พ.ร.บ.)	10,000	-	10,000	-	-
7	ค่าใช้จ่ายในการจัดประชุม สัมมนา และฝึกอบรม	906,000	-	20,000	636,000	250,000
8	เงินสมทบกองทุนประกันสังคม	70,980	4,500	-	66,480	-
9	ค่าดำเนินการทางพัสดุ	855,380	-	-	294,680	560,700
10	ค่าเช่าเครื่องพิมพ์เอกสารสีขนาด A3	181,000	-	-	-	181,000
	2.1.3 ค่าวัสดุ	3,016,650	150,000	10,000	1,214,000	1,642,650
1	วัสดุสำนักงาน	683,500	100,000	2,000	231,500	350,000
2	วัสดุน้ำมันเชื้อเพลิงและหล่อลื่น	1,358,750	-	8,000	588,000	762,750
3	วัสดุโฆษณาเอกสารเผยแพร่และรายงาน	511,400	-	-	131,500	379,900
4	วัสดุหนังสือ วารสาร และตำรา	131,500	-	-	131,500	-
5	วัสดุคอมพิวเตอร์	331,500	50,000		131,500	150,000
	2.2 ค่าสาธารณูปโภค	-	-	-	-	-
	3. งบลงทุน	2,158,955,870	1,028,160,000	228,000,000	605,891,620	296,904,250
	3.1 ค่าครุภัณฑ์	287,907,620	-	228,000,000	59,907,620	-
	3.1.1 ราคาต่ำกว่า 1 ล้านบาท	-	-	-	-	-
	3.1.2 ราคาตั้งแต่ 1 ล้านบาท ขึ้นไป	-	-	-	-	-
1	ครุภัณฑ์สำรวจ	-	-	-	-	-
	1.) ชุดเจาะสำรวจและพัฒนาแหล่งน้ำบาดาลระดับลึกพร้อมอุปกรณ์ จำนวน 4 ชุด	228,000,000	-	228,000,000	-	-
	3.2 ค่าที่ดินและสิ่งก่อสร้าง	1,871,048,250	1,028,160,000	-	545,984,000	296,904,250
	3.2.1 ราคาต่ำกว่า 10 ล้านบาท	1,871,048,250	1,028,160,000	-	545,984,000	296,904,250
1	ค่าก่อสร้างอาคารที่ทำการและสิ่งก่อสร้างประกอบ	-	-	-	-	-
2	ค่าปรับปรุงอาคารที่ทำการและสิ่งก่อสร้างประกอบ	-	-	-	-	-
3	ค่าก่อสร้างแหล่งน้ำ	1,871,048,250	1,028,160,000	-	545,984,000	296,904,250
	3.1) ค่าใช้จ่ายในการพัฒนาแหล่งน้ำบาดาลเพื่อแก้ไขปัญหาการขาดแคลนน้ำอุปโภคบริโภค จำนวน 1,836 แห่ง	1,028,160,000	1,028,160,000		-	-
	3.2) ค่าใช้จ่ายในการพัฒนาแหล่งน้ำบาดาลเพื่อสนับสนุนน้ำดื่มสะอาดให้กับโรงเรียนทั่วประเทศ (รูปแบบที่ 1) จำนวน 200 แห่ง	220,000,000	-	-	220,000,000	-
	3.3) ค่าใช้จ่ายในการพัฒนาแหล่งน้ำบาดาลเพื่อสนับสนุนน้ำดื่มสะอาดให้กับโรงเรียนทั่วประเทศ (รูปแบบที่ 2) จำนวน 488 แห่ง	325,984,000	-	-	325,984,000	-

กรมทรัพยากรน้ำบาดาล กระทรวงทรัพยากรธรรมชาติและสิ่งแวดล้อม

หมวดรายจ่าย / รายการ	รวมงบประมาณ ปี พ.ศ. 2559 ทั้งสิ้น	แผนงานที่ 1 : บริหารจัดการทรัพยากรน้ำ			
		ผลผลิต : ทรัพยากรน้ำบาดาลในพื้นที่เป้าหมายได้รับการบริหารจัดการอย่างมีประสิทธิภาพ			โครงการ : โครงการพัฒนาแหล่งน้ำบาดาลเพื่อการเกษตรในพื้นที่ประสบภัยแล้ง
		กิจกรรมหลัก : 2. พัฒนาแหล่งน้ำเพื่อการอุปโภคบริโภค	กิจกรรมหลัก : 3.สนับสนุนการบริหารจัดการทรัพยากรน้ำบาดาล	กิจกรรมหลัก : 6. จัดหาแหล่งน้ำบาดาล	กิจกรรมหลัก : จัดหาแหล่งน้ำบาดาลเพื่อการเกษตร
	งบประมาณ (บาท)	งบประมาณ (บาท)	งบประมาณ (บาท)	งบประมาณ (บาท)	งบประมาณ (บาท)
3.4) ค่าใช้จ่ายในการพัฒนาแหล่งน้ำบาดาลเพื่อการเกษตรในพื้นที่ประสบภัยแล้ง (รูปแบบที่ 1) จำนวน 33 แห่ง	52,045,000	-	-	-	52,045,000
3.5) ค่าใช้จ่ายในการพัฒนาแหล่งน้ำบาดาลเพื่อการเกษตรในพื้นที่ประสบภัยแล้ง (รูปแบบที่ 2) จำนวน 1,245 แห่ง	244,859,250	-	-	-	244,859,250
3.2.2 ราคาตั้งแต่ 10 ล้านบาท ขึ้นไป	-	-	-	-	-
4. งบรายจ่ายอื่น	-	-	-	-	-

หมายเหตุ: วงเงินค่าใช้จ่ายของแต่ละหมวดรายจ่าย-รายการ สามารถเบิกถัวจ่ายได้ ตามระเบียบที่เกี่ยวข้อง

1.การเสนอแผน

ผู้เสนอแผน: ....(ผอ.สำนัก/กอง/กลุ่ม)

(นายพันธ์ศักดิ์ ธีรปัญญาภรณ์)

ตำแหน่ง : ผู้อำนวยการสำนักพัฒนาน้ำบาดาล

วัน/เดือน/ปี : 30 พ.ค. 2559 โทรศัพท์: 02-7931046

2. การรับรอง

ผู้รับรอง : .... (รองอธิบดี ที่กำกับดูแลหน่วยงาน)

(นายสุวัฒน์ เปี่ยมปัจจัย)

ตำแหน่ง : รองอธิบดีกรมทรัพยากรน้ำบาดาล

วัน/เดือน/ปี 14 มิ.ย. 2559 โทรศัพท์ 0 2299 3902

3.การอนุมัติ

ผู้อนุมัติ: ....(หัวหน้าส่วนราชการ)

(สุพจน์ เจิมสวัสดิพงษ์)

ตำแหน่ง: อธิบดีกรมทรัพยากรน้ำบาดาล

วัน/เดือน/ปี : 17 มิ.ย. 2559 โทรศัพท์:

แผนฯ พบ. 3 (สพบ.)

☑ แผน ☐ ผล การปฏิบัติงานและ การใช้จ่ายงบประมาณ ประจำปีงบประมาณ พ.ศ. 2559

ประจำเดือน : ตุลาคม 2558 - กันยายน 2559

กรมทรัพยากรน้ำบาดาล กระทรวงทรัพยากรธรรมชาติและสิ่งแวดล้อม

หน่วยงานหลัก: กรมทรัพยากรน้ำบาดาล

หน่วยปฏิบัติ: สำนักพัฒนาน้ำบาดาล

หน่วยเบิกจ่าย สำนักบริหารกลาง

สำนักงานคลัง สำนักบริหารกลาง

รหัสจังหวัด: P1000

รหัสศูนย์ต้นทุน: 0900700010

รหัสแผนงาน/ผลผลิต/กิจกรรม	แผนงาน/ผลผลิต/กิจกรรมหลัก กิจกรรมย่อย-โครงการ-รายการ	เป้าหมาย ปริมาณงาน/หน่วยนับ	พื้นที่ดำเนินงาน	แผน/ผล	รวม งปม. ทุกหมวดรายจ่าย	บุคลากร	ดำเนินงาน: ตอบแทน/ใช้สอย/วัสดุ	ดำเนินงาน: สาธารณูปโภค	ลงทุน: ครุภัณฑ์	ลงทุน: ที่ดินสิ่งก่อสร้าง	อุดหนุน	รายจ่ายอื่น
	แผนงาน: บริหารจัดการทรัพยากรน้ำ											
	ผลผลิต/โครงการ : ทรัพยากรน้ำบาดาลในพื้นที่เป้าหมายได้รับการบริหารจัดการอย่างมีประสิทธิภาพ											
	กิจกรรมหลัก 2 : พัฒนาแหล่งน้ำเพื่อการอุปโภคบริโภค			แผน	1,029,111,300		951,300		-	1,028,160,000		
				ผล	-		-		-	-		
				ร้อยละ	-		-		-	-		
				คงเหลือ	-		-		-	-		
	ตัวชี้วัด : จำนวนแหล่งน้ำบาดาลที่ได้รับการพัฒนาแหล่งน้ำเพื่อการอุปโภคบริโภค											
	กิจกรรมย่อย 2.1: บริหารและอำนวยการโครงการ			แผน			951,300					
				ผล			-		-	-		
	- ค่าเบี้ยเลี้ยง ค่าเช่าที่พัก และยานพาหนะ - พนักงานขับรถ (1 อัตรา) - เงินสมทบกองทุนประกันสังคม - วัสดุสำนักงาน - วัสดุคอมพิวเตอร์			ร้อยละ			-		-	-		
				คงเหลือ			-		-	-		
	กิจกรรมย่อย 2.3: ก่อสร้างระบบประปา - ค่าจ้างเหมาก่อสร้างระบบประปาบาดาล/ค่าท่อระบบประปาบาดาลและอุปกรณ์	1,836 แห่ง	พื้นที่รับผิดชอบของ สทบ. เขต 1-12	แผน	1,028,160,000		-		-	1,028,160,000		
				ผล	-		-		-	-		
				ร้อยละ	-		-		-	-		
				คงเหลือ	-		-		-	-		
	กิจกรรมหลัก 3 : สนับสนุนการบริหารจัดการทรัพยากรน้ำบาดาล			แผน	228,100,000		100,000		228,000,000	-		
				ผล	-		-		-	-		
				ร้อยละ	-		-		-	-		
				คงเหลือ	-		-		-	-		
	ตัวชี้วัด : จำนวนร้อยละความสำเร็จของการดำเนินงานเพื่อการบริหารจัดการทรัพยากรน้ำบาดาล											
	กิจกรรมย่อย 3.1: จัดหาชุดเจาะสำรวจและพัฒนาแหล่งน้ำบาดาลระดับลึกพร้อมอุปกรณ์	4 ชุด		แผน	228,100,000		100,000		228,000,000	-		
				ผล	-		-		-	-		
				ร้อยละ	-		-		-	-		
				คงเหลือ	-		-		-	-		
	กิจกรรมหลัก 6 จัดหาแหล่งน้ำบาดาล			แผน	622,335,490		16,443,870		59,907,620	545,984,000		
				ผล	-		-		-	-		
				ร้อยละ	-		-		-	-		
				คงเหลือ	-		-		-	-		
	ตัวชี้วัด : จำนวนแหล่งน้ำบาดาลที่ได้รับการบริหารจัดการโดยประชาชนมีส่วนร่วม											

ปริมาณงาน (รายเดือน) และวงเงิน (รายไตรมาส)

กิจกรรม		แผน/ผล	ไตรมาส 1 ต.ค.	ไตรมาส 1 พ.ย.	ไตรมาส 1 ธ.ค.	ไตรมาส 2 ม.ค.	ไตรมาส 2 ก.พ.	ไตรมาส 2 มี.ค.	ไตรมาส 3 เม.ย.	ไตรมาส 3 พ.ค.	ไตรมาส 3 มิ.ย.	ไตรมาส 4 ก.ค.	ไตรมาส 4 ส.ค.	ไตรมาส 4 ก.ย.	หน่วยรับผิดชอบ (ระบุ ส่วน/ฝ่าย/ศูนย์/สถานี)	คำชี้แจง (รายการสำคัญ)
กิจกรรมหลัก 2	งาน	แผน	-	-	-	-	-	-	-	-	-	-	-	-	สสท.	
		ผล	-	-	-	-	-	-	-	-	-	-	-	-		
	งปม.	แผน			-			142,561,200			443,275,050			443,275,050		
		ผล			-			-			-			-		
กิจกรรมย่อย 2.1	งาน	แผน				90	92	93	260	260	260	260	260	261	สสท.	
		ผล	-	-	-	-	-	-	-	-	-	-	-	-		
	งปม.	แผน			-			317,100			317,100			317,100		
		ผล			-			-			-			-		
กิจกรรมย่อย 2.3	งาน	แผน	-	-	-	90	92	93	260	260	260	260	260	261	สสท.	
		ผล	-	-	-	-	-	-	-	-	-	-	-	-		
	งปม.	แผน			-			142,244,100			442,957,950			442,957,950		
		ผล			-			-			-			-		
กิจกรรมหลัก 3	งาน	แผน	-	-	-	-	-	-	-	-	-	-	-	-	กพผ.	
		ผล	-	-	-	-	-	-	-	-	-	-	-	-		
	งปม.	แผน			-			-			228,100,000			-		
		ผล			-			-			-			-		
กิจกรรมย่อย 3.1	งาน	แผน	-	-	-	-	-	-	4	-	-	-	-	-	กพผ.	
		ผล	-	-	-	-	-	-	-	-	-	-	-	-		
	งปม.	แผน			-			-			228,100,000			-		
		ผล			-			-			-			-		
กิจกรรมหลัก 6	งาน	แผน	-	-	-	-	-	-	-	-	-	-	-	-	สสท.	
		ผล	-	-	-	-	-	-	-	-	-	-	-	-		
	งปม.	แผน			115,962,378			266,107,978			236,154,168			4,110,966		
		ผล			-			-			-			-		

page 1/3

รหัสแผนงาน/ผลผลิต/กิจกรรม	แผนงาน/ผลผลิต/กิจกรรมหลัก กิจกรรมย่อย/โครงการ/รายการ	เป้าหมาย ปริมาณงาน/หน่วยนับ	พื้นที่ดำเนินงาน	แผน/ผล	รวม งปม. ทุกหมวดรายจ่าย	บุคลากร	ดำเนินงาน: ตอบแทน/ใช้สอย/วัสดุ	ดำเนินงาน: สาธารณูปโภค	ลงทุน: ครุภัณฑ์	ลงทุน: ที่ดินสิ่งก่อสร้าง	อุดหนุน	รายจ่ายอื่น
	กิจกรรมย่อย 6.1.1: สำรวจและพัฒนาบ่อน้ำบาดาล - ค่าเครื่องสูบน้ำและอุปกรณ์/ค่าวัสดุท่อและอุปกรณ์	200 แห่ง	พื้นที่รับผิดชอบของ สทบ. เขต 1-12	แผน	17,477,500		-		17,477,500	-		
				ผล	-		-		-	-		
				ร้อยละ	-		-		-	-		
				คงเหลือ	-		-		-	-		
	กิจกรรมย่อย 6.1.2: ก่อสร้างระบบประปาบาดาลและระบบปรับปรุงคุณภาพน้ำดื่ม	200 แห่ง	พื้นที่รับผิดชอบของ สทบ. เขต 1-12	แผน	220,000,000		-		-	220,000,000		
				ผล	-		-		-	-		
				ร้อยละ	-		-		-	-		
				คงเหลือ	-		-		-	-		
	กิจกรรมย่อย 6.1.3: บริหารและอำนวยการโครงการฯ - ค่าอาหารนอกเวลา - ค่าเบี้ยเลี้ยง ค่าเช่าที่พัก และยานพาหนะ - ค่าซ่อมแซมบำรุงรักษาเครื่องจักร/วัสดุอุปกรณ์การเจาะ - ค่าซ่อมแซมยานพาหนะ - ค่าซ่อมแซมครุภัณฑ์ - พนักงานขับรถ (1 อัตรา) - เจ้าหน้าที่ปฏิบัติงาน (2 อัตรา) - ค่าดำเนินการทางพัสดุ - ค่าใช้จ่ายในการจัดประชุม สัมมนา และฝึกอบรม - เงินสมทบกองทุนประกันสังคม - วัสดุสำนักงาน - วัสดุน้ำมันเชื้อเพลิงและหล่อลื่น - วัสดุโฆษณาและเผยแพร่ - วัสดุหนังสือ วารสาร และตำรา - วัสดุคอมพิวเตอร์	200 แห่ง	พื้นที่รับผิดชอบของ สทบ. เขต 1-12	แผน	4,364,320		4,364,320		-	-		
				ผล	-		-		-	-		
				ร้อยละ	-		-		-	-		
				คงเหลือ	-		-					
	กิจกรรมย่อย 6.2.1: สำรวจและพัฒนาบ่อน้ำบาดาล - ค่าเครื่องสูบน้ำและอุปกรณ์/ค่าวัสดุท่อและอุปกรณ์	488 แห่ง	พื้นที่รับผิดชอบของ สทบ.เขต 1-12	แผน	42,430,120		-		42,430,120	-		
				ผล	-		-					
				ร้อยละ	-				-	-		
				คงเหลือ	-		-		-	-		
	กิจกรรมย่อย 6.2.2: ก่อสร้างระบบประปาและระบบปรับปรุงคุณภาพน้ำดื่ม	488 แห่ง	พื้นที่รับผิดชอบของ สทบ.เขต 1-12	แผน	325,984,000		-		-	325,984,000		
				ผล	-		-		-	-		
				ร้อยละ	-		-		-	-		
				คงเหลือ	-		-		-	-		
	กิจกรรมย่อย 6.2.3: บริหารและอำนวยการโครงการฯ - ค่าอาหารนอกเวลา - ค่าเบี้ยเลี้ยง ค่าเช่าที่พัก และยานพาหนะ - ค่าซ่อมแซมบำรุงรักษาเครื่องจักร/วัสดุอุปกรณ์การเจาะ - ค่าซ่อมแซมยานพาหนะและขนส่ง - ค่าซ่อมแซมครุภัณฑ์ - พนักงานขับรถ (2 อัตรา) - เจ้าหน้าที่ปฏิบัติงาน (3 อัตรา) - ค่าดำเนินการทางพัสดุ - ค่าใช้จ่ายในการจัดประชุม สัมมนา และฝึกอบรม - เงินสมทบกองทุนประกันสังคม - วัสดุสำนักงาน - วัสดุน้ำมันเชื้อเพลิงและหล่อลื่น - วัสดุโฆษณาและเผยแพร่ - วัสดุหนังสือ วารสาร และตำรา - วัสดุคอมพิวเตอร์	488 แห่ง	พื้นที่รับผิดชอบของ สทบ.เขต 1-12	แผน	12,079,550		12,079,550		-	-		
				ผล	-		-		-	-		
				ร้อยละ	-		-					
				คงเหลือ	-		-		-	-		
	ผลผลิต/โครงการ : โครงการพัฒนาแหล่งน้ำบาดาลเพื่อการเกษตรในพื้นที่ประสบภัยแล้ง											
	กิจกรรมหลัก : จัดหาแหล่งน้ำบาดาลเพื่อการเกษตร			แผน	311,844,000		14,939,750		268,854,250	28,050,000		
				ผล	-		-		-	-		
				ร้อยละ	-		-		-	-		
				คงเหลือ	-		-		-	-		
	ตัวชี้วัด : จำนวนพื้นที่การเกษตรได้รับการพัฒนาแหล่งน้ำบาดาลเพื่อแก้ไขการขาดแคลนน้ำในภาคการเกษตร											

ปริมาณงาน (รายเดือน) และวงเงิน (รายไตรมาส)

กิจกรรม	งาน/งปม.	แผน/ผล	ไตรมาส 1 ต.ค.	ไตรมาส 1 พ.ย.	ไตรมาส 1 ธ.ค.	ไตรมาส 2 ม.ค.	ไตรมาส 2 ก.พ.	ไตรมาส 2 มี.ค.	ไตรมาส 3 เม.ย.	ไตรมาส 3 พ.ค.	ไตรมาส 3 มิ.ย.	ไตรมาส 4 ก.ค.	ไตรมาส 4 ส.ค.	ไตรมาส 4 ก.ย.	หน่วยรับผิดชอบ (ระบุ ส่วน/ฝ่าย/ศูนย์/สถานี)	ข้อสังเกต (รายการสำคัญ)
6.1.1	งาน	แผน	30	40	35	35	40	50	-	-	-	-	-	-	สอท.	
		ผล	-	-	-	-	-	-	-	-	-	-	-	-		
	งปม.	แผน			8,738,750			8,738,750			-			-		
		ผล			-			-			-			-		
6.1.2	งาน	แผน	-	-	30	-	-	85		-	85	-	-	-	สอท.	
		ผล	-	-	-	-	-	-	-	-	-	-	-	-		
	งปม.	แผน			33,000,000			93,500,000			93,500,000			-		
		ผล			-			-			-			-		
6.1.3	งาน	แผน	17	17	17	17	17	17	17	17	17	17	17	13	สอท.	
		ผล	-	-	-	-	-	-	-	-	-	-	-	-		
	งปม.	แผน			1,091,080			1,091,080			1,091,080			1,091,080		
		ผล			-			-			-			-		
6.2.1	งาน	แผน	73	98	85	85	98	49	-	-	-	-	-	-	สสท.	
		ผล	-	-	-	-	-	-	-	-	-	-	-	-		
	งปม.	แผน			21,215,060			21,215,060			-			-		
		ผล			-			-			-			-		
6.2.2	งาน	แผน	-	-	74	-	-	207	-	-	207	-	-	-	กอท.	
		ผล	-	-	-	-	-	-	-	-	-	-	-	-		
	งปม.	แผน			48,897,600			138,543,200			138,543,200			-		
		ผล			-			-			-			-		
6.2.3	งาน	แผน	40	40	40	40	40	40	40	40	40	40	40	48	สอท.	
		ผล	-	-	-	-	-	-	-	-	-	-	-	-		
	งปม.	แผน			3,019,888			3,019,888			3,019,883			3,019,886		
		ผล			-			-			-			-		
กิจกรรมหลัก : จัดหาแหล่งน้ำบาดาลเพื่อการเกษตร	งาน	แผน	-	-	-	-	-	-	-	-	-	-	-	-	กอท.	
		ผล	-	-	-	-	-	-	-	-	-	-	-	-		
	งปม.	แผน			299,637,300			4,068,900			4,068,900			4,068,900		
		ผล			-			-			-			-		

page 2/3

รหัสแผนงาน/ผลผลิต/กิจกรรม	แผนงาน/ผลผลิต/กิจกรรมหลัก กิจกรรมย่อย-โครงการ-รายการ	เป้าหมาย (ปริมาณงาน/หน่วยนับ)	พื้นที่ดำเนินงาน	แผน/ผล	รวม งปม. (ทุกหมวดรายจ่าย)	บุคลากร	ดำเนินงาน: ตอบแทน/ใช้สอย/วัสดุ	ดำเนินงาน: สาธารณูปโภค	ลงทุน: ครุภัณฑ์	ลงทุน: ที่ดินสิ่งก่อสร้าง	อุดหนุน	รายจ่ายอื่น
	กิจกรรมย่อย 1.1: สำรวจและพัฒนาบ่อน้ำบาดาล - ค่าเครื่องสูบและอุปกรณ์/ค่าท่อและอุปกรณ์สำหรับบ่อน้ำบาดาล/ท่อและอุปกรณ์ระบบกระจายน้ำ	33 แห่ง	พื้นที่รับผิดชอบของ สทบ. เขต 1-12	แผน	23,995,000		-		23,995,000	-		
				ผล	-		-		-	-		
				ร้อยละ	-		-		-	-		
				คงเหลือ	-		-		-	-		
	กิจกรรมย่อย 1.2: ก่อสร้างระบบประปา	33 แห่ง	พื้นที่รับผิดชอบของ สทบ. เขต 1-12	แผน	28,050,000		-		-	28,050,000		
				ผล	-		-		-	-		
				ร้อยละ	-		-		-	-		
				คงเหลือ	-		-		-	-		
	กิจกรรมย่อย 1.3: บริหารและอำนวยการโครงการ - ค่าอาหารนอกเวลา - เบี้ยเลี้ยง ค่าเช่าที่พัก และยานพาหนะ - ค่าซ่อมแซมบำรุงรักษาเครื่องจักร/วัสดุอุปกรณ์การเจาะ - ค่าซ่อมแซมยานพาหนะและขนส่ง - ค่าซ่อมแซมครุภัณฑ์ - พนักงานขับรถ - เจ้าหน้าที่ปฏิบัติงาน (3 อัตรา) - ค่าดำเนินการทางพัสดุ - ค่าใช้จ่ายในการจัดประชุม สัมมนา และฝึกอบรม - เงินสมทบกองทุนประกันสังคม - วัสดุสำนักงาน - วัสดุน้ำมันเชื้อเพลิงและหล่อลื่น - วัสดุโฆษณาเอกสารเผยแพร่และรายงาน - วัสดุหนังสือ วารสาร และตำรา - วัสดุคอมพิวเตอร์	33 แห่ง	พื้นที่รับผิดชอบของ สทบ. เขต 1-12	แผน	2,444,600		2,444,600		-	-		
				ผล	-		-		-	-		
				ร้อยละ	-		-		-			
				คงเหลือ	-		-		-			
	กิจกรรมย่อย 2.1: สำรวจและพัฒนาบ่อน้ำบาดาล - จัดซื้อเครื่องสูบน้ำแบบเทอร์ไบน์และอุปกรณ์/จัดซื้อชุดอุปกรณ์กระจายน้ำพร้อมมาตรวัดน้ำ/จัดซื้อท่อกรองน้ำสแตนเลสแบบพันลวด/จัดซื้อท่อกรุเหล็กและท่อกรอง	1,245 แห่ง	พื้นที่รับผิดชอบของ สทบ.เขต 1-12	แผน	244,859,250		-		244,859,250	-		
				ผล	-		-		-	-		
				ร้อยละ	-		-		-	-		
				คงเหลือ	-		-		-	-		
	กิจกรรมย่อย 2.2: บริหารและอำนวยการ - ค่าอาหารนอกเวลา - เบี้ยเลี้ยง ค่าเช่าที่พัก และยานพาหนะ - ค่าซ่อมแซมบำรุงรักษาเครื่องจักร/วัสดุอุปกรณ์การเจาะ - ค่าซ่อมแซมยานพาหนะและขนส่ง - ค่าซ่อมแซมครุภัณฑ์ - พนักงานขับรถ (2 อัตรา) - เจ้าหน้าที่ปฏิบัติงาน (4 อัตรา) - ค่าดำเนินการทางพัสดุ - ค่าใช้จ่ายในการจัดประชุม สัมมนา และฝึกอบรม - เงินสมทบกองทุนประกันสังคม - วัสดุสำนักงาน - วัสดุน้ำมันเชื้อเพลิงและหล่อลื่น - วัสดุโฆษณาเอกสารเผยแพร่และรายงาน - วัสดุหนังสือ วารสาร และตำรา - วัสดุคอมพิวเตอร์ - ค่าเช่าเครื่องพิมพ์เอกสารสีขนาด A3	1,245 แห่ง	พื้นที่รับผิดชอบของ สทบ.เขต 1-12	แผน	12,495,150		12,495,150		-			
				ผล	-		-		-			
				ร้อยละ	-		-		-			
				คงเหลือ	-		-		-			

ปริมาณงาน (รายเดือน) และวงเงิน (รายไตรมาส)

กิจกรรม		แผน/ผล	ต.ค.	พ.ย.	ธ.ค.	ม.ค.	ก.พ.	มี.ค.	เม.ย.	พ.ค.	มิ.ย.	ก.ค.	ส.ค.	ก.ย.	หน่วยรับผิดชอบ (ระบุ ส่วน/ฝ่าย/ศูนย์/สถานี)	คำชี้แจง (รายการสำคัญ)
1.1	งาน	แผน	-	-	33	-	-	-	-	-	-	-	-	-	กวศ.	
		ผล	-	-	-	-	-	-	-	-	-	-	-	-		
1.2	งาน	แผน	-	-	33	-	-	-	-	-	-	-	-	-	กวศ.	
		ผล	-	-	-	-	-	-	-	-	-	-	-	-		
1.3	งาน	แผน	-	3	3	3	3	3	3	3	3	3	3	3	กวศ.	
		ผล	-	-	-	-	-	-	-	-	-	-	-	-		
2.1	งาน	แผน	-	-	1,245	-	-	-	-	-	-	-	-	-	กวศ.	
		ผล	-	-	-	-	-	-	-	-	-	-	-	-		
2.2	งาน	แผน		113	113	113	113	113	113	113	113	113	113	115	กวศ.	
		ผล	-	-	-	-	-	-	-	-	-	-	-	-		

กิจกรรม		แผน/ผล	ไตรมาส 1	ไตรมาส 2	ไตรมาส 3	ไตรมาส 4
1.1	งปม.	แผน	23,995,000	-	-	-
		ผล	-	-	-	-
1.2	งปม.	แผน	28,050,000	-	-	-
		ผล	-	-	-	-
1.3	งปม.	แผน	444,500	666,700	666,700	666,700
		ผล	-	-	-	-
2.1	งปม.	แผน	244,855,250	-	-	-
		ผล	-	-	-	-
2.2	งปม.	แผน	2,288,550	3,402,200	3,402,200	3,402,200
		ผล	-	-	-	-

หมายเหตุ: วงเงินค่าใช้จ่ายของแต่ละหมวดรายจ่าย-รายการ สามารถเบิกถัวจ่ายได้ ตามระเบียบที่เกี่ยวข้อง

1. การเสนอแผน
ผู้เสนอแผน : .... (ผอ.สถาบัน/สำนัก/กอง/กลุ่มขึ้นตรง)
(นายพันธ์ศักดิ์ ธีรปัญญาภรณ์)
ตำแหน่ง : ผู้อำนวยการสำนักพัฒนาน้ำบาดาล
วัน/เดือน/ปี : 30 พ.ค. 2559 โทรศัพท์: 02-7931046

2. การรับรอง
ผู้รับรอง : .... (รองอธิบดี ที่กำกับดูแลหน่วยงาน)
(นายสุวัฒน์ เปี่ยมปัจจัย)
ตำแหน่ง : รองอธิบดีกรมทรัพยากรน้ำบาดาล
วัน/เดือน/ปี : .... โทรศัพท์ 02 299 3902
14 มิ.ย. 2559

3. การอนุมัติ
ผู้อนุมัติ : .... (หัวหน้าส่วนราชการ)
(นายสุหงน์ เจิมสวัสดิ์พงษ์)
อธิบดีกรมทรัพยากรน้ำบาดาล
วัน/เดือน/ปี : .... โทรศัพท์ ....
17 มิ.ย. 2559

page 33

หน้าห้อง อทบ.
เลขรับ 6229
วันที่ 30 ก.ย. 2559
เวลา 16.58 น.

ด่วนที่สุด **บันทึกข้อความ**

ส่วนราชการ กองแผนงาน กรมทรัพยากรน้ำบาดาล โทร. ๐ ๒๒๙๙ ๓๙๙๔ โทรสาร ๐ ๒๒๙๙ ๓๙๔๑
ที่ ๐๒/๑๔๕๗ **วันที่** ๓๐ กันยายน ๒๕๕๙
เรื่อง การขออนุมัติปรับแผนปฏิบัติงานและแผนการใช้จ่ายงบประมาณโครงการพัฒนาแหล่งน้ำบาดาลเพื่อสนับสนุนน้ำดื่มสะอาดให้กับโรงเรียนทั่วประเทศ ประจำปีงบประมาณ พ.ศ. ๒๕๕๙ รูปแบบที่ ๑ และรูปแบบที่ ๒

เรียน อทบ. ผ่าน รอง อทบ. (สุวัฒน์)

<u>เรื่องเดิม</u>

๑. หนังสือ สพบ. ที่ ๐๕/๑๒๙๘ ลงวันที่ ๑๕ กันยายน ๒๕๕๙ ขออนุมัติปรับแผนปฏิบัติงานและแผนการใช้จ่ายงบประมาณโครงการพัฒนาแหล่งน้ำบาดาลสนับสนุนน้ำดื่มสะอาดให้กับโรงเรียนทั่วประเทศ ประจำปีงบประมาณ พ.ศ. ๒๕๕๙ รูปแบบที่ ๑ และรูปแบบที่ ๒ และ รอง อทบ. (สุวัฒน์) ตรวจสอบก่อนเสนอขออนุมัติตามขั้นตอน

๒. หนังสือ กผ. ด่วนที่สุด ที่ ๐๒/๑๓๗๘ ลงวันที่ ๒๑ กันยายน ๒๕๕๙ แจ้ง สพบ./สบก.(สพ.) ชี้แจงเหตุผลความจำเพิ่มเป็นเติมในการขออนุมัติปรับแผนฯ และ ยืนยันค่าก่อสร้างระบบประปาบาดาลและระบบปรับปรุงคุณภาพน้ำดื่ม ในการจัดซื้อจัดจ้างสูงกว่าวงเงินงบประมาณราคากลาง

<u>ข้อเท็จจริง</u>

กผ. ประสานหน่วยงานที่เกี่ยวข้องแล้ว ขอเรียนดังนี้

สพบ. ดำเนินการรวบรวมเอกสารหลักฐานที่เกี่ยวข้องในโครงการดังกล่าวเพื่อให้ สพ. ตรวจสอบราคาจ้างเหมาระบบประปาบาดาลและก่อสร้างอาคารพร้อมติดตั้งระบบปรับปรุงคุณภาพน้ำให้ได้มาตรฐานน้ำดื่มโดยกำหนดวงเงินราคากลางของงานจ้าง (หนังสือ สพบ. ด่วนที่สุด ที่ ๐๕/๑๓๙๐ ลงวันที่ ๒๘ กันยายน ๒๕๕๙) และ สพ. แจ้งราคาจ้างค่าก่อสร้างระบบประปาบาดาล และระบบปรับปรุงคุณภาพน้ำดื่มที่มีราคาสูงกว่าวงเงินงบประมาณแต่ไม่เกินร้อยละ ๑๐ สามารถดำเนินจัดจ้าง ตามแนวทางปฏิบัติในการจัดหาพัสดุด้วยวิธีตลาดอิเล็กทรอนิกส์ (Electronic Market : e-market) และ ด้วยวิธีประกวดราคาอิเล็กทรอนิกส์ (Electronic Bidding: e-bidding) ข้อ ๔๐ (๑) ได้

ทั้งนี้ การปรับแผนปฏิบัติงานและแผนการใช้จ่ายงบประมาณโครงการดังกล่าว เป็นการดำเนินการภายใต้แผนงาน ผลผลิตกิจกรรม และงบรายจ่ายเดียวกัน เพื่อดำเนินการตามภารกิจเดียวกัน หัวหน้าส่วนราชการมีอำนาจอนุมัติได้ตามระเบียบว่าด้วยการบริหารงบประมาณ พ.ศ. ๒๕๔๘ และที่แก้ไขเพิ่มเติมข้อ ๒๓ และ ๒๔ (หนังสือ สงป. ที่ นร ๐๗๐๔/ว ๓๒ ลงวันที่ ๗ มกราคม ๒๕๕๔) การนี้ จึงเห็นสมควรอนุมัติตามที่ สพบ. เสนอ

<u>ข้อเสนอเพื่อโปรดพิจารณา</u>

เพื่อให้ ทบ. ดำเนินการตามแผนปฏิบัติงานและแผนการใช้จ่ายงบประมาณโครงการพัฒนาแหล่งน้ำบาดาลเพื่อสนับสนุนน้ำดื่มสะอาดให้กับโรงเรียนทั่วประเทศ ประจำปีงบประมาณ พ.ศ. ๒๕๕๙ รูปแบบที่ ๑ และ รูปแบบที่ ๒ เป็นไปอย่างมีประสิทธิภาพ ดังนั้น จึงเห็นสมควรอนุมัติ แบบ ทบ. ๒ และแบบ ทบ. ๓ ตามที่ สพบ. เสนอ

/จึงเรียนมา ...

-๒-

จึงเรียนมาเพื่อโปรดพิจารณา หากเห็นชอบโปรด

๑. ลงนามอนุมัติ แบบ ทบ. ๒ และ แบบ ทบ. ๓

๒. มอบ สพบ./สบก. (สค.สพ.) และ กผ. ดำเนินการในส่วนที่เกี่ยวข้อง ต่อไป

(นางสาวดวงมณี จั่นเพิ่ม)
ผู้อำนวยการกองแผนงาน

- อนุมัติ
- สบก./สพบ./กผ. พิจารณาดำเนินการต่อไป

30 ก.ย. 59

(นายวรศาสน์ อภัยพงษ์)
อธิบดีกรมทรัพยากรน้ำบาดาล

เพื่อดำเนินการต่อไป

(นางดวงพร จั่นหยง)
ผู้อำนวยการสำนักบริหารกลาง
3 ต.ค. 2559

งบประมาณ
ฝ่าย..
เพื่อโปรดดำเนินการต่อไป

([illegible])
ผู้อำนวยการส่วนการคลัง
5 ต.ค. 2559

แผนฯ ทบ.2

แผนการใช้จ่ายงบประมาณตามหมวดรายจ่ายและรายการของกรมทรัพยากรน้ำบาดาล ประจำปีงบประมาณ พ.ศ. 2559

(สำนักพัฒนาน้ำบาดาล)

กรมทรัพยากรน้ำบาดาล กระทรวงทรัพยากรธรรมชาติและสิ่งแวดล้อม

	หมวดรายจ่าย / รายการ	แผนงานที่ 1 : บริหารจัดการทรัพยากรน้ำ				
		รวมงบประมาณ ปี พ.ศ. 2559 ทั้งสิ้น	ผลผลิต : ทรัพยากรน้ำบาดาลในพื้นที่เป้าหมายได้รับการบริหารจัดการอย่างมีประสิทธิภาพ			โครงการ : โครงการพัฒนาแหล่งน้ำบาดาลเพื่อการเกษตรในพื้นที่ประสบภัยแล้ง
			กิจกรรมหลัก : 2. พัฒนาแหล่งน้ำเพื่อการอุปโภคบริโภค	กิจกรรมหลัก : 3.สนับสนุนการบริหารจัดการทรัพยากรน้ำบาดาล	กิจกรรมหลัก : 6. จัดหาแหล่งน้ำบาดาล	กิจกรรมหลัก : จัดหาแหล่งน้ำบาดาลเพื่อการเกษตร
		งบประมาณ (บาท)	งบประมาณ (บาท)	งบประมาณ (บาท)	งบประมาณ (บาท)	งบประมาณ (บาท)
	รวมกรมทรัพยากรน้ำบาดาล	2,191,390,790	1,029,111,300	228,100,000	622,335,490	311,844,000
	1. งบบุคลากร	-	-	-	-	-
	2. งบดำเนินงาน	32,344,995	951,300	100,000	16,353,890	14,939,805
	2.1 ค่าตอบแทน ใช้สอยและวัสดุ	32,344,995	951,300	100,000	16,353,890	14,939,805
	2.1.1 ค่าตอบแทน	421,200	-	-	243,200	178,000
1	ค่าอาหารทำการนอกเวลา	421,200	-	-	243,200	178,000
	2.1.2 ค่าใช้สอย	28,907,145	801,300	90,000	14,896,690	13,119,155
1	ค่าเบี้ยเลี้ยง ค่าเช่าที่พัก และยานพาหนะ	7,733,095	706,800	60,000	3,862,240	3,104,055
2	ค่าซ่อมแซมบำรุงรักษาเครื่องจักร/วัสดุอุปกรณ์การเจาะ	12,399,290	-	-	6,399,290	6,000,000
3	ค่าซ่อมแซมยานพาหนะและขนส่ง	2,718,680	-	-	1,509,280	1,209,400
4	ค่าซ่อมแซมครุภัณฑ์	1,072,400	-	-	878,400	194,000
5	ค่าจ้างเหมาบริการ	-	-	-	-	-
	5.1) การจ้างเหมาบริการพนักงานขับรถยนต์	882,800	90,000	-	432,800	360,000
	5.2) การจ้างเหมาเจ้าหน้าที่ในการปฏิบัติงาน	2,156,800	-	-	896,800	1,260,000
	5.3) อื่นๆ (ระบุ) ค่าดำเนินการทางวัสดุ	-	-	-	-	-
6	ประกันภัยรถยนต์ภาคบังคับ (พ.ร.บ.)	10,000	-	10,000	-	-
7	ค่าใช้จ่ายในการจัดประชุม สัมมนา และฝึกอบรม	906,000	-	20,000	636,000	250,000
8	เงินสมทบกองทุนประกันสังคม	70,980	4,500	-	66,480	-
9	ค่าดำเนินการทางพัสดุ	776,100	-	-	215,400	560,700
10	ค่าเช่าเครื่องพิมพ์เอกสารสีขนาด A3	181,000	-	-	-	181,000
	2.1.3 ค่าวัสดุ	3,016,650	150,000	10,000	1,214,000	1,642,650
1	วัสดุสำนักงาน	683,500	100,000	2,000	231,500	350,000
2	วัสดุน้ำมันเชื้อเพลิงและหล่อลื่น	1,358,750	-	8,000	588,000	762,750
3	วัสดุโฆษณาเอกสารเผยแพร่และรายงาน	511,400	-	-	131,500	379,900
4	วัสดุหนังสือ วารสาร และตำรา	131,500	-	-	131,500	-
5	วัสดุคอมพิวเตอร์	331,500	50,000		131,500	150,000
	2.2 ค่าสาธารณูปโภค	-	-	-	-	-
	3. งบลงทุน	2,159,045,795	1,028,160,000	228,000,000	605,981,600	296,904,195
	3.1 ค่าครุภัณฑ์	287,712,120	-	228,000,000	59,712,120	-
	3.1.1 ราคาต่ำกว่า 1 ล้านบาท	-	-	-	-	-
	3.1.2 ราคาตั้งแต่ 1 ล้านบาท ขึ้นไป	-	-	-	-	-
1	ครุภัณฑ์สำรวจ	-	-	-	-	-
	1.) ชุดเจาะสำรวจและพัฒนาแหล่งน้ำบาดาลระดับลึกพร้อมอุปกรณ์ จำนวน 4 ชุด	228,000,000	-	228,000,000	-	-
	3.2 ค่าที่ดินและสิ่งก่อสร้าง	1,871,333,675	1,028,160,000	-	546,269,480	296,904,195
	3.2.1 ราคาต่ำกว่า 10 ล้านบาท	1,871,333,675	1,028,160,000	-	546,269,480	296,904,195
1	ค่าก่อสร้างอาคารที่ทำการและสิ่งก่อสร้างประกอบ	-	-	-	-	-
2	ค่าปรับปรุงอาคารที่ทำการและสิ่งก่อสร้างประกอบ	-	-	-	-	-
3	ค่าก่อสร้างแหล่งน้ำ	1,871,333,675	1,028,160,000	-	546,269,480	296,904,195
	3.1) ค่าใช้จ่ายในการพัฒนาแหล่งน้ำบาดาลเพื่อแก้ไขปัญหาการขาดแคลนน้ำอุปโภคบริโภค จำนวน 1,836 แห่ง	1,028,160,000	1,028,160,000		-	-
	3.2) ค่าใช้จ่ายในการพัฒนาแหล่งน้ำบาดาลเพื่อสนับสนุนน้ำดื่มสะอาดให้กับโรงเรียนทั่วประเทศ (รูปแบบที่ 1) จำนวน 200 แห่ง	220,120,320	-	-	220,120,320	+ 120,320 -
	3.3) ค่าใช้จ่ายในการพัฒนาแหล่งน้ำบาดาลเพื่อสนับสนุนน้ำดื่มสะอาดให้กับโรงเรียนทั่วประเทศ (รูปแบบที่ 2) จำนวน 488 แห่ง	326,149,160	-	-	326,149,160	+ 165,160 -

= 285,480

กรมทรัพยากรน้ำบาดาล กระทรวงทรัพยากรธรรมชาติและสิ่งแวดล้อม

หมวดรายจ่าย / รายการ	แผนงานที่ 1 : บริหา...การทรัพยากรน้ำ				
	รวมงบประมาณ ปี พ.ศ. 2559 ทั้งสิ้น	ผลผลิต : ทรัพยากรน้ำบาดาลในพื้นที่เป้าหมายได้รับการบริหารจัดการอย่างมีประสิทธิภาพ			โครงการ : โครงการพัฒนาแหล่งน้ำบาดาลเพื่อการเกษตรในพื้นที่ประสบภัยแล้ง
		กิจกรรมหลัก : 2. พัฒนาแหล่งน้ำเพื่อการอุปโภคบริโภค	กิจกรรมหลัก : 3.สนับสนุนการบริหารจัดการทรัพยากรน้ำบาดาล	กิจกรรมหลัก : 6. จัดหาแหล่งน้ำบาดาล	กิจกรรมหลัก : จัดหาแหล่งน้ำบาดาลเพื่อการเกษตร
	งบประมาณ (บาท)	งบประมาณ (บาท)	งบประมาณ (บาท)	งบประมาณ (บาท)	งบประมาณ (บาท)
3.4) ค่าใช้จ่ายในการพัฒนาแหล่งน้ำบาดาลเพื่อการเกษตรในพื้นที่ประสบภัยแล้ง (รูปแบบที่ 1) จำนวน 33 แห่ง	52,044,945	-	-	-	52,044,945
3.5) ค่าใช้จ่ายในการพัฒนาแหล่งน้ำบาดาลเพื่อการเกษตรในพื้นที่ประสบภัยแล้ง (รูปแบบที่ 2) จำนวน 1,245 แห่ง	244,859,250	-	-	-	244,859,250
3.2.2 ราคาตั้งแต่ 10 ล้านบาท ขึ้นไป	-	-	-	-	-
4. งบรายจ่ายอื่น	-	-	-	-	-

หมายเหตุ: วงเงินค่าใช้จ่ายของแต่ละหมวดรายจ่าย-รายการ สามารถเบิกถัวจ่ายได้ ตามระเบียบที่เกี่ยวข้อง

1.การเสนอแผน

ผู้เสนอแผน: ....(ผอ.สำนัก/~~กอง/กลุ่ม~~)

(นายพันธ์ศักดิ์ ธีรปัญญาภรณ์)

ตำแหน่ง : ผู้อำนวยการสำนักพัฒนาน้ำบาดาล

วัน/เดือน/ปี : 15 ก.ย. 2559 โทรศัพท์: 02-7931046

2. การรับรอง

ผู้รับรอง : .... (รองอธิบดี ที่กำกับดูแลหน่วยงาน)

(นางอรัญญา เฟื่องสวัสดิ์)

ตำแหน่ง : รองอธิบดีกรมทรัพยากรน้ำบาดาล (แทน)

วัน/เดือน/ปี : .... โทรศัพท์:................................

3.การอนุมัติ

ผู้อนุมัติ: ....(หัวหน้าส่วนราชการ)

(นายวรศาสน์ อภัยพงษ์)

อธิบดีกรมทรัพยากรน้ำบาดาล

ตำแหน่ง: อธิบดีกรมทรัพยากรน้ำบาดาล

วัน/เดือน/ปี : โทรศัพท์:

แผนฯ ทบ. 3 (สพบ.)

☑ แผน ☐ ผล การปฏิบัติงานและการใช้จ่ายงบประมาณ ประจำปีงบประมาณ พ.ศ. 2559

ประจำเดือน : ตุลาคม 2558 - กันยายน 2559

กรมทรัพยากรน้ำบาดาล กระทรวงทรัพยากรธรรมชาติและสิ่งแวดล้อม

หน่วยงานหลัก: กรมทรัพยากรน้ำบาดาล | หน่วยเบิกจ่าย สำนักบริหารกลาง | รหัสจังหวัด: P1000

หน่วยปฏิบัติ: สำนักพัฒนาน้ำบาดาล | สำนักงานคลัง สำนักบริหารกลาง | รหัสศูนย์ต้นทุน: 0900700010

รหัสแผนงาน/ผลผลิต/กิจกรรม	แผนงาน/ผลผลิต/กิจกรรมหลัก กิจกรรมย่อย-โครงการ-รายการ	เป้าหมาย ปริมาณงาน/หน่วยนับ	พื้นที่ดำเนินงาน	แผน/ผล	รวม งปม. ทุกหมวดรายจ่าย	บุคลากร	ดำเนินงาน: ตอบแทน/ใช้สอย/วัสดุ	ดำเนินงาน: สาธารณูปโภค	ลงทุน: ครุภัณฑ์	ลงทุน: ที่ดิน/สิ่งก่อสร้าง	อุดหนุน	รายจ่ายอื่น
	แผนงาน บริหารจัดการทรัพยากรน้ำ											
	ผลผลิต/โครงการ : ทรัพยากรน้ำบาดาลในพื้นที่เป้าหมายได้รับการบริหารจัดการอย่างมีประสิทธิภาพ											
	กิจกรรมหลัก 2 : พัฒนาแหล่งน้ำเพื่อการอุปโภคบริโภค			แผน	1,025,111,500		951,300		-	1,028,160,000		
				ผล	-		-		-	-		
				ร้อยละ	-		-		-	-		
				คงเหลือ	-		-		-	-		
	ตัวชี้วัด : จำนวนแหล่งน้ำบาดาลที่ได้รับการพัฒนาแหล่งน้ำเพื่อการอุปโภคบริโภค											
	กิจกรรมย่อย 2.1: บริหารและอำนวยการโครงการ - ค่าเบี้ยเลี้ยง ค่าเช่าที่พัก และยานพาหนะ - พนักงานราชการ (1 อัตรา) - เงินสมทบกองทุนประกันสังคม - วัสดุสำนักงาน - วัสดุคอมพิวเตอร์			แผน			951,300					
				ผล			-		-	-		
				ร้อยละ			-		-	-		
				คงเหลือ			-		-	-		
	กิจกรรมย่อย 2.3: ก่อสร้างระบบประปา - ค่าจ้างเหมาก่อสร้างระบบประปาบาดาล/ค่าท่อระบบประปาบาดาลและอุปกรณ์	1,836 แห่ง	พื้นที่รับผิดชอบของ สทภ. เขต 1-12	แผน	1,028,160,000		-		-	1,028,160,000		
				ผล	-		-		-	-		
				ร้อยละ	-		-		-	-		
				คงเหลือ	-		-		-	-		
	กิจกรรมหลัก 3 : สนับสนุนการบริหารจัดการทรัพยากรน้ำบาดาล			แผน	228,100,000		100,000		228,000,000	-		
				ผล	-		-		-	-		
				ร้อยละ	-		-		-	-		
				คงเหลือ	-		-		-	-		
	ตัวชี้วัด : จำนวนร้อยละความสำเร็จของการดำเนินงานเพื่อการบริหารจัดการทรัพยากรน้ำบาดาล											
	กิจกรรมย่อย 3.1: จัดหาชุดเจาะสำรวจและพัฒนาแหล่งน้ำบาดาลระดับลึกพร้อมอุปกรณ์	4 ชุด		แผน	228,100,000		100,000		228,000,000	-		
				ผล	-		-		-	-		
				ร้อยละ	-		-		-	-		
				คงเหลือ	-		-		-	-		
	กิจกรรมหลัก 6: จัดหาแหล่งน้ำบาดาล			แผน	622,335,490		16,353,890		59,712,120	546,269,480		
				ผล	-		-		-	-		
				ร้อยละ	-		-		-	-		
				คงเหลือ	-		-		-	-		
	ตัวชี้วัด : จำนวนแหล่งน้ำบาดาลที่ได้รับการบริหารจัดการโดยประชาชนมีส่วนร่วม											

ปริมาณงาน (รายเดือน) และวงเงิน (รายไตรมาส)

กิจกรรม		แผน/ผล	ต.ค. (ไตรมาส 1)	พ.ย.	ธ.ค.	ม.ค. (ไตรมาส 2)	ก.พ.	มี.ค.	เม.ย. (ไตรมาส 3)	พ.ค.	มิ.ย.	ก.ค. (ไตรมาส 4)	ส.ค.	ก.ย.	หน่วยรับผิดชอบ (ระบุ ส่วน/ฝ่าย/ศูนย์/สถานี)	คำชี้แจง (รายการสำคัญ)
กิจกรรมหลัก 2	งาน	แผน	-	-	-	-	-	-	-	-	-	-	-	-	สพท.	
		ผล	-	-	-	-	-	-	-	-	-	-	-	-		
	งปม.	แผน			-			192,561,200			443,275,050			443,275,050		
		ผล			-			-			-			-		
กิจกรรมย่อย 2.1	งาน	แผน				90	92	93	260	260	260	260	260	261	สพท.	
		ผล	-	-	-	-	-	-	-	-	-	-	-	-		
	งปม.	แผน			-			317,100			317,100			317,100		
		ผล			-			-			-			-		
กิจกรรมย่อย 2.3	งาน	แผน	-	-	-	90	92	93	260	260	260	260	260	261	สพท.	
		ผล	-	-	-	-	-	-	-	-	-	-	-	-		
	งปม.	แผน			-			142,244,100			442,957,950			442,957,950		
		ผล			-			-			-			-		
กิจกรรมหลัก 3	งาน	แผน	-	-	-	-	-	-	-	-	-	-	-	-	กพน.	
		ผล	-	-	-	-	-	-	-	-	-	-	-	-		
	งปม.	แผน			-			-			228,100,000			-		
		ผล			-			-			-			-		
กิจกรรมย่อย 3.1	งาน	แผน	-	-	-	-	-	-	4	-	-	-	-	-	กพน.	
		ผล	-	-	-	-	-	-	-	-	-	-	-	-		
	งปม.	แผน			-			-			228,100,000			-		
		ผล			-			-			-			-		
กิจกรรมหลัก 6	งาน	แผน	-	-	-	-	-	-	-	-	-	-	-	2	สพท.	
		ผล	-	-	-	-	-	-	-	-	-	-	-	-		
	งปม.	แผน			115,842,910			265,988,510			236,132,450			4,371,620		
		ผล			-			-			-			-		

รหัสแผนงาน/ผลผลิต/กิจกรรม	แผนงาน/ผลผลิต/กิจกรรมหลัก กิจกรรมย่อย-โครงการ-รายการ	เป้าหมาย ปริมาณงาน/หน่วยนับ	พื้นที่ดำเนินงาน	แผน/ผล	งบประมาณที่ได้รับจัดสรร จำแนกตามหมวดรายจ่าย (บาท) รวม สปน. ทุกหมวดรายจ่าย	บุคลากร	ดำเนินงาน: ตอบแทน/ใช้สอย/วัสดุ	ดำเนินงาน: สาธารณูปโภค	ลงทุน: ครุภัณฑ์	ลงทุน: ที่ดินสิ่งก่อสร้าง	อุดหนุน	รายจ่ายอื่น
	กิจกรรมย่อย 6.1.1: สำรวจและพัฒนาบ่อน้ำบาดาล - ค่าเครื่องสูบน้ำและอุปกรณ์/ค่าวัสดุท่อและอุปกรณ์	200 แห่ง	พื้นที่รับผิดชอบของ สทบ. เขต 1-12	แผน	17,388,500		-		17,388,500	-		
				ผล	-		-		-	-		
				ร้อยละ	-		-		-	-		
				คงเหลือ	-		-		-	-		
	กิจกรรมย่อย 6.1.2: ก่อสร้างระบบประปาบาดาลและระบบปรับปรุงคุณภาพน้ำดื่ม	200 แห่ง	พื้นที่รับผิดชอบของ สทบ. เขต 1-12	แผน	220,120,320		-		-	220,120,320		
				ผล	-		-		-	-		
				ร้อยละ	-		-		-	-		
				คงเหลือ	-		-		-	-		
	กิจกรรมย่อย 6.1.3: บริหารและอำนวยการโครงการฯ - ค่าอาหารนอกเวลา - ค่าเบี้ยเลี้ยง ค่าเช่าที่พัก และยานพาหนะ - ค่าซ่อมแซมบำรุงรักษาเครื่องจักร/วัสดุอุปกรณ์การเจาะ - ค่าซ่อมแซมยานพาหนะ - ค่าซ่อมแซมครุภัณฑ์ - พนักงานขับรถ (1 อัตรา) - เจ้าหน้าที่ปฏิบัติงาน (2 อัตรา) - ค่าดำเนินการทางพัสดุ - ค่าใช้จ่ายในการจัดประชุม สัมมนา และฝึกอบรม - เงินสมทบกองทุนประกันสังคม - วัสดุสำนักงาน - วัสดุน้ำมันเชื้อเพลิงและหล่อลื่น - วัสดุโฆษณาและเผยแพร่ - วัสดุหนังสือ วารสาร และตำรา - วัสดุคอมพิวเตอร์	200 แห่ง	พื้นที่รับผิดชอบของ สทบ. เขต 1-12	แผน	4,333,000		4,333,000		-	-		
				ผล	-		-		-	-		
				ร้อยละ	-		-		-	-		
				คงเหลือ	-		-		-	-		
	กิจกรรมย่อย 6.2.1: สำรวจและพัฒนาบ่อน้ำบาดาล - ค่าเครื่องสูบน้ำและอุปกรณ์/ค่าวัสดุท่อและอุปกรณ์	488 แห่ง	พื้นที่รับผิดชอบของ สทบ. เขต 1-12	แผน	42,323,620		-		42,323,620	-		
				ผล	-		-		-	-		
				ร้อยละ	-		-		-	-		
				คงเหลือ	-		-		-	-		
	กิจกรรมย่อย 6.2.2: ก่อสร้างระบบประปาและระบบปรับปรุงคุณภาพน้ำดื่ม	488 แห่ง	พื้นที่รับผิดชอบของ สทบ. เขต 1-12	แผน	326,149,160		-		-	326,149,160		
				ผล	-		-		-	-		
				ร้อยละ	-		-		-	-		
				คงเหลือ	-		-		-	-		
	กิจกรรมย่อย 6.2.3: บริหารและอำนวยการโครงการฯ - ค่าอาหารนอกเวลา - ค่าเบี้ยเลี้ยง ค่าเช่าที่พัก และยานพาหนะ - ค่าซ่อมแซมบำรุงรักษาเครื่องจักร/วัสดุอุปกรณ์การเจาะ - ค่าซ่อมแซมยานพาหนะและขนส่ง - ค่าซ่อมแซมครุภัณฑ์ - พนักงานขับรถ (2 อัตรา) - เจ้าหน้าที่ปฏิบัติงาน (5 อัตรา) - ค่าดำเนินการทางพัสดุ - ค่าใช้จ่ายในการจัดประชุม สัมมนา และฝึกอบรม - เงินสมทบกองทุนประกันสังคม - วัสดุสำนักงาน - วัสดุน้ำมันเชื้อเพลิงและหล่อลื่น - วัสดุโฆษณาและเผยแพร่ - วัสดุหนังสือ วารสาร และตำรา - วัสดุคอมพิวเตอร์	488 แห่ง	พื้นที่รับผิดชอบของ สทบ. เขต 1-12	แผน	12,020,890		12,020,890		-	-		
				ผล	-		-		-	-		
				ร้อยละ	-		-		-	-		
				คงเหลือ	-		-		-	-		
	ผลผลิต/โครงการ : โครงการพัฒนาแหล่งน้ำบาดาลเพื่อการเกษตรในพื้นที่ประสบภัยแล้ง											
	กิจกรรมหลัก : จัดหาแหล่งน้ำบาดาลเพื่อการเกษตร			แผน	311,844,000		14,939,805		268,854,195	28,050,000		
				ผล	-		-		-	-		
				ร้อยละ	-		-		-	-		
				คงเหลือ	-		-		-	-		
	ตัวชี้วัด : จำนวนพื้นที่การเกษตรได้รับการพัฒนาแหล่งน้ำบาดาลเพื่อแก้ไขการขาดแคลนน้ำในภาคการเกษตร											

กิจกรรม		แผน/ผล	ต.ค.	พ.ย.	ธ.ค.	ม.ค.	ก.พ.	มี.ค.	เม.ย.	พ.ค.	มิ.ย.	ก.ค.	ส.ค.	ก.ย.	หน่วยรับผิดชอบ (ระบุ ส่วน/ฝ่าย/ศูนย์/ฯลฯ)	คำชี้แจง (รายการสำคัญ)
			ไตรมาส 1			ไตรมาส 2			ไตรมาส 3			ไตรมาส 4				
6.1.1	งาน	แผน	30	40	35	35	40	20	-	-	-	-	-	-	สสท.	
		ผล	-	-	-	-	-	-	-	-	-	-	-	-		
	งปม.	แผน			8,694,250			8,694,250			-			-		
		ผล			-			-			-			-		
6.1.2	งาน	แผน	-	-	30	-	-	85		-	85	-	-	-	สสท.	
		ผล	-	-	-	-	-	-	-	-	-	-	-	-		
	งปม.	แผน			33,000,000			93,500,000			93,500,000			120,320		
		ผล			-			-			-			-		
6.1.3	งาน	แผน	17	17	17	17	17	17	17	17	17	17	17	13	สสท.	
		ผล	-	-	-	-	-	-	-	-	-	-	-	-		
	งปม.	แผน			1,083,250			1,083,250			1,083,250			1,083,250		
		ผล			-			-			-			-		
6.2.1	งาน	แผน	73	98	85	85	98	49	-	-	-	-	-	-	สสท.	
		ผล	-	-	-	-	-	-	-	-	-	-	-	-		
	งปม.	แผน			21,161,810			21,161,810			-			-		
		ผล			-			-			-			-		
6.2.2	งาน	แผน	-	-	74	-	-	207	-	-	207	-	-	-	สสท.	
		ผล	-	-	-	-	-	-	-	-	-	-	-	-		
	งปม.	แผน			48,897,600			138,543,200			138,543,200			165,160		
		ผล			-			-			-			-		
6.2.3	งาน	แผน	40	40	40	40	40	40	40	40	40	40	40	48	สสท.	
		ผล	-	-	-	-	-	-	-	-	-	-	-	-		
	งปม.	แผน			3,006,000			3,006,000			3,006,000			3,002,890		
		ผล			-			-			-			-		
ผลผลิต/โครงการ																
กิจกรรมหลัก	งาน	แผน	-	-	-	-	-	-	-	-	-	-	-	-	กพท.	
		ผล	-	-	-	-	-	-	-	-	-	-	-	-		
	งปม.	แผน			299,637,300			4,068,900			4,068,900			4,068,900		
		ผล			-			-			-			-		
ตัวชี้วัด																

2ต3

ภารกิจ/งาน/ผลผลิต/กิจกรรม	แผนงาน/ผลผลิต/กิจกรรมหลัก กิจกรรมย่อย-โครงการ-รายการ	เป้าหมายปริมาณงาน/หน่วยนับ	พื้นที่ดำเนินงาน	แผน/ผล	รวม ง.ป.ม. จ่ายหมวดรายจ่าย	บุคลากร	ดำเนินงาน: ตอบแทน/ใช้สอย/วัสดุ	ดำเนินงาน: สาธารณูปโภค	ลงทุน: ครุภัณฑ์	ลงทุน: ที่ดินสิ่งก่อสร้าง	อุดหนุน	รายจ่ายอื่น
	กิจกรรมย่อย 1.1: สำรวจและพัฒนาบ่อน้ำบาดาล - ค่าเครื่องสูบและอุปกรณ์/ค่าท่อและอุปกรณ์สำหรับบ่อน้ำบาดาล/ท่อและอุปกรณ์ระบบกระจายน้ำ	33 แห่ง	พื้นที่รับผิดชอบของ สทบ. เขต 1-12	แผน	23,994,945		-		23,994,945	-		
				ผล	-		-		-	-		
				ร้อยละ	-				-	-		
				คงเหลือ	-		-		-	-		
	กิจกรรมย่อย 1.2: ก่อสร้างระบบประปา	33 แห่ง	พื้นที่รับผิดชอบของ สทบ. เขต 1-12	แผน	28,050,000		-		-	28,050,000		
				ผล	-		-		-	-		
				ร้อยละ	-		-		-	-		
				คงเหลือ	-		-		-	-		
	กิจกรรมย่อย 1.3: บริหารและอำนวยการโครงการ - ค่าอาหารนอกเวลา - เบี้ยเลี้ยง ค่าเช่าที่พัก และยานพาหนะ - ค่าซ่อมแซมบำรุงรักษาเครื่องจักร/วัสดุอุปกรณ์การเจาะ - ค่าซ่อมแซมยานพาหนะและขนส่ง - ค่าซ่อมแซมครุภัณฑ์ - พนักงานขับรถ - เจ้าหน้าที่ปฏิบัติงาน (5 อัตรา) - ค่าดำเนินการทางพัสดุ - ค่าใช้จ่ายในการจัดประชุม สัมมนา และฝึกอบรม - เงินสมทบกองทุนประกันสังคม - วัสดุสำนักงาน - วัสดุน้ำมันเชื้อเพลิงและหล่อลื่น - วัสดุโฆษณาเอกสารเผยแพร่และรายงาน - วัสดุหนังสือ วารสาร และตำรา - วัสดุคอมพิวเตอร์	33 แห่ง	พื้นที่รับผิดชอบของ สทบ. เขต 1-12	แผน	2,444,655		2,444,655		-	-		
				ผล	-		-		-	-		
				ร้อยละ	-		-					
				คงเหลือ	-					-		
	กิจกรรมย่อย 2.1: สำรวจและพัฒนาบ่อน้ำบาดาล - จัดซื้อเครื่องสูบน้ำแบบเทอร์ไบน์และอุปกรณ์/จัดซื้อชุดอุปกรณ์กระจายน้ำพร้อมมาตรวัดน้ำ/จัดซื้อถังกรองน้ำสแตนเลสแบบบนพื้นถาด/จัดซื้อท่อกรุเหล็กและท่อกรอง	1,245 แห่ง	พื้นที่รับผิดชอบของ สทบ. เขต 1-12	แผน	244,859,250		-		244,859,250			
				ผล	-		-		-	-		
				ร้อยละ	-		-		-	-		
				คงเหลือ	-		-		-	-		
	กิจกรรมย่อย 2.2: บริหารและอำนวยการ - ค่าอาหารนอกเวลา - เบี้ยเลี้ยง ค่าเช่าที่พัก และยานพาหนะ - ค่าซ่อมแซมบำรุงรักษาเครื่องจักร/วัสดุอุปกรณ์การเจาะ - ค่าซ่อมแซมยานพาหนะและขนส่ง - ค่าซ่อมแซมครุภัณฑ์ - พนักงานขับรถ (2 อัตรา) - เจ้าหน้าที่ปฏิบัติงาน (4 อัตรา) - ค่าดำเนินการทางพัสดุ - ค่าใช้จ่ายในการจัดประชุม สัมมนา และฝึกอบรม - เงินสมทบกองทุนประกันสังคม - วัสดุสำนักงาน - วัสดุน้ำมันเชื้อเพลิงและหล่อลื่น - วัสดุโฆษณาเอกสารเผยแพร่และรายงาน - วัสดุหนังสือ วารสาร และตำรา - วัสดุคอมพิวเตอร์ - ค่าเช่าเครื่องพิมพ์เอกสารสีขนาด A3	1,245 แห่ง	พื้นที่รับผิดชอบของ สทบ. เขต 1-12	แผน	12,495,150		12,495,150		-	-		
				ผล	-		-		-	-		
				ร้อยละ	-		-		-	-		
				คงเหลือ			-		-	-		

ปริมาณงาน (รายเดือน) และวงเงิน (รายไตรมาส)

กิจกรรมย่อย		แผน/ผล	ต.ค.	พ.ย.	ธ.ค.	ม.ค.	ก.พ.	มี.ค.	เม.ย.	พ.ค.	มิ.ย.	ก.ค.	ส.ค.	ก.ย.	หน่วยรับผิดชอบ (ระบุ ส่วน/ฝ่าย/ศูนย์/สถานี)	ที่ จึงมา (รายการสำคัญ)
1.1	งาน	แผน	-	-	33	-	-	-	-	-	-	-	-	-	กวศ.	
		ผล	-	-	-	-	-	-	-	-	-	-	-	-		
	งปม.	แผน			23,994,945			-			-			-		
		ผล			-			-			-			-		
1.2	งาน	แผน	-	-	33	-	-	-	-	-	-	-	-	-	กวศ.	
		ผล	-	-	-	-	-	-	-	-	-	-	-	-		
	งปม.	แผน			28,050,000			-			-			-		
		ผล			-			-			-			-		
1.3	งาน	แผน	-	3	3	3	3	3	3	3	3	3	3	3	กภศ.	
		ผล	-	-	-	-	-	-	-	-	-	-	-	-		
	งปม.	แผน			444,555			666,700			666,700			666,700		
		ผล			-			-			-			-		
2.1	งาน	แผน	-	-	1,245	-	-	-	-	-	-	-	-	-	กวศ.	
		ผล	-	-	-	-	-	-	-	-	-	-	-	-		
	งปม.	แผน			244,859,250			-			-			-		
		ผล			-			-			-			-		
2.2	งาน	แผน		113	113	113	113	113	113	113	113	113	113	115	กวศ.	
		ผล	-	-	-	-	-	-	-	-	-	-	-	-		
	งปม.	แผน			2,288,550			3,402,200			3,402,200			3,402,200		
		ผล			-			-			-			-		

หมายเหตุ: วงเงินค่าใช้จ่ายของแต่ละหมวดรายจ่าย-รายการ สามารถเบิกถัวจ่ายได้ ตามระเบียบที่เกี่ยวข้อง

1. การเสนอแผน
ผู้เสนอแผนฯ : .... (ผอ.สถาบัน/สำนัก/กอง/กลุ่มขึ้นตรง)
(นายพันธ์ศักดิ์ ธีรปัญญาภรณ์)
ตำแหน่ง : ผู้อำนวยการสำนักพัฒนาน้ำบาดาล
วัน/เดือน/ปี : 15 ก.ย. 2559 โทรศัพท์: 02-7931046

2. การรับรอง
ผู้รับรอง : .... (รองอธิบดี ที่กำกับดูแลหน่วยงาน)
(นางอรัญญา เฟื่องสวัสดิ์)
ตำแหน่ง : รองอธิบดีกรมทรัพยากรน้ำบาดาล (แทน)
วัน/เดือน/ปี : .... โทรศัพท์........

3. การอนุมัติ
ผู้อนุมัติ : .... (หัวหน้าส่วนราชการ)
(นายวรศาสน์ อภัยพงษ์)
ตำแหน่ง : อธิบดีกรมทรัพยากรน้ำบาดาล
วัน/เดือน/ปี : .... โทรศัพท์........

3of3

ด่วนที่สุด

บันทึกข้อความ

ส่วนราชการ สำนักพัฒนาน้ำบาดาล ส่วนส่งเสริมและถ่ายทอดเทคโนโลยี โทร. 0 2793 1042 โทรสาร 0 2793 1037

ที่ 05/ ๑๔๐๖ **วันที่** 12 ตุลาคม 2558

เรื่อง รายละเอียดแผนการจัดสรรงบประมาณ โครงการพัฒนาแหล่งน้ำบาดาลเพื่อสนับสนุนน้ำดื่มสะอาดให้กับโรงเรียนทั่วประเทศ ประจำปีงบประมาณ พ.ศ. 2559 รูปแบบที่ 1 และรูปแบบที่ 2

เรียน ผอ.ส่วนการคลัง

<u>เรื่องเดิม</u>

ตามที่ กรมทรัพยากรน้ำบาดาล ได้รับการจัดสรรงบประมาณ ประจำปีงบประมาณ พ.ศ. 2559 ดำเนินงานโครงการพัฒนาแหล่งน้ำบาดาลเพื่อสนับสนุนน้ำดื่มสะอาดให้กับโรงเรียนทั่วประเทศ ประจำปีงบประมาณ พ.ศ. 2559 รูปแบบที่ 1 จำนวน 200 แห่ง งบประมาณ 277,000,000 บาท (สองร้อยยี่สิบเจ็ดล้านบาทถ้วน) และโครงการพัฒนาแหล่งน้ำบาดาลเพื่อสนับสนุนน้ำดื่มสะอาดให้กับโรงเรียนทั่วประเทศ ประจำปีงบประมาณ พ.ศ. 2559 รูปแบบที่ 2 จำนวน 488 แห่ง งบประมาณ 465,064,000 บาท (สี่ร้อยหกสิบห้าล้านหกหมื่นสี่พันบาทถ้วน) ในการนี้ กรมทรัพยากรน้ำบาดาล ได้อนุมัติแผนปฏิบัติงานตามแบบ ทบ.1 – ทบ.3 แล้ว นั้น

<u>ข้อเท็จจริง</u>

สพบ. ขอเรียนว่า ได้จัดทำแผนโอนจัดสรรงบประมาณ โครงการพัฒนาแหล่งน้ำบาดาลเพื่อสนับสนุนน้ำดื่มสะอาดให้กับโรงเรียนทั่วประเทศ ประจำปีงบประมาณ พ.ศ. 2559 รูปแบบที่ 1 (เอกสารแนบ 1) และรูปแบบที่ 2 (เอกสารแนบ 2) เสร็จเรียบร้อยแล้ว

<u>ข้อพิจารณา</u>

จึงเรียนมาเพื่อโปรดพิจารณา

(นายสมชัย ทองบางพึ้ง)
ผู้อำนวยการกลุ่มพัฒนาและจัดทำมาตรฐาน
รักษาราชการแทนผู้อำนวยการสำนักพัฒนาน้ำบาดาล

ฝ่าย งบประมาณ

เพื่อโปรดดำเนินการต่อไป

(นางสาวดวงมณี จันเพ็ม)
ผู้อำนวยการส่วนการคลัง
12 ต.ค. 2558

14. รายละเอียดงบประมาณ

รายละเอียดแผนการจัดสรรงบประมาณ.ประจำปีงบประมาณ พ.ศ. 2559

งบลงทุน รายการ แผนการจัดสรรงบประมาณโครงการพัฒนาแหล่งน้ำบาดาลเพื่อสนับสนุนน้ำดื่มสะอาดให้กับโรงเรียนทั่วประเทศ รูปแบบที่ 2 จำนวน 488 แห่ง

สำนักพัฒนาน้ำบาดาล

หน่วยงาน	จำนวนบ่อ	กิจกรรมย่อย 1.1 สำรวจและพัฒนาบ่อน้ำบาดาล							
		1	2	3	4	5	6	7	8
		สำรวจธรณีฟิสิกส์/อุทกธรณี	ค่าวิเคราะห์ชั้นดินชั้นหิน	ค่าเจาะบ่อน้ำบาดาลขนาด 150 มม.	ค่าเครื่องสูบน้ำและอุปกรณ์	ค่าวัสดุท่อและอุปกรณ์	ค่าสูบทดสอบปริมาณน้ำ	ค่า หยั่งธรณีหลุมเจาะ (e-log)	ค่าป้ายปากบ่อน้ำบาดาล
สทบ.1 (ลำปาง)	45	450,000	45,000	4,500,000	-	-	225,000	175,050	29,250
สทบ.2 (สุพรรณบุรี)	44	440,000	44,000	4,400,000	-	-	220,000	171,160	28,600
สทบ.3 (สระบุรี)	43	430,000	43,000	4,300,000	-	-	215,000	167,270	27,950
สทบ.4 (ขอนแก่น)	46	460,000	34,500	3,450,000	-	-	230,000	178,940	29,900
สทบ.5 (นครราชสีมา)	36	360,000	27,000	2,700,000	-	-	180,000	140,040	23,400
สทบ.6 (ตรัง)	46	460,000	46,000	3,680,000	-	-	230,000	178,940	29,900
สทบ.7 (กำแพงเพชร)	44	440,000	44,000	3,960,000	-	-	220,000	171,160	28,600
สทบ.8 (ราชบุรี)	38	380,000	38,000	4,180,000	-	-	190,000	147,820	24,700
สทบ.9 (ระยอง)	42	420,000	42,000	3,780,000	-	-	210,000	163,380	27,300
สทบ.10 (อุดรธานี)	42	420,000	31,500	3,150,000	-	-	210,000	163,380	27,300
สทบ.11 (อุบลราชธานี)	35	350,000	26,250	2,625,000	-	-	175,000	136,150	22,750
สทบ.12 (สงขลา)	27	270,000	27,000	2,025,000	-	-	135,000	105,030	17,550
รวมเขต	488	4,880,000	448,250	42,750,000	-	-	2,440,000	1,898,320	317,200
กรม	-	-	-	-	-	-	-	-	-
สพบ.	-	-	-	-	18,869,700	23,560,420	-	-	-
รวม	488	4,880,000	448,250	42,750,000	18,869,700	23,560,420	2,440,000	1,898,320	317,200

หน่วยงาน	กิจกรรมย่อย 1.1 (ต่อ)		กิจกรรมย่อย 1.2	กิจกรรมย่อย 1.3 บริหารและอำนวยการโครงการฯ				รวมเป็นเงิน
	9	11	12	10	13	14	15	
	ค่าป้ายโครงการ	ค่าวิเคราะห์คุณภาพน้ำ	ค่าก่อสร้างระบบประปาและระบบปรับปรุงคุณภาพน้ำดื่ม	ค่าซ่อมแซมบำรุงรักษาเครื่องจักร/วัสดุอุปกรณ์การเจาะ	ค่าฝึกอบรมถ่ายทอดองค์ความรู้และเทคโนโลยี	ค่าควบคุมงานก่อสร้าง/ดำเนินการทางพัสดุ	ค่าติดตามประเมินผล/ประชุม/จัดทำคู่มือและรายงานโครงการ/ใช้สอยวัสดุสำนักงาน/จ้างเหมาบริการ	
สทบ.1 (ลำปาง)	315,000	-	-	1,085,900	360,000	607,500	36,000	7,828,700
สทบ.2 (สุพรรณบุรี)	308,000	-	-	584,430	352,000	594,000	35,200	7,177,390
สทบ.3 (สระบุรี)	301,000	-	-	1,239,980	344,000	580,500	34,400	7,683,100
สทบ.4 (ขอนแก่น)	322,000	-	-	1,948,100	368,000	621,000	36,800	7,679,240
สทบ.5 (นครราชสีมา)	252,000	-	-	1,524,600	288,000	486,000	28,800	6,009,840
สทบ.6 (ตรัง)	322,000	-	-	1,929,950	368,000	621,000	36,800	7,902,590
สทบ.7 (กำแพงเพชร)	308,000	-	-	1,468,140	352,000	594,000	35,200	7,621,100
สทบ.8 (ราชบุรี)	266,000	-	-	256,360	304,000	513,000	30,400	6,330,280
สทบ.9 (ระยอง)	294,000	-	-	1,778,700	336,000	567,000	33,600	7,651,980
สทบ.10 (อุดรธานี)	294,000	-	-	1,778,700	336,000	567,000	33,600	7,011,480
สทบ.11 (อุบลราชธานี)	245,000	-	-	1,482,250	280,000	472,500	28,000	5,842,900
สทบ.12 (สงขลา)	189,000	-	-	1,143,450	216,000	364,500	21,600	4,514,130
รวมเขต	3,416,000	-	-	16,220,560	3,904,000	6,588,000	390,400	83,252,730
กรม	-	1,317,600	-		-	-	-	1,317,600
สพบ.	-		325,984,000	4,445,590		3,985,260	3,648,700	380,493,670
รวม	3,416,000	1,317,600	325,984,000	20,666,150	3,904,000	10,573,260	4,039,100	465,064,000

หมายเหตุ :

1. ค่าใช้จ่ายสามารถถัวจ่ายกันได้ทุกกิจกรรม
2. ค่าใช้จ่ายในการเจาะบ่อน้ำบาดาล สามารถถัวจ่ายกันได้ รายละเอียดประกอบด้วยค่าเบี้ยเลี้ยง ที่พัก ค่าจ้างคนงานสนาม ค่าน้ำมันเชื้อเพลิงและหล่อลื่น โคลนผง กรวดคัด ปูนซีเมนต์ หัวเจาะ และค่าซ่อมบำรุงรักษาเครื่องจักร
3. ค่าใช้จ่ายที่เหลือจากการจัดซื้อจัดจ้างเป็นเงินเหลือจ่ายของ ทบ. (ส่วนกลาง)
4.การเจาะบ่อน้ำบาดาล การสำรวจธรณีฟิสิกส์ และการหยั่งธรณีหลุมเจาะ ในพื้นที่ที่มีลักษณะธรณีวิทยาซับซ้อน สพบ. ดำเนินการให้หรือจัดสรรงบประมาณเพิ่มเติมให้
5. ค่าวิเคราะห์คุณภาพน้ำ ให้เบิกเป็นค่าตอบแทน ใช้สอยและวัสดุ ในการเก็บตัวอย่างน้ำ จัดซื้อวัสดุวิทยาศาสตร์ และซ่อมแซมเครื่องมือวิทยาศาสตร์
7. ค่าติดตามประเมินผล ให้เบิกเป็นค่าตอบแทน ใช้สอยและวัสดุ ในการลงพื้นที่ ตรวจติดตาม ประเมินผลของแผนงาน/โครงการ ที่ดำเนินการปีปัจจุบัน ที่ผ่านมาและสำรวจแผนในปีต่อไป
8. ค่าประชุมและจัดทำรายงานโครงการ ให้เบิกเป็นค่าตอบแทน ใช้สอยและวัสดุ ในการจัดประชุมเพื่อติดตามผลการดำเนินงานของโครงการ และจัดทำคู่มือโครงการและรายงานโครงการ

15. แผนการใช้จ่ายงบประมาณ

แผนการใช้จ่ายงบประมาณ ประจำปีงบประมาณ พ.ศ. 2559

งบ 465,064,000 บาท รายการ แผนการใช้จ่ายงบประมาณ โครงการพัฒนาแหล่งน้ำบาดาลเพื่อสนับสนุนน้ำดื่มสะอาดให้กับโรงเรียนทั่วประเทศ รูปแบบที่ 2 ปีงบประมาณ 2559 จำนวน 488 แห่ง

สำนักพัฒนาน้ำบาดาล

ลำดับที่	กิจกรรม	งบประมาณ	จำนวน	หน่วยนับ	แผนการใช้จ่ายงบประมาณ ประจำปีงบประมาณ พ.ศ. 2559												รวมทั้งสิ้น
					ไตรมาส 1			ไตรมาส 2			ไตรมาส 3			ไตรมาส 4			
					ต.ค.58	พ.ย.58	ธ.ค.58	ม.ค.59	ก.พ.59	มี.ค.59	เม.ย.59	พ.ค.59	มิ.ย.59	ก.ค.59	ส.ค.59	ก.ย.59	
1	สำรวจธรณีฟิสิกส์/อุทกธรณี	6,990,350	488	บ่อ	1,404,340	1,576,300	1,576,300	1,576,300	857,110	-	-	-	-	-	-	-	6,990,350
2	วิเคราะห์ชั้นดิน-หินตัวอย่าง	448,250	488	บ่อ	67,160	90,160	67,160	78,200	90,160	55,410	-	-	-	-	-	-	448,250
3	ค่าเจาะบ่อน้ำบาดาล ขนาด 150 มม.	58,787,000	488	บ่อ	8,794,310	11,806,060	10,239,950	10,239,950	11,806,060	5,900,670	-	-	-	-	-	-	58,787,000
4	ติดตั้งเครื่องสูบน้ำ พร้อมอุปกรณ์	18,869,700	488	เครื่อง	1,894,830	3,789,660	3,286,950	3,286,950	3,789,660	2,821,650	-	-	-	-	-	-	18,869,700
5	ติดตั้งท่อ และวัสดุอุปกรณ์	23,560,420	488	บ่อ	2,365,720	4,731,440	4,103,800	4,103,800	4,731,440	3,524,220	-	-	-	-	-	-	23,560,420
6	สูบทดสอบปริมาณน้ำ (Pumping test)	3,982,800	488	บ่อ	399,840	799,680	693,600	693,600	799,680	596,400	-	-	-	-	-	-	3,982,800
7	ตรวจสอบชั้นน้ำ (E-log)	1,898,320	488	บ่อ	283,970	381,220	330,650	330,650	381,220	190,610	-	-	-	-	-	-	1,898,320
8	ป้ายปากบ่อน้ำบาดาล	317,200	488	แผ่น	31,850	63,700	55,250	55,250	63,700	47,450	-	-	-	-	-	-	317,200
9	ป้ายโครงการ	3,416,000			-	-	-	-	-	1,708,000	-	1,708,000	-	-	-	-	3,416,000
10	ค่าซ่อมแซมบำรุงรักษาเครื่องจักร/วัสดุอุปกรณ์การเจาะ	976,000			-	-	-	-	-	-	488,000	488,000	-	-	-	-	976,000
11	วิเคราะห์คุณภาพน้ำบาดาล	1,317,600	976	ตัวอย่าง	197,100	263,250	230,850	230,850	263,250	132,300	-	-	-	-	-	-	1,317,600
12	ก่อสร้างระบบประปาและระบบปรับปรุงคุณภาพน้ำดื่ม	325,984,000	488	ระบบ	-	-	-	-	-	162,992,000	-	162,992,000	-	-	-	-	325,984,000
13	ฝึกอบรมถ่ายทอดองค์ความรู้และเทคโนโลยี	3,904,000		บาท	-	-	-	-	-	1,952,000	-	-	1,952,000	-	-	-	3,904,000
14	ควบคุมงานก่อสร้าง/ตรวจการจ้าง/ดำเนินการหาพัสดุ	10,573,260		บาท	-	-	-	2,114,652	2,114,652	2,114,652	2,114,652	2,114,652	-	-	-	-	10,573,260
15	ติดตามประเมินผล	2,891,500		บาท	241,000	241,000	241,000	241,000	241,000	241,000	241,000	241,000	241,000	241,000	241,000	240,500	2,891,500
16	ประชุม/จัดทำคู่มือและรายงานโครงการ	318,000		บาท	26,500	26,500	26,500	26,500	26,500	26,500	26,500	26,500	26,500	26,500	26,500	26,500	318,000
17	จ้างเหมาบริการ	829,600		บาท	69,100	69,100	69,100	69,100	69,100	69,100	69,100	69,100	69,100	69,100	69,100	69,500	829,600
	รวม	465,064,000		บาท	15,775,720	23,838,070	20,921,110	23,046,802	25,233,532	182,371,962	2,939,252	167,639,252	2,288,600	336,600	336,600	336,500	465,064,000

หมายเหตุ :

1. ค่าใช้จ่ายสามารถถัวจ่ายกันได้ทุกกิจกรรม
2. ค่าใช้จ่ายในการเจาะบ่อน้ำบาดาล สามารถถัวจ่ายกันได้ รายละเอียดประกอบด้วยค่าเบี้ยเลี้ยง ที่พัก ค่าจ้างคนงานสนาม ค่าน้ำมันเชื้อเพลิงและหล่อลื่น โคลนผง กรวดคัด ปูนซีเมนต์ หัวเจาะ และค่าซ่อมบำรุงรักษาเครื่องจักร
3. ค่าใช้จ่ายที่เหลือจากการจัดซื้อจัดจ้างเป็นเงินเหลือจ่ายของ ทน. (ส่วนกลาง)

4.การเจาะบ่อน้ำบาดาล การสำรวจธรณีฟิสิกส์ และการหยั่งธรณีหลุมเจาะ ในพื้นที่ที่มีลักษณะธรณีวิทยาซับซ้อน สทบ. ดำเนินการให้หรือจัดสรรงบประมาณเพิ่มเติมให้

5. ค่าวิเคราะห์คุณภาพน้ำ ให้เบิกเป็นค่าตอบแทน ใช้สอยและวัสดุ ในการเก็บตัวอย่างน้ำ จัดซื้อวัสดุวิทยาศาสตร์ และซ่อมแซมเครื่องมือวิทยาศาสตร์
6. ค่าซ่อมแซมบำรุงรักษาเครื่องจักร/วัสดุอุปกรณ์การเจาะ ให้เบิกเป็นค่าซ่อมแซมบำรุงรักษาเครื่องจักร ค่าจัดซื้อวัสดุ อะไหล่ทดแทน
7. ค่าติดตามประเมินผล ให้เบิกเป็นค่าตอบแทน ใช้สอยและวัสดุ ในการลงพื้นที่ ตรวจติดตาม ประเมินผลของแผนงาน/โครงการ ที่ดำเนินการปีปัจจุบัน ที่ผ่านมาและสำรวจแผนในปีต่อไป
8. ค่าประชุมและจัดทำรายงานโครงการ ให้เบิกเป็นค่าตอบแทน ใช้สอยและวัสดุ ในการจัดประชุมเพื่อติดตามผลการดำเนินงานของโครงการ และจัดทำคู่มือโครงการและรายงานโครงการ

16. แผนการปฏิบัติงาน

แผนการปฏิบัติงาน ประจำปีงบประมาณ พ.ศ. 2559

งบ 465,064,000 บาท รายการ แผนการปฏิบัติงานโครงการพัฒนาแหล่งน้ำบาดาลเพื่อสนับสนุนน้ำดื่มสะอาดให้กับโรงเรียนทั่วประเทศ รูปแบบที่ 2

สำนักพัฒนาน้ำบาดาล

ลำดับที่	กิจกรรม	งบประมาณ	จำนวน	หน่วยนับ	แผนการปฏิบัติงานประจำปีงบประมาณ พ.ศ. 2559												รวมทั้งสิ้น
					ไตรมาส 1			ไตรมาส 2			ไตรมาส 3			ไตรมาส 4			
					ต.ค.58	พ.ย.58	ธ.ค.58	ม.ค.59	ก.พ.59	มี.ค.59	เม.ย.59	พ.ค.59	มิ.ย.59	ก.ค.59	ส.ค.59	ก.ย.59	
1	สำรวจธรณีฟิสิกส์/อุทกธรณี	6,990,350	488	บ่อ	98	110	110	110	60								488
2	วิเคราะห์ชั้นดิน-หินตัวอย่าง	448,250	488	บ่อ	73	98	85	85	98	49							488
3	ค่าเจาะบ่อน้ำบาดาล ขนาด 150 มม.	58,787,000	488	บ่อ	73	98	85	85	98	49							488
4	ติดตั้งเครื่องสูบน้ำ พร้อมอุปกรณ์	18,869,700	488	เครื่อง	49	98	85	85	98	73							488
5	ติดตั้งท่อ และวัสดุอุปกรณ์	23,560,420	488	บ่อ	49	98	85	85	98	73							488
6	สูบทดสอบปริมาณน้ำ (Pumping test)	3,982,800	488	บ่อ	49	98	85	85	98	73							488
7	ตรวจสอบชั้นน้ำ (E-log)	1,898,320	488	บ่อ	73	98	85	85	98	49							488
8	ป้ายปากบ่อน้ำบาดาล	317,200	488	แผ่น	49	98	85	85	98	73							488
9	ป้ายโครงการ	3,416,000	488	ป้าย						244		244					488
10	ค่าซ่อมแซมบำรุงรักษาเครื่องจักร/วัสดุอุปกรณ์การเจาะ	976,000		บาท													
11	วิเคราะห์คุณภาพน้ำบาดาล	1,317,600	976	ตัวอย่าง	146	195	171	171	195	98							976
12	ก่อสร้างระบบประปาและระบบปรับปรุงคุณภาพน้ำดื่ม	325,984,000	488	ระบบ				0	0	244	0	244					488
13	ฝึกอบรมถ่ายทอดองค์ความรู้และเทคโนโลยี	3,904,000		บาท						244			244				488
14	ควบคุมงานก่อสร้าง/ตรวจการจ้าง/ดำเนินการทางพัสดุ	10,573,260		บาท													
15	ติดตามประเมินผล	2,891,500		บาท													
16	ประชุม/จัดทำคู่มือและรายงานโครงการ	318,000		บาท													
17	จ้างเหมาบริการ	829,600		บาท													
	รวม	465,064,000		บาท													

หมายเหตุ :

1. ค่าใช้จ่ายสามารถถัวจ่ายกันได้ทุกกิจกรรม
2. ค่าใช้จ่ายในการเจาะบ่อน้ำบาดาล สามารถถัวจ่ายกันได้ รายละเอียดประกอบด้วยค่าเบี้ยเลี้ยง ที่พัก ค่าจ้างคนงานสนาม ค่าน้ำมันเชื้อเพลิงและหล่อลื่น โคลนผง กรวดคัด ปูนซีเมนต์ หัวเจาะ และค่าซ่อมบำรุงรักษาเครื่องจักร
3. ค่าใช้จ่ายที่เหลือจากการจัดซื้อจัดจ้างเป็นเงินเหลือจ่ายของ ทบ. (ส่วนกลาง)
4.การเจาะบ่อน้ำบาดาล การสำรวจธรณีฟิสิกส์ และการหยั่งธรณีหลุมเจาะ ในพื้นที่ที่มีลักษณะธรณีวิทยาซับซ้อน สพบ. ดำเนินการให้หรือจัดสรรงบประมาณเพิ่มเติมให้
5. ค่าวิเคราะห์คุณภาพน้ำ ให้เบิกเป็นค่าตอบแทน ใช้สอยและวัสดุ ในการเก็บตัวอย่างน้ำ จัดซื้อวัสดุวิทยาศาสตร์ และซ่อมแซมเครื่องมือวิทยาศาสตร์
6. ค่าซ่อมแซมบำรุงรักษาเครื่องจักร/วัสดุอุปกรณ์การเจาะ ให้เบิกเป็นค่าซ่อมแซมบำรุงรักษาเครื่องจักร ค่าจัดซื้อวัสดุ อะไหล่ทดแทน
7. ค่าติดตามประเมินผล ให้เบิกเป็นค่าตอบแทน ใช้สอยและวัสดุ ในการลงพื้นที่ ตรวจติดตาม ประเมินผลของแผนงาน/โครงการ ที่ดำเนินการปีปัจจุบัน ที่ผ่านมาและสำรวจแผนในปีต่อไป
8. ค่าประชุมและจัดทำรายงานโครงการ ให้เบิกเป็นค่าตอบแทน ใช้สอยและวัสดุ ในการจัดประชุมเพื่อติดตามผลการดำเนินงานของโครงการ และจัดทำคู่มือโครงการและรายงานโครงการ

17. การกำหนดหลักเกณฑ์และจัดลำดับความสำคัญการคัดเลือกโรงเรียนเป้าหมาย

บันทึกข้อความ

ส่วนราชการ สำนักพัฒนาน้ำบาดาล ส่วนส่งเสริมและถ่ายทอดเทคโนโลยี โทร 0 2793 1042 โทรสาร 0 2793 1037

ที่ 05/1576 **วันที่** 27 พ.ย. 2558

เรื่อง การกำหนดหลักเกณฑ์และจัดลำดับความสำคัญการคัดเลือกโรงเรียนเป้าหมายโครงการพัฒนาแหล่งน้ำบาดาลเพื่อสนับสนุนน้ำดื่มสะอาดให้กับโรงเรียนทั่วประเทศ (เพิ่มเติม)

เรียน อทบ.

<u>เรื่องเดิม</u>

ตามที่ อทบ. ได้สั่งการท้ายบันทึก สพบ. ที่ 05/1525 ลงวันที่ 12 พฤศจิกายน 2558 ให้ สทบ. เขต 1-12/สพบ. เร่งดำเนินการโดยด่วนในการพิจารณาใช้หลักเกณฑ์และจัดลำดับความสำคัญการคัดเลือกโรงเรียนเป้าหมายโครงการพัฒนาแหล่งน้ำบาดาลเพื่อสนับสนุนน้ำดื่มสะอาดให้กับโรงเรียนทั่วประเทศ เป็นกรอบแนวทางในการตรวจสอบทบทวน โรงเรียนเป้าหมายที่จะเป็นพื้นที่ดำเนินโครงการพัฒนาแหล่งน้ำบาดาลเพื่อสนับสนุนน้ำดื่มสะอาดให้กับโรงเรียนทั่วประเทศปี 2559 ในขอบเขตความรับผิดชอบโดยประสานความร่วมมือกับสำนักงานเขตพื้นที่การศึกษาและผู้อำนวยการโรงเรียน โดยให้รายงานผลและยืนยันโรงเรียนเป้าหมายพร้อมแบบฟอร์มให้ สพบ. รวบรวม เพื่อจะได้รวบรวมสรุปส่ง สตง. ต่อไป นั้น

<u>ข้อเท็จจริง</u>

เพื่อให้การดำเนินงานตรวจสอบทบทวนโรงเรียนเป้าหมายที่จะดำเนินการตามแผนงานในปีงบประมาณ พ.ศ. 2559 และการกำหนดหลักเกณฑ์และจัดลำดับความสำคัญการคัดเลือกโรงเรียนที่จะเข้าร่วมโครงการในปีงบประมาณถัดไปให้ชัดเจน รวดเร็ว และทันกับระยะเวลาการดำเนินงานในปัจจุบัน สพบ. ในฐานะผู้รับผิดชอบโครงการ ขอแจ้งแนวทางการตรวจสอบทบทวนและการคัดเลือกโรงเรียน<u>เพิ่มเติม</u> สรุปได้ดังนี้

1. การดำเนินงานตรวจสอบทบทวนโรงเรียนเป้าหมายที่จะดำเนินการตามแผนงานในปีงบประมาณ พ.ศ. 2559

- ขอให้ ผอ.สทบ.เขต ส่งหนังสือยืนยันโรงเรียนในความรับผิดชอบในปีงบประมาณ พ.ศ. 2559 พร้อมกรอกแบบฟอร์มตามเอกสารแนบ 1-3 ว่าสามารถดำเนินการตามแผนตรงตามวัตถุประสงค์โครงการทั้งหมดหรือไม่ อนึ่ง หากมีโรงเรียนใดเข้าข่ายเกณฑ์ข้อสังเกตตามนัยของสำนักงานตรวจเงินแผ่นดิน (การประปาภูมิภาคเข้าถึงหรือมีแนวโน้มการถูกยุบรวมโรงเรียน) ขอให้ สทบ. เขตทำการยืนยันพร้อมเอกสารประกอบแจงรายละเอียดความจำเป็นจริงที่จะต้องการระบบของโครงการ อย่างไรก็ตาม หาก สทบ.เขต พิจารณาแล้วว่าโรงเรียนใดในความรับผิดชอบไม่ได้ประสบปัญหาขาดแคลนน้ำเพื่อการอุปโภคบริโภค ขอให้ สทบ.เขต แจ้งความจำนงพิจารณาดำเนินการปรับเปลี่ยนสถานที่ (โดยอยู่ในจังหวัดเดียวกัน) หรือไม่ขอรับงบประมาณในโรงเรียนนั้น

/2. การคัดเลือก...

- 2 -

2. การคัดเลือกและพิจารณาโรงเรียนที่จะเข้าร่วมโครงการในปีงบประมาณ พ.ศ. 2560 และปีงบประมาณถัดไป

- ให้ใช้เกณฑ์การคัดเลือกแบบฟอร์ม สทบ. .....-รร.1 /สทบ. .....-รร.2 /สทบ. .....-รร.3-1-200 / สทบ. .....-รร.3-2-488 ตามหนังสือ สพบ. ที่ 05/1525 ลงวันที่ 12 พฤศจิกายน 2558 (เรื่องเดิม) พร้อมกรอกแบบฟอร์มดังกล่าวร่วมกับรายชื่อโรงเรียนที่จะคัดเลือกเข้าร่วมโครงการ ส่งให้ สพบ. ในฐานะผู้รับผิดชอบโครงการต่อไป

<u>ข้อเสนอเพื่อพิจารณา</u>

จึงเรียนมาเพื่อโปรดพิจารณา หากเห็นชอบขอโปรด

1. มอบหมาย สทบ.เขต ทุกเขตพิจารณายืนยันผลการตรวจสอบทบทวนโรงเรียนเป้าหมายที่จะดำเนินการตามแผนงานในปีงบประมาณ พ.ศ. 2559 ให้ สพบ. รวบรวมภายในวันอังคารที่ 8 ธันวาคม 2558 เพื่อ สพบ. จะได้รวบรวมสรุปส่ง สตง. ต่อไป

2. มอบหมาย สทบ.เขต ทุกเขตพิจารณาใช้เกณฑ์การคัดเลือกฯ ตามแบบฟอร์มของ สพบ. ในการคัดเลือกและพิจารณาโรงเรียนที่จะเข้าร่วมโครงการในปีงบประมาณ พ.ศ. 2560 และปีงบประมาณถัดไป พร้อมกรอกแบบฟอร์มดังกล่าวร่วมกับรายชื่อโรงเรียนที่จะคัดเลือกเข้าร่วมโครงการ ส่งให้ สพบ. ในฐานะผู้รับผิดชอบโครงการรวบรวมต่อไป

(นายพันธ์ศักดิ์ ธีรปัญญาภรณ์)
ผู้อำนวยการสำนักพัฒนาน้ำบาดาล

(2)

(นายสุวัฒน์ เปี่ยมปัจจัย)
รองอธิบดีกรมทรัพยากรน้ำบาดาล
ปฏิบัติราชการแทนอธิบดีกรมทรัพยากรน้ำบาดาล
30 พ.ย. 2558

(3) เรียน

☐ ทราบ ☑ พิจารณาดำเนินการ
☐ รวมเรื่อง ☐ เวียนให้เจ้าหน้าที่ทราบ
☑

(นายพันธ์ศักดิ์ ธีรปัญญาภรณ์)
ผู้อำนวยการสำนักพัฒนาน้ำบาดาล

บันทึกข้อความ

ส่วนราชการ สำนักพัฒนาน้ำบาดาล ส่วนส่งเสริมและถ่ายทอดเทคโนโลยี โทร 0 2793 1042 โทรสาร 0 2793 1037

ที่ 05/ 1525 **วันที่** 12 พ.ย. 2558

เรื่อง การกำหนดหลักเกณฑ์และจัดลำดับความสำคัญการคัดเลือกโรงเรียนเป้าหมายโครงการพัฒนาแหล่งน้ำบาดาลเพื่อสนับสนุนน้ำดื่มสะอาดให้กับโรงเรียนทั่วประเทศ

เรียน อทบ.

เรื่องเดิม

ตามที่ อทบ. ได้สั่งการท้ายบันทึกสำนักงานการตรวจเงินแผ่นดิน ด่วนที่สุด ที่ ตผ 0013/6116 ลงวันที่ 14 ตุลาคม 2558 ให้ สพบ. แต่งตั้งคณะกรรมการกำหนดหลักเกณฑ์และจัดลำดับความสำคัญการคัดเลือกโรงเรียนเป้าหมาย เพื่อให้เป็นกรอบในการดำเนินโครงการพัฒนาแหล่งน้ำบาดาลเพื่อสนับสนุนน้ำดื่มสะอาดให้กับโรงเรียนทั่วประเทศ ปี 2559-2560 ให้เป็นไปตามผลการตรวจสอบของ สตง. และให้ สพบ. จัดส่งหลักเกณฑ์ดังกล่าว ให้ สทบ.เขต ที่เกี่ยวข้อง เพื่อพิจารณาใช้เป็นแนวทางในการตรวจสอบทบทวน โรงเรียนเป้าหมายที่จะเป็นพื้นที่ดำเนินโครงการพัฒนาแหล่งน้ำบาดาลเพื่อสนับสนุนน้ำดื่มสะอาดให้กับโรงเรียนทั่วประเทศ ปี 2559 ในขอบเขตความรับผิดชอบโดยประสานความร่วมมือกับสำนักงานเขตพื้นที่การศึกษาและผู้อำนวยการโรงเรียน โดยให้รายงานผลและยืนยันโรงเรียนเป้าหมายภายใน 15 วันนั้น

ข้อเท็จจริง

1. สพบ. ได้มีคำสั่ง 03/2558 ลงวันที่ 4 พฤศจิกายน 2558 แต่งตั้งคณะคณะกรรมการกำหนดหลักเกณฑ์และจัดลำดับความสำคัญการคัดเลือกโรงเรียนเป้าหมายประจำปีงบประมาณ พ.ศ. 2559 ตามข้อสั่งการของ อทบ. (เอกสารแนบ 1)

2. คณะกรรมการฯ ได้จัดประชุมเพื่อกำหนดหลักเกณฑ์และจัดลำดับความสำคัญการคัดเลือกโรงเรียนเป้าหมายประจำปีงบประมาณ พ.ศ. 2559 เมื่อวันที่ 9 พฤศจิกายน 2558 (เอกสารแนบ 2) และได้จัดทำหลักเกณฑ์สำหรับประกอบการคัดเลือกโรงเรียนเข้าร่วมโครงการเรียบร้อยแล้ว ตามแบบฟอร์ม สทบ. ....-รร.1 /สทบ. .....-รร.2 /สทบ. ...-รร.3-1-200 /สทบ. ...-รร.3-2-488 (เอกสารแนบ 3)

ข้อเสนอเพื่อพิจารณา

จึงเรียนมาเพื่อโปรดพิจารณา หากเห็นชอบขอโปรด

- มอบหมาย สทบ.เขต ทุกเขตพิจารณาใช้หลักเกณฑ์ดังกล่าว (เอกสารแนบ 3) เป็นกรอบแนวทางในการตรวจสอบทบทวน โรงเรียนเป้าหมายที่จะเป็นพื้นที่ดำเนินโครงการพัฒนาแหล่งน้ำบาดาลเพื่อสนับสนุนน้ำดื่มสะอาดให้กับโรงเรียนทั่วประเทศปี 2559 ในขอบเขตความรับผิดชอบโดยประสานความร่วมมือกับสำนักงานเขตพื้นที่การศึกษาและผู้อำนวยการโรงเรียน โดยให้รายงานผลและยืนยันโรงเรียนเป้าหมายพร้อมแบบฟอร์มให้ สพบ. รวบรวมภายในวันที่ 25 พฤศจิกายน 2558 เพื่อจะได้รวบรวมสรุปส่ง สตง. ต่อไป

(นายสมชัย ทองบางพึ่ง)
ผู้อำนวยการกลุ่มพัฒนาและจัดทำมาตรฐาน
รักษาราชการแทนผู้อำนวยการสำนักพัฒนาน้ำบาดาล

(นายสุวัฒน์ เปี่ยมปิจจัย)
รองอธิบดีกรมทรัพยากรน้ำบาดาล
ปฏิบัติราชการแทนอธิบดีกรมทรัพยากรน้ำบาดาล
17 พ.ย. 2558

สำนักพัฒนาน้ำบาดาล
เลขที่รับ 3302
วันที่ 22 ต.ค. 2558
เวลา 9.47 น.

หน้าห้อง ผอ.สบก.
เลขที่รับ 16939
วันที่ 16 ต.ค. 2558
เวลา 14.05

หน้าห้อง อทบ.
เลขที่รับ 7806
วันที่ 16 ต.ค. 2558
เวลา 16.57

19795
16 ต.ค. 2558
11.13 น.

ส่วนส่งเสริมและถ่ายทอดเทคโนโลยี(สสถ.)
เลขรับ 847
วันที่ 26/10/58
เวลา 14.37

ด่วนที่สุด

ที่ ตผ ๐๐๑๗/ ๒๘๙๔

สำนักงานการตรวจเงินแผ่นดิน
ถนนพระรามที่ ๖ กทม. ๑๐๔๐๐

๑๖ ตุลาคม ๒๕๕๘

เรื่อง การตรวจสอบการดำเนินงานโครงการพัฒนาแหล่งน้ำบาดาลเพื่อสนับสนุนน้ำดื่มสะอาดให้กับโรงเรียนทั่วประเทศ

เรียน อธิบดีกรมทรัพยากรน้ำบาดาล

อ้างถึง หนังสือสำนักงานการตรวจเงินแผ่นดิน ที่ ตผ ๐๐๑๒/๕๐๙๓ ลงวันที่ ๑๗ ตุลาคม ๒๕๕๗

สิ่งที่ส่งมาด้วย ๑. รายชื่อโรงเรียนใช้น้ำประปาของการประปาส่วนภูมิภาคก่อนเข้าร่วมโครงการ
๒. รายชื่อโรงเรียนที่ไม่ได้ใช้ประโยชน์ระบบประปาบาดาลหรือระบบปรับปรุงคุณภาพน้ำ
๓. รายชื่อโรงเรียนที่ใช้น้ำจากระบบประปาบาดาลของโครงการเป็นน้ำดื่มโดยไม่ผ่านระบบปรับปรุงคุณภาพน้ำของโครงการ

ตามหนังสือที่อ้างถึง สำนักงานการตรวจเงินแผ่นดินได้ตรวจสอบการดำเนินงานโครงการพัฒนาแหล่งน้ำบาดาลเพื่อสนับสนุนน้ำดื่มสะอาดให้กับโรงเรียนทั่วประเทศของกรมทรัพยากรน้ำบาดาล ซึ่งมีเป้าหมายในการดำเนินงานเพื่อแก้ไขปัญหาการขาดแคลนน้ำอุปโภคบริโภคให้กับโรงเรียน โดยการเจาะบ่อบาดาล ก่อสร้างระบบประปาและอาคารพร้อมการติดตั้งระบบปรับปรุงคุณภาพน้ำให้เป็นไปตามมาตรฐานองค์การอนามัยโลก โดยสุ่มตรวจสอบโรงเรียนที่เข้าร่วมโครงการในปีงบประมาณ พ.ศ. ๒๕๕๑ - ๒๕๕๗ ในพื้นที่ ๑๖ จังหวัด จำนวน ๒๐๐ แห่ง ระหว่างวันที่ ๑๕ มิถุนายน ๒๕๕๘ ถึงวันที่ ๒๑ สิงหาคม ๒๕๕๘ และใช้วิธีการตรวจสอบเอกสารที่เกี่ยวข้องกับการดำเนินโครงการ สัมภาษณ์ผู้อำนวยการสำนักทรัพยากรน้ำบาดาลเขตและเจ้าหน้าที่ที่เกี่ยวข้อง ผู้บริหารโรงเรียนและผู้ดูแลระบบประปาบาดาลและระบบปรับปรุงคุณภาพน้ำ และสังเกตการณ์การใช้ประโยชน์ระบบประปาบาดาลและระบบปรับปรุงคุณภาพน้ำ ปรากฏผลการตรวจสอบ ดังนี้

๑. โรงเรียนที่เข้าร่วมโครงการบางแห่งไม่สอดคล้องกับเป้าหมายการดำเนินโครงการ

จากการตรวจสอบโรงเรียนที่เข้าร่วมโครงการ จำนวน ๒๐๐ แห่ง พบว่า มีโรงเรียนที่ใช้น้ำประปาของการประปาส่วนภูมิภาคเพื่ออุปโภคบริโภคภายในโรงเรียนก่อนได้รับโครงการ จำนวน ๔๖ แห่ง และโรงเรียนดังกล่าวส่วนใหญ่มีการติดตั้งเครื่องกรองน้ำระบบ Softener กรองน้ำประปาเพื่อบริโภคภายในโรงเรียนอยู่ก่อนแล้ว โดยมีโรงเรียน จำนวน ๒ แห่ง ที่มีระบบปรับปรุงคุณภาพน้ำระบบ Reverse Osmosis ซึ่งเป็นระบบเดียวกันกับที่ใช้ในโครงการและปัจจุบันมีโรงเรียนจำนวน ๑ แห่งที่ยังใช้งานควบคู่ไปกับระบบปรับปรุงคุณภาพน้ำของโครงการ

นอกจากนี้ ยังพบว่าปัจจุบันโรงเรียนดังกล่าวส่วนใหญ่ยังมีการใช้น้ำประปาของการประปาส่วนภูมิภาคเป็นแหล่งน้ำเพื่ออุปโภคของโรงเรียนควบคู่ไปกับระบบประปาบาดาล โดยมีโรงเรียน จำนวน ๔ แห่งที่ยังคงใช้น้ำประปาของการประปาส่วนภูมิภาคเป็นแหล่งน้ำหลักของโรงเรียน และมีโรงเรียนเพียง ๕ แห่งที่พบว่าได้ยกเลิกการใช้บริการน้ำประปาจากการประปาส่วนภูมิภาคแล้ว

จากกรณีดังกล่าวเป็นผลให้โรงเรียนบางแห่งไม่มีการใช้ประโยชน์หรือมีการใช้ประโยชน์จากโครงการน้อยมากภายหลังจากได้รับมอบโครงการ โดยเฉพาะระบบปรับปรุงคุณภาพน้ำ เช่น โรงเรียนขอนแก่นวิทยายน ๒ จังหวัดขอนแก่น ได้รับมอบโครงการตั้งแต่วันที่ ๑๖ มีนาคม ๒๕๕๖ แต่มีปริมาณน้ำประปาบาดาล

- ๒ -

ที่สูบขึ้นหอถังตามมาตรวัดน้ำเพียง ๑๓๒ ลูกบาศก์เมตร ซึ่งผู้บริหารโรงเรียนให้ข้อมูลว่าใช้น้ำประปาบาดาลของโครงการสำหรับผลิตน้ำบริโภคเท่านั้น สำหรับน้ำอุปโภคจะใช้น้ำประปาของการประปาส่วนภูมิภาคเป็นหลัก โรงเรียนแม่ริมวิทยาคม จังหวัดเชียงใหม่ ได้รับมอบโครงการตั้งแต่วันที่ ๑๕ พฤศจิกายน ๒๕๕๕ แต่มีปริมาณน้ำที่เข้าระบบปรับปรุงคุณภาพน้ำตามมาตรวัดน้ำเพียง ๔ ลูกบาศก์เมตร ซึ่งผู้บริหารโรงเรียนให้ข้อมูลว่าไม่ได้ใช้ประโยชน์ระบบดังกล่าวตั้งแต่ได้รับมอบโครงการ (รายละเอียดตามสิ่งที่ส่งมาด้วย ๑)

ทั้งนี้ จากการสัมภาษณ์ผู้บริหารโรงเรียนและเจ้าหน้าที่ที่เกี่ยวข้อง พบว่า โรงเรียนส่วนใหญ่ จำนวน ๒๖ แห่ง เข้าร่วมโครงการเนื่องจากต้องการลดค่าใช้จ่ายจากการใช้น้ำประปาของการประปาส่วนภูมิภาค แสดงให้เห็นว่า โรงเรียนที่เข้าร่วมโครงการดังกล่าวไม่ได้ประสบปัญหาขาดแคลนน้ำอย่างแท้จริง การเข้าร่วมโครงการเพียงเพื่อต้องการลดค่าใช้จ่ายค่าน้ำประปา โดยใช้แหล่งน้ำจากระบบประปาบาดาลไปทดแทนระบบประปาภูมิภาค

การที่กรมทรัพยากรน้ำบาดาลดำเนินโครงการให้กับโรงเรียนที่มีระบบประปาภูมิภาคดังกล่าว จึงไม่สอดคล้องกับเป้าหมายโครงการที่ต้องการแก้ไขปัญหาการขาดแคลนน้ำอุปโภคบริโภคให้กับโรงเรียนที่ประสบปัญหาขาดแคลนน้ำ ส่งผลให้โรงเรียนที่มีสภาพปัญหาขาดแคลนน้ำรุนแรงมากกว่าโรงเรียนดังกล่าวเสียโอกาสในการเข้าร่วมโครงการ และการใช้จ่ายงบประมาณในการดำเนินโครงการไม่คุ้มค่า โดยมีสาเหตุสำคัญจากกรมทรัพยากรน้ำบาดาลไม่มีกระบวนการสำรวจและคัดเลือกโรงเรียนเพื่อเข้าร่วมโครงการที่มีประสิทธิภาพ โดยสำนักทรัพยากรน้ำบาดาลเขตซึ่งเป็นหน่วยปฏิบัติงานในพื้นที่ไม่มีฐานข้อมูลรายชื่อโรงเรียนที่มีปัญหาขาดแคลนน้ำ ขาดการสำรวจสภาพแหล่งน้ำของโรงเรียนอย่างจริงจัง และขาดการประสานงานกับสำนักงานเขตพื้นที่การศึกษาซึ่งเป็นหน่วยงานต้นสังกัดของโรงเรียน รวมถึงการพิจารณาคัดเลือกโรงเรียนเพื่อเข้าร่วมโครงการไม่มีการจัดลำดับความรุนแรงของสภาพปัญหาการขาดแคลนน้ำ ซึ่งจากการสัมภาษณ์ผู้อำนวยการสำนักทรัพยากรน้ำบาดาลเขตถึงหลักเกณฑ์การคัดเลือกโรงเรียนเข้าร่วมโครงการ พบว่า แต่ละแห่งให้ความสำคัญกับหลักเกณฑ์การพิจารณาคัดเลือกโรงเรียนที่แตกต่างกัน เช่น บางแห่งใช้เกณฑ์จำนวนนักเรียน ขณะที่บางแห่งให้ความสำคัญกับความพร้อมในการบริหารจัดการของโรงเรียน

๒. โรงเรียนบางแห่งไม่ได้ใช้ประโยชน์จากระบบประปาบาดาลหรือระบบปรับปรุงคุณภาพน้ำ

จากการตรวจสอบพบว่า มีโรงเรียนไม่ได้ใช้ประโยชน์ระบบประปาบาดาลหรือระบบปรับปรุงคุณภาพน้ำ จำนวน ๒๘ แห่ง ซึ่งในจำนวนดังกล่าวมีโรงเรียนที่ไม่ใช้ประโยชน์เนื่องจากมีปัญหาเกี่ยวกับอุปกรณ์ วิธีการใช้งาน และความเชื่อมั่นต่อคุณภาพน้ำ จำนวน ๑๖ แห่ง แบ่งเป็นโรงเรียนที่ไม่ได้ใช้ประโยชน์ทั้งระบบประปาบาดาลและระบบปรับปรุงคุณภาพน้ำ จำนวน ๑๐ แห่ง และโรงเรียนที่ไม่ได้ใช้ประโยชน์เฉพาะระบบปรับปรุงคุณภาพน้ำ จำนวน ๖ แห่ง โดยมีสาเหตุสำคัญสรุปได้ดังนี้ (รายละเอียดตามสิ่งที่ส่งมาด้วย ๒)

๑) ระบบประปาบาดาลหรือระบบปรับปรุงคุณภาพน้ำชำรุดเสียหายจำนวน ๑๑ แห่ง ในจำนวนนี้มีโรงเรียน จำนวน ๓ แห่ง ไม่ได้ใช้ประโยชน์ระบบประปาบาดาลและระบบปรับปรุงคุณภาพน้ำตั้งแต่ได้รับมอบโครงการจนถึงปัจจุบัน จากการสัมภาษณ์ผู้ดูแลระบบและสังเกตการณ์ระบบ พบสภาพปัญหาที่ทำให้ระบบไม่สามารถใช้งานได้ ได้แก่ สูบน้ำบาดาลไม่ขึ้นเนื่องจากมีปัญหาทรายเข้าบ่อบาดาล เครื่องสูบน้ำไฟฟ้าชำรุด อุปกรณ์ Magnetic ในตู้ควบคุมระบบปรับปรุงคุณภาพน้ำชำรุด

๒) โรงเรียนไม่มั่นใจคุณภาพน้ำที่ผ่านระบบปรับปรุงคุณภาพน้ำของโครงการ จำนวน ๓ แห่ง เนื่องจากน้ำมีปัญหาสนิมเหล็ก หินปูน และกลิ่นกำมะถัน บางแห่งได้รับแจ้งจากหน่วยงานราชการอื่นเกี่ยวกับปัญหาคุณภาพน้ำ เช่น โรงเรียนอนุบาลห้างฉัตร จังหวัดลำปาง ซึ่งเข้าร่วมโครงการในปีงบประมาณ พ.ศ. ๒๕๕๓

- ๓ -

ต่อมากรมอนามัยได้ตรวจสอบคุณภาพน้ำอุปโภคบริโภคของโรงเรียนและแจ้งโรงเรียนว่ามีปัญหาปนเปื้อนสารหนู โรงเรียนจึงหยุดใช้งานระบบดังกล่าวจนถึงปัจจุบัน

๓) ผู้รับผิดชอบดูแลระบบขาดความรู้ความเข้าใจในวิธีการใช้งานระบบปรับปรุงคุณภาพน้ำ จำนวน ๒ แห่ง โดยพบว่าบางแห่งผู้ที่ได้รับการอบรมมีการโยกย้ายภายหลังได้รับการอบรมไม่นาน หรือผู้ที่ได้รับการอบรมยังไม่มีความรู้ความเข้าใจเพียงพอ และผู้ที่ได้รับมอบหมายให้รับผิดชอบดูแลระบบไม่เคยได้รับการอบรม จึงไม่กล้าเปิดใช้งานระบบ ทำให้โรงเรียนไม่ได้ใช้ประโยชน์ระบบปรับปรุงคุณภาพน้ำตั้งแต่ได้รับมอบโครงการจนถึงปัจจุบัน

๔) โรงเรียนถูกยุบรวม จำนวน ๑ แห่ง ได้แก่ โรงเรียนบ้านหนองอ้อน้อย อำเภอน้ำพอง จังหวัดขอนแก่น ซึ่งเข้าร่วมโครงการเมื่อปีงบประมาณ พ.ศ. ๒๕๕๓ มีนักเรียนและบุคลากร รวมจำนวน ๓๔ คน ต่อมาเมื่อปีงบประมาณ พ.ศ. ๒๕๕๖ โรงเรียนถูกยุบรวมกับโรงเรียนอื่น ทำให้ระบบประปาบาดาลและระบบปรับปรุงคุณภาพน้ำของโครงการถูกปล่อยทิ้งร้าง จากการสังเกตการณ์เมื่อวันที่ ๒๒ กรกฎาคม ๒๕๕๘ พบว่า กระจกบานเกล็ดหน้าต่างอาคารปรับปรุงคุณภาพน้ำถูกถอด สายไฟภายในอาคารสูญหาย ไม่สามารถทดสอบระบบได้ว่ายังสามารถใช้งานได้หรือไม่

อย่างไรก็ตาม โรงเรียนบางแห่งที่อุปกรณ์ชำรุดได้ทำหนังสือถึงสำนักทรัพยากรน้ำบาดาลเขตในพื้นที่แจ้งสภาพปัญหาและขอความอนุเคราะห์ให้เจ้าหน้าที่เข้ามาตรวจสอบและแก้ไขปัญหาที่เกิดขึ้น หรือประสานขอคำแนะนำปรึกษาจากเจ้าหน้าที่ของสำนักทรัพยากรน้ำบาดาลเขต แต่ยังไม่ได้รับการแก้ไข หรือโรงเรียนบางแห่งได้รับคำแนะนำแล้วแต่ไม่สามารถหาซื้ออุปกรณ์ในท้องตลาดได้ รวมถึงบางแห่งไม่มีงบประมาณในการซ่อมแซม ปัจจุบันโรงเรียนแก้ไขปัญหาน้ำดื่มของนักเรียนและบุคลากรโดยวิธีการซื้อน้ำดื่มบรรจุถังให้นักเรียนดื่มน้ำฝน หรือต่อท่อน้ำจากแหล่งน้ำใช้ของโรงเรียน เช่น ระบบประปาบาดาลของโครงการ ระบบประปาหมู่บ้าน ระบบประปาของการประปาส่วนภูมิภาค โดยผ่านเครื่องกรองน้ำระบบ Softener ที่มีอยู่เดิมของโรงเรียน

นอกจากนี้ จากการตรวจสอบยังพบว่า มีโรงเรียนใช้น้ำประปาบาดาลเป็นน้ำดื่มโดยไม่ผ่านระบบปรับปรุงคุณภาพน้ำของโครงการ จำนวน ๒๙ แห่ง โดยโรงเรียนส่วนใหญ่ต่อท่อน้ำจากระบบประปาบาดาลเข้าเครื่องกรองน้ำระบบ Softener ให้บริการน้ำดื่มแก่นักเรียนและบุคลากรตามจุดต่าง ๆ ในโรงเรียน เมื่อตรวจสอบเอกสารรายงานผลการทดสอบตัวอย่างน้ำก่อนผ่านระบบกรองของโรงเรียนดังกล่าวที่ทดสอบโดยกองวิเคราะห์น้ำบาดาล พบว่า โรงเรียนบางแห่งมีผลการทดสอบตัวอย่างน้ำที่ไม่เหมาะสมที่จะใช้บริโภคตามมาตรฐานน้ำบาดาลเพื่อการบริโภค เช่น โรงเรียนหันคาวิทยาคม จังหวัดชัยนาท มีผลการทดสอบระบุว่าน้ำตัวอย่างที่ทดสอบไม่เหมาะที่จะใช้บริโภค เนื่องจากมีปริมาณฟลูออไรด์สูง (รายละเอียดตามสิ่งที่ส่งมาด้วย ๓)

จากสภาพปัญหาดังกล่าวข้างต้น สำนักงานการตรวจเงินแผ่นดินเห็นว่ากรมทรัพยากรน้ำบาดาลควรมีการปรับปรุงแก้ไขแนวทางการดำเนินโครงการและติดตามผลโครงการที่ดำเนินการไปแล้วอย่างเร่งด่วนเพื่อให้การดำเนินโครงการสอดคล้องกับเป้าหมายที่ต้องการแก้ไขปัญหาให้กับโรงเรียนที่มีปัญหาขาดแคลนน้ำอย่างแท้จริง การใช้ประโยชน์ระบบประปาบาดาลหรือระบบปรับปรุงคุณภาพน้ำเป็นไปตามวัตถุประสงค์ และเกิดความคุ้มค่าในการใช้จ่ายเงินงบประมาณ

ผู้ว่าการตรวจเงินแผ่นดิน อาศัยอำนาจตามมาตรา ๔๔ แห่งพระราชบัญญัติประกอบรัฐธรรมนูญว่าด้วยการตรวจเงินแผ่นดิน พ.ศ. ๒๕๔๒ พิจารณาแล้วเห็นชอบกับผลการตรวจสอบของสำนักงานการตรวจเงินแผ่นดิน ให้อธิบดีกรมทรัพยากรน้ำบาดาลพิจารณาดำเนินการ ดังนี้

-๔-

๑. พิจารณาทบทวนรายชื่อโรงเรียนที่จะดำเนินการตามแผนงานในปีงบประมาณ พ.ศ. ๒๕๕๙ โดยให้สำนักทรัพยากรน้ำบาดาลเขตประสานงานกับสำนักงานเขตพื้นที่การศึกษาหรือหน่วยงานต้นสังกัดของโรงเรียน เพื่อร่วมกันกลั่นกรองรายชื่อโรงเรียน โดยพิจารณาจากข้อมูลสำคัญ ได้แก่ นโยบายการยุบโรงเรียน ข้อมูลแหล่งน้ำ และสภาพปัญหาการขาดแคลนน้ำของโรงเรียน โดยเฉพาะโรงเรียนที่อยู่ในพื้นที่ให้บริการน้ำประปาของการประปาส่วนภูมิภาค หากพบว่าโรงเรียนใดไม่ได้มีปัญหาขาดแคลนน้ำให้ดำเนินการปรับเปลี่ยนเพื่อให้สอดคล้องกับเป้าหมายของการดำเนินโครงการ ทั้งนี้ จากการตรวจสอบข้อมูลเบื้องต้นของโรงเรียนที่มีรายชื่อตามแผนการดำเนินโครงการ ประจำปีงบประมาณ พ.ศ. ๒๕๕๙ ของกรมทรัพยากรน้ำบาดาล พบว่า มีโรงเรียนจำนวนหลายแห่งอยู่ในเขตพื้นที่ให้บริการน้ำประปาของการประปาส่วนภูมิภาคและมีความเป็นไปได้ที่อาจจะไม่ได้ประสบปัญหาขาดแคลนน้ำเพื่ออุปโภคบริโภค หากกรมทรัพยากรน้ำบาดาลดำเนินโครงการให้กับโรงเรียนดังกล่าวมีความเสี่ยงสูงที่จะเกิดปัญหาตามที่กล่าวมาข้างต้น

๒. กำหนดหลักเกณฑ์การคัดเลือกโรงเรียนที่จะเข้าร่วมโครงการในปีงบประมาณถัดไปให้ชัดเจนและสอดคล้องกับเป้าหมายการดำเนินโครงการ เพื่อให้สำนักทรัพยากรน้ำบาดาลเขตถือปฏิบัติเป็นแนวทางเดียวกัน และให้สำนักทรัพยากรน้ำบาดาลเขตร่วมกับสำนักงานเขตพื้นที่การศึกษาหรือหน่วยงานต้นสังกัดพิจารณาสภาพปัญหาขาดแคลนน้ำของโรงเรียนที่จะดำเนินการและเรียงลำดับตามสภาพความรุนแรงของปัญหา รวมถึงนโยบายการยุบรวมโรงเรียนของสำนักงานคณะกรรมการการศึกษาขั้นพื้นฐาน

๓. สั่งการให้สำนักทรัพยากรน้ำบาดาลเขตที่เกี่ยวข้องดำเนินการสำรวจโรงเรียนที่ไม่ได้ใช้ประโยชน์ระบบประปาบาดาลหรือระบบปรับปรุงคุณภาพน้ำ จำนวน ๑๖ แห่ง และร่วมกับโรงเรียนดังกล่าวในการแก้ไขปัญหาที่เกิดขึ้น รวมทั้งพิจารณาแนวทางการใช้ประโยชน์ระบบประปาบาดาลและระบบปรับปรุงคุณภาพน้ำของโรงเรียนที่ถูกยุบรวม ตลอดจนสร้างความรู้ความเข้าใจเกี่ยวกับคุณภาพน้ำ การใช้งานและการบำรุงรักษาระบบประปาบาดาลและระบบปรับปรุงคุณภาพน้ำให้กับผู้บริหารและบุคลากรของโรงเรียน เพื่อให้เกิดการใช้ประโยชน์ตามวัตถุประสงค์ของโครงการ

จึงเรียนมาเพื่อโปรดพิจารณาดำเนินการและแจ้งผลการดำเนินการดังกล่าวให้สำนักงานการตรวจเงินแผ่นดินทราบภายใน ๖๐ วัน ตามนัยมาตรา ๔๔ แห่งพระราชบัญญัติประกอบรัฐธรรมนูญว่าด้วยการตรวจเงินแผ่นดิน พ.ศ. ๒๕๔๒

ขอแสดงความนับถือ

(นายพิศิษฐ์ ลีลาวชิโรภาส)
ผู้ว่าการตรวจเงินแผ่นดิน

(2) เรียน อทบ.
เพื่อโปรดพิจารณา

(น...)
ผู้อำนวยการ...บริหาร
รักษาราชการแทนผู้อำนวยการสำนักบริหารกลาง
16 ต.ค. 2558

(3) ขอเชิญ รธ อทบ. ทุกท่าน / ผส. ทุกท่าน / ผอ.สพน./ ผอ.กผม./ ตสน./ ประชุมหารือ เพื่อพิจารณาแนวทางดำเนินการตามข้อสังเกตของ สตง. วันจันทร์ 21/ต.ค./58 เวลา 14 .. น.

19/10/58
(นางสาวสุทธิลักษณ์ ระวิวรรณ)
อธิบดีกรมทรัพยากรน้ำบาดาล

สำนักตรวจสอบการดำเนินงานที่ ๑
โทร. ๐ ๒๑๒๖ ๑๕๐๐ ต่อ ๗๑๐๒
โทรสาร ๐ ๒๒๗๙ ๙๐๕๙
ไปรษณีย์อิเล็กทรอนิกส์ : pao1@oag.go.th

18. กรอบสถานที่รายจังหวัด

แผนปฏิบัติงานโครงการพัฒนาแหล่งน้ำบาดาลเพื่อสนับสนุนน้ำดื่มสะอาดให้กับโรงเรียนทั่วประเทศ

ปีงบประมาณ พ.ศ. 2559 รูปแบบ 2 จำนวน 488 แห่ง

หน่วยงานรับผิดชอบ	ลำดับที่	จังหวัด	จำนวน
สทบ.เขต 1	1	เชียงราย	9
จ.ลำปาง	2	เชียงใหม่	9
	3	น่าน	5
	4	พะเยา	5
	5	แพร่	5
	6	แม่ฮ่องสอน	3
	7	ลำปาง	5
	8	ลำพูน	4
	รวม		**45**
สทบ.เขต 2	9	กาญจนบุรี	9
จ.สุพรรณบุรี	10	ชัยนาท	6
	11	นครสวรรค์	7
	12	สุพรรณบุรี	7
	13	อ่างทอง	3
	14	อุทัยธานี	6
	15	สิงห์บุรี	4
	16	พระนครศรีอยุธยา	2
	17	ปทุมธานี	0
	18	นนทบุรี	0
	รวม		**44**
สทบ.เขต 3	19	สระบุรี	8
จ.สระบุรี	20	ลพบุรี	11
	21	นครนายก	3
	22	ปราจีนบุรี	7
	23	เพชรบูรณ์	14
	รวม		**43**
สทบ.เขต 4	24	กาฬสินธุ์	7
จ.ขอนแก่น	25	ขอนแก่น	10
	26	มหาสารคาม	9
	27	หนองบัวลำภู	8
	28	เลย	12
	รวม		**46**
สทบ.เขต 5	29	นครราชสีมา	11
จ.นครราชสีมา	30	ชัยภูมิ	8
	31	สุรินทร์	8
	32	บุรีรัมย์	9
	รวม		**36**

หน่วยงานรับผิดชอบ	ลำดับที่	จังหวัด	จำนวน
สทบ.เขต 6	33	นครศรีธรรมราช	10
จ.ตรัง	34	สุราษฎร์ธานี	10
	35	ชุมพร	5
	36	พังงา	3
	37	กระบี่	5
	38	ระนอง	0
	39	ภูเก็ต	3
	40	ตรัง	10
	รวม		**46**
สทบ.เขต 7	41	กำแพงเพชร	7
จ.กำแพงเพชร	42	สุโขทัย	8
	43	อุตรดิตถ์	7
	44	พิษณุโลก	8
	45	พิจิตร	7
	46	ตาก	7
	รวม		**44**
สทบ.เขต 8	47	นครปฐม	6
จ.ราชบุรี	48	ประจวบคีรีขันธ์	6
	49	เพชรบุรี	11
	50	ราชบุรี	13
	51	สมุทรสงคราม	0
	52	สมุทรสาคร	2
	53	สมุทรปราการ	0
	รวม		**38**
สทบ.เขต 9	54	จันทบุรี	7
จ.ระยอง	55	ฉะเชิงเทรา	7
	56	ชลบุรี	8
	57	ตราด	6
	58	ระยอง	6
	59	สระแก้ว	8
	รวม		**42**
สทบ.เขต 10	60	นครพนม	7
จ.อุดรธานี	61	มุกดาหาร	7
	62	สกลนคร	9
	63	หนองคาย	6
	64	อุดรธานี	8
	65	บึงกาฬ	5
	รวม		**42**

หน่วยงานรับผิดชอบ	ลำดับที่	จังหวัด	จำนวน
สทบ.เขต 11	66	อุบลราชธานี	8
จ.อุบลราชธานี	67	ยโสธร	6
	68	ร้อยเอ็ด	7
	69	ศรีสะเกษ	8
	70	อำนาจเจริญ	6
	รวม		**35**
สทบ.เขต 12	71	นราธิวาส	0
จ.สงขลา	72	ยะลา	0
	73	ปัตตานี	0
	74	พัทลุง	12
	75	สงขลา	10
	76	สตูล	5
	รวม		**27**
	รวมทั้งหมด		**488**

19. รายละเอียดสถานที่รายแห่ง จำนวน 488 แห่ง

สถานที่ดำเนินโครงการโครงการพัฒนาแหล่งน้ำบาดาลเพื่อสนับสนุนน้ำดื่มสะอาดให้กับโรงเรียนทั่วประเทศ รูปแบบที่ 1 ประจำปีงบประมาณ พ.ศ. 2560

ลำดับที่	รายชื่อ	หมู่ที่	ตำบล	อำเภอ	จังหวัด	สทบ_เขต	UTM_E	UTM_N
1	โรงเรียนบ้านห้วยศาลา	15	ท่าตอน	แม่อาย	เชียงใหม่	1	549103	2219924
2	โรงเรียนบ้านห้วยส้มป่อย	8	ดอยแก้ว	จอมทอง	เชียงใหม่	1	450268	2031171
3	โรงเรียนแม่หอพระวิทยาคม	3	แม่หอพระ	แม่แตง	เชียงใหม่	1	502931	2113281
4	โรงเรียนอนุบาลบ้านท่อเมืองลัง	0	ป่าตัน	เมือง	เชียงใหม่	1	499440	2081724
5	โรงเรียนบ้านห้วยคอกหมู	7	แม่นาวาง	แม่อาย	เชียงใหม่	1	540754	2207374
6	โรงเรียนบ้านโท้งวิทยา	2	บงตัน	ดอยเต่า	เชียงใหม่	1	465168	1992295
7	โรงเรียนบ้านแม่ข่า	2	แม่นาจร	แม่แจ่ม	เชียงใหม่	1	429914	2080530
8	โรงเรียนสันป่ายางวิทยาคาร	2	สันป่ายาง	แม่แตง	เชียงใหม่	1	486494	2106316
9	โรงเรียนบ้านห้วยทราย	5	บ้านแปะ	จอมทอง	เชียงใหม่	1	459013	2015129
10	โรงเรียนดอนศิลาผางามวิทยาคม	6	ผางาม	เวียงชัย	เชียงราย	1	608738	2194568
11	โรงเรียนบ้านห้วยหญ้าไซ	11	ป่าแดด	แม่สรวย	เชียงราย	1	542069	2181072
12	โรงเรียนบ้านปางมะหัน	8	เทอดไทย	แม่ฟ้าหลวง	เชียงราย	1	572800	2246900
13	โรงเรียนทุ่งห้าราษฎร์สามัคคีวิทยา	2	สันสลี	เวียงป่าเป้า	เชียงราย	1	554300	2144500
14	โรงเรียนบ้านสันต้นขาม	16	นางแล	เมือง	เชียงราย	1	593700	2209300
15	โรงเรียนบ้านต้าหลวง(ต้าประชานุกูล)	1	ต้า	ขุนตาล	เชียงราย	1	630101	2190600
16	โรงเรียนบ้านป่าซางงาม	2	หนองป่าก่อ	ดอยหลวง	เชียงราย	1	617531	2229609
17	โรงเรียนอนุบาลดอยหลวง	2	ปงน้อย	ดอยหลวง	เชียงราย	1	614342	2224509
18	โรงเรียนชุมชนบ้านหลวง	1	สวด	บ้านหลวง	น่าน	1	651482	2083305
19	โรงเรียนไตรมิตรวิทยา	3	พญาแก้ว	เชียงกลาง	น่าน	1	699255	2133400
20	โรงเรียนบ้านนายาง	7	บ่อแก้ว	นาหมื่น	น่าน	1	676248	2013072
21	โรงเรียนศรีสระวงศ์	3	ไชยวัฒนา	ปัว	น่าน	1	698831	2125127
22	โรงเรียนบ้านหาดเค็ด	1	เมืองจัง	ภูเพียง	น่าน	1	703450	2103443
23	โรงเรียนบ้านปางถ้ำ	9	ร่มเย็น	เชียงคำ	พะเยา	1	652792	2156957
24	โรงเรียนบ้านโจโก้	4	ร่มเย็น	เชียงคำ	พะเยา	1	643651	2158122
25	โรงเรียนบ้านใหม่ร่มเย็น	7	ร่มเย็น	เชียงคำ	พะเยา	1	643695	2160237
26	โรงเรียนบ้านหย่วน(เชียงคำนาคโรวาท)	8	หย่วน	เชียงคำ	พะเยา	1	636558	2159223
27	โรงเรียนเจริญใจ	8	ศรีถ้อย	แม่ใจ	พะเยา	1	580158	2140639
28	โรงเรียนบ้านปากกาง (ประชาราษฎร์รังสฤษฎ์)	2	ปากกาง	ลอง	แพร่	1	587000	1997000
29	โรงเรียนบ้านห้วยม้า (สุนทรนิวาส)	3	ห้วยม้า	เมือง	แพร่	1	631826	2014111
30	โรงเรียนค้างปินใจ	4	แม่พุง	วังชิ้น	แพร่	1	558000	1976200
31	โรงเรียนบ้านโป่งสา	1	โป่งสา	ปาย	แม่ฮ่องสอน	1	454789	2111164
32	โรงเรียนชุมชนต่อแพวิทยา	1	แม่เงา	ขุนยวม	แม่ฮ่องสอน	1	384300	2078800
33	โรงเรียนชุมชนน้ำดิบ	1	แม่ยวม	แม่สะเรียง	แม่ฮ่องสอน	1	386200	2006600
34	โรงเรียนบ้านน้ำจำ	9	เมืองปาน	เมืองปาน	ลำปาง	1	552978	2074275
35	โรงเรียนวังทองวิทยา	2	วังทอง	วังเหนือ	ลำปาง	1	574295	2105257
36	โรงเรียนบ้านก่อ	6	วังทรายคำ	วังเหนือ	ลำปาง	1	566525	2106829
37	โรงเรียนบ้านแม่พริกบน	4	แม่พริก	แม่พริก	ลำปาง	1	509359	1931864
38	โรงเรียนแจ้คอนวิทยา	2	ทุ่งผึ้ง	แจ้ห่ม	ลำปาง	1	569807	2092719
39	โรงเรียนบ้านปางส้าน	5	ดงดำ	ลี้	ลำพูน	1	502348	1962468
40	โรงเรียนบ้านไม้สลี	5	ตะเคียนปม	ทุ่งหัวช้าง	ลำพูน	1	503948	1997608
41	โรงเรียนบ้านป่าจี้	3	ป่าไผ่	ลี้	ลำพูน	1	492709	1970495
42	โรงเรียนบ้านห้วยน้ำดิบ	5	บ้านโฮ่ง	บ้านโฮ่ง	ลำพูน	1	481789	2023557
43	โรงเรียนผ่านศึกสงเคราะห์ 2	10	ท่าข้าวเปลือก	แม่จัน	เชียงราย	1	611138	2231150
44	โรงเรียนบ้านนาหลวง (ประชาพัฒนา)	4	สะเอียบ	สอง	แพร่	1	627998	2019295
45	โรงเรียนชุมชนบ้านแม่ป้าก	4	แม่ป้าก	วังชิ้น	แพร่	1	568907	1988556
46	โรงเรียนบ้านใหม่คลองเคียน	5	บ้านใหม่คลองเคียน	บ้านไร่	อุทัยธานี	2	572800	1685000
47	โรงเรียนวัดดอนหวาย	7	บ่อยาง	สว่างอารมณ์	อุทัยธานี	2	588300	1723200
48	โรงเรียนอนุบาลวัดหนองเต่า	5	หนองเต่า	เมือง	อุทัยธานี	2	603900	1709600
49	โรงเรียนวัดเขาพระยาสังฆาราม	5	ลานสัก	ลานสัก	อุทัยธานี	2	561300	1712500
50	โรงเรียนบ้านเนินสาธารณ์	2	บ้านเก่า	หนองฉาง	อุทัยธานี	2	551800	1691500
51	โรงเรียนบ้านหนองกรด	5	ยางม่วง	ท่ามะกา	กาญจนบุรี	2	595391	1705672
52	โรงเรียนบ้านหนองผู้เฒ่า	2	ด่านมะขามเตี้ย	ด่านมะขามเตี้ย	กาญจนบุรี	2	540800	1528700
53	โรงเรียนวัดสระลงเรือ	1	สระลงเรือ	ห้วยกระเจา	กาญจนบุรี	2	580700	1586700
54	โรงเรียนบ้านรางสาลี่	8	รางสาลี่	ท่าม่วง	กาญจนบุรี	2	555300	1535000
55	โรงเรียนบ้านหนองจั่น	4	หนองนกแก้ว	เลาขวัญ	กาญจนบุรี	2	568600	1607500
56	โรงเรียนอนุบาลศรีสวัสดิ์	2	หนองเป็ด	ศรีสวัสดิ์	กาญจนบุรี	2	517100	1597400
57	โรงเรียนบ้านทุ่งกว้าง	6	หนองขุ่น	วัดสิงห์	ชัยนาท	2	599900	1683900
58	โรงเรียนวัดหนองน้อย	9	มะขามเฒ่า	วัดสิงห์	ชัยนาท	2	610713	1682683
59	โรงเรียนวัดเด่นใหญ่	1	เด่นใหญ่	หันคา	ชัยนาท	2	602200	1662500
60	โรงเรียนบ้านไพรนกยูง (วันชัยประชาสรรค์)	5	ไพรนกยูง	หันคา	ชัยนาท	2	593700	1668900

ลำดับที่	รายชื่อ	หมู่ที่	ตำบล	อำเภอ	จังหวัด	สทบ_เขต	UTM_E	UTM_N
61	โรงเรียนวัดประชุมธรรม(สัจจะญาณ)	5	บ้านเชี่ยน	หันคา	ชัยนาท	2	607800	1652300
62	โรงเรียนชุมชนวัดพิชัยนาวาส (รัฐราษฎร์ประดิษฐ์วิทยา)	10	บ้านเชี่ยน	หันคา	ชัยนาท	2	604300	1654100
63	โรงเรียนบ้านตะกรุด	5	วังซ่าน	แม่วงก์	นครสวรรค์	2	563000	1751900
64	โรงเรียนบ้านโพธิ์ศรีสามัคคี	7	ศาลเจ้าไก่ต่อ	ลาดยาว	นครสวรรค์	2	569200	1743000
65	โรงเรียนรัฐราษฎร์อนุสรณ์	2	บึงปลาทู	บรรพตพิสัย	นครสวรรค์	2	611300	1777000
66	โรงเรียนวัดบ้านพลัง	3	หนองกรด	บรรพตพิสัย	นครสวรรค์	2	621000	1772500
67	โรงเรียนอนุบาลเก้าเลี้ยว (วัดเก้าเลี้ยว)	1	เก้าเลี้ยว	เก้าเลี้ยว	นครสวรรค์	2	615600	1751900
68	โรงเรียนวัดสามัคคีธรรม	12	หนองโพธิ์	หนองหญ้าไซ	สุพรรณบุรี	2	595000	1639000
69	โรงเรียนวัดสระด่าน	5	หนองสาหร่าย	ดอนเจดีย์	สุพรรณบุรี	2	610200	1623300
70	โรงเรียนวัดกาบบัว	6	เขาดิน	เดิมบางนางบวช	สุพรรณบุรี	2	626200	1635900
71	โรงเรียนบ้านวังยาว	8	วังยาว	ด่านช้าง	สุพรรณบุรี	2	541900	1646000
72	โรงเรียนวัดสามชุก	1	สามชุก	สามชุก	สุพรรณบุรี	2	618400	1629500
73	โรงเรียนวัดหนองโรง	4	หนองผักนาก	สามชุก	สุพรรณบุรี	2	612400	1629500
74	โรงเรียนวัดห้วย	2	พักทัน	บางระจัน	สิงห์บุรี	2	634287	1649727
75	โรงเรียนวัดโพธิ์ศรี	1	ท่าข้าม	ค่ายบางระจัน	สิงห์บุรี	2	646891	1639108
76	โรงเรียนวัดบ้านลำ	7	โพธิ์ชัย	อินทร์บุรี	สิงห์บุรี	2	657400	1661600
77	โรงเรียนวัดสุวรรณราชหงษ์	5	องครักษ์	โพธิ์ทอง	อ่างทอง	2	651000	1629500
78	โรงเรียนวัดบ้านพราน	1	ศรีพราน	แสวงหา	อ่างทอง	2	643500	1628500
79	โรงเรียนบ้านคลองแห้งวิทยา	1	ทองหลาง	ห้วยคต	อุทัยธานี	2	551800	1691500
80	โรงเรียนบ้านโป่งหวาย	5	แม่แฉลบ	ศรีสวัสดิ์	กาญจนบุรี	2	514184	1613059
81	โรงเรียนบ้านหนองสาหร่าย	4	หนองปรือ	หนองปรือ	กาญจนบุรี	2	551011	1617392
82	โรงเรียนตำรวจตระเวนชายแดนสหธนาคารกรุงเทพ	5	หนองลู	สังขละ	กาญจนบุรี	2	427531	1679082
83	โรงเรียนบ้านงิ้วแบ้	6	ตาขีด	บรรพตพิสัย	นครสวรรค์	2	593602	1770337
84	โรงเรียนเขากะลาวิทยาคม	2	เขากะลา	พยุหะคีรี	นครสวรรค์	2	647646	1723449
85	โรงเรียนบ้านห้วยหินดำ	6	วังยาง	ด่านช้าง	สุพรรณบุรี	2	539165	1652153
86	โรงเรียนวัดโพธิ์ทะเลสามัคคี	5	โพทะเล	ค่ายบางระจัน	สิงห์บุรี	2	653235	1642081
87	โรงเรียนวัดทางหลวง (เทพราษฎร์รังสรรค์)	3	ปลายกลัด	บางซ้าย	พระนครศรีอยุธยา	2	643991	1590034
88	โรงเรียนวัดดาวคะนอง	1	โพธิ์สามต้น	บางปะหัน	พระนครศรีอยุธยา	2	666917	1593194
89	โรงเรียนวัดลิ้นทอง	3	มหาดไทย	เมือง	อ่างทอง	2	653400	1610700
90	โรงเรียนบ้านหนองนาใน	6	บ้านนา	กบินทร์บุรี	ปราจีนบุรี	3	816755	1548069
91	โรงเรียนบ้านหนองหอย	4	วังตะเคียน	กบินทร์บุรี	ปราจีนบุรี	3	812400	1538617
92	โรงเรียนบ้านซำโสม	10	กบินทร์	กบินทร์บุรี	ปราจีนบุรี	3	794959	1541804
93	โรงเรียนบ้านห้วยหินขาวมิตรภาพที่ 213	2	ผึ้งรวง	เฉลิมพระเกียรติ	สระบุรี	3	707311	1616894
94	โรงเรียนบ้านหลังเขา	7	มวกเหล็ก	มวกเหล็ก	สระบุรี	3	736789	1621457
95	โรงเรียนบ้านโนนสูง	7	นาดี	นาดี	ปราจีนบุรี	3	800902	1564548
96	โรงเรียนนิคมทับกวางสงเคราะห์ 2	6	ทับกวาง	แก่งคอย	สระบุรี	3	722805	1613993
97	โรงเรียนบ้านโป่งไผ่	7	ท่าตูม	ศรีมหาโพธิ	ปราจีนบุรี	3	775836	1539621
98	โรงเรียนวัดกะเหรี่ยงคอม้า	3	ชะอม	แก่งคอย	สระบุรี	3	729836	1591722
99	โรงเรียนวัดหาดสองแคว(สมบูรณ์วิทยาคาร)	4	ท่าคล้อ	แก่งคอย	สระบุรี	3	719761	1623455
100	โรงเรียนวัดเจริญธรรม	5	เจริญธรรม	วิหารแดง	สระบุรี	3	715704	1590027
101	โรงเรียนบ้านวังชะนาง	5	ท้ายดง	วังโป่ง	เพชรบูรณ์	3	681442	1803157
102	โรงเรียนชุมชนบ้านน้ำร้อน	5	น้ำร้อน	เมืองเพชรบูรณ์	เพชรบูรณ์	3	733619	1806672
103	โรงเรียนบ้านหนองสะแก	9	บ่อรัง	วิเชียรบุรี	เพชรบูรณ์	3	737546	1731086
104	โรงเรียนบ้านปากคลอง 17	5	พระอาจารย์	องครักษ์	นครนายก	3	714070	1545517
105	โรงเรียนชุมชนบ้านวังไทร(วังไทรวิทยาคม)	11	บ้านนา	บ้านนา	นครนายก	3	723031	1577995
106	โรงเรียนบ้านเขาไม้ไผ่	7	เขาเพิ่ม	บ้านนา	นครนายก	3	722905	1589666
107	โรงเรียนบ้านแก่งหินปูน	5	สามแยก	วิเชียรบุรี	เพชรบูรณ์	3	719345	1740289
108	โรงเรียนบ้านเนินสะอาด	2	ยางสาว	วิเชียรบุรี	เพชรบูรณ์	3	741305	1742353
109	โรงเรียนศูนย์เด็กเล็กค่ายพิบูลสงคราม	9	ท่าแค	เมืองลพบุรี	ลพบุรี	3	675756	1645098
110	โรงเรียนวัดหนองปลาดุก	14	บางลี่	ท่าวุ้ง	ลพบุรี	3	664100	1650000
111	โรงเรียนบ้านห้วยลาด	4	หลักด่าน	น้ำหนาว	เพชรบูรณ์	3	797614	1851890
112	โรงเรียนบ้านหนองถ้ำ	7	นิคมสร้างตนเอง	เมืองลพบุรี	ลพบุรี	3	690296	1640193
113	โรงเรียนซอย 19 สาย 2 ขวา	2	ชอนน้อย	พัฒนานิคม	ลพบุรี	3	712945	1639113
114	โรงเรียนบ้านเขารวก	2	เขารวก	ลำสนธิ	ลพบุรี	3	750608	1698507
115	โรงเรียนวัดหนองนา	1	พัฒนานิคม	พัฒนานิคม	ลพบุรี	3	709564	1646743
116	โรงเรียนบ้านท่ามะกอก	8	ชัยบาดาล	ชัยบาดาล	ลพบุรี	3	722222	1671766
117	โรงเรียนบ้านหนองปล้อง	4	เกาะรัง	ชัยบาดาล	ลพบุรี	3	738850	1692177
118	โรงเรียนซอยพิเศษ สาย 4 ซ้าย	8	โคกตูม	เมืองลพบุรี	ลพบุรี	3	692030	1644461
119	โรงเรียนบ้านไร่พัฒนา	7	นิคมลำนารายณ์	ชัยบาดาล	ลพบุรี	3	733810	1691304
120	โรงเรียนบ้านคลองปลาหมอ	5	ศาลาลาย	ชนแดน	เพชรบูรณ์	3	693686	1780834
121	โรงเรียนบ้านเกาะแก้ว	5	คลองกระจัง	ศรีเทพ	เพชรบูรณ์	3	729204	1697813
122	โรงเรียนบ้านวังขอน	2	กรอกสมบูรณ์	ศรีมหาโพธิ	ปราจีนบุรี	3	782692	1532975
123	โรงเรียนบ้านห้วยผักกูด	10	ศิลา	หล่มเก่า	เพชรบูรณ์	3	746428	1883761
124	โรงเรียนบ้านหนองเกตุ	4	หนองรี	ลำสนธิ	ลพบุรี	3	751350	1690351
125	โรงเรียนซับสมบูรณ์วิทยาคม	7	ซับสมบูรณ์	วิเชียรบุรี	เพชรบูรณ์	3	710506	1731296
126	โรงเรียนบ้านไทยเจริญ	5	วังท่าช้าง	กบินทร์บุรี	ปราจีนบุรี	3	815133	1516045
127	โรงเรียนวัดราษฎร์บำรุง	1	สร่างโศก	บ้านหมอ	สระบุรี	3	689444	1616774
128	โรงเรียนบ้านธารทองแดง	7	พุคำจาน	พระพุทธบาท	สระบุรี	3	697501	1627046
129	โรงเรียนวัดเขาเจริญธรรม	9	หนองแจง	บึงสามพัน	เพชรบูรณ์	3	709203	1758800
130	โรงเรียนบ้านวังไลย์	1	สระแก้ว	บึงสามพัน	เพชรบูรณ์	3	735922	1752602

ลำดับที่	รายชื่อ	หมู่ที่	ตำบล	อำเภอ	จังหวัด	สทบ_เขต	UTM_E	UTM_N
131	โรงเรียนบ้านหนองคล้า	8	พุเตย	วิเชียรบุรี	เพชรบูรณ์	3	721627	1724015
132	โรงเรียนบ้านคลองดู่	11	คลองกระจัง	ศรีเทพ	เพชรบูรณ์	3	721158	1699129
133	โรงเรียนบ้านเก่าเดื่อ	6	ทุ่งคลอง	คำม่วง	กาฬสินธุ์	4	994126	1877773
134	โรงเรียนชุมชนภูแล่นช้างคเชนทร์พิทยาคาร	2	ภูแล่นช้าง	นาคู	กาฬสินธุ์	4	1031273	1851358
135	โรงเรียนเย็นสยามวิทยา	14	นามน	นามน	กาฬสินธุ์	4	1011294	1838862
136	โรงเรียนหนองแวงเหนือ	8	ภูปอ	เมืองกาฬสินธุ์	กาฬสินธุ์	4	993414	1838105
137	โรงเรียนแซงบาดาลบ้านบากวิทยา	1	แซงบาดาล	สมเด็จ	กาฬสินธุ์	4	1004227	1863860
138	โรงเรียนบ้านหนองมะงง	4	คำบง	ห้วยผึ้ง	กาฬสินธุ์	4	1013837	1851391
139	โรงเรียนบ้านถ้ำแข้	8	สงเปือย	ภูเวียง	ขอนแก่น	4	863211	1838083
140	โรงเรียนหนองม่วงประชานุกูล	7	โนนหัน	ชุมแพ	ขอนแก่น	4	820585	1839961
141	โรงเรียนบ้านโคกโกโคกกลาง	7	แคนเหนือ	บ้านไผ่	ขอนแก่น	4	905445	1771249
142	โรงเรียนบ้านสวนมอนไคร่นุ่นวังหิน	5	ท่าพระ	เมืองขอนแก่น	ขอนแก่น	4	909016	1811908
143	โรงเรียนเลิงแฝกประชาบำรุง	13	เลิงแฝก	กุดรัง	มหาสารคาม	4	923291	1769582
144	โรงเรียนบ้านหนองบุญชู	17	กู่ทอง	เชียงยืน	มหาสารคาม	4	932023	1817674
145	โรงเรียนบ้านหนองปอ	2	หนองเรือ	นาเชือก	มหาสารคาม	4	945614	1756690
146	โรงเรียนชุมชนบ้านลาด	1	ลาดพัฒนา	เมืองมหาสารคาม	มหาสารคาม	4	967380	1798380
147	โรงเรียนบ้านดงสวรรค์วิทยา	1	ดงสวรรค์	นากลาง	หนองบัวลำภู	4	840130	1932450
148	โรงเรียนหนองด้วงวังประทุม	3	อุทัยสวรรค์	นากลาง	หนองบัวลำภู	4	832350	1907548
149	โรงเรียนบ้านนากลาง	9	นาเหล่า	นาวัง	หนองบัวลำภู	4	827061	1917860
150	โรงเรียนบ้านโนนขมิ้น	1	โนนขมิ้น	เมืองหนองบัวลำภู	หนองบัวลำภู	4	853117	1900300
151	โรงเรียนบ้านกุดจิก	1	กุดจิก	เมืองหนองบัวลำภู	หนองบัวลำภู	4	856468	1920157
152	โรงเรียนบ้านขามพิทยาคม	3	บ้านขาม	เมืองหนองบัวลำภู	หนองบัวลำภู	4	868575	1895747
153	โรงเรียนบ้านโปร่งแจ้ง	2	หันนางาม	ศรีบุญเรือง	หนองบัวลำภู	4	847364	1880562
154	โรงเรียนกุดสะเทียนวิทยาคาร		กุดสะเทียน	ศรีบุญเรือง	หนองบัวลำภู	4	846539	1886143
155	โรงเรียนชุมชนบ้านปากห้วย	6	หนองผือ	ท่าลี่	เลย	4	755970	1959135
156	โรงเรียนบ้านท่าสวรรค์	2	ท่าสวรรค์	นาด้วง	เลย	4	812409	1928363
157	โรงเรียนคอนสาวิทยา	4	เชียงกลม	ปากชม	เลย	4	815539	1979511
158	โรงเรียนบ้านน้ำพร	2	ปากตม	เชียงคาน	เลย	4	774862	1965680
159	โรงเรียนบ้านนายาง	5	ภูกระดึง	ภูกระดึง	เลย	4	806862	1863390
160	โรงเรียนบ้านสานตมมิตรภาพที่ 101	1	สานตม	ภูเรือ	เลย	4	762518	1930108
161	โรงเรียนบ้านหนองผำ	3	นาดินดำ	เมืองเลย	เลย	4	798073	1925061
162	โรงเรียนบ้านนาอุดม	4	ผาสามยอด	เอราวัณ	เลย	4	821663	1909983
163	โรงเรียนบ้านไร่พวย มิตรภาพที่ 18	4	ตาดข่า	หนองหิน	เลย	4	807527	1883141
164	โรงเรียนชุมชนหนองกุงวิทยา	1	หนองกุง	น้ำพอง	ขอนแก่น	4	912115	1851030
165	โรงเรียนบ้านหัวนา	6	หนองจิก	บรบือ	มหาสารคาม	4	943428	1773550
166	โรงเรียนยางคำวิทยาคม	6	ยาง	บรบือ	มหาสารคาม	4	954795	1766172
167	โรงเรียนบ้านโคนผง	9	สานตม	ภูเรือ	เลย	4	762113	1930874
168	โรงเรียนบ้านท่าเปิบ	4	กกดู่	เมืองเลย	เลย	4	779012	1945484
169	โรงเรียนบ้านจาน	9	โนนนาจาน	นาคู	กาฬสินธุ์	4	1034038	1856845
170	โรงเรียนแก่นเท่าโสกน้ำขุ่น	6	นางาม	มัญจาคีรี	ขอนแก่น	4	860095	1900931
171	โรงเรียนท่าศาลาวิทยา	8	หนองเรือ	หนองเรือ	ขอนแก่น	4	872806	1825558
172	โรงเรียนหนองผักแว่นโปงสังข์วิทยา	5	หว้าทอง	ภูเวียง	ขอนแก่น	4	873122	1848349
173	โรงเรียนสวัสดี	10	นาข่า	มัญจาคีรี	ขอนแก่น	4	871207	1792184
174	โรงเรียนคึมบง	5	หนองโพธิ์	นาเชือก	มหาสารคาม	4	842017	301142
175	โรงเรียนบ้านโนนเกษตร	1	วังไชย	บรบือ	มหาสารคาม	4	933692	1768848
176	โรงเรียนบ้านดงน้อย	17	แวงน่าง	เมือง	มหาสารคาม	4	960755	1790264
177	โรงเรียนบ้านก้างปลา	9	ชัยพฤกษ์	เมืองเลย	เลย	4	795945	1935304
178	โรงเรียนบ้านโสกไผ่	6	ใหม่นาเพียง	แวงใหญ่	ขอนแก่น	4	871935	1758805
179	โรงเรียนบ้านพนาหนองหิน	7	แชะ	ครบุรี	นครราชสีมา	5	850768	1616221
180	โรงเรียนบ้านลำไซกง	7	บ้านราษฎร์	เสิงสาง	นครราชสีมา	5	871894	1585024
181	โรงเรียนบ้านหนองขวางวิทยา	5	วังกะทะ	ปากช่อง	นครราชสีมา	5	777122	1610453
182	โรงเรียนบ้านหนองบง	4	แก้งสนามนาง	แก้งสนามนาง	นครราชสีมา	5	849817	1741258
183	โรงเรียนวัดสองพี่น้อง	7	โนนตูม	ชุมพวง	นครราชสีมา	5	903664	1677105
184	โรงเรียนห้วยบงวิทยา	11	ท่าลาด	ชุมพวง	นครราชสีมา	5	901485	1692608
185	โรงเรียนบ้านหนองแวง	12	อุดมทรัพย์	วังน้ำเขียว	นครราชสีมา	5	825617	1605423
186	โรงเรียนชุมชนบ้านตะขบ	1	ตะขบ	ปักธงชัย	นครราชสีมา	5	807272	1619907
187	โรงเรียนบ้านโนนเมือง	1	โนนเมือง	ขามสะแกแสง	นครราชสีมา	5	835946	1707036
188	โรงเรียนบ้านโคกกระเบื้องสามัคคี	1	โคกกระเบื้อง	บ้านเหลื่อม	นครราชสีมา	5	838136	1726953
189	โรงเรียนบ้านหนองหญ้าปล้อง	5	นาฝาย	เมืองชัยภูมิ	ชัยภูมิ	5	820040	1763835
190	โรงเรียนบ้านหลุบเพ็กซับม่วงไข่	9	ห้วยไร่	คอนสวรรค์	ชัยภูมิ	5	845840	1773817
191	โรงเรียนบ้านหนองศาลาป่าชาด	8	หนองสังข์	แก้งคร้อ	ชัยภูมิ	5	852363	1798498
192	โรงเรียนบ้านโจดกลาง	4	โนนคูณ	คอนสาร	ชัยภูมิ	5	820150	1824524
193	โรงเรียนบ้านดอนจำปา	17	กวางโจน	ภูเขียว	ชัยภูมิ	5	849532	1801990
194	โรงเรียนบ้านนาสีดา	12	บ้านเดื่อ	เกษตรสมบูรณ์	ชัยภูมิ	5	808672	1781451
195	โรงเรียนบ้านหนองกุง	14	กวางโจน	ภูเขียว	ชัยภูมิ	5	842121	1801491
196	โรงเรียนบ้านหนองไฮโคกสง่า	2	ห้วยไร่	คอนสวรรค์	ชัยภูมิ	5	198703	1768746
197	โรงเรียนบ้านสำโรง	3	หนองสนิท	จอมพระ	สุรินทร์	5	999069	1681075
198	โรงเรียนอนุบาลเขวาสินรินทร์	1	เขวาสินรินทร์	เขวาสินรินทร์	สุรินทร์	5	994333	1663657
199	โรงเรียนบ้านชำเบง	5	เทพรักษา	สังขะ	สุรินทร์	5	1023145	1607914
200	โรงเรียนบ้านหนองเหล็ก (กองทัพบกอุปถัมภ์)	9	ตาวัง	บัวเชด	สุรินทร์	5	1039326	1623689

ลำดับที่	รายชื่อ	หมู่ที่	ตำบล	อำเภอ	จังหวัด	สทบ_เขต	UTM_E	UTM_N
201	โรงเรียนบ้านลุมพุกหนองกุง	7	หนองเหล็ก	ศีขรภูมิ	สุรินทร์	5	1008601	1642947
202	โรงเรียนบ้านหนองคู	2	น้ำเขียว	รัตนบุรี	สุรินทร์	5	1017047	1698906
203	โรงเรียนบ้านอุบลสามัคคี	11	โนนสุวรรณ	โนนสุวรรณ	บุรีรัมย์	5	889661	1610643
204	โรงเรียนบ้านบาตร (ชัยทัตราษฎร์บำรุง)	10	ตะโกตาพิ	ประโคนชัย	บุรีรัมย์	5	930962	1622735
205	โรงเรียนบ้านปังกู (คุรุประชานุสรณ์)	4	ปังกู	ประโคนชัย	บุรีรัมย์	5	935823	1612947
206	โรงเรียนบ้านหนองม่วง	10	ประโคนชัย	ประโคนชัย	บุรีรัมย์	5	938016	1618356
207	โรงเรียนวัดหนองปล่อง	3	หนองปล่อง	ชำนิ	บุรีรัมย์	5	913012	1632602
208	โรงเรียนบ้านยายคำ	2	ยายแย้มวัฒนา	เฉลิมพระเกียรติ	บุรีรัมย์	5	920022	1610828
209	โรงเรียนบ้านหนองกระทุ่ม	4	วังโรงใหญ่	สีคิ้ว	นครราชสีมา	5	785931	1665663
210	โรงเรียนบ้านสกล	8	ตะเคียนปม	กาบเชิง	สุรินทร์	5	1000292	1604461
211	โรงเรียนบ้านอู่โลก	10	อู่โลก	ลำดวน	สุรินทร์	5	1002768	1625992
212	โรงเรียนพุทธบารมี	8	สำโรง	พลับพลาชัย	บุรีรัมย์	5	945311	1637280
213	โรงเรียนบ้านโคกกระชาย	10	หนองไผ่	หนองกี่	บุรีรัมย์	5	895602	1636411
214	โรงเรียนวัดบ้านบุขี้เหล็ก	11	แสลงพัน	ลำปลายมาศ	บุรีรัมย์	5	925663	1658777
215	โรงเรียนวัดภูมิบรรพต	9	เขาดิน	เขาพนม	กระบี่	6	503972	921902
216	โรงเรียนบ้านในยวน	1	อ่าวลึกเหนือ	อ่าวลึก	กระบี่	6	472099	924199
217	โรงเรียนบ้านสะพานพน	3	ทุ่งไทรทอง	ลำทับ	กระบี่	6	534967	887440
218	โรงเรียนวัดสถิตโพธาราม	4	แหลมสัก	อ่าวลึก	กระบี่	6	463034	918702
219	โรงเรียนบ้านคลองพวนประทีปบำรุง	9	ปลายพระยา	ปลายพระยา	กระบี่	6	487925	955128
220	โรงเรียนบ้านแพรกแห้ง	7	วิสัยใต้	สวี	ชุมพร	6	500064	1149380
221	โรงเรียนบ้านทับช้าง	5	ตะโก	ทุ่งตะโก	ชุมพร	6	499465	1110006
222	โรงเรียนบ้านปากเลข	10	พะโต๊ะ	พะโต๊ะ	ชุมพร	6	474454	1081903
223	โรงเรียนบ้านหนองสองพี่น้อง	5	หนองช้างแล่น	ห้วยยอด	ตรัง	6	565123	867612
224	โรงเรียนบ้านพรุใหญ่	2	บางหมาก	กันตัง	ตรัง	6	575823	882874
225	โรงเรียนบ้านต้นไทร	2	หนองบัว	รัษฎา	ตรัง	6	564787	828739
226	โรงเรียนบ้านทุ่งส้มป่อย	4	ละมอ	นาโยง	ตรัง	6	580187	835149
227	โรงเรียนบ้านพรุเตย	4	กะลาเส	สิเกา	ตรัง	6	532953	857283
228	โรงเรียนบ้านคลองลำปริง	3	ละมอ	นาโยง	ตรัง	6	581130	841199
229	โรงเรียนบ้านสามแยก	5	ท่าข้าม	ปะเหลียน	ตรัง	6	575913	796002
230	โรงเรียนบ้านช่อง	1	ช่อง	นาโยง	ตรัง	6	584685	834678
231	โรงเรียนวัดใหม่	4	ทอนหงส์	พรหมคีรี	นครศรีธรรมราช	6	583829	950266
232	โรงเรียนวัดจิกพนม	6	ชะอวด	ชะอวด	นครศรีธรรมราช	6	609613	886294
233	โรงเรียนบ้านทุ่งโชน	6	เขาพระทอง	ชะอวด	นครศรีธรรมราช	6	595674	882517
234	โรงเรียนวัดศรีสุวรรณาราม	7	คลองน้อย	ปากพนัง	นครศรีธรรมราช	6	623468	925492
235	โรงเรียนชุมชนใหม่	8	ไทยบุรี	ท่าศาลา	นครศรีธรรมราช	6	597458	975534
236	โรงเรียนชุมชนวัดปัญญาราม	5	ทุ่งปรัง	สิชล	นครศรีธรรมราช	6	598667	988921
237	โรงเรียนวัดโคกพิกุล	8	ทรายขาว	หัวไทร	นครศรีธรรมราช	6	638736	891580
238	โรงเรียนบ้านบางติบ	6	บางวัน	คุระบุรี	พังงา	6	438029	1005677
239	โรงเรียนบ้านปากวีปมิตรภาพที่ 124	1	คึกคัก	ตะกั่วป่า	พังงา	6	418188	965994
240	โรงเรียนบ้านกู้กู	3	รัษฎา	เมือง	ภูเก็ต	6	430104	871820
241	โรงเรียนวัดสุวรรณคีรีเขต	1	กะรน	เมือง	ภูเก็ต	6	422590	867497
242	โรงเรียนวัดเก็ตโฮ่	1	กะทู้	กะทู้	ภูเก็ต	6	428593	873489
243	โรงเรียนบ้านกงหนิง	9	ท่าอุแท	กาญจนดิษฐ์	สุราษฎร์ธานี	6	572938	1001309
244	โรงเรียนบ้านนาใหญ่	3	ท่าโรงช้าง	พุนพิน	สุราษฎร์ธานี	6	518725	1000719
245	โรงเรียนวัดน้ำหัก	4	น้ำหัก	คีรีรัฐนิคม	สุราษฎร์ธานี	6	497129	1007550
246	โรงเรียนบ้านบางปาน	1	ไทรทอง	ชัยบุรี	สุราษฎร์ธานี	6	508067	928254
247	โรงเรียนองค์การอุตสาหกรรมป่าไม้ 9	1	ปากแพรก	ดอนสัก	สุราษฎร์ธานี	6	574869	1009218
248	โรงเรียนวัดขจรบำรุง	3	วัง	ท่าชนะ	สุราษฎร์ธานี	6	524925	1052145
249	โรงเรียนบ้านศิลางาม	10	ท่าอุแท	กาญจนดิษฐ์	สุราษฎร์ธานี	6	570057	1006637
250	โรงเรียนบ้านเขาพระอินทร์	4	ปากแพรก	ดอนสัก	สุราษฎร์ธานี	6	579112	1006757
251	โรงเรียนบ้านพรหมรังสิต	6	พ่วงพรมคร	เคียนซา	สุราษฎร์ธานี	6	526126	959836
252	โรงเรียนประชาพัฒนา	5	สองพี่น้อง	ท่าแซะ	ชุมพร	6	527191	1202428
253	โรงเรียนวัดทุ่งหินผุด	1	นาบินหลา	เมือง	ตรัง	6	572731	834101
254	โรงเรียนวัดหน้าเขา	1	เขาพระ	พิปูน	นครศรีธรรมราช	6	564837	944111
255	โรงเรียนวัดวังหีบ	5	ชะมาย	ทุ่งสง	นครศรีธรรมราช	6	572762	906790
256	โรงเรียนบ้านบางวัน	1	บางวัน	คุระบุรี	พังงา	6	508962	991864
257	โรงเรียนบางเดือนสถิตย์พิทยาคม	2	บางเดือน	พุนพิน	สุราษฎร์ธานี	6	508962	1000303
258	โรงเรียนทุ่งคาโตนด	1	เขาค่าย	สวี	ชุมพร	6	491284	1120807
259	โรงเรียนบ้านหนองมวง	5	ควนเมา	รัษฎา	ตรัง	6	565480	877565
260	โรงเรียนนาคคามพิทยาคม	14	ร่อนพิบูลย์	ร่อนพิบูลย์	นครศรีธรรมราช	6	591691	900344
261	โรงเรียนบ้านน้ำดิบมะพร้าว	6	ท่าไม้	พรานกระต่าย	กำแพงเพชร	7	549535	1857525
262	โรงเรียนบ้านเนินสำราญราษฎร์พัฒนา	2	ไทรงาม	ไทรงาม	กำแพงเพชร	7	595643	1825525
263	โรงเรียนชุมชนบ้านโค้งไผ่	1	โค้งไผ่	ขาณุวรลักษบุรี	กำแพงเพชร	7	576856	1780854
264	โรงเรียนบ้านวังโป่งพัฒนา	12	โค้งไผ่	ขาณุวรลักษบุรี	กำแพงเพชร	7	559764	1780127
265	โรงเรียนบ้านหัวเสลา	2	ยางสูง	ขาณุวรลักษบุรี	กำแพงเพชร	7	590015	1779234
266	โรงเรียนบ้านเกาะรากเสียด	2	เพชรชมพู	โกสัมพีนคร	กำแพงเพชร	7	542261	1835906
267	โรงเรียนบ้านคลองวังทอง	8	คลองยาง	สวรรคโลก	สุโขทัย	7	594595	1921246
268	โรงเรียนบ้านสุเม่น	1	แม่สิน	ศรีสัชนาลัย	สุโขทัย	7	568194	1960422
269	โรงเรียนบ้านดงคู่	2	ดงคู่	ศรีสัชนาลัย	สุโขทัย	7	595631	1938674
270	โรงเรียนวัดเกาะ	3	วัดเกาะ	ศรีสำโรง	สุโขทัย	7	590612	1902171

ลำดับที่	รายชื่อ	หมู่ที่	ตำบล	อำเภอ	จังหวัด	สทบ_เขต	UTM_E	UTM_N
271	โรงเรียนบ้านนาต้นจั่น	5	บ้านตึก	ศรีสัชนาลัย	สุโขทัย	7	587557	1948369
272	โรงเรียนเทศบาลวัดโพธาราม (บุญมากพิทยาคาร)	3	คลองตาล	ศรีสำโรง	สุโขทัย	7	592489	1897402
273	โรงเรียนบ้านหนองสีดา	5	สามพวง	คีรีมาศ	สุโขทัย	7	584005	1859010
274	ศูนย์การศึกษาพิเศษ ประจำจังหวัดอุตรดิตถ์	1	ทุ่งยั้ง	ลับแล	อุตรดิตถ์	7	612067	1946988
275	โรงเรียนเต่าไหเหนือ	2	ท่าสัก	พิชัย	อุตรดิตถ์	7	616972	1925025
276	โรงเรียนอนุบาลชุมชนหัวดง	3	แม่พลู	ลับแล	อุตรดิตถ์	7	608018	1956903
277	โรงเรียนวัดวังผักรุง	3	ไร่อ้อย	พิชัย	อุตรดิตถ์	7	613449	1918807
278	โรงเรียนบ้านชำตก	8	ท่าสัก	พิชัย	อุตรดิตถ์	7	610091	1924061
279	โรงเรียนนิคมฯสงเคราะห์ 3	4	ร่วมจิตร	ท่าปลา	อุตรดิตถ์	7	640743	1959523
280	โรงเรียนราษฎร์อุปถัมภ์	7	บ้านด่านนาขาม	เมือง	อุตรดิตถ์	7	617836	1969227
281	โรงเรียนทรัพย์ไพรวัลย์วิทยาคม	3	แก่งโสภา	วังทอง	พิษณุโลก	7	673869	1871001
282	โรงเรียนบ้านใหม่ชัยเจริญ	6	บ้านกลาง	วังทอง	พิษณุโลก	7	664731	1887077
283	โรงเรียนผดุงวิทยา	4	ตลุกเทียม	พรหมพิราม	พิษณุโลก	7	615219	1897889
284	โรงเรียนบ้านทับยายเชียงวิทยา	5	ทับยายเชียง	พรหมพิราม	พิษณุโลก	7	637897	1893769
285	โรงเรียนไทรย้อยวิทยาคม	17	ไทรย้อย	เนินมะปราง	พิษณุโลก	7	675670	1819789
286	โรงเรียนบ้านคลองน้ำเย็น	4	นิคมพัฒนา	บางระกำ	พิษณุโลก	7	596740	1848438
287	โรงเรียนวัดอรัญญิก	-	ในเมือง	เมือง	พิษณุโลก	7	631405	1857323
288	โรงเรียนบ้านแก่งสฤษดิ์เสนาอุปถัมภ์	7	วังนกแอ่น	วังทอง	พิษณุโลก	7	665387	1861789
289	โรงเรียนบ้านใหม่ราษฎร์ดำรง	8	เขาเจ็ดลูก	ทับคล้อ	พิจิตร	7	671926	1799117
290	โรงเรียนบ้านไดลึก"ประชานุสรณ์"	6	ห้วยพุก	ดงเจริญ	พิจิตร	7	670052	1769282
291	โรงเรียนวัดบ้านบึงนาราง (แก้ววิทยาคาร)	2	บึงนาราง	บึงนาราง	พิจิตร	7	622263	1790027
292	โรงเรียนชุมชนบ้านกำแพงดิน	2	กำแพงดิน	สามง่าม	พิจิตร	7	630265	1833468
293	โรงเรียนชุมชนวัดโพธิ์ทอง "ปกาสิตวิทยา"	5	เนินมะกอก	บางมูลนาก	พิจิตร	7	645444	1769299
294	โรงเรียนห้วยพุกวิทยา	1	ห้วยพุก	ดงเจริญ	พิจิตร	7	668592	1766775
295	โรงเรียนอนุบาลสากเหล็ก	1	สากเหล็ก	สากเหล็ก	พิจิตร	7	657740	1824399
296	โรงเรียนบ้านวังประจบ	1	วังประจบ	เมือง	ตาก	7	536300	1868451
297	โรงเรียนหมู่บ้านตัวอย่าง	9	วังจันทร์	สามเงา	ตาก	7	514856	1904272
298	โรงเรียนบ้านค้างภิบาล	1	พระธาตุผาแดง	แม่สอด	ตาก	7	456898	1845695
299	โรงเรียนบ้านหนองปลาไหล	8	เชียงทอง	วังเจ้า	ตาก	7	524605	1840400
300	โรงเรียนบ้านแม่วะหลวง	3	แม่วะหลวง	ท่าสองยาง	ตาก	7	418541	1905226
301	โรงเรียนบ้านหนองร่ม	4	วังประจบ	เมือง	ตาก	7	539965	1861836
302	โรงเรียนแม่ละเมาวิทยาคม	2	ด่านแม่ละเมา	แม่สอด	ตาก	7	476167	1857072
303	โรงเรียนบ้านลานสะเดา	9	วังควง	พรานกระต่าย	กำแพงเพชร	7	546202	1850743
304	โรงเรียนอนุบาล อบต. หนองบัว	8	หนองบัว	ศรีนคร	สุโขทัย	7	602731	1910271
305	โรงเรียนอุบลรัตนราชกัญญาราชวิทยาลัยนครปฐม	4	บางแก้ว	นครชัยศรี	นครปฐม	8	625782	1524679
306	โรงเรียนวัดใหม่สุคนธาราม	5	วัดละมุด	นครชัยศรี	นครปฐม	8	628983	1535063
307	โรงเรียนวัดบางน้อยใน	11	บางหลวง	บางเลน	นครปฐม	8	620422	1563542
308	โรงเรียนตลาดรางกระทุ่ม	5	บางภาษี	บางเลน	นครปฐม	8	637214	1551486
309	โรงเรียนบ้านถ้ำเขาน้อย	3	กำเนิดนพคุณ	บางสะพาน	ประจวบคีรีขันธ์	8	556496	1242314
310	โรงเรียนบ้านทองอินทร์	4	ไชยราช	บางสะพานน้อย	ประจวบคีรีขันธ์	8	529234	1214240
311	โรงเรียนบ้านหนองยาว	7	เขาใหญ่	ชะอำ	เพชรบุรี	8	600107	1413712
312	โรงเรียนบ้านหนองเขื่อน	4	ไร่ใหม่พัฒนา	ชะอำ	เพชรบุรี	8	589722	1399543
313	โรงเรียนบ้านท่ามะริด	2	กลัดหลวง	ท่ายาง	เพชรบุรี	8	582701	1415939
314	โรงเรียนวัดเขาปากช่อง	7	ท่าแลง	ท่ายาง	เพชรบุรี	8	592218	1435298
315	โรงเรียนบ้านท่าเสลา	4	ยางน้ำกลัดเหนือ	หนองหญ้าปล้อง	เพชรบุรี	8	567447	1450894
316	โรงเรียนบ้านยางน้ำกลัดเหนือ	2	ยางน้ำกลัดเหนือ	หนองหญ้าปล้อง	เพชรบุรี	8	570275	1457851
317	โรงเรียนบ้านอ่างศิลา	1	หนองหญ้าปล้อง	หนองหญ้าปล้อง	เพชรบุรี	8	576445	1459985
318	โรงเรียนวัดมาบแค	15	หนองปลาหมอ	บ้านโป่ง	ราชบุรี	8	583893	1521646
319	โรงเรียนวัดอริยวงศาราม (หนองน้ำขาว)	3	ดอนกระเบื้อง	บ้านโป่ง	ราชบุรี	8	601137	1522407
320	โรงเรียนวัดโกสินารายน์	18	ท่าผา	บ้านโป่ง	ราชบุรี	8	590424	1531918
321	โรงเรียนวัดบ้านฆ้องน้อย	12	ท่าผา	บ้านโป่ง	ราชบุรี	8	592190	1534464
322	โรงเรียนวัดท่าเรือ	2	แพงพวย	ดำเนินสะดวก	ราชบุรี	8	600142	1501177
323	โรงเรียนบ้านหนองวัวดำ	11	ทุ่งหลวง	ปากท่อ	ราชบุรี	8	569811	1481671
324	โรงเรียนวัดพิบูลวนาราม	6	หนองกระทุ่ม	ปากท่อ	ราชบุรี	8	580522	1480455
325	โรงเรียนบ้านเขาช้าง	8	หนองกระทุ่ม	ปากท่อ	ราชบุรี	8	583027	1480872
326	โรงเรียนบ้านสันดอน	9	แก้มอ้น	จอมบึง	ราชบุรี	8	547941	1520492
327	โรงเรียนวัดห้วยพระ	1	ห้วยพระ	ดอนตูม	นครปฐม	8	616975	1537114
328	โรงเรียนวัดกงลาด	5	ห้วยด้วน	ดอนตูม	นครปฐม	8	617361	1536175
329	โรงเรียนวัดหนองกลางดง	6	ชำแระ	โพธาราม	ราชบุรี	8	588878	1520102
330	โรงเรียนวัดอ้อยีเขียว	2	กรับใหญ่	บ้านโป่ง	ราชบุรี	8	594541	1541441
331	โรงเรียนวัดโรงเข้	1	โรงเข้	บ้านแพ้ว	สมุทรสาคร	8	615373	1493831
332	โรงเรียนบ้านดงไม้งาม	3	ชัยเกษม	บางสะพาน	ประจวบคีรีขันธ์	8	551026	1250803
333	โรงเรียนบ้านทุ่งยาว	3	ทับใต้	หัวหิน	ประจวบคีรีขันธ์	8	599765	1377699
334	โรงเรียนบ้านยางเขา	5	ชัยเกษม	บางสะพาน	ประจวบคีรีขันธ์	8	557620	1257537
335	โรงเรียนบ้านเขากระปุก	3	เขากระปุก	ท่ายาง	เพชรบุรี	8	580130	1406411
336	โรงเรียนบ้านด่านโง	5	ห้วยแม่เพียง	แก่งกระจาน	เพชรบุรี	8	562901	1415014
337	โรงเรียนวัดเจริญธรรม (รัฐประชานุเคราะห์)	3	เขาขลุง	บ้านโป่ง	ราชบุรี	8	581542	1524203
338	โรงเรียนวัดชัยมงคล	4	หลักสาม	บ้านแพ้ว	สมุทรสาคร	8	624795	1499285
339	โรงเรียนบ้านโป่งกะสัง	4	หาดขาม	กุยบุรี	ประจวบคีรีขันธ์	8	581866	1338723
340	โรงเรียนบ้านต้นเกด	7	แก่งกระจาน	แก่งกระจาน	เพชรบุรี	8	598501	1406773

ลำดับที่	รายชื่อ	หมู่ที่	ตำบล	อำเภอ	จังหวัด	สทบ_เขต	UTM_E	UTM_N
341	โรงเรียนบ้านอ่างหิน	6	สามพระยา	ชะอำ	เพชรบุรี	8	572248	1431791
342	โรงเรียนวัดสนามสุทธาวาส	1	ทุ่งหลวง	ปากท่อ	ราชบุรี	8	582323	1485764
343	โรงเรียนสตรีวิทยาอุปถัมภ์ 2	3	สะตอน	สอยดาว	จันทบุรี	9	862947	1458721
344	โรงเรียนบ้านบ่อไฟไหม้	4	พวา	แก่งหางแมว	จันทบุรี	9	799158	1449611
345	โรงเรียนบ้านชำโสม	10	แสลง	เมือง	จันทบุรี	9	834955	1405973
346	โรงเรียนบ้านสมเด็จเจ้าพระยาอุปถัมภ์	7	ทรายขาว	สอยดาว	จันทบุรี	9	853030	1452102
347	โรงเรียนวัดตะปอนน้อย	3	ตะปอน	ขลุง	จันทบุรี	9	844217	1382029
348	โรงเรียนบ้านซอยสอง (อภิชาติราษฎร์อุปถัมภ์)	1	สามพี่น้อง	แก่งหางแมว	จันทบุรี	9	808642	1430779
349	โรงเรียนบ้านคลองน้ำเป็น	7	พลวง	เขาคิชฌกูฏ	จันทบุรี	9	831352	1423753
350	โรงเรียนวัดลำมหาชัย(รัฐอนุสรณ์)	7	เขาหินซ้อน	พนมสารคาม	ฉะเชิงเทรา	9	765858	1523411
351	โรงเรียนวัดนาน้อย(สำนักงานสลากกินแบ่งสงเคราะห์)	6	เกาะขนุน	พนมสารคาม	ฉะเชิงเทรา	9	762758	1514511
352	โรงเรียนบ้านนาโพธิ์	4	ท่ากระดาน	สนามชัยเขต	ฉะเชิงเทรา	9	778058	1511611
353	โรงเรียนสียัดพัฒนา	13	ท่าตะเกียบ	ท่าตะเกียบ	ฉะเชิงเทรา	9	778858	1499111
354	โรงเรียนสวนป่าคลองตาเพชรบน	5	พลวงทอง	บ่อทอง	ชลบุรี	9	783058	1468611
355	โรงเรียนบ้านเขาตะแบก	4	หนองขาม	ศรีราชา	ชลบุรี	9	724858	1450711
356	โรงเรียนวัดหนองสังข์	12	หนองเหียง	พนัสนิคม	ชลบุรี	9	741358	1492611
357	โรงเรียนบ้านคลองปริง	5	เกษตรสุวรรณ	บ่อทอง	ชลบุรี	9	774958	1469011
358	โรงเรียนบ้านมาบคล้า	4	คลองกิ่ว	บ้านบึง	ชลบุรี	9	738458	1459011
359	โรงเรียนบ้านตาลดำ (อมรคณูปการ)	5	หนองอิรุณ	บ้านบึง	ชลบุรี	9	741758	1473111
360	โรงเรียนบ้านห้างสูง (เกตุวัตถาประชานุเคราะห์)	3	ห้างสูง	หนองใหญ่	ชลบุรี	9	752158	1460211
361	โรงเรียนบ้านหนองม่วง	5	ไม้รูด	คลองใหญ่	ตราด	9	915033	1317022
362	โรงเรียนวัดท่าหาด	2	แสนตุ้ง	เขาสมิง	ตราด	9	866474	1366919
363	โรงเรียนบ้านห้วงพัฒนา	8	แสนตุ้ง	เขาสมิง	ตราด	9	871341	1365546
364	โรงเรียนอำพรจิตกานนท์	4	หนองบอน	บ่อไร่	ตราด	9	877284	1397895
365	โรงเรียนบ้านมาบเหลาชะโอน	5	ชากพง	แกลง	ระยอง	9	775158	1399111
366	โรงเรียนวัดสมอโพรง	1	ชากพง	แกลง	ระยอง	9	780158	1403911
367	โรงเรียนวัดคลองชากพง	4	ชากพง	แกลง	ระยอง	9	775858	1404111
368	โรงเรียนนิคมสร้างตนเองจังหวัดระยอง 10	4	แม่น้ำคู้	ปลวกแดง	ระยอง	9	739369	1429907
369	โรงเรียนบ้านศรีประชา	1	ชำฆ้อ	เขาชะเมา	ระยอง	9	787158	1429111
370	โรงเรียนบ้านแสงจันทน์	12	บ้านแก้ง	เมือง	สระแก้ว	9	822391	1547194
371	โรงเรียนบ้านภูเงิน	5	พระเพลิง	เขาฉกรรจ์	สระแก้ว	9	826289	1505561
372	โรงเรียนหนองสมบูรณ์	12	คลองหินปูน	วังน้ำเย็น	สระแก้ว	9	837983	1504556
373	โรงเรียนบ้านทับใหม่	8	โนนหมากเค็ง	วัฒนานคร	สระแก้ว	9	852252	1530061
374	โรงเรียนเนินผาสุก	13	วัฒนานคร	วัฒนานคร	สระแก้ว	9	863511	1521793
375	โรงเรียนวัดพุทธิสาร	5	หนองหมากฝ้าย	วัฒนานคร	สระแก้ว	9	866591	1538686
376	โรงเรียนบ้านหนองปรือ	7	ผ่านศึก	อรัญประเทศ	สระแก้ว	9	864034	1504689
377	โรงเรียนบ้านเหล่าอ้อย	5	หนองสังข์	อรัญประเทศ	สระแก้ว	9	884741	1529531
378	โรงเรียนบ้านวังคู	8	ทุ่งพระยา	สนามชัยเขต	ฉะเชิงเทรา	9	789158	1517911
379	โรงเรียนบ้านวังหิน (มั่นภัคดีอุปถัมภ์)	4	คลองตะเกรา	ท่าตะเกียบ	ฉะเชิงเทรา	9	774658	1487311
380	โรงเรียนบ้านห้วยน้ำใส	13	คู้ยายหมี	สนามชัยเขต	ฉะเชิงเทรา	9	768443	1509490
381	โรงเรียนอนุบาลอุดมธรรมรส	4	พลวงทอง	บ่อทอง	ชลบุรี	9	725458	1474211
382	โรงเรียนบ้านด่านชุมพล	1	ด่านชุมพล	บ่อไร่	ตราด	9	894649	1378366
383	โรงเรียนบ้านเจียรพัฒนา	4	เทพนิมิต	เขาสมิง	ตราด	9	884833	1382950
384	โรงเรียนนิคมฯ 4	1	พนานิคม	นิคมพัฒนา	ระยอง	9	729158	1426111
385	โรงเรียนบ้านโพนแพง	2	โพนแพง	ธาตุพนม	นครพนม	10	1107382	1906624
386	โรงเรียนบ้านดงยอ	7	นาถ่อน	ธาตุพนม	นครพนม	10	1110391	1904797
387	โรงเรียนบ้านแก้งสีลารมณ์สามัคคี	2	บ้านแก้ง	นาแก	นครพนม	10	1083248	1878300
388	โรงเรียนชุมชนนาพระชัย	7	หนองแวง	บ้านแพง	นครพนม	10	1060289	1972109
389	โรงเรียนบ้านม่วง	2	โคกสูง	ปลาปาก	นครพนม	10	1079065	1907489
390	โรงเรียนบ้านหนองผักตบโพนเพ็ก	4	นาหัวบ่อ	โพนสวรรค์	นครพนม	10	1072361	1939789
391	โรงเรียนกีฬาจังหวัดนครพนม	6	อาจสามารถ	เมืองนครพนม	นครพนม	10	1072361	1939789
392	โรงเรียนประชานิมิตพิทยานุกูล	9	ท่าสะอาด	เซกา	บึงกาฬ	10	1005525	1991080
393	โรงเรียนบ้านนาคำ	3	โคกก่อง	บึกาฬ	บึงกาฬ	10	1000515	2027906
394	บ้านโสกโพธิ์โสกพอก	4	บึงโขงหลง	บึงโขงหลง	บึงกาฬ	10	1033268	1999832
395	โรงเรียนบ้านบะยาวราษฎร์นุเคราะห์	8	หนองยอง	ปากคาด	บึงกาฬ	10	962144	2014952
396	โรงเรียนบ้านดงเสียด	1	ศรีชมภู	พรเจริญ	บึงกาฬ	10	974805	2042819
397	โรงเรียนบ้านตูมหวาน	8	โพนงาม	คำชะอี	มุกดาหาร	10	1078559	1850236
398	โรงเรียนบ้านหนองเม็ก	3	ป่าไร่	ดอนตาล	มุกดาหาร	10	1117996	1802693
399	โรงเรียนชุมชนโพธิ์ไทร	7	โพธิ์ไทร	ดอนตาล	มุกดาหาร	10	1128546	1816869
400	โรงเรียนบ้านคำนางโอก	6	ร่มเกล้า	นิคมคำสร้อย	มุกดาหาร	10	1095076	1817300
401	โรงเรียนแก้งนาบอนพิทยาสรรค์	5	นาโสก	เมืองมุกดาหาร	มุกดาหาร	10	1095076	1817300
402	โรงเรียนบ้านคำฮีเบญจวิทย์	7	โพนทราย	เมืองมุกดาหาร	มุกดาหาร	10	1102452	1846599
403	โรงเรียนบ้านแวง	8	หนองสูงใต้	หนองสูง	มุกดาหาร	10	1073343	1819073
404	โรงเรียนบ้านบอนสหราษฎรอุทิศ	3	นาโพธิ์	กุสุมาลย์	สกลนคร	10	1062223	1926353
405	โรงเรียนบ้านดงบาก	6	บ้านเหล่า	เจริญศิลป์	สกลนคร	10	976201	1964769
406	โรงเรียนชุมชนบ้านหนองปลิง	7	หนองปลิง	นิคมน้ำอูน	สกลนคร	10	1001738	1905871
407	โรงเรียนบ้านขี้เหล็กเหล่าสมบูรณ์	10	ดงหม้อทองใต้	บ้านม่วง	สกลนคร	10	973409	1994400
408	โรงเรียนบ้านหนองไผ่	7	ดงมะไฟ	เมืองสกลนคร	สกลนคร	10	1041976	1895264
409	โรงเรียนโคกเลาะวิทยาคาร	4	ขมิ้น	เมืองสกลนคร	สกลนคร	10	1036397	1914789
410	โรงเรียนบ้านสังเปือย	12	ขัวก่าย	วานรนิวาส	สกลนคร	10	1005406	1965105

ลำดับที่	รายชื่อ	หมู่ที่	ตำบล	อำเภอ	จังหวัด	สทบ_เขต	UTM_E	UTM_N
411	โรงเรียนบ้านงิ้วพังฮอ	12	ปลาโหล	วาริชภูมิ	สกลนคร	10	993401	1922829
412	โรงเรียนบ้านหนองหมากแซว	10	คำสะอาด	สว่างแดนดิน	สกลนคร	10	960168	1942618
413	โรงเรียนชุมชนประชาสงเคราะห์ 4	4	แก้งไก่	สังคม	หนองคาย	10	846300	2000243
414	โรงเรียนบ้านคุยนางขาว	3	หนองกอมเกาะ	เมืองหนองคาย	หนองคาย	10	894918	1976514
415	โรงเรียนโพนศิลางามวิทยา	2	บ้านถ่อน	ท่าบ่อ	หนองคาย	10	883783	1967291
416	โรงเรียนบ้านเหมือดแอ่	5	คอกช้าง	สระใคร	หนองคาย	10	895309	1955320
417	โรงเรียนบ้านคำน้ำทิพย์	2	คำเลาะ	ไชยวาน	อุดรธานี	10	957406	1913460
418	โรงเรียนสยามกลการ 3	7	คำเลาะ	ไชยวาน	อุดรธานี	10	968534	1905828
419	โรงเรียนบ้านดอนกลอยดอนอุดม	11	นาบัว	เพ็ญ	อุดรธานี	10	923595	1942187
420	โรงเรียนบ้านดงมะกรูดทรายทอง	7	หนองไฮ	เมืองอุดรธานี	อุดรธานี	10	891605	1915568
421	โรงเรียนบ้านนานกชุมนาชุมพร	3	บะยาว	วังสามหมอ	อุดรธานี	10	969355	1893365
422	โรงเรียนบ้านโคกสว่าง	2	หนองแสง	หนองแสง	อุดรธานี	10	908819	1904387
423	โรงเรียนบ้านหนองบัวแดง	4	หนองไผ่	หนองหาน	อุดรธานี	10	937619	1919247
424	โรงเรียนบ้านหนอง	6	บ้านม่วง	สังคม	หนองคาย	10	830860	2015863
425	โรงเรียนบ้านนาทุ่ง	3	กุดประทาย	เดชอุดม	อุบลราชธานี	10	1173779	1662566
426	โรงเรียนบ้านน้ำคำ	13	นาสะไม	ตระการพืชผล	อุบลราชธานี	10	1135542	1741129
427	โรงเรียนบ้านโนนจานหนองแสง	6	ท่าไห	เขื่องใน	อุบลราชธานี	10	1102255	1701264
428	โรงเรียนบ้านคันพะลาน	4	นาตาล	นาตาล	อุบลราชธานี	10	1181788	1766696
429	โรงเรียนบ้านบะไห	7	ห้วยยาง	โขงเจียม	อุบลราชธานี	10	1197707	1719678
430	โรงเรียนบ้านหนองผือ	4	นาโพธิ์กลาง	โขงเจียม	อุบลราชธานี	10	1203692	1721466
431	โรงเรียนราษฎร์ร่วมแรงรัฐ (กำจัดอุปถัมภ์)	4	หนองเมือง	ม่วงสามสิบ	อุบลราชธานี	10	1117254	1730140
432	โรงเรียนบ้านสร้างพอก	1	โพนสว่าง	เมือง	หนองคาย	10	901589	1966330
433	โรงเรียนจอมศรีพิทยาคาร	14	จอมศรี	เพ็ญ	อุดรธานี	10	912720	1974870
434	โรงเรียนบ้านยางเดี่ยวหนองถ่ม	5	หนองเป็ด	เมืองยโสธร	ยโสธร	11	1073612	1763824
435	โรงเรียนชุมชนบ้านกำแมด	16	กำแมด	กุดชุม	ยโสธร	11	1073845	1767604
436	โรงเรียนบ้านห้องแซง	5	ห้องแซง	เลิงนกทา	ยโสธร	11	1078980	1806564
437	โรงเรียนบ้านหนองเลิงคำ	14	บุ่งค้า	เลิงนกทา	ยโสธร	11	1104745	1801333
438	โรงเรียนบ้านผือฮี	1	ผือฮี	มหาชนะชัย	ยโสธร	11	1065862	1716355
439	โรงเรียนบ้านโคกพระเจ้าโนนรัง	9	กระจาย	ป่าติ้ว	ยโสธร	11	1073880	1759490
440	โรงเรียนบ้านศรีสมเด็จ	10	ศรีสมเด็จ	ศรีสมเด็จ	ร้อยเอ็ด	11	981160	1771927
441	โรงเรียนบ้านหัวโนนตาล(สหราษฎร์วิทยาสรรค์)	10	โนนตาล	เมืองร้อยเอ็ด	ร้อยเอ็ด	11	1000766	1772109
442	โรงเรียนบ้านเทอดไทย	4	เทอดไทย	ทุ่งเขาหลวง	ร้อยเอ็ด	11	1019813	1772448
443	โรงเรียนหนองคูโคกขุมดิน	3	หนองแวงควง	ศรีสมเด็จ	ร้อยเอ็ด	11	982494	1766862
444	โรงเรียนบ้านตลาดไชย	6	บ้านฝาง	เกษตรวิสัย	ร้อยเอ็ด	11	977482	1743719
445	โรงเรียนบ้านโจดม่วง	4	โจดม่วง	ศิลาลาด	ศรีสะเกษ	11	1050391	1717246
446	โรงเรียนบ้านก้านเหลือง	6	หมากเขียบ	เมืองศรีสะเกษ	ศรีสะเกษ	11	1063774	1694934
447	โรงเรียนบ้านส้มป่อย (ส้มป่อยวิทยาเสริม)	11	ส้มป่อย	ราษีไศล	ศรีสะเกษ	11	1065326	1669654
448	โรงเรียนบ้านสนามสามัคคีสโมสรโรตารี่ 2	9	โสน	ขุขันธ์	ศรีสะเกษ	11	1048923	1623850
449	โรงเรียนโคกหล่ามวิทยา	6	โคกหล่าม	อุทุมพรพิสัย	ศรีสะเกษ	11	1055848	1691114
450	โรงเรียนสวัสดิวิทยา	13	กฤษณา	ขุขันธ์	ศรีสะเกษ	11	1067749	1652298
451	โรงเรียนบ้านกุดน้ำกิน	5	นาแต้	เมืองอำนาจเจริญ	อำนาจเจริญ	11	1111899	1777315
452	โรงเรียนนิคมชานุมานสงเคราะห์ ๑	11	ชานุมาน	ชานุมาน	อำนาจเจริญ	11	1139664	1802058
453	โรงเรียนนิคมชานุมานสงเคราะห์ ๓	12	ชานุมาน	ชานุมาน	อำนาจเจริญ	11	1138100	1800848
454	โรงเรียนคำเขื่อนแก้ววิทยาคม	12	คำเขื่อนแก้ว	ชานุมาน	อำนาจเจริญ	11	1127903	1793111
455	โรงเรียนบ้านเหล่ายางชุมสามัคคี	6	คำเขื่อนแก้ว	ชานุมาน	อำนาจเจริญ	11	1128685	1797252
456	โรงเรียนมัธยมแมด	9	แมด	ลืออำนาจ	อำนาจเจริญ	11	1109804	1751757
457	โรงเรียนผักไหมวิทยานุกูล	15	ผักไหม	ห้วยทับทัน	ศรีสะเกษ	11	1041142	1658370
458	โรงเรียนสวงษ์วิทยาคม	4	หัวเสือ	ขุขันธ์	ศรีสะเกษ	11	1057617	1646022
459	โรงเรียนบ้านนาตาหมุด	6	ขามเปี้ย	ตระการพืชผล	อุบลราชธานี	11	1136106	1724390
460	โรงเรียนชุมชนบ้านยางกู่	9	มะอึ	ธวัชบุรี	ร้อยเอ็ด	11	1006908	1783117
461	โรงเรียนบ้านป่านหนองอ้อ	6	ดงสิงห์	จังหาร	ร้อยเอ็ด	11	989897	1795693
462	โรงเรียนวัดบ้านพร้าว	4	ทำนบ	สิงหนคร	สงขลา	12	666638	800848
463	โรงเรียนวัดหน้าเมือง	3	พังยาง	ระโนด	สงขลา	12	651472	851808
464	โรงเรียนบ้านสมอง	7	ปลักหนู	นาทวี	สงขลา	12	682072	735190
465	โรงเรียนบ้านควนโส	3	ควนโส	ควนเนียง	สงขลา	12	651315	799461
466	โรงเรียนนิคมเทพาสร้างตนเอง 2	9	ท่าม่วง	เทพา	สงขลา	12	723391	747131
467	โรงเรียนชุมชนวัดบ้านขาว	3	บ้านขาว	ระโนด	สงขลา	12	646956	877205
468	โรงเรียนบ้านม่วง	3	สำนักแต้ว	สะเดา	สงขลา	12	663161	732609
469	โรงเรียนราชประชานุเคราะห์ 11	2	คลองแดน	ระโนด	สงขลา	12	646937	877163
470	โรงเรียนบ้านทะเลเหมียง	9	หารเทา	ปากพะยูน	พัทลุง	12	640436	806600
471	โรงเรียนบ้านหัวช้าง	5	ตะโหมด	ตะโหมด	พัทลุง	12	615192	805896
472	โรงเรียนบ้านธรรมเสถียร (สุขประชารัฐ)	10	พนางตุง	ควนขนุน	พัทลุง	12	620774	861203
473	โรงเรียนบ้านเหมืองตะกั่ว	1	หนองธง	ป่าบอน	พัทลุง	12	619221	797484
474	โรงเรียนบ้านโคกม่วง	3	โคกม่วง	เขาชัยสน	พัทลุง	12	614388	870353
475	โรงเรียนวัดปากประ	8	ลำปำ	เมือง	พัทลุง	12	626350	850621
476	โรงเรียนวัดเขาทอง (ชนปากคลอง)	1	มะกอกเหนือ	ควนขนุน	พัทลุง	12	617774	855506
477	โรงเรียนบ้านมะกอกใต้ (มุขประชาอุปถัมภ์)	6	ชัยบุรี	เมือง	พัทลุง	12	619865	852281
478	โรงเรียนบ้านร่มโพธิ์ไทร	4	แม่ขรี	ตะโหมด	พัทลุง	12	620535	811022
479	โรงเรียนวัดโหละจันกระ	6	ตะโหมด	ตะโหมด	พัทลุง	12	611773	808297
480	โรงเรียนสามัคคีอนุสรณ์	5	กงหรา	กงหรา	พัทลุง	12	603234	877102
481	โรงเรียนบ้านทุ่งตำเสา "ชูสินอุปภัมภ์"	7	ทุ่งนุ้ย	ควนกาหลง	สตูล	12	623057	758294
482	โรงเรียนบ้านฉลุง	1	เจ๊ะบิลัง	เมือง	สตูล	12	606798	744379
483	โรงเรียนบ้านปาเต๊ะ	3	เจ๊ะบิลัง	เมือง	สตูล	12	606130	744306
484	โรงเรียนบ้านทุ่งวิมาน	2	บ้านควน	เมือง	สตูล	12	618629	739269
485	โรงเรียนวัดมะขามคลาน	10	ม่วงงาม	สิงหนคร	สงขลา	12	662436	813858
486	โรงเรียนบ้านปากพล	9	ปะขอ	บางแก้ว	พัทลุง	12	634642	824913
487	โรงเรียนบ้านท่าแพ	5	ท่าแพ	ท่าแพ	สตูล	12	604836	751158
488	โรงเรียนวัดท่าเมรุ	5	บางกล่ำ	บางกล่ำ	สงขลา	12	655775	783696

20. ขออนุมัติโอนจัดสรรงบประมาณ

สำนักพัฒนาน้ำบาดาล
เลขที่รับ 3105
วันที่ 2 ต.ค. 2558
เวลา 11.10 น.

ศูนย์... ส่งเสริมและ
ถ่ายทอดเทคโนโลยี(สสท.)
เลขรับ 874
วันที่ 5 ต.ค. 2558
เวลา 10.00 น.

ที่ ๐๒/ ๑๐๘๖

เรียน ผอ. สสป./สพบ.

กองแผนงาน ขอส่งสำเนาหนังสือสำนักงบประมาณ ที่ นร ๐๗๐๑/๖๒ ลงวันที่ ๑ ตุลาคม ๒๕๕๘ สำนักงบประมาณขอส่งใบจัดสรรงบประมาณ ครั้งที่ ๑ ลงวันที่ ๑ ตุลาคม ๒๕๕๘ ตามแบบ ง. ๒๑๑, และ ง.๒๓๑ จำนวน ๑ ชุด (๖๒๘ หน้า) มาเพื่อ สสป./สพบ. ดำเนินการจัดทำรายละเอียดแผนปฏิบัติงานและแผนการใช้จ่ายงบประมาณ ประจำปีงบประมาณ พ.ศ. ๒๕๕๙ ตามรายรหัสงบประมาณ และดำเนินการในส่วนที่เกี่ยวข้อง ต่อไป

จึงเรียนมาเพื่อโปรดพิจารณา

(นายจิตรกร สุวรรณเลิศ)
ผู้อำนวยการกองแผนงาน
รักษาการในตำแหน่งผู้เชี่ยวชาญเฉพาะด้านวิจัย
และพัฒนาทรัพยากรน้ำบาดาล
๒ ต.ค. ๒๕๕๘

เรียน ฝมห
- [ ] ทราบ - [x] พิจารณาดำเนินการ
- [ ] รวมเรื่อง - [ ] เวียนให้เจ้าหน้าที่ทราบ
- [ ]

(นายสมชัย ทองบางพึ่ง)
ผู้อำนวยการกลุ่มพัฒนาและจัดทำมาตรฐาน
รักษาราชการแทนผู้อำนวยการสำนักพัฒนาน้ำบาดาล

สำ พย.

ด่วนที่สุด บันทึกข้อความ

ส่วนราชการ สำนักบริหารกลาง ส่วนการคลัง โทร.0 2299 3997 โทรสาร 0 2299 3939

ที่ 01/ 1815 **วันที่** 14 ตุลาคม 2558

เรื่อง ขออนุมัติโอนจัดสรรเงินประจำงวด (แบบ ง.241)

เรียน อทบ. ผ่าน รอง อทบ. (สุคิณณ์)

<u>เรื่องเดิม</u>

1. หนังสือสำนักงบประมาณ ที่ นร 0701/62 ลงวันที่ 1 ตุลาคม 2558 ได้อนุมัติเงินประจำงวดงบประมาณรายจ่ายประจำปีงบประมาณ พ.ศ. 2559 ตามใบจัดสรรงบประมาณรายจ่ายและรายการประกอบการจัดสรรงบประมาณรายจ่ายงวดที่ 01 ครั้งที่ 0001 ลงวันที่ 1 ตุลาคม 2558 เลขที่เอกสาร 1000001188 แผนงาน : บริหารจัดการทรัพยากรน้ำ ผลผลิตทรัพยากรน้ำบาดาลในพื้นที่เป้าหมายได้รับการบริหารจัดการอย่างมีประสิทธิภาพ ซึ่งประกอบด้วย งบบุคลากร เป็นเงิน 217,961,400 บาท งบดำเนินงาน เป็นเงิน 35,970,800 บาท งบลงทุน เป็นเงิน 3,003,888,300 บาท งบรายจ่ายอื่น เป็นเงิน 65,289,600 บาท รวมเป็นเงินทั้งสิ้น 3,323,110,100 บาท

2. หนังสือ กผ. ด่วนที่สุด ที่ 02/1088 ลงวันที่ 2 ตุลาคม 2558 ขออนุมัติแผนการปฏิบัติงานและแผนการใช้จ่ายงบประมาณ และอนุมัติโอนจัดสรรงบประมาณรายจ่าย ประจำปีงบประมาณ พ.ศ. 2559 ซึ่ง อทบ. ได้อนุมัติ และสั่งการให้ สบก. ดำเนินการขออนุมัติโอนจัดสรรงบประมาณ ให้กับ สทบ. เขต 1 – 12

3. หนังสือ สพบ. ด่วนที่สุด ที่ 05/1406 ลงวันที่ 12 ตุลาคม 2558 ได้จัดทำแผนโอนจัดสรรงบประมาณ ประจำปีงบประมาณ พ.ศ. 2559 โครงการพัฒนาแหล่งน้ำบาดาลเพื่อสนับสนุนน้ำดื่มสะอาดให้กับโรงเรียนทั่วประเทศ (รูปแบบที่ 2) รวม 488 แห่ง ให้กับ สทบ.เขต 1 - 12

<u>ข้อเท็จจริง</u>

สบก. โดยส่วนการคลัง ขอเรียนว่า ได้จัดทำแบบ ง.241 ครั้งที่ 8 เพื่อโอนเงินประจำงวด แผนงาน : บริหารจัดการทรัพยากรน้ำ ผลผลิตทรัพยากรน้ำบาดาลในพื้นที่เป้าหมายได้รับการบริหารจัดการอย่างมีประสิทธิภาพ กิจกรรมหลัก : 6. จัดหาแหล่งน้ำบาดาล งบลงทุน ที่ดิน/สิ่งก่อสร้าง สิ่งก่อสร้างที่มีราคาต่อหน่วยต่ำกว่า 10 ล้านบาท รายการค่าใช้จ่ายในการพัฒนาแหล่งน้ำบาดาลเพื่อสนับสนุนน้ำดื่มสะอาดให้กับโรงเรียนทั่วประเทศ (รูปแบบที่ 2) รวม 488 แห่ง รวมเป็นเงินทั้งสิ้น 83,252,730 บาท (แปดสิบสามล้านสองแสนห้าหมื่นสองพันเจ็ดร้อยสามสิบบาทถ้วน) โดยให้ สทบ. เขต 1 - 12 เป็นผู้เบิกจ่าย เพื่อดำเนินการให้เป็นไปตามวัตถุประสงค์ของ ทบ.

/ข้อ...

- 2 -

ข้อเสนอเพื่อพิจารณา

จึงเรียนมาเพื่อโปรดพิจารณา หากเห็นชอบขอได้โปรด

1. อนุมัติโอนจัดสรรเงินงบประมาณ ประจำปีงบประมาณ พ.ศ. 2559 เป็นเงินรวมทั้งสิ้น 83,252,730 บาท (แปดสิบสามล้านสองแสนห้าหมื่นสองพันเจ็ดร้อยสามสิบบาทถ้วน) ให้กับ สทบ. เขต 1 - 12 ผ่านระบบการบริหารการเงินการคลังภาครัฐแบบอิเล็กทรอนิกส์ (GFMIS)

2. ลงนามในแบบ ง. 241 ที่แนบมาพร้อมนี้ เพื่อจัดส่งให้ สำนักงบประมาณ และสำนักงานการตรวจเงินแผ่นดินต่อไป

(นายชัยวัฒน์ ศุษฎีพาณิชย์)
ผู้อำนวยการกลุ่มพัฒนาระบบบริหาร
รักษาราชการแทนผู้อำนวยการสำนักบริหารกลาง

อนุมัติ โอนจัดสรร
ลงนามแล้ว

(นายสุวัฒน์ เปี่ยมปัจจัย)
รองอธิบดีกรมทรัพยากรน้ำบาดาล
รักษาราชการแทนอธิบดีกรมทรัพยากรน้ำบาดาล
1 5 ต.ค. 2558

21. การจัดซื้อจัดจ้าง

21.1 เครื่องสูบน้ำแบบไฟฟ้าชนิดมอเตอร์จุ่มใต้น้ำพร้อมอุปกรณ์

บันทึกข้อความ

ส่วนราชการ สำนักพัฒนาน้ำบาดาล ส่วนส่งเสริมและถ่ายทอดเทคโนโลยี โทร. 0 2793 1042 โทรสาร 0 27931037

ที่ 05/1543 **วันที่** 17 พ.ย. 2558

เรื่อง ขออนุมัติจัดซื้อเครื่องสูบน้ำแบบไฟฟ้าชนิดมอเตอร์จุ่มใต้น้ำพร้อมอุปกรณ์ จำนวน 3 รายการ โครงการพัฒนาแหล่งน้ำบาดาลเพื่อสนับสนุนน้ำดื่มสะอาดให้กับโรงเรียนทั่วประเทศ ประจำปีงบประมาณ พ.ศ. 2559 รูปแบบที่ 2 จำนวน 488 แห่ง

เรียน อทบ. ผ่าน รอง อทบ. (สุวัฒน์ เปี่ยมปัจจัย)

เรื่องเดิม

1. อทบ. ได้อนุมัติแผนปฏิบัติงาน แผนการใช้จ่ายงบประมาณ และอนุมัติโอนจัดสรรงบประมาณรายจ่าย โครงการพัฒนาแหล่งน้ำบาดาลเพื่อสนับสนุนน้ำดื่มสะอาดให้กับโรงเรียนทั่วประเทศ ประจำปีงบประมาณ พ.ศ. 2559 รูปแบบที่ 2 จำนวน 488 แห่ง วงเงินงบประมาณ 465,064,000 บาท (สี่ร้อยหกสิบห้าล้านหกหมื่นสี่พันบาทถ้วน) ท้ายหนังสือ กผ. ด่วนที่สุด ที่ 02/1088 ลงวันที่ 2 ตุลาคม 2558

2. อทบ. ได้อนุมัติแผนปฏิบัติการจัดซื้อจัดจ้าง โครงการพัฒนาแหล่งน้ำบาดาลเพื่อสนับสนุนน้ำดื่มสะอาดให้กับโรงเรียนทั่วประเทศ ประจำปีงบประมาณ พ.ศ. 2559 รูปแบบที่ 2 ท้ายหนังสือ สพบ. ด่วนที่สุด ที่ 05/1435 ลงวันที่ 16 ตุลาคม 2558 โดย สพบ. จะดำเนินการจัดซื้อเครื่องสูบน้ำแบบไฟฟ้าชนิดมอเตอร์จุ่มใต้น้ำพร้อมอุปกรณ์ จำนวน 4 รายการ วงเงินงบประมาณ 18,869,700 บาท (สิบแปดล้านแปดแสนหกหมื่นเก้าพันเจ็ดร้อยบาทถ้วน)

3. อทบ. ได้อนุมัติแต่งตั้งคณะกรรมการพิจารณารายละเอียดคุณลักษณะเกี่ยวกับการจัดซื้อจัดจ้าง และกำหนดราคากลาง (ราคาอ้างอิง) ของเครื่องสูบน้ำแบบไฟฟ้าชนิดมอเตอร์จุ่มใต้น้ำพร้อมอุปกรณ์ จำนวน 4 รายการ และท่อพีวีซีแข็งและอุปกรณ์ จำนวน 4 รายการ โครงการพัฒนาแหล่งน้ำบาดาลเพื่อสนับสนุนน้ำดื่มสะอาดให้กับโรงเรียนทั่วประเทศ ประจำปีงบประมาณ พ.ศ. 2559 รูปแบบที่ 2 จำนวน 488 แห่ง ตามคำสั่งกรมทรัพยากรน้ำบาดาล ที่ 508/2558 ลงวันที่ 19 ตุลาคม 2558

ข้อเท็จจริง

1. คณะกรรมการพิจารณารายละเอียดคุณลักษณะเกี่ยวกับการจัดซื้อจัดจ้างและกำหนดราคากลาง (ราคาอ้างอิง) ได้จัดประชุมพิจารณารายละเอียดคุณลักษณะฯ รูปแบบที่ 2 เมื่อวันที่ 26 ตุลาคม 2558 เวลา 10.00 – 15.30 น. ณ ห้องประชุมชั้น 3 อาคาร 2 กรมทรัพยากรน้ำบาดาล (เอกสารแนบ 1) และได้จัดทำรายละเอียดคุณลักษณะเกี่ยวกับการจัดซื้อจัดจ้างและกำหนดราคากลาง (ราคาอ้างอิง) ของเครื่องสูบน้ำแบบไฟฟ้าชนิดมอเตอร์จุ่มใต้น้ำพร้อมอุปกรณ์ จำนวน 3 รายการ เสร็จเรียบร้อยแล้ว (เอกสารแนบ 2)

2. สพบ. มีความประสงค์จะจัดซื้อเครื่องสูบน้ำแบบไฟฟ้าชนิดมอเตอร์จุ่มใต้น้ำพร้อมอุปกรณ์ จำนวน 3 รายการ วงเงินงบประมาณ 18,869,700 บาท (สิบแปดล้านแปดแสนหกหมื่นเก้าพันเจ็ดร้อยบาทถ้วน) พร้อมนี้ได้แนบใบสั่งพัสดุ (ทบ.133) (เอกสารแนบ 3)

/3. สพบ. เห็นควร...

- 2 -

3. สพบ. เห็นควรแต่งตั้งคณะกรรมการพิจารณาผลการประกวดราคาอิเล็กทรอนิกส์ (Electronic Bidding : e-bidding) ตามระเบียบสำนักนายกรัฐมนตรีว่าด้วยการพัสดุด้วยวิธีการทางอิเล็กทรอนิกส์ พ.ศ. 2549 ตามรายชื่อดังต่อไปนี้

3.1 นายมณเฑียร จงจินากูล	วิศวกรชำนาญการพิเศษ	ประธานกรรมการ
3.2 นายสุรินทร์ วรกิจธำรง	วิศวกรชำนาญการ	กรรมการ
3.3 นายสมชาย บุญเฟื่อง	วิศวกรเครื่องกลชำนาญการ	กรรมการ
3.4 นางสาวรัชนิดา สุทธินนท์	วิศวกรรังวัดชำนาญการ	กรรมการ
3.5 นางสาวสุภาวดี พานทอง	วิศวกรชำนาญการ	กรรมการและเลขานุการ

4. สพบ. เห็นควรแต่งตั้งคณะกรรมการตรวจรับพัสดุ ตามรายชื่อดังต่อไปนี้

4.1 สำนักทรัพยากรน้ำบาดาล เขต 1 ลำปาง

1. นายสุรัตน์ บัวพันธ์	ผอ.สทบ.เขต 1 ลำปาง	ประธานกรรมการตรวจรับ
2. นายสุวรรณ สารักษ์	นายช่างเครื่องกลชำนาญงาน	กรรมการตรวจรับ
3. นายสุพจน์ สังเกตุกิจ	นายช่างเครื่องกลชำนาญงาน	กรรมการตรวจรับ

4.2 สำนักทรัพยากรน้ำบาดาล เขต 2 สุพรรณบุรี

1. นายสำเริง สโมทัย	ผอ.สทบ.เขต 2 สุพรรณบุรี	ประธานกรรมการตรวจรับ
2. นายพิเชฐ ทรวงโพธิ์	นายช่างเทคนิคอาวุโส	กรรมการตรวจรับ
3. นายอรุณ มานิต	นายช่างเครื่องกลชำนาญงาน	กรรมการตรวจรับ

4.3 สำนักทรัพยากรน้ำบาดาล เขต 3 สระบุรี

1. นายวสันต์ จันทร์แสง	นักธรณีวิทยาชำนาญการพิเศษ	ประธานกรรมการตรวจรับ
2. นายวิญญู ศิริประทุม	นายช่างเครื่องกลชำนาญงาน	กรรมการตรวจรับ
3. นายทวีศักดิ์ เพ็ชรรักษ์	นายช่างเครื่องกลชำนาญงาน	กรรมการตรวจรับ

4.4 สำนักทรัพยากรน้ำบาดาล เขต 4 ขอนแก่น

1. นายอานนท์ ผงกุลา	นายช่างเทคนิคอาวุโส	ประธานกรรมการตรวจรับ
2. นายชัยวุฒิ ชูเกลี้ยง	วิศวกรปฏิบัติการ	กรรมการตรวจรับ
3. นายกฤษฎา พลชา	วิศวกรปฏิบัติการ	กรรมการตรวจรับ

4.5 สำนักทรัพยากรน้ำบาดาล เขต 5 นครราชสีมา

1. นายศักดิ์ชัย โอศิริพัฒน์	นายช่างเทคนิคอาวุโส	ประธานกรรมการตรวจรับ
2. นายสุพรรณ แหวนแก้ว	นายช่างเครื่องกลชำนาญงาน	กรรมการตรวจรับ
3. นายณรงค์ สมสมัย	นายช่างเทคนิคชำนาญงาน	กรรมการตรวจรับ

/4.6 สำนักทรัพยากร...

- 3 -

4.6 สำนักทรัพยากรน้ำบาดาล เขต 6 ตรัง

1. นายทนงศักดิ์ ล้อชูสกุล	ผอ.สทบ.เขต 6 ตรัง	ประธานกรรมการตรวจรับ
2. นายพรเทพ ไพเมือง	นายช่างเครื่องกลชำนาญงาน	กรรมการตรวจรับ
3. นายพศกร จันทวี	นายช่างเครื่องกลชำนาญงาน	กรรมการตรวจรับ

4.7 สำนักทรัพยากรน้ำบาดาล เขต 7 กำแพงเพชร

1. นายพินิจ จำมั่น	นายช่างเทคนิคอาวุโส	ประธานกรรมการตรวจรับ
2. นายธนู วิจิตรกูล	นายช่างเครื่องกลชำนาญงาน	กรรมการตรวจรับ
3. นางสาวพีรนาฎ พลนรัตน์	วิศวกรปฏิบัติการ	กรรมการตรวจรับ

4.8 สำนักทรัพยากรน้ำบาดาล เขต 8 ราชบุรี

1. นายกุศล โชติรัตน์	ผอ.สทบ.เขต 8 ราชบุรี	ประธานกรรมการตรวจรับ
2. นายจรูญ วรสิงห์	นายช่างเทคนิคอาวุโส	กรรมการตรวจรับ
3. นายบุญรอด เพ่งงาม	นายช่างเครื่องกลชำนาญงาน	กรรมการตรวจรับ

4.9 สำนักทรัพยากรน้ำบาดาล เขต 9 ระยอง

1. นายสุรพงษ์ ดีถีเพ็ง	นายช่างเทคนิคอาวุโส	ประธานกรรมการตรวจรับ
2. นายวินิต จันทรานนท์	นายช่างเครื่องกลชำนาญงาน	กรรมการตรวจรับ
3. นายสมโภชน์ สิงห์โต	นายช่างเครื่องกลชำนาญงาน	กรรมการตรวจรับ

4.10 สำนักทรัพยากรน้ำบาดาล เขต 10 อุดรธานี

1. นายวิทยา มีนิสัย	ผอ.สทบ.เขต 10 อุดรธานี	ประธานกรรมการตรวจรับ
2. นายวีระ สุทธศิริ	นายช่างเครื่องกลชำนาญงาน	กรรมการตรวจรับ
3. นายโกเมท ชิณศิริ	นายช่างเทคนิคชำนาญงาน	กรรมการตรวจรับ

4.11 สำนักทรัพยากรน้ำบาดาล เขต 11 อุบลราชธานี

1. นายสมนึก จิรัฐจินดางกูร	นายช่างเครื่องกลอาวุโส	ประธานกรรมการตรวจรับ
2. นายสรศักดิ์ ศรแก้ว	นายช่างเครื่องกลชำนาญงาน	กรรมการตรวจรับ
3. นายสมศรี พร้อมญาติ	นายช่างเครื่องกลชำนาญงาน	กรรมการตรวจรับ

4.12 สำนักทรัพยากรน้ำบาดาล เขต 12 สงขลา

1. นายมณู จีนฉาย	นายช่างเทคนิคอาวุโส	ประธานกรรมการตรวจรับ
2. นายอรุณ เทศนุ้ย	นายช่างเครื่องกลชำนาญงาน	กรรมการตรวจรับ
3. นายวงศกร บูรณพันธุ์	นายช่างเทคนิคชำนาญงาน	กรรมการตรวจรับ

/ข้อพิจารณา...

- 4 -

ข้อพิจารณา

จึงเรียนมาเพื่อโปรดพิจารณา หากเห็นชอบ ขอได้โปรด

- อนุมัติ รายละเอียดคุณลักษณะและราคากลาง (ราคาอ้างอิง) ของเครื่องสูบน้ำแบบไฟฟ้าชนิดมอเตอร์จุ่มใต้น้ำพร้อมอุปกรณ์ จำนวน 3 รายการ วงเงิน 14,313,011.80 บาท (สิบสี่ล้านสามแสนหนึ่งหมื่นสามพันสิบเอ็ดบาทแปดสิบสตางค์) เพื่อใช้ประกอบในการจัดซื้อต่อไป ตามเอกสารแนบ 2

- อนุมัติ จัดซื้อเครื่องสูบน้ำแบบไฟฟ้าชนิดมอเตอร์จุ่มใต้น้ำพร้อมอุปกรณ์ จำนวน 3 รายการ ด้วยวิธีประกวดราคาอิเล็กทรอนิกส์ (Electronic Bidding : e-bidding) วงเงินงบประมาณ 18,869,700 บาท (สิบแปดล้านแปดแสนหกหมื่นเก้าพันเจ็ดร้อยบาทถ้วน) ตามข้อเท็จจริง 2

- เห็นชอบรายชื่อคณะกรรมการพิจารณาผลการประกวดราคาอิเล็กทรอนิกส์ (Electronic Bidding : e-bidding) และคณะกรรมการตรวจรับพัสดุ ตามข้อเท็จจริง 3 และ 4

- มอบหมาย สบก.(สพ.) และ สพบ. ดำเนินการในส่วนที่เกี่ยวข้องต่อไป

(นายสมชัย ทองบางพึ่ง)
ผู้อำนวยการกลุ่มพัฒนาและจัดทำมาตรฐาน
รักษาราชการแทนผู้อำนวยการสำนักพัฒนาน้ำบาดาล

(นายสุพจน์ เจิมสวัสดิพงษ์)
อธิบดีกรมทรัพยากรน้ำบาดาล
๒๑ ธ.ค. 2558

เรียน ....

☐ ทราบ ☑ พิจารณาดำเนินการ

☐ รวมเรื่อง ☐ เวียนให้เจ้าหน้าที่ทราบ

☑

(นายพันธ์ศักดิ์ ธีรปัญญาภรณ์)
ผู้อำนวยการสำนักพัฒนาน้ำบาดาล
2 1 ธ.ค. 2558

(นายพงษ์ศักดิ์ ทำไม้สุข)
ผู้อำนวยการส่วนส่งเสริมและถ่ายทอดเทคโนโลยี

21.2 ท่อพีวีซีแข็งและอุปกรณ์

บันทึกข้อความ

ส่วนราชการ สำนักพัฒนาน้ำบาดาล ส่วนส่งเสริมและถ่ายทอดเทคโนโลยีโทร. 0 2793 1042 โทรสาร 0 27931037

ที่ 05/ 1530 **วันที่** 12 พ.ย. 2558

เรื่อง ขออนุมัติจัดซื้อท่อพีวีซีแข็งและอุปกรณ์ โครงการพัฒนาแหล่งน้ำบาดาลเพื่อสนับสนุนน้ำดื่มสะอาดให้กับโรงเรียนทั่วประเทศ ประจำปีงบประมาณ พ.ศ. 2559 รูปแบบที่ 2 จำนวน 488 แห่ง

เรียน อทบ. ผ่าน รอง อทบ. (สุวัฒน์ เปี่ยมปัจจัย)

<u>เรื่องเดิม</u>

1. อทบ. ได้อนุมัติแผนปฏิบัติงาน แผนการใช้จ่ายงบประมาณ และอนุมัติโอนจัดสรรงบประมาณรายจ่าย โครงการพัฒนาแหล่งน้ำบาดาลเพื่อสนับสนุนน้ำดื่มสะอาดให้กับโรงเรียนทั่วประเทศ ประจำปีงบประมาณ พ.ศ. 2559 รูปแบบที่ 2 จำนวน 488 แห่ง วงเงินงบประมาณ 465,064,000 บาท (สี่ร้อยหกสิบห้าล้านหกหมื่นสี่พันบาทถ้วน) ท้ายหนังสือ กผ. ด่วนที่สุด ที่ 02/1088 ลงวันที่ 2 ตุลาคม 2558

2. อทบ. ได้อนุมัติแผนปฏิบัติการจัดซื้อจัดจ้าง โครงการพัฒนาแหล่งน้ำบาดาลเพื่อสนับสนุนน้ำดื่มสะอาดให้กับโรงเรียนทั่วประเทศ ประจำปีงบประมาณ พ.ศ. 2559 รูปแบบที่ 2 ท้ายหนังสือ สพบ. ด่วนที่สุด ที่ 05/1435 ลงวันที่ 16 ตุลาคม 2558 โดย สพบ. จะดำเนินการจัดซื้อท่อพีวีซีแข็งและอุปกรณ์ จำนวน 4 รายการ วงเงินงบประมาณ 23,560,420 บาท (ยี่สิบสามล้านห้าแสนหกหมื่นสี่ร้อยยี่สิบบาทถ้วน)

3. อทบ. ได้อนุมัติแต่งตั้งคณะกรรมการพิจารณารายละเอียดคุณลักษณะเกี่ยวกับการจัดซื้อจัดจ้าง และกำหนดราคากลาง (ราคาอ้างอิง) ของเครื่องสูบน้ำแบบไฟฟ้าชนิดมอเตอร์จุ่มใต้พร้อมอุปกรณ์ จำนวน 4 รายการ และท่อพีวีซีแข็งและอุปกรณ์ จำนวน 4 รายการ โครงการพัฒนาแหล่งน้ำบาดาลเพื่อสนับสนุนน้ำดื่มสะอาดให้กับโรงเรียนทั่วประเทศ ประจำปีงบประมาณ พ.ศ. 2559 รูปแบบที่ 2 จำนวน 488 แห่ง ตามคำสั่งกรมทรัพยากรน้ำบาดาล ที่ 508/2558 ลงวันที่ 19 ตุลาคม 2558

<u>ข้อเท็จจริง</u>

1. คณะกรรมการพิจารณารายละเอียดคุณลักษณะเกี่ยวกับการจัดซื้อจัดจ้างและกำหนดราคากลาง (ราคาอ้างอิง) ได้จัดประชุมพิจารณารายละเอียดคุณลักษณะฯ รูปแบบที่ 2 เมื่อวันที่ 26 ตุลาคม 2558 เวลา 10.00 – 15.30 น. ณ ห้องประชุมชั้น 3 อาคาร 2 กรมทรัพยากรน้ำบาดาล (เอกสารแนบ 1) และได้จัดทำรายละเอียดคุณลักษณะเกี่ยวกับการจัดซื้อจัดจ้างและกำหนดราคากลาง (ราคาอ้างอิง) ท่อพีวีซีแข็งและอุปกรณ์ จำนวน 4 รายการ เสร็จเรียบร้อยแล้ว (เอกสารแนบ 2)

2. สพบ. มีความประสงค์จะจัดซื้อท่อพีวีซีแข็งและอุปกรณ์ จำนวน 4 รายการ วงเงินงบประมาณ 23,560,420 บาท (ยี่สิบสามล้านห้าแสนหกหมื่นสี่ร้อยยี่สิบบาทถ้วน) พร้อมนี้ได้แนบใบสั่งพัสดุ (ทบ.133) (เอกสารแนบ 3)

/3. สพบ. เห็นควร...

- 2 -

3. สพบ. เห็นควรแต่งตั้งคณะกรรมการพิจารณาผลการประกวดราคาอิเล็กทรอนิกส์ (Electronic Bidding : e-bidding) ตามระเบียบสำนักนายกรัฐมนตรีว่าด้วยการพัสดุด้วยวิธีการทางอิเล็กทรอนิกส์ พ.ศ. 2549 ตามรายชื่อดังต่อไปนี้

3.1 นายมณเฑียร จงจินากูล	วิศวกรชำนาญการพิเศษ	ประธานกรรมการ
3.2 นายสุรินทร์ วรกิจธำรง	วิศวกรชำนาญการ	กรรมการ
3.3 นายสมชาย บุญเฟื่อง	วิศวกรเครื่องกลชำนาญการ	กรรมการ
3.4 นางสาวรัชนิดา สุทธินนท์	วิศวกรรังวัดชำนาญการ	กรรมการ
3.5 นางสาวสุภาวดี พานทอง	วิศวกรชำนาญการ	กรรมการและเลขานุการ

4. สพบ. เห็นควรแต่งตั้งคณะกรรมการตรวจรับพัสดุ ตามรายชื่อดังต่อไปนี้

4.1 สำนักทรัพยากรน้ำบาดาล เขต 1 ลำปาง

1. นายสุรัตน์ บัวพันธ์	ผอ.สทบ.เขต 1 ลำปาง	ประธานกรรมการตรวจรับ
2. นายสุวรรณ สารักษ์	นายช่างเครื่องกลชำนาญงาน	กรรมการตรวจรับ
3. นายสุพจน์ สังเกตุกิจ	นายช่างเครื่องกลชำนาญงาน	กรรมการตรวจรับ

4.2 สำนักทรัพยากรน้ำบาดาล เขต 2 สุพรรณบุรี

1. นายสำเริง สโมทัย	ผอ.สทบ.เขต 2 สุพรรณบุรี	ประธานกรรมการตรวจรับ
2. นายพิเชฐ ทรวงโพธิ์	นายช่างเทคนิคอาวุโส	กรรมการตรวจรับ
3. นายอรุณ มานิต	นายช่างเครื่องกลชำนาญงาน	กรรมการตรวจรับ

4.3 สำนักทรัพยากรน้ำบาดาล เขต 3 สระบุรี

1. นายวสันต์ จันทร์แสง	นักธรณีวิทยาชำนาญการพิเศษ	ประธานกรรมการตรวจรับ
2. นายวิญญู ศิริประทุม	นายช่างเครื่องกลชำนาญงาน	กรรมการตรวจรับ
3. นายทวีศักดิ์ เพ็ชรรักษ์	นายช่างเครื่องกลชำนาญงาน	กรรมการตรวจรับ

4.4 สำนักทรัพยากรน้ำบาดาล เขต 4 ขอนแก่น

1. นายอานนท์ ผงกุลา	นายช่างเทคนิคอาวุโส	ประธานกรรมการตรวจรับ
2. นายชัยวุฒิ ซูเกลี้ยง	วิศวกรปฏิบัติการ	กรรมการตรวจรับ
3. นายกฤษฎา พลซา	วิศวกรปฏิบัติการ	กรรมการตรวจรับ

4.5 สำนักทรัพยากรน้ำบาดาล เขต 5 นครราชสีมา

1. นายศักดิ์ชัย โอศิริพัฒน์	นายช่างเทคนิคอาวุโส	ประธานกรรมการตรวจรับ
2. นายสุพรรณ แหวนแก้ว	นายช่างเครื่องกลชำนาญงาน	กรรมการตรวจรับ
3. นายณรงค์ สมสมัย	นายช่างเทคนิคชำนาญงาน	กรรมการตรวจรับ

/4.6 สำนักทรัพยากร...

- 3 -

4.6 สำนักทรัพยากรน้ำบาดาล เขต 6 ตรัง

1. นายทนงศักดิ์ ล้อชูสกุล	ผอ.สทบ.เขต 6 ตรัง	ประธานกรรมการตรวจรับ
2. นายพรเทพ ไพเมือง	นายช่างเครื่องกลชำนาญงาน	กรรมการตรวจรับ
3. นายพศกร จันทวี	นายช่างเครื่องกลชำนาญงาน	กรรมการตรวจรับ

4.7 สำนักทรัพยากรน้ำบาดาล เขต 7 กำแพงเพชร

1. นายพินิจ จำมั่น	นายช่างเทคนิคอาวุโส	ประธานกรรมการตรวจรับ
2. นายธนู วิจิตรกูล	นายช่างเครื่องกลชำนาญงาน	กรรมการตรวจรับ
3. นางสาวพีรนาฎ พลนรัตน์	วิศวกรปฏิบัติการ	กรรมการตรวจรับ

4.8 สำนักทรัพยากรน้ำบาดาล เขต 8 ราชบุรี

1. นายกุศล โชติรัตน์	ผอ.สทบ.เขต 8 ราชบุรี	ประธานกรรมการตรวจรับ
2. นายจรูญ วรสิงห์	นายช่างเทคนิคอาวุโส	กรรมการตรวจรับ
3. นายบุญรอด เพ่งงาม	นายช่างเครื่องกลชำนาญงาน	กรรมการตรวจรับ

4.9 สำนักทรัพยากรน้ำบาดาล เขต 9 ระยอง

1. นายสุรพงษ์ ดิถีเพ็ง	นายช่างเทคนิคอาวุโส	ประธานกรรมการตรวจรับ
2. นายวินิต จันทรานนท์	นายช่างเครื่องกลชำนาญงาน	กรรมการตรวจรับ
3. นายสมโภชน์ สิงห์โต	นายช่างเครื่องกลชำนาญงาน	กรรมการตรวจรับ

4.10 สำนักทรัพยากรน้ำบาดาล เขต 10 อุดรธานี

1. นายวิทยา มีนิสัย	ผอ.สทบ.เขต 10 อุดรธานี	ประธานกรรมการตรวจรับ
2. นายวีระ สุทธศิริ	นายช่างเครื่องกลชำนาญงาน	กรรมการตรวจรับ
3. นายโกเมท ชิณศิริ	นายช่างเทคนิคชำนาญงาน	กรรมการตรวจรับ

4.11 สำนักทรัพยากรน้ำบาดาล เขต 11 อุบลราชธานี

1. นายสมนึก จิรัฐจินดางกูร	นายช่างเครื่องกลอาวุโส	ประธานกรรมการตรวจรับ
2. นายสรศักดิ์ ศรแก้ว	นายช่างเครื่องกลชำนาญงาน	กรรมการตรวจรับ
3. นายสมศรี พร้อมญาติ	นายช่างเครื่องกลชำนาญงาน	กรรมการตรวจรับ

4.12 สำนักทรัพยากรน้ำบาดาล เขต 12 สงขลา

1. นายมญ จีนฉาย	นายช่างเทคนิคอาวุโส	ประธานกรรมการตรวจรับ
2. นายอรุณ เทศนุ้ย	นายช่างเครื่องกลชำนาญงาน	กรรมการตรวจรับ
3. นายวงศกร บูรณพันธุ์	นายช่างเทคนิคชำนาญงาน	กรรมการตรวจรับ

/ข้อพิจารณา...

- 4 -

ข้อพิจารณา

จึงเรียนมาเพื่อโปรดพิจารณา หากเห็นชอบ ขอได้โปรด

- อนุมัติ รายละเอียดคุณลักษณะและราคากลาง (ราคาอ้างอิง) ของท่อพีวีซีแข็งและอุปกรณ์ จำนวน 4 รายการ วงเงิน 23,314,732 บาท (ยี่สิบสามล้านสามแสนหนึ่งหมื่นสี่พันเจ็ดร้อยสามสิบสองบาทถ้วน) เพื่อใช้ประกอบในการจัดซื้อต่อไป ตามเอกสารแนบ 2

- อนุมัติ จัดซื้อท่อพีวีซีแข็งและอุปกรณ์ จำนวน 4 รายการ ด้วยวิธีประกวดราคาอิเล็กทรอนิกส์ (Electronic Bidding : e-bidding) วงเงินงบประมาณ 23,560,420 บาท (ยี่สิบสามล้านห้าแสนหกหมื่นสี่ร้อยยี่สิบบาทถ้วน) ตามข้อเท็จจริง 2

- เห็นชอบรายชื่อคณะกรรมการพิจารณาผลการประกวดราคาอิเล็กทรอนิกส์ (Electronic Bidding : e-bidding) และคณะกรรมการตรวจรับพัสดุ ตามข้อเท็จจริง 3 และ 4

- มอบหมาย สบก.(สพ.) และ สพบ. ดำเนินการในส่วนที่เกี่ยวข้องต่อไป

(นายสมชัย ทองบางพึ่ง)
ผู้อำนวยการกลุ่มพัฒนาและจัดทำมาตรฐาน
รักษาราชการแทนผู้อำนวยการสำนักพัฒนาน้ำบาดาล

- อนุมัติ
- มอบ สบก.(สพ.) ดำเนินการต่อไป

(นายสุวัฒน์ เปี่ยมปัจจัย)
รองอธิบดีกรมทรัพยากรน้ำบาดาล
ปฏิบัติราชการแทนอธิบดีกรมทรัพยากรน้ำบาดาล
18 พ.ย. 2558

เรียน ผอ.สลก.
☐ ทราบ ☑ พิจารณาดำเนินการ
☐ รวมเรื่อง ☐ เรียนให้เจ้าหน้าที่ทราบ
☐ ....

สพ.
เพื่อดำเนินการต่อไป

(นางจินตนา เหลืองวิไลย์)
ผู้อำนวยการสำนักบริหารกลาง
19 พ.ย. 2558

(นายพันธ์ศักดิ์ ธีรปัญญาภรณ์)
ผู้อำนวยการสำนักพัฒนาน้ำบาดาล
20 พ.ย. 2558

21.3 ก่อสร้างระบบประปาบาดาลและก่อสร้างอาคารพร้อมติดตั้งระบบปรับปรุงคุณภาพน้ำให้ได้มาตราฐาน

บันทึกข้อความ

ส่วนราชการ สำนักพัฒนาน้ำบาดาล ส่วนส่งเสริมและถ่ายทอดเทคโนโลยี โทร. 0 2793 1042 โทรสาร 0 2793 1037

ที่ 05/74 **วันที่** 21 ม.ค. 2559

เรื่อง ขออนุมัติจ้างเหมาก่อสร้างระบบประปาบาดาลและก่อสร้างอาคารพร้อมติดตั้งระบบปรับปรุงคุณภาพน้ำให้ได้มาตรฐานน้ำดื่ม จำนวน 488 แห่ง โครงการพัฒนาแหล่งน้ำบาดาลเพื่อสนับสนุนน้ำดื่มสะอาดให้กับโรงเรียนทั่วประเทศ ประจำปีงบประมาณ 2559 รูปแบบที่ 2 จำนวน 488 แห่ง ด้วยวิธีประกวดราคาอิเล็กทรอนิกส์ (e-bidding)

เรียน อทบ. ผ่าน รอง อทบ. (สุวัฒน์ เปี่ยมปัจจัย)

<u>เรื่องเดิม</u>

1. กรมทรัพยากรน้ำบาดาล ได้รับการจัดสรรงบประมาณ ประจำปีงบประมาณ พ.ศ. 2559 ดำเนินงานโครงการพัฒนาแหล่งน้ำบาดาลเพื่อสนับสนุนน้ำดื่มสะอาดให้กับโรงเรียนทั่วประเทศ ประจำปีงบประมาณ พ.ศ. 2559 รูปแบบที่ 2 จำนวน 488 แห่ง งบประมาณ 465,064,000 บาท (สี่ร้อยหกสิบห้าล้านหกหมื่นสี่พันบาทถ้วน) ตามหนังสือ กผ. ด่วนที่สุด ที่ 02/1088 ลงวันที่ 2 ตุลาคม 2558

2. อทบ. ได้อนุมัติแผนปฏิบัติการจัดซื้อจัดจ้าง โครงการพัฒนาแหล่งน้ำบาดาลเพื่อสนับสนุนน้ำดื่มสะอาดให้กับโรงเรียนทั่วประเทศ ประจำปีงบประมาณ พ.ศ. 2559 รูปแบบที่ 2 ท้ายหนังสือ สพบ. ด่วนที่สุด ที่ 05/1435 ลงวันที่ 16 ตุลาคม 2558 โดย สพบ. จะดำเนินการจ้างเหมาก่อสร้างระบบประปาบาดาลและก่อสร้างอาคารพร้อมติดตั้งระบบปรับปรุงคุณภาพน้ำให้ได้มาตรฐานน้ำดื่ม จำนวน 488 แห่ง วงเงินงบประมาณ 325,984,000 บาท (สามร้อยยี่สิบห้าล้านเก้าแสนแปดหมื่นสี่พันบาทถ้วน)

3. อทบ. ได้อนุมัติแบบมาตรฐานและประมาณราคาการก่อสร้างระบบประปาบาดาล ขนาด 12 ลูกบาศก์เมตร โครงการพัฒนาแหล่งน้ำบาดาลเพื่อสนับสนุนน้ำดื่มสะอาดให้กับโรงเรียนทั่วประเทศ ประจำปีงบประมาณ พ.ศ. 2559 รูปแบบที่ 2 จำนวน 488 แห่ง ตามหนังสือ สพบ. ที่ 05/1656 ลงวันที่ 25 ธันวาคม 2558

4. อทบ. ได้อนุมัติแต่งตั้งคณะกรรมการพิจารณารายละเอียดคุณลักษณะเกี่ยวกับการจัดซื้อจัดจ้างและกำหนดราคากลาง (งานก่อสร้าง) ของการจ้างเหมาก่อสร้างระบบประปาบาดาลและก่อสร้างอาคารพร้อมติดตั้งระบบปรับปรุงคุณภาพน้ำให้ได้มาตรฐานน้ำดื่ม จำนวน 488 แห่ง ตามคำสั่งกรมทรัพยากรน้ำบาดาล ที่ 5/2559 ลงวันที่ 6 มกราคม 2559

/ข้อเท็จจริง...

รูปแบบที่ 2

- 2 -

ข้อเท็จจริง

สทบ. ได้ดำเนินการตามแผนปฏิบัติงานโครงการพัฒนาแหล่งน้ำบาดาลเพื่อสนับสนุนน้ำดื่มสะอาดให้กับโรงเรียนทั่วประเทศ ประจำปีงบประมาณ พ.ศ. 2559 รูปแบบที่ 2 จำนวน 488 แห่ง เพื่อการจ้างเหมาก่อสร้างระบบประปาบาดาลและสิ่งก่อสร้างอาคารพร้อมติดตั้งระบบปรับปรุงคุณภาพน้ำบาดาลให้ได้มาตรฐานน้ำดื่ม จำนวน 488 แห่ง ในวงเงินงบประมาณ 325,984,000 บาท (สามร้อยยี่สิบห้าล้านเก้าแสนแปดหมื่นสี่พันบาทถ้วน) ดังต่อไปนี้

1. คณะกรรมการพิจารณารายละเอียดคุณลักษณะเกี่ยวกับการจัดซื้อจัดจ้างและกำหนดราคากลาง (ราคาอ้างอิง) ได้จัดประชุมพิจารณารายละเอียดคุณลักษณะฯ รูปแบบที่ 2 เมื่อวันที่ 13 มกราคม 2559 เวลา 10.00 – 16.30 น. (เอกสารแนบ 1) และวันที่ 18 มกราคม 2559 เวลา 13.00 – 16.30 น. (เอกสารแนบ 2) ณ ห้องประชุมชั้น 3 อาคาร 2 กรมทรัพยากรน้ำบาดาล และได้จัดทำรายละเอียดคุณลักษณะเกี่ยวกับการจัดซื้อจัดจ้างและกำหนดราคากลาง (งานก่อสร้าง) ของงานจ้างเหมาก่อสร้างระบบประปาบาดาลและก่อสร้างอาคารพร้อมติดตั้งระบบปรับปรุงคุณภาพน้ำให้ได้มาตรฐานน้ำดื่ม จำนวน 488 แห่ง เสร็จเรียบร้อยแล้ว (เอกสารแนบ 3)

2. สทบ. มีความประสงค์จะจ้างเหมาก่อสร้างระบบประปาบาดาลและก่อสร้างอาคารพร้อมติดตั้งระบบปรับปรุงคุณภาพน้ำให้ได้มาตรฐานน้ำดื่ม จำนวน 488 แห่ง พร้อมนี้ได้แนบใบสั่งพัสดุ (ทบ.133) (เอกสารแนบ 4) และแบบมาตรฐานการก่อสร้างระบบประปาบาดาล ขนาด 12 ลูกบาศก์เมตร (เอกสารแนบ 5)

3. สทบ. เห็นควรแต่งตั้งคณะกรรมการพิจารณาผลประกวดราคาอิเล็กทรอนิกส์ (Electronic Bidding : e-Bidding) ตามระเบียบสำนักนายกรัฐมนตรีว่าด้วยการพัสดุ พ.ศ. 2535 และที่แก้ไขเพิ่มเติม ข้อ 34 ตามรายชื่อดังต่อไปนี้

3.1 นายสุรินทร์ วรกิจธำรง	วิศวกรชำนาญการ	ประธานกรรมการ
3.2 นายสมชาย บุญเฟื่อง	วิศวกรเครื่องกลชำนาญการ	กรรมการ
3.3 นายชนะ อินเอก	นายช่างเครื่องกลชำนาญงาน	กรรมการ
3.4 นางสาวรัชนิดา สุทธินนท์	วิศวกรรังวัดชำนาญการ	กรรมการ
3.5 นายครรชิต ควรพิบูลย์	วิศวกรปฏิบัติการ	กรรมการและเลขานุการ

4. สทบ. เห็นควรแต่งตั้งคณะกรรมการตรวจการจ้างของ สทบ.เขต 1-12 ตามรายชื่อดังต่อไปนี้

4.1 สำนักทรัพยากรน้ำบาดาลเขต 1 ลำปาง

1. นายศักดิ์ฉลาด ศรีวิชา	ผอ.สทบ.เขต 1 ลำปาง	ประธานกรรมการตรวจการจ้าง
2. นายสุวรรณ สารักษ์	นายช่างเครื่องกลชำนาญงาน	กรรมการตรวจการจ้าง
3. นายไกรศร สังฆจันทร์	นักธรณีวิทยาชำนาญการ	กรรมการตรวจการจ้าง
4. นายบุญสี เหล็กศรี	นักวิทยาศาสตร์ชำนาญการ	กรรมการตรวจการจ้าง
5. นายวีรวัฒน์ ยิ่งยง	วิศวกรชำนาญการ	กรรมการตรวจการจ้าง

4.2 สำนักทรัพยากร...

- 3 -

4.2 สำนักทรัพยากรน้ำบาดาล เขต 2 สุพรรณบุรี

1. นายสุรัตน์ บัวพันธ์	ผอ.สทบ.เขต 2 สุพรรณบุรี	ประธานกรรมการตรวจการจ้าง
2. นายพิเชฐ ทรวงโพธิ์	นายช่างเทคนิคอาวุโส	กรรมการตรวจการจ้าง
3. นายธนพล พิมพขันธ์	นายช่างเครื่องกลชำนาญงาน	กรรมการตรวจการจ้าง
4. นายนที ทรัพย์ผ้าพับ	นายช่างเครื่องกลชำนาญงาน	กรรมการตรวจการจ้าง
5. นายศุภเวท ทองประยูร	นักวิทยาศาสตร์ชำนาญการ	กรรมการตรวจการจ้าง

4.3 สำนักทรัพยากรน้ำบาดาล เขต 3 สระบุรี

1. นายทนงศักดิ์ ล้อชูสกุล	ผอ.สทบ.เขต 3 สระบุรี	ประธานกรรมการตรวจการจ้าง
2. นายมานพ บุญชนก	นายช่างเทคนิคชำนาญงาน	กรรมการตรวจการจ้าง
3. นายมณี สายัณห์	นายช่างเครื่องกลชำนาญงาน	กรรมการตรวจการจ้าง
4. นายสุวรรณ์ เสาว์สุรินทร์	นายช่างเทคนิคชำนาญงาน	กรรมการตรวจการจ้าง
5. นางจันทรรัตน์ พิณสัมพันธ์	นักวิทยาศาสตร์ชำนาญการ	กรรมการตรวจการจ้าง

4.4 สำนักทรัพยากรน้ำบาดาล เขต 4 ขอนแก่น

1. นายอุโรม แก้วจันทร์	ผอ.สทบ.เขต 4 ขอนแก่น	ประธานกรรมการตรวจการจ้าง
2. นายสุดใจ วงชารี	นักวิทยาศาสตร์ชำนาญการพิเศษ	กรรมการตรวจการจ้าง
3. นายมณเฑียร จงจินากูล	วิศวกรชำนาญการพิเศษ	กรรมการตรวจการจ้าง
4. นายอานนท์ ผงกุลา	นายช่างเทคนิคอาวุโส	กรรมการตรวจการจ้าง
5. นายกมล ลครพล	นายช่างเครื่องกลชำนาญงาน	กรรมการตรวจการจ้าง

4.5 สำนักทรัพยากรน้ำบาดาล เขต 5 นครราชสีมา

1. นายสำเริง สโมทัย	ผอ.สทบ.เขต 5 นครราชสีมา	ประธานกรรมการตรวจการจ้าง
2. นายสุดใจ วงชารี	นักวิทยาศาสตร์ชำนาญการพิเศษ	กรรมการตรวจการจ้าง
3. นายมณเฑียร จงจินากูล	วิศวกรชำนาญการพิเศษ	กรรมการตรวจการจ้าง
4. นายพัฒนวิทย์ จิตต์พิทักษ์	นักธรณีวิทยาชำนาญการ	กรรมการตรวจการจ้าง
5. นายสุพรรณ แหวนแก้ว	นายช่างเครื่องกลชำนาญงาน	กรรมการตรวจการจ้าง

4.6 สำนักทรัพยากรน้ำบาดาล เขต 6 ตรัง

1. นายกุศล โชติรัตน์	ผอ.สทบ.เขต 6 ตรัง	ประธานกรรมการตรวจการจ้าง
2. นายพรเทพ ไพเมือง	นายช่างเครื่องกลชำนาญงาน	กรรมการตรวจการจ้าง
3. นายพศกร จันทวี	นายช่างเครื่องกลชำนาญงาน	กรรมการตรวจการจ้าง
4. นายศุภเวท ทองประยูร	นักวิทยาศาสตร์ชำนาญการ	กรรมการตรวจการจ้าง
5. นางสาวกนกวรรณ กลิ่นรอง	วิศวกรปฏิบัติการ	กรรมการตรวจการจ้าง

/4.7 สำนักทรัพยากร...

- 4 -

4.7 สำนักทรัพยากรน้ำบาดาล เขต 7 กำแพงเพชร

1. นายประจวบ ลอยสุวรรณ	ผอ.สทบ.เขต 7 กำแพงเพชร	ประธานกรรมการตรวจการจ้าง
2. นางจิราภา หวิงปัด	นักธรณีวิทยาชำนาญการ	กรรมการตรวจการจ้าง
3. นายบุญสี เหล็กศรี	นักวิทยาศาสตร์ชำนาญการ	กรรมการตรวจการจ้าง
4. นายอุดม ชูฤทธิ์	นายช่างเทคนิคชำนาญงาน	กรรมการตรวจการจ้าง
5. นายนที ทรัพย์ผ้าพับ	นายช่างเครื่องกลชำนาญงาน	กรรมการตรวจการจ้าง

4.8 สำนักทรัพยากรน้ำบาดาล เขต 8 ราชบุรี

1. นายอำนาจ เยาวสุต	ผอ.สทบ.เขต 8 ราชบุรี	ประธานกรรมการตรวจการจ้าง
2. นายนิคม ภิรมย์	นายช่างเทคนิคชำนาญงาน	กรรมการตรวจการจ้าง
3. นายบุญรอด เพ่งงาม	นายช่างเครื่องกลชำนาญงาน	กรรมการตรวจการจ้าง
4. นายบุญสี เหล็กศรี	นักวิทยาศาสตร์ชำนาญการ	กรรมการตรวจการจ้าง
5. นายประทีป ยอดดำเนิน	นายช่างเทคนิคชำนาญงาน	กรรมการตรวจการจ้าง

4.9 สำนักทรัพยากรน้ำบาดาล เขต 9 ระยอง

1. นายวิทยา มีนิสัย	ผอ.สทบ.เขต 9 ระยอง	ประธานกรรมการตรวจการจ้าง
2. นายวินิต จันทรานนท์	นายช่างเครื่องกลชำนาญงาน	กรรมการตรวจการจ้าง
3. นายสมโภชน์ สิงห์โต	นายช่างเครื่องกลชำนาญงาน	กรรมการตรวจการจ้าง
4. นางจันทรรัตน์ พิณสัมพันธ์	นักวิทยาศาสตร์ชำนาญการ	กรรมการตรวจการจ้าง
5. นางสาวกนกวรรณ กลิ่นรอง	วิศวกรปฏิบัติการ	กรรมการตรวจการจ้าง

4.10 สำนักทรัพยากรน้ำบาดาล เขต 10 อุดรธานี

1. นายวัฒนชัย ทุมโคตร	ผอ.สทบ.เขต10 อุดรธานี	ประธานกรรมการตรวจการจ้าง
2. นายวีระ สุทธศิริ	นายช่างเครื่องกลชำนาญงาน	กรรมการตรวจการจ้าง
3. นายโกเมท ชิณศิริ	นายช่างเทคนิคชำนาญงาน	กรรมการตรวจการจ้าง
4. นางจันทรรัตน์ พิณสัมพันธ์	นักวิทยาศาสตร์ชำนาญการ	กรรมการตรวจการจ้าง
5. นางสาวกนกวรรณ กลิ่นรอง	วิศวกรปฏิบัติการ	กรรมการตรวจการจ้าง

4.11 สำนักทรัพยากรน้ำบาดาล เขต 11 อุบลราชธานี

1. นายศักดิ์ชัย โอศิริพัฒน์	ผอ.สทบ.เขต 11 อุบลราชธานี	ประธานกรรมการตรวจการจ้าง
2. นายมณเฑียร จงจินากูล	วิศวกรชำนาญการพิเศษ	กรรมการตรวจการจ้าง
3. นายสมนึก จิรัฐจินดางกูร	นายช่างเครื่องกลอาวุโส	กรรมการตรวจการจ้าง
4. นายสรศักดิ์ ศรแก้ว	นายช่างเครื่องกลชำนาญงาน	กรรมการตรวจการจ้าง
5. นายศุภเวท ทองประยูร	นักวิทยาศาสตร์ชำนาญการ	กรรมการตรวจการจ้าง

/4.12 สำนักทรัพยากร...

- 5 -

4.12 สำนักทรัพยากรน้ำบาดาล เขต 12 สงขลา

1. นายบรรจบ บุญแก้วปอม	ผอ.สทบ.เขต12 สงขลา	ประธานกรรมการตรวจการจ้าง
2. นายมญ จีนฉาย	นายช่างเทคนิคอาวุโส	กรรมการตรวจการจ้าง
3. นายอรุณ เทศนุ้ย	นายช่างเครื่องกลชำนาญงาน	กรรมการตรวจการจ้าง
4. นายบุญสี เหล็กศรี	นักวิทยาศาสตร์ชำนาญการ	กรรมการตรวจการจ้าง
5. นายวีรวัฒน์ ยิ่งยง	วิศวกรชำนาญการ	กรรมการตรวจการจ้าง

5. สพบ. เห็นควรแต่งตั้งผู้ควบคุมงานก่อสร้างของ สทบ.เขต 1-12 ตามรายชื่อดังไปนี้

5.1 สำนักทรัพยากรน้ำบาดาล เขต 1 ลำปาง

1. นายสุพจน์ สังเกตุกิจ	นายช่างเครื่องกลชำนาญงาน	หัวหน้าผู้ควบคุมงาน
2. นายวิทยา ธนูสนธิ์	นายช่างเครื่องกลชำนาญงาน	ผู้ควบคุมงาน
3. นายอรรถพงศ์ อุดม	นายช่างเครื่องกล	ผู้ควบคุมงาน

5.2 สำนักทรัพยากรน้ำบาดาล เขต 2 สุพรรณบุรี

1. นายสาโรจน์ ช่องสาร	นายช่างเครื่องกลชำนาญงาน	หัวหน้าผู้ควบคุมงาน
2. นายกุลพันธ์ คล้ายสุบรรณ	วิศวกรปฏิบัติการ	ผู้ควบคุมงาน
3. ว่าที่พันตรีรัตนกาล โคตะโน	นายช่างเทคนิค	ผู้ควบคุมงาน

5.3 สำนักทรัพยากรน้ำบาดาล เขต 3 สระบุรี

1. นายวิญญู ศิริประทุม	นายช่างเครื่องกลชำนาญงาน	หัวหน้าผู้ควบคุมงาน
2. นายทวีศักดิ์ เพ็ชรรักษ์	นายช่างเครื่องกลชำนาญงาน	ผู้ควบคุมงาน
3. นายปรัชญา คงบาล	วิศวกร	ผู้ควบคุมงาน

5.4 สำนักทรัพยากรน้ำบาดาล เขต 4 ขอนแก่น

1. นายธีระ ราชพัฒน์	นายช่างเครื่องกลชำนาญงาน	หัวหน้าผู้ควบคุมงาน
2. นายชัยวุฒิ ชูเกลี้ยง	วิศวกรปฏิบัติการ	ผู้ควบคุมงาน
3. นายชัยยศ คำนา	นายช่างเทคนิค	ผู้ควบคุมงาน

5.5 สำนักทรัพยากรน้ำบาดาล เขต 5 นครราชสีมา

1. นายปัญญา การเกษตร์	นายช่างเครื่องกลชำนาญงาน	หัวหน้าผู้ควบคุมงาน
2. นายประจิตร เหมราช	นายช่างเครื่องกลชำนาญงาน	ผู้ควบคุมงาน

5.6 สำนักทรัพยากรน้ำบาดาล เขต 6 ตรัง

1. นายวัชชิระ รอดนรินทร์	นายช่างเครื่องกลชำนาญงาน	หัวหน้าผู้ควบคุมงาน
2. นายสุรินทร์ เศรษฐมาน	วิศวกรปฏิบัติการ	ผู้ควบคุมงาน
3. นายกิติพงศ์ ทองเชื้อ	วิศวกรปฏิบัติการ	ผู้ควบคุมงาน

/5.7 สำนักทรัพยากร...

- 6 -

5.7 สำนักทรัพยากรน้ำบาดาล เขต 7 กำแพงเพชร

1. นายพินิจ จำมั่น	นายช่างเทคนิคอาวุโส	หัวหน้าผู้ควบคุมงาน
2. นางสาวพีรนาฎ พลนรัตน์	วิศวกรปฏิบัติการ	ผู้ควบคุมงาน

5.8 สำนักทรัพยากรน้ำบาดาล เขต 8 ราชบุรี

1. นายสมพงศ์ อุตพันธ์	นายช่างเครื่องกลชำนาญงาน	หัวหน้าผู้ควบคุมงาน
2. นายยุทธพล ซูเก็น	วิศวกร	ผู้ควบคุมงาน

5.9 สำนักทรัพยากรน้ำบาดาล เขต 9 ระยอง

1. นายชาญวิทย์ เศษรบรรจง	วิศวกรปฏิบัติการ	หัวหน้าผู้ควบคุมงาน
2. นายศิวัช ดวงศร	วิศวกร	ผู้ควบคุมงาน

5.10 สำนักทรัพยากรน้ำบาดาล เขต 10 อุดรธานี

1. นายเกรียงศักดิ์ เห็นกลาง	นายช่างเครื่องกลชำนาญงาน	หัวหน้าผู้ควบคุมงาน
2. นายสิทธิชัย เพียรขุนทด	วิศวกรปฏิบัติการ	ผู้ควบคุมงาน

5.11 สำนักทรัพยากรน้ำบาดาล เขต 11 อุบลราชธานี

1. นายวสันต์ เปรียบนาน	นายช่างเทคนิคชำนาญงาน	หัวหน้าผู้ควบคุมงาน
2. นายรังสรรค์ ฉิมนอก	ช่างเจาะบ่อบาดาล ช 4	ผู้ควบคุมงาน

5.12 สำนักทรัพยากรน้ำบาดาล เขต 12 สงขลา

1. นายสุวิทย์ บุญชัย	วิศวกรชำนาญการ	หัวหน้าผู้ควบคุมงาน
2. นางสาวพิมนภัทร์ สอนคง	นายช่างเทคนิคชำนาญงาน	ผู้ควบคุมงาน

ข้อพิจารณา

จึงเรียนมาเพื่อโปรดพิจารณา หากเห็นชอบ ขอได้โปรด

1. อนุมัติรายละเอียดคุณลักษณะเฉพาะและราคากลาง (งานก่อสร้าง) ของงานจ้างเหมาก่อสร้างระบบประปาบาดาลและก่อสร้างอาคารพร้อมติดตั้งระบบปรับปรุงคุณภาพน้ำให้ได้มาตรฐานน้ำดื่ม จำนวน 488 แห่ง วงเงิน 324,655,000 บาท (สามร้อยยี่สิบสี่ล้านหกแสนห้าหมื่นห้าพันบาทถ้วน) เพื่อใช้ประกอบในการจัดซื้อจัดจ้างตามระเบียบพัสดุต่อไป ตามเอกสารแนบ 3

2. อนุมัติงานจ้างเหมาก่อสร้างระบบประปาบาดาลและก่อสร้างอาคารพร้อมติดตั้งระบบปรับปรุงคุณภาพน้ำให้ได้มาตรฐานน้ำดื่ม จำนวน 488 แห่ง ด้วยวิธีประกวดราคาอิเล็กทรอนิกส์ (Electronic Bidding : e-Bidding) วงเงินงบประมาณ 325,984,000 บาท (สามร้อยยี่สิบห้าล้านเก้าแสนแปดหมื่นสี่พันบาทถ้วน)

/3. เห็นชอบรายชื่อ...

- 7 -

3. เห็นชอบรายชื่อคณะกรรมการพิจารณาผลการประกวดราคาอิเล็กทรอนิกส์ (Electronic Bidding : e-Bidding) คณะกรรมการตรวจการจ้าง และคณะกรรมการผู้ควบคุมงาน ตามข้อเท็จจริง 3, 4 และ 5

4. มอบหมาย สบภ.(สพ.) และ สพบ. ดำเนินการในส่วนที่เกี่ยวข้องต่อไป

(นายพันธ์ศักดิ์ ธีรปัญญาภรณ์)
ผู้อำนวยการสำนักพัฒนาน้ำบาดาล

(นายสุพจน์ เจิมสวัสดิพงษ์)
อธิบดีกรมทรัพยากรน้ำบาดาล
25 ก.พ. 2559

เรียน ผสพ.
☐ ทราบ ☑ พิจารณาดำเนินการ
☐ รวมเรื่อง ☐ เวียนให้เจ้าหน้าที่ทราบ
☐ ....

(นายพันธ์ศักดิ์ ธีรปัญญาภรณ์)
ผู้อำนวยการสำนักพัฒนาน้ำบาดาล
- 1 มี.ค. 2559

(นายพยุงศักดิ์ ท่าไม้สุข)
ผู้อำนวยการส่วนส่งเสริมและถ่ายทอดเทคโนโลยี

22. อนุมัติแก้ไขรายชื่อ พิมพ์ผิดพลาดคลาดเคลื่อน การเปลี่ยนแปลงสถานที่ดำเนินการ

ด่วนที่สุด **บันทึกข้อความ**

ส่วนราชการ กองแผนงาน กรมทรัพยากรน้ำบาดาล โทร. ๐ ๒๒๙๙ ๓๙๙๔ โทรสาร ๐ ๒๒๙๙ ๓๙๔๑

ที่ ๐๒/๓๖๑ **วันที่** ๒๑ มีนาคม ๒๕๕๙

เรื่อง ขออนุมัติแก้ไขรายชื่อการเปลี่ยนแปลงสถานที่ดำเนินการ (งบลงทุน) โครงการพัฒนาแหล่งน้ำบาดาลเพื่อสนับสนุนน้ำดื่มสะอาดให้กับโรงเรียนทั่วประเทศ ประจำปีงบประมาณ พ.ศ. ๒๕๕๙

เรียน อทบ.

<u>เรื่องเดิม</u>

ตามหนังสือ สพบ. ด่วนที่สุด ที่ ๐๕/๑๘๘ ลงวันที่ ๑๙ กุมภาพันธ์ ๒๕๕๙ เรื่อง ขอส่งรายชื่อการเปลี่ยนแปลงสถานที่ดำเนินการ (งบลงทุน) โครงการพัฒนาแหล่งน้ำบาดาลเพื่อสนับสนุนน้ำดื่มสะอาดให้กับโรงเรียนทั่วประเทศ ประจำปีงบประมาณ พ.ศ. ๒๕๕๙ ทั้งนี้ สพบ. ได้รวบรวมคำขออนุมัติแก้ไขรายชื่อข้อความที่พิมพ์ผิดพลาดคลาดเคลื่อนในใบจัดสรรงบประมาณไม่ถูกต้องตามข้อเท็จจริง นั้น

<u>ข้อเท็จจริง</u>

กองแผนงาน ขอเรียนว่า

๑. สพบ. ขออนุมัติแก้ไขรายชื่อข้อความที่พิมพ์ผิดพลาดคลาดเคลื่อนในใบจัดสรรงบประมาณไม่ถูกต้องตามข้อเท็จจริง โครงการพัฒนาแหล่งน้ำบาดาลเพื่อสนับสนุนน้ำดื่มสะอาดให้กับโรงเรียนทั่วประเทศ ประจำปีงบประมาณ พ.ศ. ๒๕๕๙ รูปแบบที่ ๑ จำนวน ๓๖ แห่ง และ รูปแบบที่ ๒ จำนวน ๗๔ แห่ง (เอกสารแนบ)

๒. กผ. ประสานหารือ กับสำนักงบประมาณ (นายน้อง เจริญนาค) ผู้อำนวยการสำนักจัดทำงบประมาณด้านเศรษฐกิจ ๒ แจ้งให้ปฏิบัติตามระเบียบว่าด้วยการบริหารงบประมาณ (ฉบับที่ ๔) พ.ศ. ๒๕๕๔ ข้อ ๑๘ ในกรณีที่ส่วนราชการหรือรัฐวิสาหกิจ มีความจำเป็นต้องเปลี่ยนแปลงรายละเอียดของรายการในการจัดหาครุภัณฑ์ที่ดินหรือสิ่งก่อสร้างในงบลงทุน งบเงินอุดหนุนหรืองบรายจ่ายอื่นแล้วแต่กรณี ที่มิใช่รายการก่อหนี้ผูกพันข้ามปีงบประมาณซึ่งได้รับการจัดสรรงบประมาณแล้วโดยไม่เพิ่มวงเงินงบประมาณรายจ่าย และการเปลี่ยนแปลงดังกล่าวไม่มีผลกระทบต่อสาระสำคัญของรายการที่ได้รับจัดสรร ให้กระทำได้โดยไม่ต้องทำความตกลงกับสำนักงบประมาณ (หนังสือสำนักงบประมาณ ที่ นร ๐๗๐๔/ว ๓๒ ลงวันที่ ๗ มกราคม ๒๕๕๔) การนี้ จึงเห็นควรอนุมัติตามที่ สพบ. เสนอ

<u>ข้อพิจารณา</u>

จึงเรียนมาเพื่อโปรดพิจารณา หากเห็นชอบโปรด

๑. อนุมัติตามข้อเท็จจริง ข้อที่ ๑

๒. มอบหมายให้ สพบ./สบก. (สพ./สค.)/ศทส./กผ. และ สทบ.เขต ๑-๑๒ ดำเนินการในส่วนที่เกี่ยวข้อง ต่อไป

(นางสาวดวงมณี จั่นเพิ่มพูล)
ผู้อำนวยการกองแผนงาน

เรียน สสท.
☑ ทราบ ☑ พิจารณาดำเนินการ
☐ รวมเรื่อง ☐ เวียนให้เจ้าหน้าที่ทราบ

(นายพยุงศักดิ์ นาโพธิ์ชัย)
ผู้อำนวยการส่วนส่งเสริมและถ่ายทอดเทคโนโลยี

(นายสุพจน์ เจิมสวัสดิ์พงษ์)
อธิบดีกรมทรัพยากรน้ำบาดาล
24 มี.ค. 2559

(นายพันธ์ศักดิ์ ธีรปัญญาภรณ์)
ผู้อำนวยการสำนักพัฒนาน้ำบาดาล

แบบฟอร์ม 1

รายละเอียดประกอบการอนุมัติโอนเปลี่ยนแปลงงบประมาณรายจ่ายประจำปีงบประมาณ พ.ศ.๒๕๕๙

กรมทรัพยากรน้ำบาดาล กระทรวงทรัพยากรธรรมชาติและสิ่งแวดล้อม

1. การขออนุมัติแก้ไขรายชื่อสถานที่ดำเนินการ เนื่องจากพิมพ์ผิดพลาดคลาดเคลื่อนในใบจัดสรรงบประมาณให้ถูกต้องตามข้อเท็จจริง จำนวน ....110........... แห่ง

ลำดับที่	ที่นี่ สทบ. เขต	รหัสงบประมาณ	รายการเดิม: รายการ	รายการเดิม: จำนวน (แห่ง)	รายการเดิม: จำนวนเงิน	รายการใหม่: รายการ	รายการใหม่: จำนวน (แห่ง)	รายการใหม่: จำนวนเงิน	เหตุผลความจำเป็น
			1 แผนงานส่งเสริมการบริหารจัดการน้ำอย่างบูรณาการ ผลผลิต : ทรัพยากรน้ำบาดาลในพื้นที่เป้าหมายได้รับการบริการจัดการอย่างมีประสิทธิภาพ งบลงทุน ค่าที่ดินและสิ่งก่อสร้าง ค่าใช้จ่ายในการพัฒนาแหล่งน้ำบาดาลเพื่อสนับสนุนน้ำดื่มสะอาดให้กับโรงเรียนทั่วประเทศ รูปแบบที่ 1 ปีงบประมาณ พ.ศ. 2559			1 แผนงานส่งเสริมการบริหารจัดการน้ำอย่างบูรณาการ ผลผลิต : ทรัพยากรน้ำบาดาลในพื้นที่เป้าหมายได้รับการบริการจัดการอย่างมีประสิทธิภาพ งบลงทุน ค่าที่ดินและสิ่งก่อสร้าง ค่าใช้จ่ายในการพัฒนาแหล่งน้ำบาดาลเพื่อสนับสนุนน้ำดื่มสะอาดให้กับโรงเรียนทั่วประเทศ รูปแบบที่ 1 ปีงบประมาณ พ.ศ. 2559			
1	1	0900722002410003	โรงเรียนบ้านหนองปลามัน หมู่ที่1 ตำบลห้วยทรายตำบล ห้วยทราย อำเภอแม่ริม จังหวัดเชียงใหม่	1	1,385,000.00	โรงเรียนบ้านหนองปลามัน หมู่ที่2 ตำบลห้วยทราย อำเภอแม่ริม จังหวัดเชียงใหม่	1	1,385,000.00	เลขหมู่ที่ผิด
2	1	0900722002410008	โรงเรียนบ้านป่าแดด(เวทยาสมิทธิ์) หมู่ที่17 ตำบลป่าแดด ป่าแดด อำเภอแม่สรวย จังหวัดเชียงราย	1	1,385,000.00	โรงเรียนบ้านป่าแดด (เวทยาสมิทธิ์) หมู่ที่17 ตำบลป่าแดด อำเภอแม่สรวย จังหวัดเชียงราย	1	1,385,000.00	ชื่อโรงเรียนผิด
3	1	0900722002410011	โรงเรียนบ้านใหม่ปางค่า หมู่ที่1 ตำบลผาช้างน้อย ผาช้างน้อย อำเภอปง จังหวัดพะเยา	1	1,385,000.00	โรงเรียนบ้านใหม่ปางค่า (ภูลังกาอนุสรณ์) หมู่ที่1 ตำบลผาช้างน้อย อำเภอปง จังหวัดพะเยา	1	1,385,000.00	ชื่อโรงเรียนผิด
4	1	0900722002410018	โรงเรียนวิทยาลัยแม่ฮ่องสอน หมู่ที่3 ตำบลปางหมูห้วยทราย ปางหมู อำเภอเมือง จังหวัดแม่ฮ่องสอน	1	1,385,000.00	วิทยาลัยแม่ฮ่องสอน มหาวิทยาลัยราชภัฏเชียงใหม่ หมู่ที่3 ตำบลปางหมู อำเภอเมือง จังหวัดแม่ฮ่องสอน	1	1,385,000.00	ชื่อโรงเรียนผิด
5	1	0900722002410052	โรงเรียนจักรคำคณาทรลำพูน หมู่ที่6 ตำบลในเมืองป่าแดด ในเมือง อำเภอเมือง จังหวัดลำพูน	1	1,385,000.00	โรงเรียนจักรคำคณาทร จังหวัดลำพูน หมู่ที่6 ตำบลในเมือง อำเภอเมือง จังหวัดลำพูน	1	1,385,000.00	ชื่อโรงเรียนผิด
[illegible]	2	0900722002410029	โรงเรียนชุมชนหลุมรัง หมู่ที่5 ตำบลหลุมรังผาช้างน้อย หลุมรัง อำเภอบ่อพลอย จังหวัดกาญจนบุรี	1	1,385,000.00	โรงเรียนชุมชนบ้านหลุมรัง หมู่ที่5 ตำบลหลุมรัง อำเภอบ่อพลอย จังหวัดกาญจนบุรี	1	1,385,000.00	ชื่อโรงเรียนผิด
7	2	0900722002410031	โรงเรียนอนุบาลหันคา หมู่ที่1 ตำบลหันคาปางหมู หันคา อำเภอหันคา จังหวัดชัยนาท	1	1,385,000.00	โรงเรียนอนุบาลหันคา(วัดท่ากฤษณา-สุชัยประชาสรรค์) หมู่ที่1 ตำบลหันคา อำเภอหันคา จังหวัดชัยนาท	1	1,385,000.00	ชื่อโรงเรียนผิด
8	2	0900722002410047	โรงเรียนวัดยางช้าย หมู่ที่2 ตำบลยางช้ายในเมือง ยางช้าย อำเภอโพธิ์ทอง จังหวัดอ่างทอง	1	1,385,000.00	โรงเรียนวัดยางช้าย หมู่ที่2 ตำบลยางช้าย อำเภอโพธิ์ทอง จังหวัดอ่างทอง	1	1,385,000.00	ชื่อโรงเรียนผิด
9	2	0900722002410048	โรงเรียนไทยรัฐวิทยา 58 หมู่ที่3 ตำบลห้วยคตหลุมรัง ห้วยคต อำเภอห้วยคต จังหวัดอุทัยธานี	1	1,385,000.00	โรงเรียนไทยรัฐวิทยา 58 (ห้วยคตสามัคคี) หมู่ที่3 ตำบลห้วยคต อำเภอห้วยคต จังหวัดอุทัยธานี	1	1,385,000.00	ชื่อโรงเรียนและตำบลผิด
10	2	0900722002410055	โรงเรียนอนุบาลอินทร์บุรี หมู่ที่8 ตำบลอินทร์บุรีหันคา อินทร์บุรี อำเภออินทร์บุรี จังหวัดสิงห์บุรี	1	1,385,000.00	โรงเรียนอนุบาลอินทร์บุรี(วัดโพธิ์ศรี) หมู่ที่8 ตำบลอินทร์บุรี อำเภออินทร์บุรี จังหวัดสิงห์บุรี	1	1,385,000.00	ชื่อโรงเรียนผิด
11	3	0900722002410088	โรงเรียนราชประชานุเคราะห์ 57 หมู่ที่9 ตำบลบ้านโตกยางช้าย บ้านโตก อำเภอเมืองเพชรบูรณ์ จังหวัดเพชรบูรณ์	1	1,385,000.00	โรงเรียนราชประชานุเคราะห์ 57 หมู่ที่9 ตำบลบ้านโตก อำเภอเมืองเพชรบูรณ์ จังหวัด.เพชรบูรณ์	1	1,385,000.00	ชื่อโรงเรียนผิด
12	4	0900722002410016	โรงเรียนสงเปลือยวิทยายน หมู่ที่6 ตำบลโนนสูงห้วยคต โนนสูง อำเภอนามน จังหวัดกาฬสินธุ์	1	1,385,000.00	โรงเรียนสงเปลือยวิทยายน หมู่ที่9 ตำบลสงเปลือย อำเภอนามน จังหวัดกาฬสินธุ์	1	1,385,000.00	เลขหมู่ที่และชื่อตำบลผิด
13	4	0900722002410030	โรงเรียนวิทยาลัยการอาชีพด่านซ้าย หมู่ที่1 ตำบลโคกงามอินทร์บุรี โคกงาม อำเภอด่านซ้าย จังหวัดเลย	1	1,385,000.00	วิทยาลัยการอาชีพด่านซ้าย หมู่ที่1 ตำบลโคกงาม อำเภอด่านซ้าย จังหวัดเลย	1	1,385,000.00	ชื่อโรงเรียนผิด
14	5	0900722002410060	โรงเรียนบ้านห้วยหัน หมู่ที่11 ตำบลวังชมภูบ้านโตก วังชมภู อำเภอหนองบัวแดง จังหวัดชัยภูมิ	1	1,385,000.00	โรงเรียนบ้านห้วยหัน หมู่ที่4 ตำบลวังชมภู อำเภอหนองบัวแดง จังหวัดชัยภูมิ	1	1,385,000.00	เลขหมู่ที่ผิด
15	5	0900722002410085	โรงเรียนบ้านหนองโบสถ์ หมู่ที่3 ตำบลหนองโบสถ์โนนสูง หนองโบสถ์ อำเภอนางรอง จังหวัดบุรีรัมย์	1	1,385,000.00	โรงเรียนบ้านหนองโบสถ์ หมู่ที่6 ตำบลหนองโบสถ์ อำเภอนางรอง จังหวัดบุรีรัมย์	1	1,385,000.00	เลขหมู่ที่ผิด
16	6	0900722002410080	โรงเรียนชุมชนบ้านทะเลทรัพย์ หมู่ที่- ตำบลทะเลทรัพย์โคกงาม ทะเลทรัพย์ อำเภอปะทิว จังหวัดชุมพร	1	1,385,000.00	โรงเรียนชุมชนบ้านทะเลทรัพย์ หมู่ที่5 ตำบลทะเลทรัพย์ อำเภอปะทิว จังหวัดชุมพร	1	1,385,000.00	เลขหมู่ที่ผิด
17	6	0900722002410108	โรงเรียนวัดสว่างอารมณ์ หมู่ที่2 ตำบลราไวร์วังชมภู ราไวร์ อำเภอเมือง จังหวัดภูเก็ต	1	1,385,000.00	โรงเรียนวัดสว่างอารมณ์ หมู่ที่2 ตำบลราไวย์ อำเภอเมือง จังหวัดภูเก็ต	1	1,385,000.00	ชื่อตำบลผิด
18	7	0900722002410107	โรงเรียนวัดคลองโป่ง หมู่ที่2 ตำบลสามเรือนหนองโบสถ์ สามเรือน อำเภอศรีสำโรง จังหวัดสุโขทัย	1	1,385,000.00	โรงเรียนวัดคลองโป่ง (ธรรมภาณบำรุง) หมู่ที่2 ตำบลสามเรือน อำเภอศรีสำโรง จังหวัดสุโขทัย	1	1,385,000.00	ชื่อโรงเรียนผิด
19	8	0900722002410600	โรงเรียนวัดนิยมธรรมวนาราม หมู่ที่1 ตำบลทุ่งบัวทะเลทรัพย์ ทุ่งบัว อำเภอกำแพงแสน จังหวัดนครปฐม	1	1,385,000.00	โรงเรียนวัดนิยมธรรมวราราม หมู่ที่1 ตำบลทุ่งบัว อำเภอกำแพงแสน จังหวัดนครปฐม	1	1,385,000.00	ชื่อโรงเรียนผิด
[illegible]	8	0900722002410605	โรงเรียนวัดด่านทับตะโกราษฎร์อุปถัมภ์ หมู่ที่1 ตำบลด่านทับตะโกราไวร์ ด่านทับตะโก อำเภอจอมบึง จังหวัดราชบุรี	1	1,385,000.00	โรงเรียนด่านทับตะโกราษฎร์อุปถัมภ์ หมู่ที่1 ตำบลด่านทับตะโก อำเภอจอมบึง จังหวัดราชบุรี	1	1,385,000.00	ชื่อโรงเรียนผิด
21	8	0900722002410606	โรงเรียนอนุบาลบ้านแพ้ว หมู่ที่1 ตำบลหลักสามสามเรือน หลักสาม อำเภอเมือง จังหวัดสมุทรสาคร	1	1,385,000.00	โรงเรียนอนุบาลบ้านแพ้ว หมู่ที่1 ตำบลหลักสาม อำเภอบ้านแพ้ว จังหวัดสมุทรสาคร	1	1,385,000.00	ชื่ออำเภอผิด
22	9	0900722002410156	โรงเรียนอนุบาลบ้านหนองคล้า หมู่ที่3 ตำบลทุ่งเบญจาทุ่งบัว ทุ่งเบญจา อำเภอท่าใหม่ จังหวัดจันทบุรี	1	1,385,000.00	โรงเรียนอนุบาลบ้านหนองคล้า(จงจินต์จุรีรวงศ์อุปถัมภ์2) หมู่ที่3 ตำบลทุ่งเบญจา อำเภอท่าใหม่ จังหวัดจันทบุรี	1	1,385,000.00	ชื่อโรงเรียนผิด
23	9	0900722002410186	โรงเรียนอนุบาลหนองใหญ่ หมู่ที่1 ตำบลหนองใหญ่ด่านทับตะโก หนองใหญ่ อำเภอหนองใหญ่ จังหวัดชลบุรี	1	1,385,000.00	โรงเรียนอนุบาลหนองใหญ่(ศิริวราษฎร์บำรุง) หมู่ที่1 ตำบลหนองใหญ่ อำเภอหนองใหญ่ จังหวัดชลบุรี	1	1,385,000.00	ชื่อโรง[illegible]
24	9	0900722002410192	โรงเรียนวัดคงคาวราราม หมู่ที่1 ตำบลห้วยยางหลักสาม ห้วยยาง อำเภอแกลง จังหวัดระยอง	1	1,385,000.00	โรงเรียนวัดคงคาวราราม(วงศ์ผินประชานุกูล) หมู่ที่1 ตำบลห้วยยาง อำเภอแกลง จังหวัดระยอง	1	1,385,000.00	ชื่[illegible]
25	9	0900722002410195	โรงเรียนบ้านคลองขนุน หมู่ที่8 ตำบลหนองบัวทุ่งเบญจา หนองบัว อำเภอบ้านค่าย จังหวัดระยอง	1	1,385,000.00	โรงเรียนบ้านคลองขนุน(ดิษะวานิชรังสรรค์) หมู่ที่8 ตำบลหนองบัว อำเภอบ้านค่าย จังหวัดระยอง	1	1,385,000.00	ชื่[illegible]
26	9	0900722002410197	โรงเรียนบ้านคลอง 30 หมู่ที่3 ตำบลเขาสามสิบหนองใหญ่ เขาสามสิบ อำเภอเขาฉกรรจ์ จังหวัดสระแก้ว	1	1,385,000.00	โรงเรียนบ้านคลอง 13 หมู่ที่3 ตำบลเขาสามสิบ อำเภอเขาฉกรรจ์ จังหวัดสระแก้ว	1	1,385,000.00	ชื่[illegible]
27	10	0900722002410166	โรงเรียนบ้านคำสร้อย หมู่ที่1 ตำบลคำสร้อยห้วยยาง คำสร้อย อำเภอนิคมคำสร้อย จังหวัดมุกดาหาร	1	1,385,000.00	โรงเรียนบ้านคำสร้อย หมู่ที่1 ตำบลนิคมคำสร้อย อำเภอนิคมคำสร้อย จังหวัดมุกดาหาร	1	1,385,000.00	ชื่อตำบล[illegible]
28	10	0900722002410181	โรงเรียนอนุบาลเต่างอยบ้านโคกงอย หมู่ที่3 ตำบลเต่างอยหนองบัว เต่างอย อำเภอเต่างอย จังหวัดสกลนคร	1	1,385,000.00	โรงเรียนอนุบาลเต่างอย หมู่ที่3 ตำบลเต่างอย อำเภอเต่างอย จังหวัดสกลนคร	1	1,385,000.00	ชื่อโรงเรียนผิด
29	11	0900722002410126	โรงเรียนสมเด็จพระญาณสังวร หมู่ที่7 ตำบลคงแคนใหญ่เขาสามสิบ คงแคนใหญ่ อำเภอคำเขื่อนแก้ว จังหวัดยโสธร	1	1,385,000.00	โรงเรียนสมเด็จพระญาณสังวร ในพระสังฆราชูปถัมภ์ หมู่ที่7 ตำบลคงแคนใหญ่ อำเภอคำเขื่อนแก้ว จังหวัดยโสธร	1	1,385,000.00	ชื่อโรงเรียนผิด
30	11	0900722002410131	โรงเรียนดูกอึ่งประชาสามัคคี (บ.วาริเกษม) หมู่ที่2 ตำบลดูกอึ่งคำสร้อย ดูกอึ่ง อำเภอหนองฮี จังหวัดร้อยเอ็ด	1	1,385,000.00	โรงเรียนดูกอึ่งประชาสามัคคี หมู่ที่2 ตำบลดูกอึ่ง อำเภอหนองฮี จังหวัดร้อยเอ็ด	1	1,385,000.00	ชื่อโรงเรียนผิด
31	11	0900722002410148	โรงเรียนเทศบาล ๑ วัดเทพมงคล หมู่ที่12 ตำบลบุ่งเต่างอย บุ่ง อำเภอเมือง จังหวัดอำนาจเจริญ	1	1,385,000.00	โรงเรียนเทศบาล ๑ วัดเทพมงคล หมู่ที่12 ตำบลบุ่ง อำเภอเมืองอำนาจเจริญ จังหวัดอำนาจเจริญ	1	1,385,000.00	ชื่ออำเภอผิด
32	11	0900722002410149	โรงเรียนอนุบาลอำนาจเจริญ หมู่ที่11 ตำบลบุ่งคงแคนใหญ่ บุ่ง อำเภอเมือง จังหวัดอำนาจเจริญ	1	1,385,000.00	โรงเรียนอนุบาลอำนาจเจริญ หมู่ที่11 ตำบลบุ่ง อำเภอเมืองอำนาจเจริญ จังหวัดอำนาจเจริญ	1	1,385,000.00	ชื่ออำเภอผิด
33	12	0900722002410117	โรงเรียนบ้านคลองหวะ หมู่ที่5 ตำบลคอหงษ์ดูกอึ่ง คอหงษ์ อำเภอหาดใหญ่ จังหวัดสงขลา	1	1,385,000.00	โรงเรียนบ้านคลองหวะ(ทวีรัตน์ราษฎร์บำรุง) หมู่ที่5 ตำบลคอหงส์ อำเภอหาดใหญ่ จังหวัดสงขลา	1	1,385,000.00	ชื่อโรงเรียนและตำบลผิด
34	12	0900722002410133	โรงเรียนบ้านระโนด (ธัญเจริญ) หมู่ที่ ตำบลระโนดบุ่ง ระโนด อำเภอระโนด จังหวัดสงขลา	1	1,385,000.00	โรงเรียนบ้านระโนด (ธัญเจริญ) หมู่ที่ ตำบลระโนด อำเภอระโนด จังหวัดสงขลา	1	1,385,000.00	ชื่อตำบลผิด

ลำดับที่	พื้นที่ สทบ. เขต	รหัสงบประมาณ	รายการเดิม: รายการ	รายการเดิม: จำนวน (แห่ง)	รายการเดิม: จำนวนเงิน	รายการใหม่: รายการ	รายการใหม่: จำนวน (แห่ง)	รายการใหม่: จำนวนเงิน	เหตุผลความจำเป็น
35	12	0900722002410138	โรงเรียนบ้านตะโล๊ะใส หมู่ที่4 ตำบลปากน้ำปุ่ง ปากน้ำ อำเภอละงู จังหวัดสตูล	1	1,385,000.00	โรงเรียนบ้านตะโละใส หมู่ที่4 ตำบลปากน้ำ อำเภอละงู จังหวัดสตูล	1	1,385,000.00	ชื่อโรงเรียนผิด
36	12	0900722002410254	โรงเรียนบ้านทุ่งนุ้ย "มิตรภาพที่ 45" หมู่ที่11 ตำบลทุ่งนุ้ยคอหงษ์ ทุ่งนุ้ย อำเภอควนกาหลง จังหวัดสตูล	1	1,385,000.00	โรงเรียนบ้านทุ่งนุ้ย "มิตรภาพที่ 49" หมู่ที่11 ตำบลทุ่งนุ้ย อำเภอควนกาหลง จังหวัดสตูล	1	1,385,000.00	ชื่อโรงเรียนผิด
			2 แผนงานส่งเสริมการบริหารจัดการน้ำอย่างบูรณาการ ผลผลิต : ทรัพยากรน้ำบาดาลในพื้นที่เป้าหมายได้รับการบริการจัดการอย่างมีประสิทธิภาพ งบลงทุน ค่าที่ดินและสิ่งก่อสร้าง ค่าใช้จ่ายในการพัฒนาแหล่งน้ำบาดาลเพื่อสนับสนุนน้ำดื่มสะอาดให้กับโรงเรียนทั่วประเทศ รูปแบบที่ 2 ปีงบประมาณ พ.ศ. 2559			2 แผนงานส่งเสริมการบริหารจัดการน้ำอย่างบูรณาการ ผลผลิต : ทรัพยากรน้ำบาดาลในพื้นที่เป้าหมายได้รับการบริการจัดการอย่างมีประสิทธิภาพ งบลงทุน ค่าที่ดินและสิ่งก่อสร้าง ค่าใช้จ่ายในการพัฒนาแหล่งน้ำบาดาลเพื่อสนับสนุนน้ำดื่มสะอาดให้กับโรงเรียนทั่วประเทศ รูปแบบที่ 2 ปีงบประมาณ พ.ศ. 2559			
1	1	0900722002410169	โรงเรียนดอนศิลาผางาม หมู่ที่6 ตำบลผางาม อำเภอเวียงชัย จังหวัดเชียงราย	1	953,000	โรงเรียนดอนศิลาผางามวิทยาคม หมู่ที่6 ตำบลผางาม อำเภอเวียงชัย จังหวัดเชียงราย	1	953,000	ชื่อโรงเรียนผิด
2	1	0900722002410238	โรงเรียนบ้านปากกาง หมู่ที่2 ตำบลปากกาง อำเภอ จังหวัดแพร่	1	953,000	โรงเรียนบ้านปากกาง (ประชาราษฎร์วังสฤษฎ์) หมู่ที่2 ตำบลปากกาง อำเภอลอง จังหวัดแพร่	1	953,000	ชื่อโรงเรียนผิด
3	2	0900722002410409	โรงเรียนวัดหนองเต่า หมู่ที่5 ตำบลหนองเต่า อำเภอเมือง จังหวัดอุทัยธานี	1	953,000	โรงเรียนอนุบาลวัดหนองเต่า หมู่ที่5 ตำบลหนองเต่า อำเภอเมือง จังหวัดอุทัยธานี	1	953,000	ชื่อโรงเรียนผิด
4	2	0900722002410447	โรงเรียนบ้านหนองน้อย หมู่ที่9 ตำบลมะขามเฒ่า อำเภอวัดสิงห์ จังหวัดชัยนาท	1	953,000	โรงเรียนวัดหนองน้อย หมู่ที่9 ตำบลมะขามเฒ่า อำเภอวัดสิงห์ จังหวัดชัยนาท	1	953,000	ชื่อโรงเรียนผิด
5	2	0900722002410451	โรงเรียนบ้านไพรนกยูง หมู่ที่5 ตำบลไพรนกยูง อำเภอหันคา จังหวัดชัยนาท	1	953,000	โรงเรียนบ้านไพรนกยูง(วันชัยประชาสรรค์) หมู่ที่5 ตำบลไพรนกยูง อำเภอหันคา จังหวัดชัยนาท	1	953,000	ชื่อโรงเรียนผิด
6	2	0900722002410454	โรงเรียนชุมชนวัดพิชัยนาวาส หมู่ที่10 ตำบลบ้านเชี่ยน อำเภอหันคา จังหวัดชัยนาท	1	953,000	โรงเรียนชุมชนวัดพิชัยนาวาส(รัฐราษฎร์ประดิษฐ์วิทยา) หมู่ที่10 ตำบลบ้านเชี่ยน อำเภอหันคา จังหวัดชัยนาท	1	953,000	ชื่อโรงเรียนผิด
	2	0900722002410456	โรงเรียนบ้านตระกรุด หมู่ที่5 ตำบลวังซ่าน อำเภอแม่วงก์ จังหวัดนครสวรรค์	1	953,000	โรงเรียนบ้านคะกรุด หมู่ที่5 ตำบลวังซ่าน อำเภอแม่วงก์ จังหวัดนครสวรรค์	1	953,000	ชื่อโรงเรียนผิด
8	2	0900722002410460	โรงเรียนวัดเกาะหงษ์ หมู่ที่6 ตำบลตะเคียนเลื่อน อำเภอเมือง จังหวัดนครสวรรค์	1	953,000	โรงเรียนชุมชนวัดเกาะหงษ์(นิโรธธรรมรังสรรค์) หมู่ที่6 ตำบลตะเคียนเลื่อน อำเภอเมือง จังหวัดนครสวรรค์	1	953,000	ชื่อโรงเรียนผิด
9	2	0900722002410461	โรงเรียนรัฐราษฎร์อนุสรณ์ หมู่ที่1 ตำบลบึงปลาทู อำเภอบรรพตพิสัย จังหวัดนครสวรรค์	1	953,000	โรงเรียนรัฐราษฎร์อนุสรณ์ หมู่ที่2 ตำบลบึงปลาทู อำเภอบรรพตพิสัย จังหวัดนครสวรรค์	1	953,000	เลขหมู่ที่ผิด
10	2	0900722002410470	โรงเรียนอนุบาลเก้าเลี้ยว หมู่ที่1 ตำบลเก้าเลี้ยว อำเภอเก้าเลี้ยว จังหวัดนครสวรรค์	1	953,000	โรงเรียนอนุบาลเก้าเลี้ยว(วัดเก้าเลี้ยว) หมู่ที่1 ตำบลเก้าเลี้ยว อำเภอเก้าเลี้ยว จังหวัดนครสวรรค์	1	953,000	ชื่อโรงเรียนผิด
11	2	0900722002410479	โรงเรียนหนองโรง หมู่ที่4 ตำบลหนองผักนาก อำเภอสามชุก จังหวัดสุพรรณบุรี	1	953,000	โรงเรียนวัดหนองโรง หมู่ที่4 ตำบลหนองผักนาก อำเภอสามชุก จังหวัดสุพรรณบุรี	1	953,000	ชื่อโรงเรียนและตำบลผิด
12	2	0900722002410480	โรงเรียนวัดห้วยเจริญสุข หมู่ที่2 ตำบลพักทัน อำเภอบางระจัน จังหวัดสิงห์บุรี	1	953,000	โรงเรียนวัดห้วย หมู่ที่2 ตำบลพักทัน อำเภอบางระจัน จังหวัดสิงห์บุรี	1	953,000	ชื่อโรงเรียนผิด
13	2	0900722002410482	โรงเรียนวัดศรีสาคร หมู่ที่9 ตำบลต้นโพธิ์ อำเภอเมือง จังหวัดสิงห์บุรี	1	953,000	โรงเรียนวัดศรีสาคร หมู่ที่8 ตำบลต้นโพธิ์ อำเภอเมือง จังหวัดสิงห์บุรี	1	953,000	เลขหมู่ที่และตำบลผิด
14	2	0900722002410485	โรงเรียนวัดบ้านพราน หมู่ที่1 ตำบลศรีพราน อำเภอแสวงหา จังหวัดอ่างทอง	1	953,000	โรงเรียนวัดบ้านพราน หมู่ที่1 ตำบลศรีพราน อำเภอแสวงหา จังหวัดอ่างทอง	1	953,000	ตำบลผิด
15	2	0900722002410486	โรงเรียนผดุงธรรม หมู่ที่2 ตำบลระโสม อำเภอภาชี จังหวัดพระนครศรีอยุธยา	1	953,000	โรงเรียนวัดผดุงธรรม หมู่ที่2 ตำบลระโสม อำเภอภาชี จังหวัดพระนครศรีอยุธยา	1	953,000	ชื่อโรงเรียนผิด
16	3	0900722002410617	โรงเรียนวัดชำผักแพว หมู่ที่3 ตำบลชำผักแพว อำเภอแก่งคอย จังหวัดสระบุรี	1	953,000	โรงเรียนวัดชำผักแพว หมู่ที่3 ตำบลชำผักแพว อำเภอแก่งคอย จังหวัดสระบุรี	1	953,000	ชื่อโรงเรียนและตำบลผิด
17	3	0900722002410618	โรงเรียนบ้านโปร่งไผ่ หมู่ที่7 ตำบลท่าตูม อำเภอศรีมหาโพธิ จังหวัดปราจีนบุรี	1	953,000	โรงเรียนบ้านโป่งไผ่ หมู่ที่7 ตำบลท่าตูม อำเภอศรีมหาโพธิ จังหวัดปราจีนบุรี	1	953,000	ชื่อโรงเรียนผิด
18	4	0900722002410212	โรงเรียนบ้านถ้ำแข้ หมู่ที่8 ตำบลสงเปลือย อำเภอภูเวียง จังหวัดขอนแก่น	1	953,000	โรงเรียนบ้านถ้ำแข้ หมู่ที่8 ตำบลสงเปือย อำเภอภูเวียง จังหวัดขอนแก่น	1	953,000	ชื่อตำบลผิด
19	4	0900722002410215	โรงเรียนบ้านโคกโก หมู่ที่7 ตำบลแคนเหนือ อำเภอบ้านไผ่ จังหวัดขอนแก่น	1	953,000	โรงเรียนบ้านโคกโกโคกกลาง หมู่ที่7 ตำบลแคนเหนือ อำเภอบ้านไผ่ จังหวัดขอนแก่น	1	953,000	ชื่อโรงเรียนผิด
20	4	0900722002410231	โรงเรียนบ้านนากลาง หมู่ที่1 ตำบลนาเหล่า อำเภอนาวัง จังหวัดหนองบัวลำภู	1	953,000	โรงเรียนบ้านนากลาง หมู่ที่9 ตำบลนาเหล่า อำเภอนาวัง จังหวัดหนองบัวลำภู	1	953,000	เลขหมู่ที่ผิด
	4	0900722002410235	โรงเรียนหนองขามพิทยาคม หมู่ที่ ตำบลหนองบัว อำเภอเมืองหนองบัวลำภู จังหวัดหนองบัวลำภู	1	953,000	โรงเรียนบ้านขามพิทยาคม หมู่ที่3 ตำบลบ้านขาม อำเภอเมืองหนองบัวลำภู จังหวัดหนองบัวลำภู	1	953,000	ชื่อโรงเรียนและตำบลผิด
22	4	0900722002410P03	โรงเรียนบ้านหัวนาโคกสี หมู่ที่10 ตำบลหนองจิก อำเภอบรบือ จังหวัดมหาสารคาม	1	953,000	โรงเรียนหัวนา หมู่ที่6 ตำบลหนองจิก อำเภอบรบือ จังหวัดมหาสารคาม	1	953,000	ชื่อโรงเรียนและเลขหมู่ที่ผิด
23	4	0900722002410P04	โรงเรียนยางคำวิทยาคม (บ้านนกพร้าว) หมู่ที่6 ตำบลยาง อำเภอบรบือ จังหวัดมหาสารคาม	1	953,000	โรงเรียนยางวิทยาคม หมู่ที่6 ตำบลยาง อำเภอบรบือ จังหวัดมหาสารคาม	1	953,000	ชื่อโรงเรียนผิด
24	5	0900722002410288	โรงเรียนบ้านหนองศาลา หมู่ที่8 ตำบลหนองสังข์ อำเภอแก้งคร้อ จังหวัดชัยภูมิ	1	953,000	โรงเรียนบ้านหนองศาลาป่าพาด หมู่ที่8 ตำบลหนองสังข์ อำเภอแก้งคร้อ จังหวัดชัยภูมิ	1	953,000	ชื่อโรงเรียนผิด
25	6	0900722002410400	โรงเรียนบ้านปากเลข หมู่ที่9 ตำบลพะโต๊ะ อำเภอพะโต๊ะ จังหวัดชุมพร	1	953,000	โรงเรียนบ้านปากเลข หมู่ที่10 ตำบลพะโต๊ะ อำเภอพะโต๊ะ จังหวัดชุมพร	1	953,000	เลขหมู่ที่ผิด
26	6	0900722002410404	โรงเรียนบ้านต้นไทร หมู่ที่4 ตำบลหนองบัว อำเภอรัษฎา จังหวัดตรัง	1	953,000	โรงเรียนบ้านต้นไทร หมู่ที่2 ตำบลหนองบัว อำเภอรัษฎา จังหวัดตรัง	1	953,000	เลขหมู่ที่ผิด
27	6	0900722002410411	โรงเรียนบ้านคลองลำปริง หมู่ที่ ตำบลละมอ อำเภอนาโยง จังหวัดตรัง	1	953,000	โรงเรียนบ้านคลองลำปริง หมู่ที่3 ตำบลละมอ อำเภอนาโยง จังหวัดตรัง	1	953,000	เลขหมู่ที่ผิด
28	6	0900722002410469	โรงเรียนบ้านเขาพระอินทร์ หมู่ที่9 ตำบลปากแพรก อำเภอดอนสัก จังหวัดสุราษฎร์ธานี	1	953,000	โรงเรียนบ้านเขาพระอินทร์ หมู่ที่4 ตำบลปากแพรก อำเภอดอนสัก จังหวัดสุราษฎร์ธานี	1	953,000	เลขหมู่ที่ผิด
29	7	0900722002410279	โรงเรียนบ้านวังโป่ง หมู่ที่12 ตำบลโค้งไผ่ อำเภอขาณุวรลักษบุรี จังหวัดกำแพงเพชร	1	953,000	โรงเรียนบ้านวังโป่งพัฒนา หมู่ที่12 ตำบลโค้งไผ่ อำเภอขาณุวรลักษบุรี จังหวัดกำแพงเพชร	1	953,000	ชื่อโรงเรียนผิด
30	7	0900722002410292	โรงเรียนเทศบาลวัดโพธาราม หมู่ที่3 ตำบลคลองตาล อำเภอศรีสำโรง จังหวัดสุโขทัย	1	953,000	โรงเรียนเทศบาลวัดโพธาราม(บุญมากพิทยาคาร) หมู่ที่3 ตำบลคลองตาล อำเภอศรีสำโรง จังหวัดสุโขทัย	1	953,000	ชื่อโรงเรียนผิด
31	7	0900722002410301	โรงเรียนวัดวังผักขวง หมู่ที่3 ตำบลไร่อ้อย อำเภอพิชัย จังหวัดอุตรดิตถ์	1	953,000	โรงเรียนวัดวังผักรุง หมู่ที่3 ตำบลไร่อ้อย อำเภอพิชัย จังหวัดอุตรดิตถ์	1	953,000	ชื่อโรงเรียนผิด
32	7	0900722002410303	โรงเรียนบ้านท่าตก หมู่ที่8 ตำบลท่าสัก อำเภอพิชัย จังหวัดอุตรดิตถ์	1	953,000	โรงเรียนบ้านข้าตก หมู่ที่8 ตำบลท่าสัก อำเภอพิชัย จังหวัดอุตรดิตถ์	1	953,000	ชื่อโรงเรียนผิด
33	7	0900722002410307	โรงเรียนราชอุปถัมภ์ หมู่ที่7 ตำบลบ้านด่านนาขาม อำเภอเมือง จังหวัดอุตรดิตถ์	1	953,000	โรงเรียนราษฎร์อุปถัมภ์ หมู่ที่7 ตำบลบ้านด่านนาขาม อำเภอเมือง จังหวัดอุตรดิตถ์	1	953,000	ชื่อโรงเรียนผิด
34	7	0900722002410327	โรงเรียนวัดบ้านบึงนาราง หมู่ที่2 ตำบลบึงนาราง อำเภอบึงนาราง จังหวัดพิจิตร	1	953,000	โรงเรียนวัดบ้านบึงนาราง (แก้ววิทยาคาร) หมู่ที่2 ตำบลบึงนาราง อำเภอบึงนาราง จังหวัดพิจิตร	1	953,000	ชื่อโรงเรียนผิด
35	7	0900722002410332	โรงเรียนชุมชนวัดไหล่ทอง (ปกาสิตวิทยา) หมู่ที่5 ตำบลเนินมะกอก อำเภอบางมูลนาก จังหวัดพิจิตร	1	953,000	โรงเรียนชุมชนวัดโพธิ์ทอง "ปกาสิตวิทยา" หมู่ที่5 ตำบลเนินมะกอก อำเภอบางมูลนาก จังหวัดพิจิตร	1	953,000	ชื่อโรงเรียนผิด
36	7	0900722002410377	โรงเรียนบ้านสะเดา หมู่ที่9 ตำบลวังควง อำเภอพรานกระต่าย จังหวัดกำแพงเพชร	1	953,000	โรงเรียนบ้านลานสะเดา หมู่ที่9 ตำบลวังควง อำเภอพรานกระต่าย จังหวัดกำแพงเพชร	1	953,000	ชื่อโรงเรียนผิด

	รายการเดิม					รายการใหม่			
ลำดับ	พื้นที่ สพน. เขต	รหัสงบประมาณ	รายการ	จำนวน (แห่ง)	จำนวนเงิน	รายการ	จำนวน (แห่ง)	จำนวนเงิน	เหตุผลความจำเป็น
37	7	0900722002410P10	โรงเรียนอนุบาลหนองบัว หมู่ที่8 ตำบลหนองบัว อำเภอศรีนคร จังหวัดสุโขทัย	1	953,000	โรงเรียนอนุบาล อบต.หนองบัว หมู่ที่8 ตำบลหนองบัว อำเภอศรีนคร จังหวัดสุโขทัย	1	953,000	ชื่อโรงเรียนผิด
38	8	0900722002410571	โรงเรียนปทุมแก้ววิทยา หมู่ที่4 ตำบลบางแก้ว อำเภอนครชัยศรี จังหวัดนครปฐม	1	953,000	โรงเรียนอุบลรัตนราชกัญญาราชวิทยาลัยนครปฐม หมู่ที่4 ตำบลบางแก้ว อำเภอนครชัยศรี จังหวัดนครปฐม	1	953,000	โรงเรียนได้มีการเปลี่ยนชื่อ
39	8	0900722002410574	โรงเรียนตลาดรางกระทุ่ม หมู่ที่11 ตำบลบางภาษี อำเภอบางเลน จังหวัดนครปฐม	1	953,000	โรงเรียนตลาดรางกระทุ่ม หมู่ที่5 ตำบลบางภาษี อำเภอบางเลน จังหวัดนครปฐม	1	953,000	ชื่อโรงเรียนกับเลขหมู่ที่ผิด
40	8	0900722002410593	โรงเรียนวัดท่าเรือ หมู่ที่5 ตำบลแพรกพวย อำเภอดำเนินสะดวก จังหวัดราชบุรี	1	953,000	โรงเรียนวัดท่าเรือ หมู่ที่2 ตำบลแพรกพวย อำเภอดำเนินสะดวก จังหวัดราชบุรี	1	953,000	เลขหมู่ที่ผิด
41	8	0900722002410596	โรงเรียนวัดพิบูลย์วนาราม หมู่ที่6 ตำบลหนองกระทุ่ม อำเภอปากท่อ จังหวัดราชบุรี	1	953,000	โรงเรียนวัดพิบูลวนาราม หมู่ที่6 ตำบลหนองกระทุ่ม อำเภอปากท่อ จังหวัดราชบุรี	1	953,000	ชื่อโรงเรียนผิด
42	8	0900722002410P14	โรงเรียนบ้านหนองหงส์ หมู่ที่2 ตำบลแก่งกระจาน อำเภอแก่งกระจาน จังหวัดเพชรบุรี	1	953,000	โรงเรียนบ้านหนองหงษ์ หมู่ที่2 ตำบลแก่งกระจาน อำเภอแก่งกระจาน จังหวัดเพชรบุรี	1	953,000	ชื่อโรงเรียนผิด
43	8	0900722002410P16	โรงเรียนบ้านหนองกลางดง หมู่ที่6 ตำบลชำแระ อำเภอโพธาราม จังหวัดราชบุรี	1	953,000	โรงเรียนวัดหนองกลางดง หมู่ที่6 ตำบลชำแระ อำเภอโพธาราม จังหวัดราชบุรี	1	953,000	ชื่อโรงเรียนผิด
44	9	0900722002410499	โรงเรียนบ้านซอยสอง หมู่ที่1 ตำบลสามพี่น้อง อำเภอแก่งหางแมว จังหวัดจันทบุรี	1	953,000	โรงเรียนบ้านซอยสอง(อภิชาติราษฎร์อุปถัมภ์) หมู่ที่1 ตำบลสามพี่น้อง อำเภอแก่งหางแมว จังหวัดจันทบุรี	1	953,000	ชื่อโรงเรียนผิด
45	9	0900722002410527	โรงเรียนบ้านตาลดำ หมู่ที่5 ตำบลหนองอิรุณ อำเภอบ้านบึง จังหวัดชลบุรี	1	953,000	โรงเรียนบ้านตาลดำ(อมรคุณูปการ) หมู่ที่5 ตำบลหนองอิรุณ อำเภอบ้านบึง จังหวัดชลบุรี	1	953,000	ชื่อโรงเรียนผิด
46	9	0900722002410543	โรงเรียนบ้านห้างสูง หมู่ที่3 ตำบลห้างสูง อำเภอหนองใหญ่ จังหวัดชลบุรี	1	953,000	โรงเรียนบ้านห้างสูง(เกตุวัดแกประชานุเคราะห์) หมู่ที่3 ตำบลห้างสูง อำเภอหนองใหญ่ จังหวัดชลบุรี	1	953,000	ชื่อโรงเรียนผิด
47	9	0900722002410556	โรงเรียนบ้านชากมันเทศ หมู่ที่4 ตำบลแม่น้ำคู้ อำเภอปลวกแดง จังหวัดระยอง	1	953,000	โรงเรียนนิคมสร้างตนเองจังหวัดระยอง 10 หมู่ที่4 ตำบลแม่น้ำคู้ อำเภอปลวกแดง จังหวัดระยอง	1	953,000	ชื่อโรงเรียนผิด
48	10	0900722002410491	โรงเรียนบ้านนาพระซัย หมู่ที่7 ตำบลหนองแวง อำเภอบ้านแพง จังหวัดนครพนม	1	953,000	โรงเรียนชุมชนนาพระซัย หมู่ที่7 ตำบลหนองแวง อำเภอบ้านแพง จังหวัดนครพนม	1	953,000	ชื่อโรงเรียนผิด
49	10	0900722002410497	โรงเรียนบ้านหนองผักตบโพนเห็ก หมู่ที่12 ตำบลนาหัวบ่อ อำเภอโพนสวรรค์ จังหวัดนครพนม	1	953,000	โรงเรียนบ้านหนองผักตบโพนเห็ก หมู่ที่4 ตำบลนาหัวบ่อ อำเภอโพนสวรรค์ จังหวัดนครพนม	1	953,000	เลขหมู่ที่ผิด
50	10	0900722002410502	โรงเรียนประชานิมิตรพิทยานุกูล หมู่ที่9 ตำบลท่าสะอาด อำเภอเซกา จังหวัดบึงกาฬ	1	953,000	โรงเรียนประชานิมิตพิทยานุกูล หมู่ที่9 ตำบลท่าสะอาด อำเภอเซกา จังหวัดบึงกาฬ	1	953,000	ชื่อโรงเรียนผิด
[illegible]	10	0900722002410503	โรงเรียนบ้านาคำ หมู่ที่3 ตำบลโคกก่อง อำเภอบึงกาฬ จังหวัดบึงกาฬ	1	953,000	โรงเรียนบ้านนาคำ หมู่ที่3 ตำบลโคกก่อง อำเภอบึงกาฬ จังหวัดบึงกาฬ	1	953,000	ชื่อโรงเรียนผิด
52	10	0900722002410514	โรงเรียนบ้านซูมหวาน หมู่ที่3 ตำบลโพนงาม อำเภอคำชะอี จังหวัดมุกดาหาร	1	953,000	โรงเรียนบ้านซูมหวาน หมู่ที่8 ตำบลโพนงาม อำเภอคำชะอี จังหวัดมุกดาหาร	1	953,000	เลขหมู่ที่ผิด
53	10	0900722002410517	โรงเรียนคำนางโอก หมู่ที่6 ตำบลร่มเกล้า อำเภอนิคมคำสร้อย จังหวัดมุกดาหาร	1	953,000	โรงเรียนบ้านคำนางโอก หมู่ที่6 ตำบลร่มเกล้า อำเภอนิคมคำสร้อย จังหวัดมุกดาหาร	1	953,000	ชื่อโรงเรียนผิด
54	10	0900722002410519	โรงเรียนบ้านคำฮี หมู่ที่7 ตำบลโพนทราย อำเภอเมืองมุกดาหาร จังหวัดมุกดาหาร	1	953,000	โรงเรียนบ้านคำฮีเบญจวิทย์ หมู่ที่7 ตำบลโพนทราย อำเภอเมืองมุกดาหาร จังหวัดมุกดาหาร	1	953,000	ชื่อโรงเรียนผิด
55	10	0900722002410520	โรงเรียนบ้านหนองแวง หมู่ที่8 ตำบลหนองสูงใต้ อำเภอหนองสูง จังหวัดมุกดาหาร	1	953,000	โรงเรียนบ้านแวง หมู่ที่3 ตำบลหนองสูงใต้ อำเภอหนองสูง จังหวัดมุกดาหาร	1	953,000	ชื่อโรงเรียนและเลขหมู่ที่ผิด
56	10	0900722002410528	โรงเรียนบ้านบอนสหราษฎรอุทิศ หมู่ที่3 ตำบลนาโพธิ์ อำเภอกุสุมาลย์ จังหวัดสกลนคร	1	953,000	โรงเรียนบ้านบอนสหราษฎรอุทิศ หมู่ที่3 ตำบลนาโพธิ์ อำเภอกุสุมาลย์ จังหวัดสกลนคร	1	953,000	ชื่อโรงเรียนผิด
57	10	0900722002410532	โรงเรียนบ้านหนองไผ่ หมู่ที่2 ตำบลดงมะไฟ อำเภอเมืองสกลนคร จังหวัดสกลนคร	1	953,000	โรงเรียนบ้านหนองไผ่ หมู่ที่7 ตำบลดงมะไฟ อำเภอเมืองสกลนคร จังหวัดสกลนคร	1	953,000	เลขหมู่ที่ผิด
58	11	0900722002410376	โรงเรียนราษฎร์ร่วมแรงรัฐ หมู่ที่4 ตำบลหนองเมือง อำเภอม่วงสามสิบ จังหวัดอุบลราชธานี	1	953,000	โรงเรียนราษฎร์ร่วมแรงรัฐ (กำจัดอุปถัมภ์) หมู่ที่4 ตำบลหนองเมือง อำเภอม่วงสามสิบ จังหวัดอุบลราชธานี	1	953,000	ชื่อโรงเรียนผิด
59	11	0900722002410378	โรงเรียนบ้านยางเดี่ยวหนองอ่ม หมู่ที่5 ตำบลหนองเป็ด อำเภอเมือง จังหวัดยโสธร	1	953,000	โรงเรียนบ้านยางเดี่ยวหนองอ่ม หมู่ที่5 ตำบลหนองเป็ด อำเภอเมืองยโสธร จังหวัดยโสธร	1	953,000	ชื่ออำเภอผิด
60	11	0900722002410386	โรงเรียนบ้านหัวโนนตาล(สหราษฎร์วิทยาสรรค์) หมู่ที่10 ตำบลโนนตาล อำเภอเมือง จังหวัดร้อยเอ็ด	1	953,000	โรงเรียนบ้านหัวโนนตาล(สหราษฎร์วิทยาสรรค์) หมู่ที่10 ตำบลโนนตาล อำเภอเมืองร้อยเอ็ด จังหวัดร้อยเอ็ด	1	953,000	ชื่ออำเภอผิด
61	11	0900722002410389	โรงเรียนบ้านหนองดูโคกขุมดิน หมู่ที่3 ตำบลหนองแวงควง อำเภอศรีสมเด็จ จังหวัดร้อยเอ็ด	1	953,000	โรงเรียนหนองดูโคกขุมดิน หมู่ที่3 ตำบลหนองแวงควง อำเภอศรีสมเด็จ จังหวัดร้อยเอ็ด	1	953,000	ชื่อโรงเรียนผิด
62	11	0900722002410408	โรงเรียนบ้านก้านเหลือง หมู่ที่6 ตำบลหมากเขียบ อำเภอเมือง จังหวัดศรีสะเกษ	1	953,000	โรงเรียนบ้านก้านเหลือง หมู่ที่6 ตำบลหมากเขียบ อำเภอเมืองศรีสะเกษ จังหวัดศรีสะเกษ	1	953,000	ชื่ออำเภอผิด
63	11	0900722002410413	โรงเรียนบ้านสนามสามัคคี (ไรดารี2) หมู่ที่9 ตำบลโสน อำเภอขุขันธ์ จังหวัดศรีสะเกษ	1	953,000	โรงเรียนบ้านสนามสามัคคีสโมสรโรตารี 2 หมู่ที่6 ตำบลโสน อำเภอขุขันธ์ จังหวัดศรีสะเกษ	1	953,000	ชื่อโรงเรียนและเลขหมู่ที่ผิด
64	11	0900722002410417	โรงเรียนสวัสดิ์วิทยา หมู่ที่13 ตำบลกฤษณา อำเภอขุขันธ์ จังหวัดศรีสะเกษ	1	953,000	โรงเรียนสวัสดีวิทยา หมู่ที่13 ตำบลกฤษณา อำเภอขุขันธ์ จังหวัดศรีสะเกษ	1	953,000	ชื่อโรงเรียนผิด
[illegible]	11	0900722002410427	โรงเรียนบ้านกุดน้ำกิน หมู่ที่5 ตำบลนาแต้ อำเภอ จังหวัดอำนาจเจริญ	1	953,000	โรงเรียนบ้านกุดน้ำกิน หมู่ที่5 ตำบลนาแต้ อำเภอเมืองอำนาจเจริญ จังหวัดอำนาจเจริญ	1	953,000	ชื่ออำเภอผิด
66	12	0900722002410345	โรงเรียนบ้านละเมือง หมู่ที่7 ตำบลปลักหนู อำเภอนาทวี จังหวัดสงขลา	1	953,000	โรงเรียนบ้านสะเมือง หมู่ที่7 ตำบลปลักหนู อำเภอนาทวี จังหวัดสงขลา	1	953,000	ชื่อโรงเรียนผิด
67	12	0900722002410347	โรงเรียนนิคมเทพาสร้างตนเอง 2 หมู่ที่9 ตำบลท่าม่วง อำเภอเทพา จังหวัดสงขลา	1	953,000	โรงเรียนนิคมสร้างตนเองเทพา 2 หมู่ที่9 ตำบลท่าม่วง อำเภอเทพา จังหวัดสงขลา	1	953,000	ชื่อโรงเรียนผิด
68	12	0900722002410350	โรงเรียนราชประชานุเคราะห์ 11 หมู่ที่ ตำบลคลองแดน อำเภอระโนด จังหวัดสงขลา	1	953,000	โรงเรียนราชประชานุเคราะห์ 11 หมู่ที่2 ตำบลคลองแดน อำเภอระโนด จังหวัดสงขลา	1	953,000	เลขหมู่ที่ผิด
69	12	0900722002410355	โรงเรียนบ้านธรรมเสมียร หมู่ที่10 ตำบลพนางตุง อำเภอควนขนุน จังหวัดพัทลุง	1	953,000	โรงเรียนบ้านธรรมเถียร(สุขประชารัฐ) หมู่ที่10 ตำบลพนางตุง อำเภอควนขนุน จังหวัดพัทลุง	1	953,000	ชื่อโรงเรียนผิด
70	12	0900722002410356	โรงเรียนบ้านเหมืองตะกั่ว หมู่ที่1 ตำบลหนองวัง อำเภอป่าบอน จังหวัดพัทลุง	1	953,000	โรงเรียนบ้านเหมืองตะกั่ว หมู่ที่1 ตำบลหนองธง อำเภอป่าบอน จังหวัดพัทลุง	1	953,000	ชื่อตำบลผิด
71	12	0900722002410359	โรงเรียนวัดเขาทอง หมู่ที่1 ตำบลมะกอกเหนือ อำเภอควนขนุน จังหวัดพัทลุง	1	953,000	โรงเรียนวัดเขาทอง(ชนูปถัมภ์) หมู่ที่1 ตำบลมะกอกเหนือ อำเภอควนขนุน จังหวัดพัทลุง	1	953,000	ชื่อโรงเรียนผิด
72	12	0900722002410360	โรงเรียนบ้านมะกอกใต้ หมู่ที่6 ตำบลชัยบุรี อำเภอเมือง จังหวัดพัทลุง	1	953,000	โรงเรียนบ้านมะกอกใต้(มุขประชาอุปถัมภ์) หมู่ที่6 ตำบลชัยบุรี อำเภอเมือง จังหวัดพัทลุง	1	953,000	ชื่อโรงเรียนผิด
73	12	0900722002410362	โรงเรียนวัดไหละจังกระ หมู่ที่๖ ตำบลตะโหมด อำเภอตะโหมด จังหวัดพัทลุง	1	953,000	โรงเรียนวัดไหละจันกระ หมู่ที่๖ ตำบลตะโหมด อำเภอตะโหมด จังหวัดพัทลุง	1	953,000	ชื่อโรงเรียนผิด
74	12	0900722002410368	โรงเรียนบ้านบ่อเจ็ดลูก หมู่ที่๑ ตำบลปากน้ำ อำเภอละงู จังหวัดสตูล	1	953,000	โรงเรียนบ้านบ่อเจ็ดลูก หมู่ที่๑ ตำบลปากน้ำ อำเภอละงู จังหวัดสตูล	1	953,000	ชื่ออำเภอผิด

(นายพันธ์ศักดิ์ ธีรปัญญาภรณ์)
ผู้อำนวยการสำนักพัฒนาน้ำบาดาล

ห้อง รองปกท.ทส.
เลขรับ 3200 เลขรับ 1927
วันที่ 22 ส.ค. 2559 วันที่ 22 ส.ค. 2559
เวลา 10.12 น. เวลา 08.15 น.

สำนักงานปลัดกระทรวงทรัพยากรธรรมชาติและสิ่งแวดล้อม
เลขรับ 23524
วันที่ 18 ส.ค. 2559
เวลา 16.36

ห้อง ปกท.ทส.
เลขรับ 8052
วันที่ 24 ส.ค. 2559
เวลา 26 ส.ค. 2559

ด่วนที่สุด บันทึกข้อความ

ส่วนราชการ สำนักนโยบายและยุทธศาสตร์ ส่วนงบประมาณ โทร. ๐ ๒๒๖๕ ๖๓๐๕ โทรสาร. ๐ ๒๒๖๕ ๖๓๐๒

ที่ ทส ๐๒๐๗.๔/๑๔๖๗ **วันที่** ๑๗ สิงหาคม ๒๕๕๙

เรื่อง ขอความเห็นชอบเปลี่ยนแปลงรายการงบประมาณรายจ่ายประจำปีงบประมาณ พ.ศ.๒๕๕๙ งบลงทุนค่าใช้จ่ายในการพัฒนาแหล่งน้ำบาดาลเพื่อสนับสนุนน้ำดื่มสะอาดให้กับโรงเรียนทั่วประเทศ รูปแบบที่ ๑ และรูปแบบที่ ๒

หน้าห้อง ผอ.สบภ.
เลขรับ 19127
วันที่ 19 ก.ย. 2559
เวลา 11.40

สำนักงานรัฐมนตรี ทส.
รับที่ 5034
วันที่ 26 ส.ค. 2559
เวลา 11.02

เรียน ปลัดกระทรวงทรัพยากรธรรมชาติและสิ่งแวดล้อม

เรื่องเดิม

ตามที่ รองปลัดกระทรวงทรัพยากรธรรมชาติและสิ่งแวดล้อม (นายสุพจน์ เจิมสวัสดิพงษ์) ได้โปรดสั่งการ ท้ายหนังสือ กรมทรัพยากรน้ำบาดาล ด่วนที่สุด ที่ ทส ๐๗๐๒/๓๑๙๒ ลงวันที่ ๑๑ สิงหาคม ๒๕๕๙ เรื่อง ขอความเห็นชอบเปลี่ยนแปลงรายการงบประมาณรายจ่ายประจำปีงบประมาณ พ.ศ.๒๕๕๙ งบลงทุนค่าใช้จ่ายในการพัฒนาแหล่งน้ำบาดาลเพื่อสนับสนุนน้ำดื่มสะอาดให้กับโรงเรียนทั่วประเทศ รูปแบบที่ ๑ และรูปแบบที่ ๒ ผอ.สนย.พิจารณาเสนอ นั้น

กรมทรัพยากรน้ำบาดาล
เลขรับ 16713
วันที่ 19 ก.ย. 2559
เวลา 11.21

กองแผนงาน
เลขรับ 2979
วัน เดือน ปี 20 ก.ย. 2559
เวลา 09.00

ข้อเท็จจริง

สำนักนโยบายและยุทธศาสตร์ ได้ตรวจสอบแล้วขอเรียนดังนี้

๑. กรมทรัพยากรน้ำบาดาลได้รับการอนุมัติจัดสรรงบประมาณประจำปีงบประมาณ พ.ศ.๒๕๕๙ โครงการพัฒนาแหล่งน้ำบาดาลเพื่อสนับสนุนน้ำดื่มสะอาดให้กับโรงเรียนทั่วประเทศ รูปแบบที่ ๑ และรูปแบบที่ ๒ โดยอยู่ภายใต้แผนงานบริหารจัดการทรัพยากรน้ำ ผลผลิตทรัพยากรน้ำบาดาลในพื้นที่เป้าหมายได้รับการบริหารจัดการอย่างมีประสิทธิภาพ งบลงทุน ค่าที่ดินและสิ่งก่อสร้างที่มีราคาต่อหน่วยต่ำกว่า ๑๐ ล้านบาท กำหนดเป้าหมายจำนวน ๖๘๘ แห่ง งบประมาณ ๗๔๒,๐๖๔,๐๐๐ บาท

๒. การดำเนินงานตามโครงการดังกล่าวพบว่าจากเป้าหมาย ๖๘๘ แห่ง ไม่สามารถดำเนินการได้ในพื้นที่ที่กำหนดไว้ จำนวน ๗๒ แห่ง โดยแบ่งเป็นรูปแบบที่ ๑ จำนวน ๒๐ แห่ง และรูปแบบที่ ๒ จำนวน ๕๒ แห่ง โดยมีสาเหตุต่างๆ สรุปดังนี้

	สาเหตุ	รูปแบบที่ ๑ (แห่ง)	รูปแบบที่ ๒ (แห่ง)	รวม (แห่ง)
	รวม	๒๐	๕๒	๗๒
๑.	พื้นที่เดิมไม่มีศักยภาพ/ ไม่พบชั้นน้ำบาดาล / ปริมาณน้ำไม่เพียงพอต่อการผลิตประปา	๑๐	๒๘	๓๘
๒.	ผู้บริหารโรงเรียนเปลี่ยนนโยบายเนื่องจากไม่มีความพร้อมในเรื่องการบริหารโครงการ/ความเหมาะสมของสถานที่	๓	๑๓	๑๖
๓.	มีการดำเนินงานโดยหน่วยงานอื่นแล้ว /การประปาส่วนภูมิภาคทำการขยายเขตประปาแล้ว	๗	๑๑	๑๘

/๓.กรมทรัพยากร..

-๒-

๓. กรมทรัพยากรน้ำบาดาล จึงมีความจำเป็นต้องขอเปลี่ยนแปลงสถานที่ดำเนินการ โดยเป็นการเปลี่ยนแปลงสถานที่ในพื้นที่จังหวัดเดียวกันไม่กระทบต่อเป้าหมาย หรือทำให้กิจกรรมเปลี่ยนแปลงไปในทางที่ลดลงในสาระสำคัญของรายการ

ระเบียบและข้อกฎหมายที่เกี่ยวข้อง

๑. ระเบียบว่าด้วยการบริหารงบประมาณ (ฉบับที่ ๔) พ.ศ. ๒๕๕๔ และหลักเกณฑ์การแก้ไขเปลี่ยนแปลงรายละเอียดรายการงบประมาณรายจ่ายตามระเบียบว่าด้วยการบริหารงบประมาณ พ.ศ.๒๕๔๘และที่แก้ไขเพิ่มเติม (ฉบับที่ ๔) พ.ศ.๒๕๕๔ ดังนี้

ข้อ ๑ ระบุว่า"การเปลี่ยนแปลงสถานที่ดำเนินการรายการจัดหาที่ดิน หรือสิ่งก่อสร้างแตกต่างไปจากที่กำหนดในแผนการปฏิบัติงานและแผนการใช้จ่ายงบประมาณที่ได้รับความเห็นชอบจากสำนักงบประมาณแล้ว ถือว่าเป็นการเปลี่ยนแปลงที่มีผลกระทบต่อสาระสำคัญของรายการ ส่วนราชการและรัฐวิสาหกิจจะต้องขอทำความตกลงกับสำนักงบประมาณก่อน"

ข้อ ๒ ระบุว่า"การขอทำความตกลงเปลี่ยนแปลงสถานที่ดำเนินการ ตามข้อ ๑ ให้ส่วนราชการและรัฐวิสาหกิจ พิจารณาดำเนินการได้เฉพาะกรณีที่มีความจำเป็นอย่างแท้จริง ดังต่อไปนี้

๑) ไม่สามารถดำเนินการในสถานที่แห่งเดิมได้ เนื่องจากมีข้อขัดข้องเกี่ยวกับกรรมสิทธิ์ในที่ดิน หรือด้วยเหตุอื่นใดอันเล็งเห็นผลได้อย่างแน่ชัดว่าจะไม่สามารถดำเนินการต่อไปให้แล้วเสร็จได้

๒) หมดความจำเป็นที่จะต้องดำเนินการในสถานที่แห่งเดิม เนื่องจากได้ดำเนินการโดยใช้เงินจากแหล่งอื่น หรือมีการดำเนินการโดยหน่วยงานอื่นไปแล้ว

๓) มีเหตุผลความจำเป็นอย่างชัดเจนว่าการเปลี่ยนแปลงไปดำเนินการในสถานที่แห่งใหม่เป็นความจำเป็นเร่งด่วนเกี่ยวกับการแก้ไขปัญหาความเดือดร้อนของประชาชน

ทั้งนี้ ขอให้ส่วนราชการและรัฐวิสาหกิจชี้แจงถึงเหตุผลความจำเป็นและแสดงเอกสารอันเป็นหลักฐานดังกล่าวให้ชัดเจนเพื่อประกอบการพิจารณาของสำนักงบประมาณ

๒. หนังสือสำนักงบประมาณ ด่วนที่สุด ที่ นร ๐๗๐๔/ว ๒๐ ลงวันที่ ๑๓ พฤศจิกายน ๒๕๕๘ เรื่อง ซ้อมความเข้าใจเกี่ยวกับการโอนเปลี่ยนแปลงงบประมาณรายจ่าย ภายใต้มาตรการเพิ่มประสิทธิภาพการใช้จ่ายงบประมาณรายจ่ายประจำปีงบประมาณ พ.ศ.๒๕๕๙

ข้อ ๑ ระบุว่า "การโอนเปลี่ยนแปลงงบประมาณที่ส่วนราชการ รัฐวิสาหกิจ และหน่วยงานอื่นจะต้องเสนอขอความเห็นชอบต่อรองนายกรัฐมนตรีหรือรัฐมนตรีที่กำกับดูแลเพื่อปรับแผนการปฏิบัติงานและแผนการใช้จ่ายงบประมาณ ได้แก่ การโอนเปลี่ยนแปลงงบประมาณไปตั้งเป็นรายการใหม่ที่ไม่อยู่ในแผนการปฏิบัติงานและแผนการใช้จ่ายงบประมาณ ไม่ว่าจะเป็นการโอนในงบรายจ่ายเดียวกันหรือต่างงบรายจ่ายในแผนงานเดียวกัน ทั้งนี้ ส่วนราชการ รัฐวิสาหกิจ และหน่วยงานอื่น จะต้องพิจารณาดำเนินการให้เป็นไปตามนโยบายของรัฐบาล หรือของรัฐมนตรี หรือเพื่อการกระตุ้นเศรษฐกิจ เท่านั้น"

/ข้อ ๒ ระบุ...

-๓-

ข้อ ๒ ระบุว่า "กรณีรายการในงบลงทุนที่มีวงเงินไม่เกิน ๒ ล้านบาท ส่วนราชการ รัฐวิสาหกิจ และหน่วยงานอื่นจะต้องดำเนินการตามมาตรการเพิ่มประสิทธิภาพฯ อย่างเคร่งครัด โดยให้ก่อหนี้ผูกพันและเบิกจ่ายงบประมาณให้ทันภายในไตรมาสที่ ๑ และห้ามโอนเปลี่ยนแปลงรายการไปใช้จ่ายในรายการอื่นๆ เว้นแต่กรณีดังต่อไปนี้ ให้ดำเนินการโอนเปลี่ยนแปลงงบประมาณได้โดยปฏิบัติตามระเบียบว่าด้วยการบริหารงบประมาณ พ.ศ.๒๕๔๘ และที่แก้ไขเพิ่มเติม

๑) หมดความจำเป็นต้องดำเนินการ เนื่องจากมีการดำเนินการโดยใช้เงินจากแหล่งอื่นไปก่อนแล้ว

๒) กรณีที่มีการเปลี่ยนแปลงสถานที่ดำเนินการที่ไม่กระทบต่อวัตถุประสงค์ของรายการภายในเขตพื้นที่จังหวัดเดียวกัน

๓) เป็นงบประมาณเหลือจ่ายจากการใช้จ่ายหรือก่อหนี้ผูกพันแล้ว

๔) เป็นการรับโอนจากรายการที่มีวงเงินเกิน ๒ ล้านบาท ไปสมทบรายการครุภัณฑ์หรือสิ่งก่อสร้างที่ดำเนินการจัดหาแล้ว แต่ไม่อาจจัดหาได้ ตามนัยข้อ ๒๖ ของระเบียบว่าด้วยการบริหารงบประมาณ พ.ศ. ๒๕๔๘ และที่แก้ไขเพิ่มเติม

<u>ความเห็นของสำนักนโยบายและยุทธศาสตร์</u>

สำนักนโยบายและยุทธศาสตร์ พิจารณาแล้วเพื่อให้การดำเนินงานตามโครงการพัฒนาแหล่งน้ำบาดาลเพื่อสนับสนุนน้ำดื่มสะอาดให้กับโรงเรียนทั่วประเทศสามารถดำเนินการได้ในพื้นที่ใหม่ที่มีความเหมาะสมมากกว่าอันเป็นการบริหารจัดการทรัพยากรน้ำบาดาลให้เกิดประโยชน์สูงสุด ทั้งนี้ภายใต้มาตรการเพิ่มประสิทธิภาพ การใช้จ่ายงบประมาณรายจ่ายประจำปีงบประมาณ พ.ศ.๒๕๕๙ เห็นควรนำเรียนรัฐมนตรีว่าการกระทรวงทรัพยากรธรรมชาติและสิ่งแวดล้อมเพื่อพิจารณาให้ความเห็นชอบการเปลี่ยนแปลงสถานที่ ภายใต้โครงการพัฒนาแหล่งน้ำบาดาลเพื่อสนับสนุนน้ำดื่มสะอาดให้กับโรงเรียนทั่วประเทศ จำนวน ๗๒ แห่ง ของกรมทรัพยากรน้ำบาดาล

<u>ข้อเสนอเพื่อพิจารณา</u>

จึงเรียนมาเพื่อโปรดพิจารณา หากเห็นชอบขอได้โปรดนำเรียนรัฐมนตรีว่าการกระทรวงทรัพยากรธรรมชาติและสิ่งแวดล้อมเพื่อโปรดพิจารณา ตามที่กรมทรัพยากรน้ำบาดาลเสนอก่อนที่จะดำเนินการตามระเบียบที่เกี่ยวข้องต่อไป

(นายอำนาจ ทองเบิญญ์)
ผู้อำนวยการสำนักนโยบายและยุทธศาสตร์
1 6 ก.ย. 2559

(นายสุพจน์ เจิมสวัสดิพงษ์)
รองปลัดกระทรวงทรัพยากรธรรมชาติและสิ่งแวดล้อม
2 3 ส.ค. 2559

(นายเกษมสันต์ จิณณวาโส)
ปลัดกระทรวงทรัพยากรธรรมชาติและสิ่งแวดล้อม
๒ ๖ ส.ค. ๒๕๕๙

พลเอก
(สุรศักดิ์ กาญจนรัตน์)
รมว.ทส.

แบบฟอร์ม 2

รา...จียดประกอบการอนุมัติโอนเปลี่ยนแปลงงบประมาณรายจ่ายประจำปีงบประมาณ...2559
กรมทรัพยากรน้ำบาดาล กระทรวงทรัพยากรธรรมชาติและสิ่งแวดล้อม
2.1 การขออนุมัติเปลี่ยนแปลงสถานที่ดำเนินการที่ไม่สามารถดำเนินการได้ เนื่องจากไม่มีศักยภาพและคุณภาพน้ำบาดาล จำนวน 38 แห่ง

ลำดับที่	พื้นที่ สพป. เขต	รหัสงบประมาณ	รายการเดิม: รายการ	จำนวน (แห่ง)	จำนวนเงิน	รายการใหม่: รายการ	จำนวน (แห่ง)	จำนวนเงิน
			1 แผนงาน : บริหารจัดการทรัพยากรน้ำ ผลผลิต : ทรัพยากรน้ำบาดาลในพื้นที่เป้าหมายได้รับการบริการจัดการอย่างมีประสิทธิภาพ งบลงทุน ค่าที่ดินและสิ่งก่อสร้าง ค่าใช้จ่ายในการพัฒนาแหล่งน้ำบาดาลเพื่อสนับสนุนน้ำดื่มสะอาดให้กับโรงเรียนทั่วประเทศ รูปแบบที่ 1 ปีงบประมาณ พ.ศ. 2559			1 แผนงาน : บริหารจัดการทรัพยากรน้ำ ผลผลิต : ทรัพยากรน้ำบาดาลในพื้นที่เป้าหมายได้รับการบริการจัดการอย่างมีประสิทธิภาพ งบลงทุน ค่าที่ดินและสิ่งก่อสร้าง ค่าใช้จ่ายในการพัฒนาแหล่งน้ำบาดาลเพื่อสนับสนุนน้ำดื่มสะอาดให้กับโรงเรียนทั่วประเทศ รูปแบบที่ 1 ปีงบประมาณ พ.ศ. 2559		
2.1.1	1	0900722002410013	โรงเรียนบ้านแช่ฟ้า หมู่ที่6 ตำบลแม่ปาก อำเภอวังชิ้น จังหวัดแพร่	1	1,385,000.00	วิทยาลัยการอาชีพลอง หมู่ที่10 ตำบล ตำบลห้วยอ้อ อำเภอลอง จังหวัดแพร่	1	1,385,000.00
2.1.2	2	0900722002410024	โรงเรียนไทรโยคน้อยวิทยา หมู่ที่3 ตำบลท่าเสา อำเภอไทรโยค จังหวัดกาญจนบุรี	1	1,385,000.00	โรงเรียนบ้านใหม่พัฒนา หมู่ที่7 ตำบล ตำบลหนองลู อำเภอสังขละบุรี จังหวัดกาญจนบุรี	1	1,385,000.00
2.1.3	2	0900722002410048	โรงเรียนไทยรัฐวิทยา 58(ห้วยคตสามัคคี) หมู่ที่3 ตำบลห้วยคต อำเภอห้วยคต จังหวัดอุทัยธานี	1	1,385,000.00	โรงเรียนร่องตาทีวิทยา หมู่ที่10 ตำบล ตำบลลานสัก อำเภอลานสัก จังหวัดอุทัยธานี	1	1,385,000.00
2.1.4	5	0900722002410049	โรงเรียนบ้านวังรางพิทยาคม หมู่ที่6 ตำบลมะเกลือเก่า อำเภอสูงเนิน จังหวัดนครราชสีมา	1	1,385,000.00	โรงเรียนบ้านโนนผักชี หมู่ที่4 ตำบล ตำบลขึ้วิก อำเภอขามสะแกแสง จังหวัดนครราชสีมา	1	1,385,000.00
2.1.5	5	0900722002410064	โรงเรียนบ้านทุ่งสุขลาย(กฟผ.อุปถัมภ์) หมู่ที่1 ตำบลทุ่งสุขลาย อำเภอคอนสาร จังหวัดชัยภูมิ	1	1,385,000.00	โรงเรียนบ้านกุดชุมแสง หมู่ที่14 ตำบล ตำบลกุดชุมแสง อำเภอหนองบัวแดง จังหวัดชัยภูมิ	1	1,385,000.00
2.1.6	6	0900722002410081	โรงเรียนบ้านเขาปอ หมู่ที่6 ตำบลทุ่งคา อำเภอเมือง จังหวัดชุมพร	1	1,385,000.00	โรงเรียนเขาทะลุพิทยาคม หมู่ที่1 ตำบล ตำบลเขาทะลุ อำเภอสวี จังหวัดชุมพร	1	1,385,000.00
2.1.7	6	0900722002410082	โรงเรียนเพาะปัญญา หมู่ที่5 ตำบลนาโยงใต้ อำเภอเมือง จังหวัดตรัง	1	1,385,000.00	โรงเรียนวิเชียรมาตุ 3 หมู่ที่4 ตำบล ตำบลนาบินหลา อำเภอเมือง จังหวัดตรัง	1	1,385,000.00
2.1.8	6	0900722002410116	โรงเรียนวัดกงตาก หมู่ที่4 ตำบลช้างซ้าย อำเภอกาญจนดิษฐ์ จังหวัดสุราษฎร์ธานี	1	1,385,000.00	โรงเรียนวัดสุทธาวาส หมู่ที่2 ตำบล ตำบลไม่ค่าย อำเภอไชยา จังหวัดสุราษฎร์ธานี	1	1,385,000.00
2.1.9	8	0900722002410602	โรงเรียนบ้านไนล็อค หมู่ที่8 ตำบลทองมงคล อำเภอบางสะพาน จังหวัดประจวบคีรีขันธ์	1	1,385,000.00	โรงเรียนบ้านธรรมรัตน์ หมู่ที่5 ตำบล ตำบลทองมงคล อำเภอบางสะพาน จังหวัดประจวบคีรีขันธ์	1	1,385,000.00
2.1.10	12	0900722002410138	โรงเรียนบ้านตะโละใส หมู่ที่4 ตำบลปากน้ำ อำเภอละงู จังหวัดสตูล	1	1,385,000.00	โรงเรียนท่าแพผดุงวิทย์ หมู่ที่1 ตำบล ตำบลแป-ระ อำเภอท่าแพ จังหวัดสตูล	1	1,385,000.00
			1 แผนงาน : บริหารจัดการทรัพยากรน้ำ ผลผลิต : ทรัพยากรน้ำบาดาลในพื้นที่เป้าหมายได้รับการบริการจัดการอย่างมีประสิทธิภาพ งบลงทุน ค่าที่ดินและสิ่งก่อสร้าง ค่าใช้จ่ายในการพัฒนาแหล่งน้ำบาดาลเพื่อสนับสนุนน้ำดื่มสะอาดให้กับโรงเรียนทั่วประเทศ รูปแบบที่ 2 ปีงบประมาณ พ.ศ. 2559			1 แผนงาน : บริหารจัดการทรัพยากรน้ำ ผลผลิต : ทรัพยากรน้ำบาดาลในพื้นที่เป้าหมายได้รับการบริการจัดการอย่างมีประสิทธิภาพ งบลงทุน ค่าที่ดินและสิ่งก่อสร้าง ค่าใช้จ่ายในการพัฒนาแหล่งน้ำบาดาลเพื่อสนับสนุนน้ำดื่มสะอาดให้กับโรงเรียนทั่วประเทศ รูปแบบที่ 2 ปีงบประมาณ พ.ศ. 2559		
2.1.11	2	0900722002410443	โรงเรียนบ้านบนเขาแก่งเรียง หมู่ที่3 ตำบลท่ากระดาน อำเภอศรีสวัสดิ์ จังหวัดกาญจนบุรี	1	953,000.00	โรงเรียนตำรวจตระเวนชายแดนสหธนาคารกรุงเทพ หมู่ที่5 ตำบล ตำบลหนองลู อำเภอสังขละ จังหวัดกาญจนบุรี	1	953,000.00
2.1.12	2	0900722002410460	โรงเรียนชุมชนเกาะหงษ์(นิโรธธรรมรังสรรค์) หมู่ที่6 ตำบลตะเคียนเลื่อน อำเภอเมือง จังหวัดนครสวรรค์	1	953,000.00	โรงเรียนบ้านจิ้วแบ้ หมู่ที่6 ตำบล ตำบลตาคีต อำเภอบรรพตพิสัย จังหวัดนครสวรรค์	1	953,000.00
2.1.13	2	0900722002410471	โรงเรียนวัดหนองเต่า หมู่ที่2 ตำบลหนองเต่า อำเภอเก้าเลี้ยว จังหวัดนครสวรรค์	1	953,000.00	โรงเรียนเขากะลาวิทยาคม หมู่ที่2 ตำบล ตำบลเขากะลา อำเภอพยุหะคีรี จังหวัดนครสวรรค์	1	953,000.00
2.1.14	2	0900722002410476	โรงเรียนวัดสระประทุม หมู่ที่7 ตำบลตลิ่งชัน อำเภอเมือง จังหวัดสุพรรณบุรี	1	953,000.00	โรงเรียนบ้านห้วยหินดำ หมู่ที่6 ตำบล ตำบลวังยาว อำเภอด่านช้าง จังหวัดสุพรรณบุรี	1	953,000.00
2.1.15	5	0900722002410308	โรงเรียนบ้านโพนทอง หมู่ที่6 ตำบลด่าน อำเภอกาบเชิง จังหวัดสุรินทร์	1	953,000.00	โรงเรียนบ้านสกล หมู่ที่8 ตำบล ตำบลตะเคียน อำเภอกาบเชิง จังหวัดสุรินทร์	1	953,000.00
2.1.16	5	0900722002410321	โรงเรียนบ้านหนองม่วงพัฒนา หมู่ที่7 ตำบลโคกตูม อำเภอประโคนชัย จังหวัดบุรีรัมย์	1	953,000.00	โรงเรียนพุทธบารมี หมู่ที่8 ตำบล ตำบลสำโรง อำเภอพลับพลาชัย จังหวัดบุรีรัมย์	1	953,000.00
2.1.17	5	0900722002410323	โรงเรียนบ้านหนองไผ่ หมู่ที่6 ตำบลโคกมะขาม อำเภอประโคนชัย จังหวัดบุรีรัมย์	1	953,000.00	โรงเรียนบ้านโคกกระชาย หมู่ที่10 ตำบล ตำบลหนองไม่ อำเภอหนองกี่ จังหวัดบุรีรัมย์	1	953,000.00
2.1.18	5	0900722002410P08	โรงเรียนบ้านเมืองแฝก หมู่ที่1 ตำบลเมืองแฝก อำเภอลำปลายมาศ จังหวัดบุรีรัมย์	1	953,000.00	โรงเรียนวัดบ้านบุขี้เหล็ก หมู่ที่11 ตำบล ตำบลแสลงพัน อำเภอลำปลายมาศ จังหวัดบุรีรัมย์	1	953,000.00
2.1.19	6	0900722002410420	โรงเรียนบ้านทุ่งไม้ไผ่ หมู่ที่5 ตำบลเขาพระทอง อำเภอชะอวด จังหวัดนครศรีธรรมราช	1	953,000.00	โรงเรียนวัดหน้าเขา หมู่ที่1 ตำบล ตำบลเขาพระ อำเภอพิปูน จังหวัดนครศรีธรรมราช	1	953,000.00
2.1.20	6	0900722002410422	โรงเรียนวัดทะเลปิง หมู่ที่1 ตำบลหัวไทร อำเภอหัวไทร จังหวัดนครศรีธรรมราช	1	953,000.00	โรงเรียนวัดวังหีบ หมู่ที่5 ตำบล ตำบลชะมาย อำเภอทุ่งสง จังหวัดนครศรีธรรมราช	1	953,000.00
2.1.21	6	0900722002410647	โรงเรียนบ้านห้วยทรายขาว หมู่ที่8 ตำบลนาสัก อำเภอสวี จังหวัดชุมพร	1	953,000.00	โรงเรียนทุ่งคาโตนด หมู่ที่1 ตำบล ตำบลเขาค่าย อำเภอสวี จังหวัดชุมพร	1	953,000.00
2.1.22	6	0900722002410P25	โรงเรียนเสาธงวิทยา หมู่ที่7 ตำบลเสาธง อำเภอร่อนพิบูลย์ จังหวัดนครศรีธรรมราช	1	953,000.00	โรงเรียนนาคลามพิทยาคม หมู่ที่14 ตำบล ตำบลร่อนพิบูลย์ อำเภอร่อนพิบูลย์ จังหวัดนครศรีธรรมราช	1	953,000.00
2.1.23	6	0900722002410446	โรงเรียนวัดราษฎร์อุปถัมภ์ หมู่ที่4 ตำบลบางเหรียง อำเภอทับปุด จังหวัดพังงา	1	953,000.00	โรงเรียนบ้านบางวัน หมู่ที่1 ตำบล ตำบลบางวัน อำเภอคุระบุรี จังหวัดพังงา	1	953,000.00
2.1.24	8	0900722002410577	โรงเรียนบ้านทองมงคล หมู่ที่6 ตำบลทองมงคล อำเภอบางสะพาน จังหวัดประจวบคีรีขันธ์	1	953,000.00	โรงเรียนบ้านทุ่งยาว หมู่ที่3 ตำบล ตำบลทับใต้ อำเภอหัวหิน จังหวัดประจวบคีรีขันธ์		953,000.00

แบบฟอร์ม 2

เอียดประกอบการอนุมัติโอนเปลี่ยนแปลงงบประมาณรายจ่ายประจำปีงบประมา .2559

กรมทรัพยากรน้ำบาดาล กระทรวงทรัพยากรธรรมชาติและสิ่งแวดล้อม

2.1 การขออนุมัติเปลี่ยนแปลงสถานที่ดำเนินการที่ไม่สามารถดำเนินการได้ เนื่องจากไม่มีศักยภาพและคุณภาพน้ำบาดาล จำนวน 38 แห่ง

ลำดับที่	รายการเดิม					รายการใหม่		
	พื้นที่ สทบ. เขต	รหัสงบประมาณ	รายการ	จำนวน (แห่ง)	จำนวนเงิน	รายการ	จำนวน (แห่ง)	จำนวนเงิน
2.1.25	8	0900722002410578	โรงเรียนบ้านทุ่งเชือก หมู่ที่10 ตำบลร่อนทอง อำเภอบางสะพาน จังหวัดประจวบคีรีขันธ์	1	953,000.00	โรงเรียนบ้านยางเขา หมู่ที่5 ตำบล ตำบลชัยเกษม อำเภอบางสะพาน จังหวัดประจวบคีรีขันธ์	1	953,000.00
2.1.26	8	0900722002410594	โรงเรียนบ้านโป่งเจ็ด หมู่ที่13 ตำบลบ้านคา อำเภอบ้านคา จังหวัดราชบุรี	1	953,000.00	โรงเรียนวัดเจริญธรรม (รัฐประชานุเคราะห์) หมู่ที่3 ตำบล ตำบลเขาขลุง อำเภอบ้านโป่ง จังหวัดราชบุรี	1	953,000.00
2.1.27	8	0900722002410P13	โรงเรียนบ้านหว้ากอมิตรภาพที่ 72 หมู่ที่4 ตำบลคลองวาฬ อำเภอเมือง จังหวัดประจวบคีรีขันธ์	1	953,000.00	โรงเรียนบ้านโป่งกะสัง หมู่ที่4 ตำบล ตำบลหาดขาม อำเภอกุยบุรี จังหวัดประจวบคีรีขันธ์	1	953,000.00
2.1.28	8	0900722002410P14	โรงเรียนบ้านหนองหงษ์ หมู่ที่2 ตำบลแก่งกระจาน อำเภอแก่งกระจาน จังหวัดเพชรบุรี	1	953,000.00	โรงเรียนบ้านต้นเกด หมู่ที่7 ตำบล ตำบลแก่งกระจาน อำเภอแก่งกระจาน จังหวัดเพชรบุรี	1	953,000.00
2.1.29	8	0900722002410P17	โรงเรียนวัดเขาถ้ำกุญชร หมู่ที่2 ตำบลห้วยไผ่ อำเภอเมือง จังหวัดราชบุรี	1	953,000.00	โรงเรียนวัดสนามสุทธาวาส หมู่ที่1 ตำบล ตำบลทุ่งหลวง อำเภอปากท่อ จังหวัดราชบุรี	1	953,000.00
2.1.30	9	0900722002410509	โรงเรียนบ้านเนินไร่(ประชารักษ์อุปถัมภ์) หมู่ที่8 ตำบลแปลงยาว อำเภอแปลงยาว จังหวัดฉะเชิงเทรา	1	953,000.00	โรงเรียนบ้านวังคู หมู่ที่8 ตำบล ตำบลทุ่งพระยา อำเภอสนามชัยเขต จังหวัดฉะเชิงเทรา	1	953,000.00
2.1.31	9	0900722002410511	โรงเรียนบ้าน กม.7 หมู่ที่6 ตำบลลาดกระทิง อำเภอสนามชัยเขต จังหวัดฉะเชิงเทรา	1	953,000.00	โรงเรียนบ้านวังหิน(มั่นภักดีอุปถัมภ์) หมู่ที่4 ตำบล ตำบลคลองตะเกรา อำเภอท่าตะเกียบ จังหวัดฉะเชิงเทรา	1	953,000.00
2.1.32	9	0900722002410512	โรงเรียนวัดหนองไม้แก่น หมู่ที่2 ตำบลหนองไม้แก่น อำเภอแปลงยาว จังหวัดฉะเชิงเทรา	1	953,000.00	โรงเรียนบ้านห้วยน้ำใส หมู่ที่13 ตำบล ตำบลคู้ยายหมี อำเภอสนามชัยเขต จังหวัดฉะเชิงเทรา	1	953,000.00
2.1.33	9	0900722002410554	โรงเรียนบ้านยุบตาเหน่ง หมู่ที่4 ตำบลป่ายุบใน อำเภอวังจันทร์ จังหวัดระยอง	1	953,000.00	โรงเรียนนิคมฯ 4 หมู่ที่1 ตำบล ตำบลพนานิคม อำเภอนิคมพัฒนา จังหวัดระยอง	1	953,000.00
2.1.34	10	0900722002410540	โรงเรียนบ้านท่าสำราญ หมู่ที่13 ตำบลน้ำโมง อำเภอท่าบ่อ จังหวัดหนองคาย	1	953,000.00	โรงเรียนบ้านสร้างหอก หมู่ที่1 ตำบล ตำบลโพนสว่าง อำเภอเมือง จังหวัดหนองคาย	1	953,000.00
2.1.35	10	0900722002410542	โรงเรียนบ้านตูม หมู่ที่2 ตำบลตูมใต้ อำเภอกุมภวาปี จังหวัดอุดรธานี	1	953,000.00	โรงเรียนจอมศรีพิทยาคาร หมู่ที่14 ตำบล ตำบลจอมศรี อำเภอเพ็ญ จังหวัดอุดรธานี	1	953,000.00
2.1.36	12	0900722002410351	โรงเรียนบ้านคลองเขาล้อน หมู่ที่8 ตำบลเขาพระ อำเภอรัตภูมิ จังหวัดสงขลา	1	953,000.00	โรงเรียนวัดมะขามคลาน หมู่ที่10 ตำบล ตำบลม่วงงาม อำเภอสิงหนคร จังหวัดสงขลา	1	953,000.00
2.1.37	12	0900722002410353	โรงเรียนวัดแหลมจองถนน หมู่ที่1 ตำบลจองถนน อำเภอเขาชัยสน จังหวัดพัทลุง	1	953,000.00	โรงเรียนบ้านปากพล หมู่ที่9 ตำบล ตำบลนาปะขอ อำเภอบางแก้ว จังหวัดพัทลุง	1	953,000.00
2.1.38	12	0900722002410368	โรงเรียนบ้านบ่อเจ็ดลูก หมู่ที่1 ตำบลปากน้ำ อำเภอละงู จังหวัดสตูล	1	953,000.00	โรงเรียนบ้านท่าแพ หมู่ที่5 ตำบล ตำบลท่าแพ อำเภอท่าแพ จังหวัดสตูล	1	953,000.00

(นายพันธ์ศักดิ์ ธีรปัญญาภรณ์)

ผู้อำนวยการสำนักพัฒนาน้ำบาดาล

กรมทรัพยากรน้ำบาดาล

แบบฟอร์ม 2

รายละเอียดประกอบการอนุมัติโอนเปลี่ยนแปลงงบประมาณรายจ่ายประจำปีงบประมาณ พ.ศ. 2559

กรมทรัพยากรน้ำบาดาล กระทรวงทรัพยากรธรรมชาติและสิ่งแวดล้อม

2.2 การขออนุมัติเปลี่ยนแปลงสถานที่ดำเนินการที่ไม่สามารถดำเนินการได้ เนื่องจากพื้นที่ยังไม่พร้อมในการบริหารจัดการโครงการ/ไม่มีพื้นที่เหมาะสมในการก่อสร้าง จำนวน 16 แห่ง

ลำดับที่	พื้นที่ สทบ. เขต	รหัสงบประมาณ	รายการเดิม: รายการ	จำนวน (แห่ง)	จำนวนเงิน	รายการใหม่: รายการ	จำนวน (แห่ง)	จำนวนเงิน
			1 แผนงาน : บริหารจัดการทรัพยากรน้ำ ผลผลิต : ทรัพยากรน้ำบาดาลในพื้นที่เป้าหมายได้รับการบริการจัดการอย่างมีประสิทธิภาพ งบลงทุน ค่าที่ดินและสิ่งก่อสร้าง ค่าใช้จ่ายในการพัฒนาแหล่งน้ำบาดาลเพื่อสนับสนุนน้ำดื่มสะอาดให้กับโรงเรียนทั่วประเทศ รูปแบบที่ 1 ปีงบประมาณ พ.ศ. 2559			1 แผนงาน : บริหารจัดการทรัพยากรน้ำ ผลผลิต : ทรัพยากรน้ำบาดาลในพื้นที่เป้าหมายได้รับการบริการจัดการอย่างมีประสิทธิภาพ งบลงทุน ค่าที่ดินและสิ่งก่อสร้าง ค่าใช้จ่ายในการพัฒนาแหล่งน้ำบาดาลเพื่อสนับสนุนน้ำดื่มสะอาดให้กับโรงเรียนทั่วประเทศ รูปแบบที่ 1 ปีงบประมาณ พ.ศ. 2559		
2.2.1	4	0900722002410010	โรงเรียนบ้านจาน หมู่ที่9 ตำบลโนนนาจาน อำเภอนาคู จังหวัดกาฬสินธุ์	1	1,385,000.00	โรงเรียนบ้านคำป่าหว้าน หมู่ที่6 ตำบล ตำบลนาขาม อำเภอกุฉินารายณ์ จังหวัดกาฬสินธุ์	1	1,385,000.00
2.2.2	4	0900722002410015	โรงเรียนบ้านกุดฝั่งแดง หมู่ที่6 ตำบลเหล่าใหญ่ อำเภอกุฉินารายณ์ จังหวัดกาฬสินธุ์	1	1,385,000.00	โรงเรียนบ้านบัวขาว (วันครู 2500) หมู่ที่1 ตำบลบัวขาว อำเภอกุฉินารายณ์ จังหวัดกาฬสินธุ์	1	1,385,000.00
2.2.3	6	0900722002410108	โรงเรียนวัดสว่างอารมณ์ หมู่ที่2 ตำบลราไวร์ อำเภอเมือง จังหวัดภูเก็ต	1	1,385,000.00	โรงเรียนเชิงทะเลวิทยาคม " จุติ-ก้อง อนุสรณ์ " หมู่ที่1 ตำบล ตำบลเชิงทะเล อำเภอถลาง จังหวัดภูเก็ต	1	1,385,000.00
			1 แผนงาน : บริหารจัดการทรัพยากรน้ำ ผลผลิต : ทรัพยากรน้ำบาดาลในพื้นที่เป้าหมายได้รับการบริการจัดการอย่างมีประสิทธิภาพ งบลงทุน ค่าที่ดินและสิ่งก่อสร้าง ค่าใช้จ่ายในการพัฒนาแหล่งน้ำบาดาลเพื่อสนับสนุนน้ำดื่มสะอาดให้กับโรงเรียนทั่วประเทศ รูปแบบที่ 2 ปีงบประมาณ พ.ศ. 2559			1 แผนงาน : บริหารจัดการทรัพยากรน้ำ ผลผลิต : ทรัพยากรน้ำบาดาลในพื้นที่เป้าหมายได้รับการบริการจัดการอย่างมีประสิทธิภาพ งบลงทุน ค่าที่ดินและสิ่งก่อสร้าง ค่าใช้จ่ายในการพัฒนาแหล่งน้ำบาดาลเพื่อสนับสนุนน้ำดื่มสะอาดให้กับโรงเรียนทั่วประเทศ รูปแบบที่ 2 ปีงบประมาณ พ.ศ. 2559		
2.2.4	2	0900722002410486	โรงเรียนวัดผดุงธรรม หมู่ที่2 ตำบลระโสม อำเภอภาชี จังหวัดพระนครศรีอยุธยา	1	953,000.00	โรงเรียนวัดทางหลวง(เทพราษฎร์รังสรรค์) หมู่ที่3 ตำบล ตำบลปลายกลัด อำเภอบางซ้าย จังหวัดพระนครศรีอยุธยา	1	953,000.00
2.2.5	2	0900722002410487	โรงเรียนวัดหนองบัว หมู่ที่5 ตำบลพระแก้ว อำเภอภาชี จังหวัดพระนครศรีอยุธยา	1	953,000.00	โรงเรียนวัดดาวคะนอง หมู่ที่1 ตำบล ตำบลโพธิ์สามต้น อำเภอบางปะหัน จังหวัดพระนครศรีอยุธยา	1	953,000.00
2.2.6	4	0900722002410216	โรงเรียนบ้านนาน้ำซำ หมู่ที่6 ตำบลภูผาม่าน อำเภอภูผาม่าน จังหวัดขอนแก่น	1	953,000.00	โรงเรียนสวัสดี หมู่ที่10 ตำบล ตำบลนาข่า อำเภอมัญจาคีรี จังหวัดขอนแก่น	1	953,000.00
2.2.7	4	0900722002410200	โรงเรียนบ้านคำป่าหว้าน หมู่ที่6 ตำบลนาขาม อำเภอกุฉินารายณ์ จังหวัดกาฬสินธุ์	1	953,000.00	โรงเรียนบ้านจาน หมู่ที่9 ตำบล ตำบลโนนนาจาน อำเภอนาคู จังหวัดกาฬสินธุ์	1	953,000.00
2.2.8	4	0900722002410225	โรงเรียนบ้านหันเชียงเหียน หมู่ที่4 ตำบลเขวา อำเภอเมือง จังหวัดมหาสารคาม	1	953,000.00	โรงเรียนบ้านดงน้อย หมู่ที่17 ตำบล ตำบลแวงน่าง อำเภอเมือง จังหวัดมหาสารคาม	1	953,000.00
2.2.9	6	0900722002410399	โรงเรียนบ้านเขาวง หมู่ที่11 ตำบลบ้านนา อำเภอเมือง จังหวัดชุมพร	1	953,000.00	โรงเรียนประชาพัฒนา หมู่ที่5 ตำบล ตำบลสองพี่น้อง อำเภอท่าแซะ จังหวัดชุมพร	1	953,000.00
2.2.10	6	0900722002410416	โรงเรียนบ้านหนองบัว หมู่ที่8 ตำบลหนองบัว อำเภอรัษฎา จังหวัดตรัง	1	953,000.00	โรงเรียนวัดทุ่งหินผุด หมู่ที่1 ตำบล ตำบลนาบินหลา อำเภอเมือง จังหวัดตรัง	1	953,000.00
2.2.11	6	0900722002410457	โรงเรียนวัดพระบรมธาตุไชยา หมู่ที่3 ตำบลเวียง อำเภอไชยา จังหวัดสุราษฎร์ธานี	1	953,000.00	โรงเรียนบางเดือนสถิตย์พิทยาคม หมู่ที่2 ตำบล ตำบลบางเดือน อำเภอพุนพิน จังหวัดสุราษฎร์ธานี	1	953,000.00
2.2.12	6	0900722002410P09	โรงเรียนบ้านในควน หมู่ที่7 ตำบลในควน อำเภอย่านตาขาว จังหวัดตรัง	1	953,000.00	โรงเรียนบ้านหนองมวง หมู่ที่5 ตำบล ตำบลควนเมา อำเภอรัษฎา จังหวัดตรัง	1	953,000.00
2.2.13	8	0900722002410588	โรงเรียนบ้านหนองไผ่ หมู่ที่ 3 ตำบลหนองหญ้าปล้อง อำเภอหนองหญ้าปล้อง จังหวัดเพชรบุรี	1	953,000.00	โรงเรียนบ้านด่านโง หมู่ที่ 5 ตำบลห้วยแม่เพรียง อำเภอแก่งกระจาน จังหวัดเพชรบุรี	1	953,000.00
2.2.14	9	0900722002410526	โรงเรียนบ้านหนองซ้ำซาก หมู่ที่1 ตำบลหนองซ้ำซาก อำเภอบ้านบึง จังหวัดชลบุรี	1	953,000.00	โรงเรียนอนุบาลอุดมธรรมรส หมู่ที่4 ตำบล ตำบลพลวงทอง อำเภอบ่อทอง จังหวัดชลบุรี	1	953,000.00
2.2.15	9	0900722002410548	โรงเรียนวัดบ้านข้อ หมู่ที่2 ตำบลวังตะเคียน อำเภอเขาสมิง จังหวัดตราด	1	953,000.00	โรงเรียนบ้านเจียรพัฒนา หมู่ที่4 ตำบล ตำบลเทพนิมิต อำเภอเขาสมิง จังหวัดตราด	1	953,000.00
2.2.16	11	0900722002410385	โรงเรียนทรายทองเฉลิมวิทย์ หมู่ที่6 ตำบลท่าสีดา อำเภอหนองพอก จังหวัดร้อยเอ็ด	1	953,000.00	โรงเรียนชุมชนบ้านยางกู่ หมู่ที่9 ตำบล ตำบลมะอึ อำเภอธวัชบุรี จังหวัดร้อยเอ็ด	1	953,000.00

(นายพันธ์ศักดิ์ ธีรปัญญาภรณ์)

ผู้อำนวยการสำนักพัฒนาน้ำบาดาล

กรมทรัพยากรน้ำบาดาล

แบบฟอร์ม 3

รา... ...ยดประกอบการอนุมัติโอนเปลี่ยนแปลงงบประมาณรายจ่ายประจำปีงบประมาณ ...ศ.2559

กรมทรัพยากรน้ำบาดาล กระทรวงทรัพยากรธรรมชาติและสิ่งแวดล้อม

3. การอนุมัติเปลี่ยนแปลงสถานที่ดำเนินการที่ไม่สามารถดำเนินการได้ เนื่องจากมีการดำเนินงานจากหน่วยงานอื่นไปแล้ว จำนวน 18 แห่ง

ลำดับที่	พื้นที่ สทบ. เขต	รหัสงบประมาณ	รายการเดิม: รายการ	รายการเดิม: จำนวน (แห่ง)	รายการเดิม: จำนวนเงิน	รายการใหม่: รายการ	รายการใหม่: จำนวน (แห่ง)	รายการใหม่: จำนวนเงิน
			1 แผนงาน : บริหารจัดการทรัพยากรน้ำ ผลผลิต : ทรัพยากรน้ำบาดาลในพื้นที่เป้าหมายได้รับการบริการจัดการอย่างมีประสิทธิภาพ งบลงทุน ค่าที่ดินและสิ่งก่อสร้าง ค่าใช้จ่ายในการพัฒนาแหล่งน้ำบาดาลเพื่อสนับสนุนน้ำดื่มสะอาดให้กับโรงเรียนทั่วประเทศ รูปแบบที่ 1 ปีงบประมาณ พ.ศ. 2559			1 แผนงาน : บริหารจัดการทรัพยากรน้ำ ผลผลิต : ทรัพยากรน้ำบาดาลในพื้นที่เป้าหมายได้รับการบริการจัดการอย่างมีประสิทธิภาพ งบลงทุน ค่าที่ดินและสิ่งก่อสร้าง ค่าใช้จ่ายในการพัฒนาแหล่งน้ำบาดาลเพื่อสนับสนุนน้ำดื่มสะอาดให้กับโรงเรียนทั่วประเทศ รูปแบบที่ 1 ปีงบประมาณ พ.ศ. 2559		
1	5	0900722002410056	โรงเรียนสุขไพบูลย์วิริยะวิทยา หมู่ที่4 ตำบลสุขไพบูลย์ อำเภอเสิงสาง จังหวัดนครราชสีมา	1	1,385,000.00	โรงเรียนบ้านหนองกก หมู่ที่3 ตำบล ตำบลท่าจะหลุง อำเภอโชคชัย จังหวัดนครราชสีมา	1	1,385,000.00
2	5	0900722002410093	โรงเรียนราชประชานุเคราะห์ 51 หมู่ที่3 ตำบลนางรอง อำเภอนางรอง จังหวัดบุรีรัมย์	1	1,385,000.00	โรงเรียนบ้านทุ่งวัง หมู่ที่15 ตำบล ตำบลทุ่งวัง อำเภอสตึก จังหวัดบุรีรัมย์	1	1,385,000.00
3	8	0900722002410601	โรงเรียนเทศบาล 1 (บ้านสามพราน) หมู่ที่ 8 ตำบลสามพราน อำเภสามพราน จังหวัดนครปฐม	1	1,385,000.00	โรงเรียนวัดบ่อน้ำจืด หมู่ที่ 9 ตำบลดอนข่อย อำเภอกำแพงแสน จังหวัดนครปฐม	1	1,385,000.00
4	8	0900722002410604	โรงเรียนบ้านดอนไก่เตี้ย หมู่ที่ 2 ตำบลธงชัย อำเภอเมือง จังหวัดเพชรบุรี	1	1,385,000.00	โรงเรียนบ้านท่าตะคร้อมิตรภาพที่ 192 หมู่ที่ 8 ตำบลท่าตะคร้อ อำเภอหนองหญ้าปล้อง จังหวัดเพชรบุรี	1	1,385,000.00
5	8	0900722002410607	โรงเรียนอ้อมน้อยโสภณชนูปถัมภ์ หมู่ที่ 4 ตำบลอ้อมน้อย อำเภอกระทุ่มแบน จังหวัดสมุทรสาคร	1	1,385,000.00	โรงเรียนวัดธรรมจริยาภิรมย์ หมู่ที่ 1 ตำบลหลักสาม อำเภอบ้านแพ้ว จังหวัดสมุทรสาคร	1	1,385,000.00
6	10	0900722002410158	โรงเรียนบ้านคำสว่าง หมู่ที่10 ตำบลวังตามัว อำเภอเมืองนครพนม จังหวัดนครพนม	1	1,385,000.00	โรงเรียนบ้านขว้างคลีชูชาติ หมู่ที่10 ตำบล ตำบลบ้านค้อ อำเภอโพนสวรรค์ จังหวัดนครพนม	1	1,385,000.00
7	11	0900722002410129	โรงเรียนเมืองจังหาร (จังหารวิทยาคม) หมู่ที่3 ตำบลจังหาร อำเภอจังหาร จังหวัดร้อยเอ็ด	1	1,385,000.00	โรงเรียนทรายทองเฉลิมวิทย์ หมู่ที่6 ตำบล ตำบลท่าสีดา อำเภอหนองพอก จังหวัดร้อยเอ็ด	1	1,385,000.00
			1 แผนงาน : บริหารจัดการทรัพยากรน้ำ ผลผลิต : ทรัพยากรน้ำบาดาลในพื้นที่เป้าหมายได้รับการบริการจัดการอย่างมีประสิทธิภาพ งบลงทุน ค่าที่ดินและสิ่งก่อสร้าง ค่าใช้จ่ายในการพัฒนาแหล่งน้ำบาดาลเพื่อสนับสนุนน้ำดื่มสะอาดให้กับโรงเรียนทั่วประเทศ รูปแบบที่ 2 ปีงบประมาณ พ.ศ. 2559			1 แผนงาน : บริหารจัดการทรัพยากรน้ำ ผลผลิต : ทรัพยากรน้ำบาดาลในพื้นที่เป้าหมายได้รับการบริการจัดการอย่างมีประสิทธิภาพ งบลงทุน ค่าที่ดินและสิ่งก่อสร้าง ค่าใช้จ่ายในการพัฒนาแหล่งน้ำบาดาลเพื่อสนับสนุนน้ำดื่มสะอาดให้กับโรงเรียนทั่วประเทศ รูปแบบที่ 2 ปีงบประมาณ พ.ศ. 2559		
8	1	0900722002410168	โรงเรียนบ้านสันติสุข หมู่ที่19 ตำบลป่าตึง อำเภอแม่จัน จังหวัดเชียงราย	1	953,000.00	โรงเรียนผ่านศึกสงเคราะห์ 2 หมู่ที่10 ตำบล ตำบลท่าข้าวเปลือก อำเภอแม่จัน จังหวัดเชียงราย	1	953,000.00
9	1	0900722002410239	โรงเรียนบ้านนาฝาย(ประชาสงเคราะห์) หมู่ที่6 ตำบลสะเอียบ อำเภอสอง จังหวัดแพร่	1	953,000.00	โรงเรียนบ้านนาหลวง(ประชาพัฒนา) หมู่ที่4 ตำบล ตำบลสะเอียบ อำเภอสอง จังหวัดแพร่	1	953,000.00
10	1	0900722002410245	โรงเรียนแม่จอก หมู่ที่5 ตำบลแม่ป้าก อำเภอวังชิ้น จังหวัดแพร่	1	953,000.00	โรงเรียนชุมชนบ้านแม่ป้าก หมู่ที่4 ตำบล ตำบลแม่ป้าก อำเภอวังชิ้น จังหวัดแพร่	1	953,000.00
11	2	0900722002410435	โรงเรียนบ้านหนองกร่าง หมู่ที่2 ตำบลหนองกร่าง อำเภอบ่อพลอย จังหวัดกาญจนบุรี	1	953,000.00	โรงเรียนบ้านโป่งหวาย หมู่ที่5 ตำบล ตำบลด่านแม่แฉลบ อำเภอศรีสวัสดิ์ จังหวัดกาญจนบุรี	1	953,000.00
12	2	0900722002410441	โรงเรียนบ้านหนองใหญ่ หมู่ที่4 ตำบลหนองปลิง อำเภอเลาขวัญ จังหวัดกาญจนบุรี	1	953,000.00	โรงเรียนบ้านหนองสาหร่าย หมู่ที่4 ตำบล ตำบลหนองปรือ อำเภอหนองปรือ จังหวัดกาญจนบุรี	1	953,000.00
13	2	0900722002410482	โรงเรียนวัดศรีสาคร หมู่ที่9 ตำบลต้นโพธิ์ อำเภอเมือง จังหวัดสิงห์บุรี	1	953,000.00	โรงเรียนวัดโพธิ์ทะเลสามัคคี หมู่ที่5 ตำบล ตำบลโพทะเล อำเภอค่ายบางระจัน จังหวัดสิงห์บุรี	1	953,000.00
14	2	0900722002410097	โรงเรียนโคศุภราช(รัฐราษฎร์บำรุง) หมู่ที่3 ตำบลคลองบัว อำเภอเมือง จังหวัดอ่างทอง	1	953,000.00	โรงเรียนวัดลิ้นทอง หมู่ที่3 ตำบล ตำบลมหาดไทย อำเภอเมือง จังหวัดอ่างทอง	1	953,000.00
15	4	0900722002410214	โรงเรียนบ้านวังชัย หมู่ที่1 ตำบลวังชัย อำเภอน้ำพอง จังหวัดขอนแก่น	1	953,000.00	โรงเรียนหนองผักแว่นโป่งสังข์วิทยา หมู่ที่5 ตำบล ตำบลหว้าทอง อำเภอภูเวียง จังหวัดขอนแก่น	1	953,000.00
16	5	0900722002410314	โรงเรียนบ้านผือน้อย หมู่ที่17 ตำบลรัตนบุรี อำเภอรัตนบุรี จังหวัดสุรินทร์	1	953,000.00	โรงเรียนบ้านอูโลก หมู่ที่10 ตำบล ตำบลอูโลก อำเภอลำดวน จังหวัดสุรินทร์	1	953,000.00
17	11	0900722002410388	โรงเรียนดอนแฮดวิทยา หมู่ที่5 ตำบลสระคู อำเภอสุวรรณภูมิ จังหวัดร้อยเอ็ด	1	953,000.00	โรงเรียนบ้านป่านหนองอ้อ หมู่ที่6 ตำบล ตำบลดงสิงห์ อำเภอจังหาร จังหวัดร้อยเอ็ด	1	953,000.00
18	11	0900722002410371	โรงเรียนบ้านหมากมาย หมู่ที่17 ตำบลกลาง อำเภอเดชอุดม จังหวัดอุบลราชธานี	1	953,000.00	โรงเรียนบ้านนาตาหมุด หมู่ที่6 ตำบล ตำบลขามเปี้ย อำเภอตระการพืชผล จังหวัดอุบลราชธานี	1	953,000.00

กรมทรัพยากรน้ำบาดาล

(นายทันธ์ศักดิ์ ธีรปัญญากรณ์)

ผู้อำนวยการสำนักพัฒนาน้ำบาดาล

แบบฟอร์ม 3

รา... ...อยดประกอบการอนุมัติโอนเปลี่ยนแปลงงบประมาณรายจ่ายประจำปีงบประมาณ ...ศ.2559

กรมทรัพยากรน้ำบาดาล กระทรวงทรัพยากรธรรมชาติและสิ่งแวดล้อม

3. การอนุมัติเปลี่ยนแปลงสถานที่ดำเนินการที่ไม่สามารถดำเนินการได้ เนื่องจากมีการดำเนินงานจากหน่วยงานอื่นไปแล้ว จำนวน 18 แห่ง

รายการเดิม						รายการใหม่		
ลำดับที่	พื้นที่ สทบ. เขต	รหัสงบประมาณ	รายการ	จำนวน (แห่ง)	จำนวนเงิน	รายการ	จำนวน (แห่ง)	จำนวนเงิน
			1 แผนงาน : บริหารจัดการทรัพยากรน้ำ ผลผลิต : ทรัพยากรน้ำบาดาลในพื้นที่เป้าหมายได้รับการบริการจัดการอย่างมีประสิทธิภาพ งบลงทุน ค่าที่ดินและสิ่งก่อสร้าง ค่าใช้จ่ายในการพัฒนาแหล่งน้ำบาดาลเพื่อสนับสนุนน้ำดื่มสะอาดให้กับโรงเรียนทั่วประเทศ รูปแบบที่ 1 ปีงบประมาณ พ.ศ. 2559			1 แผนงาน : บริหารจัดการทรัพยากรน้ำ ผลผลิต : ทรัพยากรน้ำบาดาลในพื้นที่เป้าหมายได้รับการบริการจัดการอย่างมีประสิทธิภาพ งบลงทุน ค่าที่ดินและสิ่งก่อสร้าง ค่าใช้จ่ายในการพัฒนาแหล่งน้ำบาดาลเพื่อสนับสนุนน้ำดื่มสะอาดให้กับโรงเรียนทั่วประเทศ รูปแบบที่ 1 ปีงบประมาณ พ.ศ. 2559		
1	5	0900722002410056	โรงเรียนสุขไพบูลย์วิริยะวิทยา หมู่ที่4 ตำบลสุขไพบูลย์ อำเภอเสิงสาง จังหวัดนครราชสีมา	1	1,385,000.00	โรงเรียนบ้านหนองกก หมู่ที่3 ตำบล ตำบลท่าจะหลุง อำเภอโชคชัย จังหวัดนครราชสีมา	1	1,385,000.00
2	5	0900722002410093	โรงเรียนราชประชานุเคราะห์ 51 หมู่ที่3 ตำบลนางรอง อำเภอนางรอง จังหวัดบุรีรัมย์	1	1,385,000.00	โรงเรียนบ้านทุ่งวัง หมู่ที่15 ตำบล ตำบลทุ่งวัง อำเภอสตึก จังหวัดบุรีรัมย์	1	1,385,000.00
3	8	0900722002410601	โรงเรียนเทศบาล 1 (บ้านสามพราน) หมู่ที่ 8 ตำบลสามพราน อำเภสามพราน จังหวัดนครปฐม	1	1,385,000.00	โรงเรียนวัดบ่อน้ำจืด หมู่ที่ 9 ตำบลดอนข่อย อำเภอกำแพงแสน จังหวัดนครปฐม	1	1,385,000.00
4	8	0900722002410604	โรงเรียนบ้านดอนไก่เตี้ย หมู่ที่ 2 ตำบลธงชัย อำเภอเมือง จังหวัดเพชรบุรี	1	1,385,000.00	โรงเรียนบ้านท่าตะคร้อมิตรภาพที่ 192 หมู่ที่ 8 ตำบลท่าตะคร้อ อำเภอหนองหญ้าปล้อง จังหวัดเพชรบุรี	1	1,385,000.00
5	8	0900722002410607	โรงเรียนอ้อมน้อยโสภณชนูปถัมภ์ หมู่ที่ 4 ตำบลอ้อมน้อย อำเภอกระทุ่มแบน จังหวัดสมุทรสาคร	1	1,385,000.00	โรงเรียนวัดธรรมจริยาภิรมย์ หมู่ที่ 1 ตำบลหลักสาม อำเภอบ้านแพ้ว จังหวัดสมุทรสาคร	1	1,385,000.00
6	10	0900722002410158	โรงเรียนบ้านคำสว่าง หมู่ที่10 ตำบลวังตามัว อำเภอเมืองนครพนม จังหวัดนครพนม	1	1,385,000.00	โรงเรียนบ้านขว้างคลีชูชาติ หมู่ที่10 ตำบล ตำบลบ้านค้อ อำเภอโพนสวรรค์ จังหวัดนครพนม	1	1,385,000.00
7	11	0900722002410129	โรงเรียนเมืองจังหาร (จังหารวิทยาคม) หมู่ที่3 ตำบลจังหาร อำเภอจังหาร จังหวัดร้อยเอ็ด	1	1,385,000.00	โรงเรียนทรายทองเฉลิมวิทย์ หมู่ที่6 ตำบล ตำบลท่าสีดา อำเภอหนองพอก จังหวัดร้อยเอ็ด	1	1,385,000.00
			1 แผนงาน : บริหารจัดการทรัพยากรน้ำ ผลผลิต : ทรัพยากรน้ำบาดาลในพื้นที่เป้าหมายได้รับการบริการจัดการอย่างมีประสิทธิภาพ งบลงทุน ค่าที่ดินและสิ่งก่อสร้าง ค่าใช้จ่ายในการพัฒนาแหล่งน้ำบาดาลเพื่อสนับสนุนน้ำดื่มสะอาดให้กับโรงเรียนทั่วประเทศ รูปแบบที่ 2 ปีงบประมาณ พ.ศ. 2559			1 แผนงาน : บริหารจัดการทรัพยากรน้ำ ผลผลิต : ทรัพยากรน้ำบาดาลในพื้นที่เป้าหมายได้รับการบริการจัดการอย่างมีประสิทธิภาพ งบลงทุน ค่าที่ดินและสิ่งก่อสร้าง ค่าใช้จ่ายในการพัฒนาแหล่งน้ำบาดาลเพื่อสนับสนุนน้ำดื่มสะอาดให้กับโรงเรียนทั่วประเทศ รูปแบบที่ 2 ปีงบประมาณ พ.ศ. 2559		
8	1	0900722002410168	โรงเรียนบ้านสันติสุข หมู่ที่19 ตำบลป่าตึง อำเภอแม่จัน จังหวัดเชียงราย	1	953,000.00	โรงเรียนผ่านศึกสงเคราะห์ 2 หมู่ที่10 ตำบล ตำบลท่าข้าวเปลือก อำเภอแม่จัน จังหวัดเชียงราย	1	953,000.00
9	1	0900722002410239	โรงเรียนบ้านนาฝาย(ประชาสงเคราะห์) หมู่ที่6 ตำบลสะเอียบ อำเภอสอง จังหวัดแพร่	1	953,000.00	โรงเรียนบ้านนาหลวง(ประชาพัฒนา) หมู่ที่4 ตำบล ตำบลสะเอียบ อำเภอสอง จังหวัดแพร่	1	953,000.00
10	1	0900722002410245	โรงเรียนแม่จอก หมู่ที่5 ตำบลแม่ป้าก อำเภอวังชิ้น จังหวัดแพร่	1	953,000.00	โรงเรียนชุมชนบ้านแม่ป้าก หมู่ที่4 ตำบล ตำบลแม่ป้าก อำเภอวังชิ้น จังหวัดแพร่	1	953,000.00
11	2	0900722002410435	โรงเรียนบ้านหนองกร่าง หมู่ที่2 ตำบลหนองกร่าง อำเภอบ่อพลอย จังหวัดกาญจนบุรี	1	953,000.00	โรงเรียนบ้านโป่งหวาย หมู่ที่5 ตำบล ตำบลด่านแม่แฉลบ อำเภอศรีสวัสดิ์ จังหวัดกาญจนบุรี	1	953,000.00
12	2	0900722002410441	โรงเรียนบ้านหนองใหญ่ หมู่ที่4 ตำบลหนองปลิง อำเภอเลาขวัญ จังหวัดกาญจนบุรี	1	953,000.00	โรงเรียนบ้านหนองสาหร่าย หมู่ที่4 ตำบล ตำบลหนองปรือ อำเภอหนองปรือ จังหวัดกาญจนบุรี	1	953,000.00
13	2	0900722002410482	โรงเรียนวัดศรีสาคร หมู่ที่9 ตำบลต้นโพธิ์ อำเภอเมือง จังหวัดสิงห์บุรี	1	953,000.00	โรงเรียนวัดโพธิ์ทะเลสามัคคี หมู่ที่5 ตำบล ตำบลโพทะเล อำเภอค่ายบางระจัน จังหวัดสิงห์บุรี	1	953,000.00
14	2	0900722002410097	โรงเรียนโคศุภราช(รัฐราษฎ์บำรุง) หมู่ที่3 ตำบลคลองบัว อำเภอเมือง จังหวัดอ่างทอง	1	953,000.00	โรงเรียนวัดลิ้นทอง หมู่ที่3 ตำบล ตำบลมหาดไทย อำเภอเมือง จังหวัดอ่างทอง	1	953,000.00
15	4	0900722002410214	โรงเรียนบ้านวังชัย หมู่ที่1 ตำบลวังชัย อำเภอน้ำพอง จังหวัดขอนแก่น	1	953,000.00	โรงเรียนหนองผักแว่นโป่งสังข์วิทยา หมู่ที่5 ตำบล ตำบลหว้าทอง อำเภอภูเวียง จังหวัดขอนแก่น	1	953,000.00
16	5	0900722002410314	โรงเรียนบ้านผือน้อย หมู่ที่17 ตำบลรัตนบุรี อำเภอรัตนบุรี จังหวัดสุรินทร์	1	953,000.00	โรงเรียนบ้านอู่โลก หมู่ที่10 ตำบล ตำบลอู่โลก อำเภอลำดวน จังหวัดสุรินทร์	1	953,000.00
17	11	0900722002410388	โรงเรียนดอนแฮดวิทยา หมู่ที่5 ตำบลสระคู อำเภอสุวรรณภูมิ จังหวัดร้อยเอ็ด	1	953,000.00	โรงเรียนบ้านป่านหนองอ้อ หมู่ที่6 ตำบล ตำบลดงสิงห์ อำเภอจังหาร จังหวัดร้อยเอ็ด	1	953,000.00
18	11	0900722002410371	โรงเรียนบ้านหมากมาย หมู่ที่17 ตำบลกลาง อำเภอเดชอุดม จังหวัดอุบลราชธานี	1	953,000.00	โรงเรียนบ้านนาตาหมุด หมู่ที่6 ตำบล ตำบลขามเปี้ย อำเภอตระการพืชผล จังหวัดอุบลราชธานี	1	953,000.00

กรมทรัพยากรน้ำบาดาล

(นายพันธ์ศักดิ์ ธีรปัญญาภรณ์)

ผู้อำนวยการสำนักพัฒนาน้ำบาดาล

สำนักงานรัฐมนตรี ทส.
รับที่ 5670
วันที่ 20 ก.ย. 2559
เวลา 15.57 น.

ห้อง ปกท.ทส.
เลขรับ 7066
วันที่ 20 ก.ย. 2559
เวลา 13:14

ห้อง รองปกท.ทส (นิ)
เลขรับ 2216
วันที่ ๑๙ ก.ย. ๒๕๕๙
เวลา 14:02

เลขรับ 28631
วันที่ 19 ก.ย. 2559
เวลา 18.56

ด่วนที่สุด บันทึกข้อความ

หน้าห้อง อทบ.
เลขรับ 6815
วันที่ 4 ต.ค. 2559
เวลา 1604

ส่วนราชการ สำนักนโยบายและยุทธศาสตร์ ส่วนงบประมาณ โทร. ๐ ๒๒๖๕ ๖๓๐๕ โทรสาร. ๐ ๒๒๙๘ ๖๖๔๒

ที่ ทส ๐๒๐๗.๔/๑๗๘๐ **วันที่** ๑๙ กันยายน ๒๕๕๙

เรื่อง ขอความเห็นชอบเปลี่ยนแปลงรายการงบประมาณรายจ่ายประจำปีงบประมาณ พ.ศ.๒๕๕๙ งบลงทุนค่าใช้จ่ายในการพัฒนาแหล่งน้ำบาดาลเพื่อสนับสนุนน้ำดื่มสะอาดให้กับโรงเรียนทั่วประเทศ รูปแบบที่ ๑ และรูปแบบที่ ๒

เลขรับ 3146
วันที่ 5 ต.ค. 2559
เวลา 11.12

รอง ปกท.ทส.(นายรัชฎา สุริยกุล ณ อยุธยา)
เลขรับ 5306
วันที่ ๑๙ ก.ย. ๒๕๕๙
เวลา 14.07 น.

หน้าห้อง ผอ.สนน.
เลขรับ 20343
วันที่ 3 ต.ค. 2559
เวลา 15.53

เรียน ปลัดกระทรวงทรัพยากรธรรมชาติและสิ่งแวดล้อม

<u>เรื่องเดิม</u>

ตามที่ รองปลัดกระทรวงทรัพยากรธรรมชาติและสิ่งแวดล้อม (นายสุพจน์ เจิมสวัสดิ์พงษ์) ปฏิบัติราชการแทนปลัดกระทรวงทรัพยากรธรรมชาติและสิ่งแวดล้อมได้โปรดสั่งการ ท้ายหนังสือ กรมทรัพยากรน้ำบาดาล ด่วนที่สุด ที่ ทส ๐๗๐๒/๓๖๑๓ ลงวันที่ ๘ กันยายน ๒๕๕๙ เรื่อง ขอความเห็นชอบเปลี่ยนแปลงรายการงบประมาณรายจ่ายประจำปีงบประมาณ พ.ศ.๒๕๕๙ งบลงทุนค่าใช้จ่ายในการพัฒนาแหล่งน้ำบาดาลเพื่อสนับสนุนน้ำดื่มสะอาดให้กับโรงเรียนทั่วประเทศ รูปแบบที่ ๑ และรูปแบบที่ ๒ ผอ.สนย.พิจารณาเสนอ นั้น

กรมทรัพยากรน้ำบาดาล
เลขรับ 17885
วันที่ 3 ต.ค. 2559
เวลา 15.32

<u>ข้อเท็จจริง</u>

สำนักนโยบายและยุทธศาสตร์ ได้ตรวจสอบแล้วขอเรียนดังนี้

๑. กรมทรัพยากรน้ำบาดาลได้รับการอนุมัติจัดสรรงบประมาณประจำปีงบประมาณ พ.ศ.๒๕๕๙ โครงการพัฒนาแหล่งน้ำบาดาลเพื่อสนับสนุนน้ำดื่มสะอาดให้กับโรงเรียนทั่วประเทศ รูปแบบที่ ๑ และรูปแบบที่ ๒ โดยอยู่ภายใต้แผนงานบริหารจัดการทรัพยากรน้ำ ผลผลิตทรัพยากรน้ำบาดาลในพื้นที่เป้าหมายได้รับการบริหารจัดการอย่างมีประสิทธิภาพ งบลงทุน ค่าที่ดินและสิ่งก่อสร้างที่มีราคาต่อหน่วยต่ำกว่า ๑๐ ล้านบาท กำหนดเป้าหมายจำนวน ๖๘๘ แห่ง งบประมาณ ๗๔๒,๐๖๔,๐๐๐ บาท

๒. กรมทรัพยากรน้ำบาดาลประสงค์ขอเปลี่ยนแปลงสถานที่ดำเนินการจำนวน ๒๔ แห่ง ในเป้าหมายทั้งสิ้น ๖๘๘ แห่ง โดยการดำเนินงานตามโครงการดังกล่าวกรมทรัพยากรน้ำบาดาลเคยเสนอขอความเห็นชอบรัฐมนตรีว่าการกระทรวงทรัพยากรธรรมชาติและสิ่งแวดล้อมในการขอเปลี่ยนแปลงสถานที่มาแล้ว จำนวน ๗๒ แห่ง ตามหนังสือ กรมทรัพยากรน้ำบาดาล ด่วนที่สุด ที่ ทส ๐๗๐๒/๓๑๙๒ ลงวันที่ ๑๑ สิงหาคม ๒๕๕๙

๓. สำนักนโยบายและยุทธศาสตร์ได้ประสานกรมทรัพยากรน้ำบาดาลแล้ว ซึ่งยืนยันว่าการขอเปลี่ยนแปลงสถานที่จำนวน ๒๔ แห่งในครั้งนี้ไม่ซ้ำซ้อนและไม่เป็นการขอเปลี่ยนแปลงจากสถานที่เดิมที่เคยเสนอขอความเห็นชอบเปลี่ยนแปลงไว้แล้วในจำนวน ๗๒ แห่งดังกล่าว โดยการเสนอขอเปลี่ยนแปลงสถานที่จำนวน ๒๔ แห่งครั้งนี้แบ่งเป็นรูปแบบที่ ๑ จำนวน ๖ แห่ง และรูปแบบที่ ๒ จำนวน ๑๘ แห่ง โดยมีสาเหตุที่ต้องเปลี่ยนแปลงสรุปดังนี้

/สาเหตุ...

-๒-

	สาเหตุ	รูปแบบที่ ๑ (แห่ง)	รูปแบบที่ ๒ (แห่ง)	รวม (แห่ง)
	รวม	๖	๑๘	๒๔
๑.	พื้นที่เดิมไม่มีศักยภาพ/ ปริมาณน้ำไม่เพียงพอต่อการผลิตประปา	๖	๑๒	๑๘
๒.	ผู้บริหารโรงเรียนเปลี่ยนนโยบายเนื่องจากไม่มีความพร้อมในเรื่องการบริหารโครงการ/ความเหมาะสมของสถานที่	-	๓	๓
๓.	มีการดำเนินงานโดยหน่วยงานอื่นแล้ว /การประปาส่วนภูมิภาคทำการขยายเขตประปาแล้ว	-	๓	๓

๔. กรมทรัพยากรน้ำบาดาล จึงมีความจำเป็นต้องขอเปลี่ยนแปลงสถานที่ดำเนินการจำนวน ๒๔ แห่งดังกล่าว โดยเป็นการเปลี่ยนแปลงสถานที่ในพื้นที่จังหวัดเดียวกันไม่กระทบต่อเป้าหมาย หรือทำให้กิจกรรมเปลี่ยนแปลงไปในทางที่ลดลงในสาระสำคัญของรายการ

<u>ระเบียบและข้อกฎหมายที่เกี่ยวข้อง</u>

๑. ระเบียบว่าด้วยการบริหารงบประมาณ (ฉบับที่ ๔) พ.ศ. ๒๕๕๔ และหลักเกณฑ์การแก้ไขเปลี่ยนแปลงรายละเอียดรายการงบประมาณรายจ่ายตามระเบียบว่าด้วยการบริหารงบประมาณ พ.ศ.๒๕๔๘และที่แก้ไขเพิ่มเติม (ฉบับที่ ๔) พ.ศ.๒๕๕๔ ดังนี้

ข้อ ๑ ระบุว่า "การเปลี่ยนแปลงสถานที่ดำเนินการรายการจัดหาที่ดิน หรือสิ่งก่อสร้างแตกต่างไปจากที่กำหนดในแผนการปฏิบัติงานและแผนการใช้จ่ายงบประมาณที่ได้รับความเห็นชอบจากสำนักงบประมาณแล้ว ถือว่าเป็นการเปลี่ยนแปลงที่มีผลกระทบต่อสาระสำคัญของรายการ ส่วนราชการและรัฐวิสาหกิจจะต้องขอทำความตกลงกับสำนักงบประมาณก่อน"

ข้อ ๒ ระบุว่า "การขอทำความตกลงเปลี่ยนแปลงสถานที่ดำเนินการ ตามข้อ ๑ ให้ส่วนราชการและรัฐวิสาหกิจ พิจารณาดำเนินการได้เฉพาะกรณีที่มีความจำเป็นอย่างแท้จริง ดังต่อไปนี้

๑) ไม่สามารถดำเนินการในสถานที่แห่งเดิมได้ เนื่องจากมีข้อขัดข้องเกี่ยวกับกรรมสิทธิ์ในที่ดิน หรือด้วยเหตุอื่นใดอันเล็งเห็นผลได้อย่างแน่ชัดว่าจะไม่สามารถดำเนินการต่อไปให้แล้วเสร็จได้

๒) หมดความจำเป็นที่จะต้องดำเนินการในสถานที่แห่งเดิม เนื่องจากได้ดำเนินการโดยใช้เงินจากแหล่งอื่น หรือมีการดำเนินการโดยหน่วยงานอื่นไปแล้ว

๓) มีเหตุผลความจำเป็นอย่างชัดเจนว่าการเปลี่ยนแปลงไปดำเนินการในสถานที่แห่งใหม่เป็นความจำเป็นเร่งด่วนเกี่ยวกับการแก้ไขปัญหาความเดือดร้อนของประชาชน

ทั้งนี้ ขอให้ส่วนราชการและรัฐวิสาหกิจชี้แจงถึงเหตุผลความจำเป็นและแสดงเอกสารอันเป็นหลักฐานดังกล่าวให้ชัดเจนเพื่อประกอบการพิจารณาของสำนักงบประมาณ

๖. หนังสือสำนักงบประมาณ ด่วนที่สุด ที่ นร ๐๗๐๔/ว ๒๐ ลงวันที่ ๑๓ พฤศจิกายน ๒๕๕๘ เรื่อง ซ้อมความเข้าใจเกี่ยวกับการโอนเปลี่ยนแปลงงบประมาณรายจ่าย ภายใต้มาตรการเพิ่มประสิทธิภาพการใช้จ่ายงบประมาณรายจ่ายประจำปีงบประมาณ พ.ศ.๒๕๕๙

/ข้อ ๑ ระบุ...

-๓-

ข้อ ๑ ระบุว่า "การโอนเปลี่ยนแปลงงบประมาณที่ส่วนราชการ รัฐวิสาหกิจ และหน่วยงานอื่นจะต้องเสนอขอความเห็นชอบต่อรองนายกรัฐมนตรีหรือรัฐมนตรีที่กำกับดูแลเพื่อปรับแผนการปฏิบัติงานและแผนการใช้จ่ายงบประมาณ ได้แก่ การโอนเปลี่ยนแปลงงบประมาณไปตั้งเป็นรายการใหม่ที่ไม่อยู่ในแผนการปฏิบัติงานและแผนการใช้จ่ายงบประมาณ ไม่ว่าจะเป็นการโอนในงบรายจ่ายเดียวกันหรือต่างงบรายจ่าย ในแผนงานเดียวกัน ทั้งนี้ ส่วนราชการ รัฐวิสาหกิจ และหน่วยงานอื่น จะต้องพิจารณาดำเนินการให้เป็นไปตามนโยบายของรัฐบาล หรือของรัฐมนตรี หรือเพื่อการกระตุ้นเศรษฐกิจ เท่านั้น"

ข้อ ๒ ระบุว่า "กรณีรายการในงบลงทุนที่มีวงเงินไม่เกิน ๒ ล้านบาท ส่วนราชการ รัฐวิสาหกิจและหน่วยงานอื่นจะต้องดำเนินการตามมาตรการเพิ่มประสิทธิภาพฯ อย่างเคร่งครัด โดยให้ก่อหนี้ผูกพันและเบิกจ่ายงบประมาณให้ทันภายในไตรมาสที่ ๑ และห้ามโอนเปลี่ยนแปลงรายการไปใช้จ่ายในรายการอื่นๆ เว้นแต่กรณีดังต่อไปนี้ ให้ดำเนินการโอนเปลี่ยนแปลงงบประมาณได้โดยปฏิบัติตามระเบียบว่าด้วยการบริหารงบประมาณ พ.ศ.๒๕๔๘ และที่แก้ไขเพิ่มเติม

๑) หมดความจำเป็นต้องดำเนินการ เนื่องจากมีการดำเนินการโดยใช้เงินจากแหล่งอื่นไปก่อนแล้ว

๒) กรณีที่มีการเปลี่ยนแปลงสถานที่ดำเนินการที่ไม่กระทบต่อวัตถุประสงค์ของรายการภายในเขตพื้นที่จังหวัดเดียวกัน

๓) เป็นงบประมาณเหลือจ่ายจากการใช้จ่ายหรือก่อหนี้ผูกพันแล้ว

๔) เป็นการรับโอนจากรายการที่มีวงเงินเกิน ๒ ล้านบาท ไปสมทบรายการครุภัณฑ์หรือสิ่งก่อสร้างที่ดำเนินการจัดหาแล้ว แต่ไม่อาจจัดหาได้ ตามนัยข้อ ๒๖ ของระเบียบว่าด้วยการบริหารงบประมาณ พ.ศ. ๒๕๔๘ และที่แก้ไขเพิ่มเติม

<u>ความเห็นของสำนักนโยบายและยุทธศาสตร์</u>

สำนักนโยบายและยุทธศาสตร์ พิจารณาแล้วเพื่อให้การดำเนินงานตามโครงการพัฒนาแหล่งน้ำบาดาลเพื่อสนับสนุนน้ำดื่มสะอาดให้กับโรงเรียนทั่วประเทศรูปแบบที่ ๑ และรูปแบบที่ ๒ สามารถดำเนินการได้ในพื้นที่ใหม่ที่มีความเหมาะสมและคุ้มค่ามากกว่าอันเป็นการบริหารจัดการทรัพยากรน้ำบาดาลให้เกิดประโยชน์สูงสุด โดยกรมทรัพยากรน้ำบาดาลได้แจ้งยืนยันว่าหากได้รับความเห็นชอบให้เปลี่ยนแปลงสถานที่ดำเนินการจำนวน ๒๔ แห่ง ในครั้งนี้จะไม่ขอเปลี่ยนแปลงสถานที่อีก ทั้งนี้ภายใต้มาตรการเพิ่มประสิทธิภาพ การใช้จ่ายงบประมาณรายจ่ายประจำปีงบประมาณ พ.ศ.๒๕๕๙ เห็นควรนำเรียนรัฐมนตรีว่าการกระทรวงทรัพยากรธรรมชาติและสิ่งแวดล้อมเพื่อพิจารณาให้ความเห็นชอบการเปลี่ยนแปลงสถานที่ ภายใต้โครงการพัฒนาแหล่งน้ำบาดาลเพื่อสนับสนุนน้ำดื่มสะอาดให้กับโรงเรียนทั่วประเทศรูปแบบที่ ๑ และรูปแบบที่ ๒ ประจำปีงบประมาณ พ.ศ.๒๕๕๙ จำนวน ๒๔ แห่ง ของกรมทรัพยากรน้ำบาดาล

/ข้อเสนอเพื่อ...

-๔-

ข้อเสนอเพื่อพิจารณา

จึงเรียนมาเพื่อโปรดพิจารณา หากเห็นชอบขอได้โปรดนำเรียนรัฐมนตรีว่าการกระทรวงทรัพยากรธรรมชาติและสิ่งแวดล้อมเพื่อโปรดพิจารณา ตามที่กรมทรัพยากรน้ำบาดาลเสนอก่อนที่จะดำเนินการตามระเบียบที่เกี่ยวข้องต่อไป

(นายอำนาจ ทองเบ็ญญ์)
ผู้อำนวยการสำนักนโยบายและยุทธศาสตร์

(๓) เรียน รมว.ทส.
เพื่อโปรดพิจารณา [illegible]

(๒) เรียน [illegible]
[illegible]
๒๐ ก.ย. ๕๙
(นายรัชฎา สุริยกุล ณ อยุธยา)
รองปลัดกระทรวงทรัพยากรธรรมชาติและสิ่งแวดล้อม

(นายเกษมสันต์ จิณณวาโส)
ปลัดกระทรวงทรัพยากรธรรมชาติและสิ่งแวดล้อม
๒๐ ก.ย. ๒๕๕๙

(๗) เรียน อทน.
เพื่อโปรดทราบ [illegible]
[illegible]

(๔) ที่ ทส 0100/1270 3 ต.ค. 2559
[illegible]

(นางดวงพร จั่นหอม)
ผู้อำนวยการสำนักบริหารกลาง
3 ต.ค. 2559

(๖) ทราบ ดำเนินการตามเสนอ

พลเอก
(สุรศักดิ์ กาญจนรัตน์)
รมว.ทส.
30 ก.ย. ๒๕๕๙

04 ต.ค. 2559

(นายสุพจน์ โตวิจักษณ์ชัยกุล)
อธิบดีกรมทรัพยากรน้ำ
รักษาราชการแทนอธิบดีกรมทรัพยากรน้ำบาดาล

รายละเอียดประกอบการอนุมัติโอนเปลี่ยนแปลงงบประมาณรายจ่ายประจำปีงบประมาณ พ.ศ.2559

กรมทรัพยากรน้ำบาดาล กระทรวงทรัพยากรธรรมชาติและสิ่งแวดล้อม

แบบฟอร์ม 2

2.1 การขออนุมัติเปลี่ยนแปลงสถานที่ดำเนินการที่ไม่สามารถดำเนินการได้ เนื่องจากไม่มีศักยภาพและคุณภาพน้ำบาดาล จำนวน 18 แห่ง

รายการเดิม						รายการใหม่		
ลำดับที่	พื้นที่ สทบ. เขต	รหัสงบประมาณ	รายการ	จำนวน (แห่ง)	จำนวนเงิน	รายการ	จำนวน (แห่ง)	จำนวนเงิน
			1 แผนงาน : บริหารจัดการทรัพยากรน้ำ ผลผลิต : ทรัพยากรน้ำบาดาลในพื้นที่เป้าหมายได้รับการบริการจัดการอย่างมีประสิทธิภาพ งบลงทุน ค่าที่ดินและสิ่งก่อสร้าง ค่าใช้จ่ายในการพัฒนาแหล่งน้ำบาดาลเพื่อสนับสนุนน้ำดื่มสะอาดให้กับโรงเรียนทั่วประเทศ รูปแบบที่ 1 ปีงบประมาณ พ.ศ. 2559			1 แผนงาน : บริหารจัดการทรัพยากรน้ำ ผลผลิต : ทรัพยากรน้ำบาดาลในพื้นที่เป้าหมายได้รับการบริการจัดการอย่างมีประสิทธิภาพ งบลงทุน ค่าที่ดินและสิ่งก่อสร้าง ค่าใช้จ่ายในการพัฒนาแหล่งน้ำบาดาลเพื่อสนับสนุนน้ำดื่มสะอาดให้กับโรงเรียนทั่วประเทศ รูปแบบที่ 1 ปีงบประมาณ พ.ศ. 2559		
2.1.1	3	0900722002410106	โรงเรียนเมืองศรีเทพ หมู่ที่ 2 ตำบลศรีเทพ อำเภอศรีเทพ จังหวัดเพชรบูรณ์	1	1,385,000	โรงเรียนชุมชนบ้านโคกปรง หมู่ที่ 17 ตำบลโคกปรง อำเภอวิเชียรบุรี จังหวัดเพชรบูรณ์	1	1,385,000
2.1.2	3	0900722002410102	โรงเรียนบ้านระวิง หมู่ที่ 4 ตำบลระวิง อำเภอเมืองเพชรบูรณ์ จังหวัดเพชรบูรณ์	1	1,385,000	โรงเรียนบ้านเขาชะโงก หมู่ที่ 4 ตำบลบ้านกล้วย อำเภอชนแดน จังหวัดเพชรบูรณ์	1	1,385,000
2.1.3	3	0900722002410089	โรงเรียนวัดบ้านพริก หมู่ที่ 4 ตำบลบ้านพริก อำเภอบ้านนา จังหวัดนครนายก	1	1,385,000	โรงเรียนวัดสุตธรรมาราม หมู่ที่ 13 ตำบลพรหมณี อำเภอเมืองนครนายก จังหวัดนครนายก	1	1,385,000
2.1.4	4	0900722002410025	โรงเรียนมัญจาศึกษา หมู่ที่ 2 ตำบลกุดเค้า อำเภอมัญจาคีรี จังหวัดขอนแก่น	1	1,385,000	โรงเรียนนาหนองทุ่มวิทยาคม หมู่ที่ 1 ตำบลนาหนองทุ่ม อำเภอชุมแพ จังหวัดขอนแก่น	1	1,385,000
2.1.5	4	0900722002410091	โรงเรียนน้ำพองพัฒนศึกษา รัชมังคลาภิเษก หมู่ที่ 5 ตำบลน้ำพอง อำเภอน้ำพอง จังหวัดขอนแก่น	1	1,385,000	โรงเรียนชุมแพศึกษา หมู่ที่ 18 ตำบลหนองไผ่ อำเภอชุมแพ จังหวัดขอนแก่น	1	1,385,000
2.1.6	4	0900722002410028	โรงเรียนเขวาไร่ศึกษา หมู่ที่ 12 ตำบลเขวาไร่ อำเภอโกสุมพิสัย จังหวัดมหาสารคาม	1	1,385,000	โรงเรียนบ้านบ่อใหญ่ หมู่ที่ 1 ตำบลบ่อใหญ่ อำเภอบรบือ จังหวัดมหาสารคาม	1	1,385,000
			1 แผนงาน : บริหารจัดการทรัพยากรน้ำ ผลผลิต : ทรัพยากรน้ำบาดาลในพื้นที่เป้าหมายได้รับการบริการจัดการอย่างมีประสิทธิภาพ งบลงทุน ค่าที่ดินและสิ่งก่อสร้าง ค่าใช้จ่ายในการพัฒนาแหล่งน้ำบาดาลเพื่อสนับสนุนน้ำดื่มสะอาดให้กับโรงเรียนทั่วประเทศ รูปแบบที่ 2 ปีงบประมาณ พ.ศ. 2559			1 แผนงาน : บริหารจัดการทรัพยากรน้ำ ผลผลิต : ทรัพยากรน้ำบาดาลในพื้นที่เป้าหมายได้รับการบริการจัดการอย่างมีประสิทธิภาพ งบลงทุน ค่าที่ดินและสิ่งก่อสร้าง ค่าใช้จ่ายในการพัฒนาแหล่งน้ำบาดาลเพื่อสนับสนุนน้ำดื่มสะอาดให้กับโรงเรียนทั่วประเทศ รูปแบบที่ 2 ปีงบประมาณ พ.ศ. 2559		
2.1.7	3	0900722002410626	โรงเรียนบ้านห้วยสวิง หมู่ที่ 6 ตำบลช้างตะลูด อำเภอหล่มสัก จังหวัดเพชรบูรณ์	1	953,000	โรงเรียนบ้านวังไลย์ หมู่ที่ 1 ตำบลสระแก้ว อำเภอบึงสามพัน จังหวัดเพชรบูรณ์	1	953,000
2.1.8	3	0900722002410649	โรงเรียนบ้านหนองคาด หมู่ที่ 5 ตำบลทุ่งพระ อำเภอชนแดน จังหวัดเพชรบูรณ์	1	953,000	โรงเรียนบ้านหนองคล้า หมู่ที่ 8 ตำบลพุเตย อำเภอวิเชียรบุรี จังหวัดเพชรบูรณ์	1	953,000
2.1.9	3	0900722002410600	โรงเรียนบ้านโป่งหว้า หมู่ที่ 4 ตำบลห้วยใหญ่ อำเภอเมืองเพชรบูรณ์ จังหวัดเพชรบูรณ์	1	953,000	โรงเรียนบ้านคลองคู่ หมู่ที่ 11 ตำบลคลองกระจัง อำเภอศรีเทพ จังหวัดเพชรบูรณ์	1	953,000
2.1.10	3	0900722002410613	โรงเรียนบ้านซับพริก หมู่ที่ 4 ตำบลมิตรภาพ อำเภอมวกเหล็ก จังหวัดสระบุรี	1	953,000	โรงเรียนวัดราษฎร์บำรุง หมู่ที่ 1 ตำบลสร่างโศก อำเภอบ้านหมอ จังหวัดสระบุรี	1	953,000
2.1.11	3	0900722002410617	โรงเรียนวัดชำผักแพว หมู่ที่ 3 ตำบลชำผักแพว อำเภอแก่งคอย จังหวัดสระบุรี	1	953,000	โรงเรียนบ้านธารทองแดง หมู่ที่ 7 ตำบลพุคำจาน อำเภอพระพุทธบาท จังหวัดสระบุรี	1	953,000
2.1.12	4	0900722002410210	โรงเรียนสามหมอโนนทัน หมู่ที่ 1 ตำบลโพธิ์ไชย อำเภอโคกโพธิ์ชัย จังหวัดขอนแก่น	1	953,000	โรงเรียนแก่นเท่าโสกน้ำขุ่น หมู่ที่ 6 ตำบลนางาม อำเภอมัญจาคีรี จังหวัดขอนแก่น	1	953,000
2.1.13	4	0900722002410211	โรงเรียนโนนพะยอมพิทยไพศาล หมู่ที่ 8 ตำบลโนนพะยอม อำเภอชนบท จังหวัดขอนแก่น	1	953,000	โรงเรียนท่าศาลาวิทยา หมู่ที่ 8 ตำบลหนองเรือ อำเภอหนองเรือ จังหวัดขอนแก่น	1	953,000
2.1.14	4	0900722002410221	โรงเรียนบ้านดอนกลอยหนองยาง หมู่ที่ 17 ตำบลหัวขวาง อำเภอโกสุมพิสัย จังหวัดมหาสารคาม	1	953,000	โรงเรียนบ้านโนนเกษตร หมู่ที่ 1 ตำบลวังไชย อำเภอบรบือ จังหวัดมหาสารคาม	1	953,000
2.1.15	4	0900722002410218	โรงเรียนบ้านนาโพธิ์ หมู่ที่ 1 ตำบลนาโพธิ์ อำเภอกุดรัง จังหวัดมหาสารคาม	1	953,000	โรงเรียนบ้านคึมเมง หมู่ที่ 5 ตำบลหนองโพธิ์ อำเภอนาเชือก จังหวัดมหาสารคาม	1	953,000
2.1.16	8	0900722002410582	โรงเรียนวัดดอนทราย(สัมฤทธิ์ราษฎร์) หมู่ที่ 4 ตำบลทับคาง อำเภอเขาย้อย จังหวัดเพชรบุรี	1	953,000	โรงเรียนบ้านเขากระปุก หมู่ที่ 3 ตำบลเขากระปุก อำเภอท่ายาง จังหวัดเพชรบุรี	1	953,000
2.1.17	8	0900722002410575	โรงเรียนบ้านหนองเหียง หมู่ที่ 7 ตำบลหินเหล็กไฟ อำเภอหัวหิน จังหวัดประจวบคีรีขันธ์	1	953,000	โรงเรียนบ้านดงไม้งาม หมู่ที่ 3 ตำบลชัยเกษม อำเภอบางสะพาน จังหวัดประจวบคีรีขันธ์	1	953,000
2.1.18	9	0900722002410545	โรงเรียนวัดห้วงโสม หมู่ที่ 3 ตำบลไม้รูด อำเภอคลองใหญ่ จังหวัดตราด	1	953,000	โรงเรียนบ้านด่านชุมพล หมู่ที่ 1 ตำบลด่านชุมพล อำเภอบ่อไร่ จังหวัดตราด	1	953,000

นายพยุงศักดิ์ ทองไม้สุข
นักวิชาการทรัพยากรธรณีชำนาญการพิเศษ
รักษาราชการแทนผู้อำนวยการสำนักพัฒนาน้ำบาดาล

แบบฟอร์ม 2

รายละเอียดประกอบการอนุมัติโอนเปลี่ยนแปลงงบประมาณรายจ่ายประจำปีงบประมาณ พ.ศ. 2559

กรมทรัพยากรน้ำบาดาล กระทรวงทรัพยากรธรรมชาติและสิ่งแวดล้อม

2.2 การขออนุมัติเปลี่ยนแปลงสถานที่ดำเนินการที่ไม่สามารถดำเนินการได้ เนื่องจากพื้นที่ยังไม่พร้อมในการบริหารจัดการโครงการ จำนวน 3 แห่ง

ลำดับที่	พื้นที่ สทบ. เขต	รหัสงบประมาณ	รายการเดิม: รายการ	จำนวน (แห่ง)	จำนวนเงิน	รายการใหม่: รายการ	จำนวน (แห่ง)	จำนวนเงิน
			1 แผนงาน : บริหารจัดการทรัพยากรน้ำ ผลผลิต : ทรัพยากรน้ำบาดาลในพื้นที่เป้าหมายได้รับการบริการจัดการอย่างมีประสิทธิภาพ งบลงทุน ค่าที่ดินและสิ่งก่อสร้าง ค่าใช้จ่ายในการพัฒนาแหล่งน้ำบาดาลเพื่อสนับสนุนน้ำดื่มสะอาดให้กับโรงเรียนทั่วประเทศ รูปแบบที่ 2 ปีงบประมาณ พ.ศ. 2559			1 แผนงาน : บริหารจัดการทรัพยากรน้ำ ผลผลิต : ทรัพยากรน้ำบาดาลในพื้นที่เป้าหมายได้รับการบริการจัดการอย่างมีประสิทธิภาพ งบลงทุน ค่าที่ดินและสิ่งก่อสร้าง ค่าใช้จ่ายในการพัฒนาแหล่งน้ำบาดาลเพื่อสนับสนุนน้ำดื่มสะอาดให้กับโรงเรียนทั่วประเทศ รูปแบบที่ 2 ปีงบประมาณ พ.ศ. 2559		
2.2.1	3	0900722002410609	โรงเรียนบ้านหนองหัวช้าง หมู่ที่ 15 ตำบลนนทรี อำเภอกบินทร์บุรี จังหวัดปราจีนบุรี	1	953,000	โรงเรียนบ้านไทยเจริญ หมู่ที่ 5 ตำบลวังท่าช้าง อำเภอกบินทร์บุรี จังหวัดปราจีนบุรี	1	953,000
2.2.2	4	0900722002410241	โรงเรียนบ้านห้วยตัง หมู่ที่ 2 ตำบลอาฮี อำเภอท่าลี่ จังหวัดเลย	1	953,000	โรงเรียนบ้านก้างปลา หมู่ที่ 9 ตำบลชัยพฤกษ์ อำเภอเมืองเลย จังหวัดเลย	1	953,000
2.2.3	8	0900722002410P15	โรงเรียนวัดท่าศาลาราม หมู่ที่ 2 ตำบลท่าเสน อำเภอบ้านลาด จังหวัดเพชรบุรี	1	953,000	โรงเรียนบ้านอ่างหิน หมู่ที่ 6 ตำบลสามพระยา อำเภอชะอำ จังหวัดเพชรบุรี	1	953,000

นายพยุงศักดิ์ ท่าไม้สุข

นักวิชาการทรัพยากรธรณีชำนาญการพิเศษ

รักษาราชการแทนผู้อำนวยการสำนักพัฒนาน้ำบาดาล

.0

แบบฟอร์ม 3

รายละเอียดประกอบการอนุมัติโอนเปลี่ยนแปลงงบประมาณรายจ่ายประจำปีงบประมาณ พ.ศ.2559
กรมทรัพยากรน้ำบาดาล กระทรวงทรัพยากรธรรมชาติและสิ่งแวดล้อม

3. การอนุมัติเปลี่ยนแปลงสถานที่ดำเนินการที่ไม่สามารถดำเนินการได้ เนื่องจากมีการดำเนินงานจากหน่วยงานอื่นไปแล้ว จำนวน 3 แห่ง

ลำดับที่	พื้นที่ สทน. เขต	รหัสงบประมาณ	รายการเดิม: รายการ	จำนวน (แห่ง)	จำนวนเงิน	รายการใหม่: รายการ	จำนวน (แห่ง)	จำนวนเงิน
			1 แผนงาน : บริหารจัดการทรัพยากรน้ำ ผลผลิต : ทรัพยากรน้ำบาดาลในพื้นที่เป้าหมายได้รับการบริการจัดการอย่างมีประสิทธิภาพ งบลงทุน ค่าที่ดินและสิ่งก่อสร้าง ค่าใช้จ่ายในการพัฒนาแหล่งน้ำบาดาลเพื่อสนับสนุนน้ำดื่มสะอาดให้กับโรงเรียนทั่วประเทศ รูปแบบที่ 2 ปีงบประมาณ พ.ศ. 2559			1 แผนงาน : บริหารจัดการทรัพยากรน้ำ ผลผลิต : ทรัพยากรน้ำบาดาลในพื้นที่เป้าหมายได้รับการบริการจัดการอย่างมีประสิทธิภาพ งบลงทุน ค่าที่ดินและสิ่งก่อสร้าง ค่าใช้จ่ายในการพัฒนาแหล่งน้ำบาดาลเพื่อสนับสนุนน้ำดื่มสะอาดให้กับโรงเรียนทั่วประเทศ รูปแบบที่ 2 ปีงบประมาณ พ.ศ. 2559		
1	3	0900722002410625	โรงเรียนบ้านเขาชะโงก หมู่ที่ 4 ตำบลบ้านกล้วย อำเภอชนแดน จังหวัดเพชรบูรณ์	1	953,000	โรงเรียนวัดเขาเจริญธรรม หมู่ที่ 9 ตำบลหนองแจง อำเภอบึงสามพัน จังหวัดเพชรบูรณ์	1	953,000
2	4	0900722002410P01	โรงเรียนนาหนองทุ่มวิทยา หมู่ที่ 1 ตำบลนาหนองทุ่ม อำเภอชุมแพ จังหวัดขอนแก่น	1	953,000	โรงเรียนบ้านโสกไผ่ หมู่ที่ 6 ตำบลใหม่นาเพียง อำเภอแวงใหญ่ จังหวัดขอนแก่น	1	953,000
3	8	0900722002410599	โรงเรียนวัดกระซ้าขาว หมู่ที่ 9 ตำบลบ้านบ่อ อำเภอเมือง จังหวัดสมุทรสาคร	1	953,000	โรงเรียนวัดชัยมงคล หมู่ที่ 4 ตำบลหลักสาม อำเภอบ้านแพ้ว จังหวัดสมุทรสาคร	1	953,000

นายพยุงศักดิ์ ทำไม้สูง
นักวิชาการทรัพยากรธรณีชำนาญการพิเศษ
รักษาราชการแทนผู้อำนวยการสำนักพัฒนาน้ำบาดาล

หน้าห้อง อทบ.
เลขรับ 6599
วันที่ 26 ก.ย. 2559
เวลา 16.39 น.

ด่วนที่สุด บันทึกข้อความ

ส่วนราชการ สำนักพัฒนาน้ำบาดาล ส่วนส่งเสริมและถ่ายทอดเทคโนโลยี โทร. ๐ ๒๒๗๓ ๑๐๔๒ โทรสาร ๐ ๒๒๗๓ ๑๐๓๗

ที่ ๐๕/๑๗๖๕ **วันที่** ๒๓ ก.ย. ๒๕๕๙

เรื่อง ขอส่งรายชื่อการเปลี่ยนแปลงสถานที่ดำเนินการโครงการพัฒนาแหล่งน้ำบาดาลเพื่อสนับสนุนน้ำดื่มสะอาดให้กับโรงเรียนทั่วประเทศ ประจำปีงบประมาณ พ.ศ. ๒๕๕๙ รูปแบบที่ ๑ และรูปแบบที่ ๒ (ครั้งที่ ๔) เพิ่มเติม

เรียน อทบ. ผ่าน รอง อทบ. (สุวัฒน์)

<u>เรื่องเดิม</u>

๑. ตามหนังสือ กผ. ด่วนที่สุด ที่ ๐๒/๕๖ ลงวันที่ ๑๙ มกราคม ๒๕๕๙ เรื่องการอนุมัติเปลี่ยนแปลงสถานที่ดำเนินการ (งบลงทุน) ประจำปีงบประมาณ พ.ศ. ๒๕๕๙ ขอให้สำนักผู้รับผิดชอบโครงการฯ รวบรวมคำขออนุมัติแก้ไขรายชื่อข้อความที่พิมพ์ผิดพลาดคลาดเคลื่อนในใบจัดสรรงบประมาณไม่ถูกต้องตามข้อเท็จจริงจาก สทบ.เขต พร้อมตรวจสอบเอกสารประกอบการพิจารณาและจัดส่งให้ กผ. ต่อไป

๒. ตามหนังสือ สพบ. ด่วนที่สุด ที่ ๐๕/๑๘๘ ลงวันที่ ๑๙ กุมภาพันธ์ ๒๕๕๙ จัดส่งสถานที่ดำเนินการแก้ไขรายชื่อข้อความที่พิมพ์ผิดพลาดคลาดเคลื่อนโครงการพัฒนาแหล่งน้ำบาดาลเพื่อสนับสนุนน้ำดื่มสะอาดให้กับโรงเรียนทั่วประเทศ ประจำปีงบประมาณ พ.ศ. ๒๕๕๙ รูปแบบที่ ๑ และรูปแบบที่ ๒ (ครั้งที่ ๑) ให้ กผ. รวบรวมและพิจารณาดำเนินการ

<u>ข้อเท็จจริง</u>

สพบ. ในฐานะผู้รับผิดชอบโครงการพัฒนาแหล่งน้ำบาดาลเพื่อสนับสนุนน้ำดื่มสะอาดให้กับโรงเรียนทั่วประเทศ ประจำปีงบประมาณ พ.ศ. ๒๕๕๙ ได้รับประสาน สทบ.เขต ๔ และ ๕ ในส่วนของรายชื่อข้อความที่พิมพ์ผิดพลาดคลาดเคลื่อนในใบจัดสรรงบประมาณไม่ถูกต้องตามข้อเท็จจริง (เพิ่มเติม) และได้ตรวจสอบเอกสารประกอบการพิจารณาทั้งหมดเรียบร้อยแล้ว สรุปได้ว่า สถานที่ดำเนินการแก้ไขรายชื่อข้อความที่พิมพ์ผิดพลาดคลาดเคลื่อนโครงการพัฒนาแหล่งน้ำบาดาลเพื่อสนับสนุนน้ำดื่มสะอาดให้กับโรงเรียนทั่วประเทศ ประจำปีงบประมาณ พ.ศ. ๒๕๕๙ รูปแบบที่ ๑ จำนวน ๓ แห่ง และรูปแบบที่ ๒ จำนวน ๒ แห่ง (เอกสารแนบ ๑) ดังนี้

๑. รูปแบบที่ ๑ เป็นการเปลี่ยนข้อความที่พิมพ์ผิดพลาดคลาดเคลื่อนในส่วนของตำบลและอำเภอ รายละเอียดตามเอกสารชี้แจงของ สทบ.เขต ๕ (เอกสารแนบ ๒)

๒. รูปแบบที่ ๒ เป็นการเปลี่ยนข้อความที่พิมพ์ผิดพลาดคลาดเคลื่อนในส่วนของชื่อโรงเรียน รายละเอียดตามเอกสารชี้แจงของ สทบ.เขต ๕ (เอกสารแนบ ๒) และเป็นการเปลี่ยนข้อความที่พิมพ์ผิดพลาดคลาดเคลื่อนในส่วนของชื่อโรงเรียน และหมู่ รายละเอียดตามเอกสารบันทึกข้อความของ สทบ.เขต ๔ (เอกสารแนบ ๓) พร้อมรายละเอียดเอกสารการชี้แจงเพิ่มเติมของ สทบ.เขต ๔ (เอกสารแนบ ๔)

อนึ่ง การเปลี่ยนแปลงดังกล่าว ได้ยึดปฏิบัติตามระเบียบว่าด้วยการบริหารงบประมาณ (ฉบับที่ ๔) พ.ศ. ๒๕๕๔ ข้อ ๑๘ ในส่วนที่ราชการหรือรัฐวิสาหกิจ มีความจำเป็นต้องเปลี่ยนแปลงรายละเอียดของรายการในการจัดหาครุภัณฑ์ ที่ดินหรือสิ่งก่อสร้างในงบลงทุน งบเงินอุดหนุนหรืองบรายจ่ายอื่นแล้วแต่กรณี ที่มิใช่รายการก่อหนี้ผูกพันข้ามปีงบประมาณ ซึ่งได้รับการจัดสรรงบประมาณแล้วโดย

- ๒ -

ไม่เพิ่มวงเงินงบประมาณรายจ่าย และการเปลี่ยนแปลงดังกล่าวไม่มีผลกระทบต่อสาระสำคัญของรายการที่ได้รับจัดสรร ให้กระทำได้โดยไม่ต้องทำความตกลงกับสำนักงบประมาณ ตามหนังสือสำนักงบประมาณที่ นร ๐๗๐๔/ว ๓๒ ลงวันที่ ๗ มกราคม ๒๕๕๔ (เอกสารแนบ ๕)

<u>ข้อพิจารณา</u>

จึงเรียนมาเพื่อโปรดพิจารณา หากเห็นชอบขอได้โปรด

๑. อนุมัติการเปลี่ยนสถานที่ กรณีรายชื่อข้อความที่พิมพ์ผิดพลาดคลาดเคลื่อนในใบจัดสรรงบประมาณไม่ถูกต้องตามข้อเท็จจริง รวมทั้งสิ้น จำนวน ๕ แห่ง ตามที่ สทบ.เขต ๔ และ สทบ.เขต ๕ เสนอ

๒. มอบหมายให้ สพบ./ กผ./ สทบ.เขต ๔ และ สทบ.เขต ๕ ดำเนินการในส่วนที่เกี่ยวข้องต่อไป

(ลงชื่อ)

(นายพันธ์ศักดิ์ ธีรปัญญาภรณ์)
ผู้อำนวยการสำนักพัฒนาน้ำบาดาล

- อนุมัติตามข้อ ๑
- สพบ./กผ./สทบ.4 และ 5
เพื่อพิจารณาดำเนินการต่อไป

(ลงชื่อ)
29 ก.พ. 59

(นายวรวศาสน์ อภัยพงษ์)
อธิบดีกรมทรัพยากรน้ำบาดาล

เรียน สพบ.

☑ ทราบ ☑ พิจารณาดำเนินการ
☐ รวมเรื่อง ☐ เวียนให้เจ้าหน้าที่ทราบ
☑ แจ้ง สทบ.เขต 4 และ 5 ทราบ

ผพบ.สร.
- ทราบ
- แจ้ง สทบ. เขต 4+5 / สพบ. (สพ./สค.) / คุณ สุรินทร์
- รอบรวม

(ลงชื่อ)
29 ก.พ. 59

- พิจารณาดำเนินการต่อไป

(ลงชื่อ) 29 ก.พ. 59

(นายพยุงศักดิ์ ทำไม้สุข)
ผู้อำนวยการส่วนส่งเสริมและถ่ายทอดเทคโนโลยี

(ลงชื่อ)

(นายพันธ์ศักดิ์ ธีรปัญญาภรณ์)
ผู้อำนวยการสำนักพัฒนาน้ำบาดาล
2 8 ก.ย. 2559

แบบฟอร์ม 1

รายละเอียดประกอบการขออนุมัติโอนเปลี่ยนแปลงงบประมาณรายจ่ายประจำปีงบประมาณ พ.ศ.2559

กรมทรัพยากรน้ำบาดาล กระทรวงทรัพยากรธรรมชาติและสิ่งแวดล้อม

1.1 การขออนุมัติเปลี่ยนแปลงสถานที่ดำเนินการที่ไม่สามารถดำเนินการได้ เนื่องจากพิมพ์ผิดพลาดคลาดเคลื่อนในใบจัดสรรงบประมาณไม่ถูกต้องตามข้อเท็จจริง จำนวน 5 แห่ง

ลำดับที่	พื้นที่ สทบ. เขต	รหัสงบประมาณ	รายการเดิม: รายการ	จำนวน (แห่ง)	จำนวนเงิน	รายการใหม่: รายการ	จำนวน (แห่ง)	จำนวนเงิน	เหตุผลความจำเป็น
			1 แผนงาน : บริหารจัดการทรัพยากรน้ำ ผลผลิต : ทรัพยากรน้ำบาดาลในพื้นที่เป้าหมายได้รับการบริการจัดการอย่างมีประสิทธิภาพ งบลงทุน ค่าที่ดินและสิ่งก่อสร้าง ค่าใช้จ่ายในการพัฒนาแหล่งน้ำบาดาลเพื่อสนับสนุนน้ำดื่มสะอาดให้กับโรงเรียนทั่วประเทศ รูปแบบที่ 1 ปีงบประมาณ พ.ศ. 2559			1 แผนงาน : บริหารจัดการทรัพยากรน้ำ ผลผลิต : ทรัพยากรน้ำบาดาลในพื้นที่เป้าหมายได้รับการบริการจัดการอย่างมีประสิทธิภาพ งบลงทุน ค่าที่ดินและสิ่งก่อสร้าง ค่าใช้จ่ายในการพัฒนาแหล่งน้ำบาดาลเพื่อสนับสนุนน้ำดื่มสะอาดให้กับโรงเรียนทั่วประเทศ รูปแบบที่ 1 ปีงบประมาณ พ.ศ. 2559			
1	5	0900722002410050	โรงเรียนเทียมนครวิทยา หมู่ที่ 7 ตำบลหนองบุญนาก อำเภอหนองบุญนาก จังหวัดนครราชสีมา	1	1,385,000	โรงเรียนเทียมนครวิทยา หมู่ที่ 7 ตำบลหนองบุญมาก อำเภอหนองบุญมาก จังหวัดนครราชสีมา	1	1,385,000	อำเภอผิด
2	5	0900722002410061	โรงเรียนหนองคอนไทยวิทยาคม หมู่ที่ 2 ตำบลหนองคอนไทย อำเภอหนองคอนไทย จังหวัดชัยภูมิ	1	1,385,000	โรงเรียนหนองคอนไทยวิทยาคม หมู่ที่ 2 ตำบลหนองคอนไทย อำเภอภูเขียว จังหวัดชัยภูมิ	1	1,385,000	อำเภอผิด
3	5	0900722002410069	โรงเรียนศรีณรงค์วิทยาคาร หมู่ที่ 4 ตำบลประทัดบุ อำเภอปราสาท จังหวัดสุรินทร์	1	1,385,000	โรงเรียนศรีณรงค์วิทยาคาร หมู่ที่ 4 ตำบลณรงค์ อำเภอศรีณรงค์ จังหวัดสุรินทร์	1	1,385,000	ตำบล และอำเภอ ผิด
			1 แผนงาน : บริหารจัดการทรัพยากรน้ำ ผลผลิต : ทรัพยากรน้ำบาดาลในพื้นที่เป้าหมายได้รับการบริการจัดการอย่างมีประสิทธิภาพ งบลงทุน ค่าที่ดินและสิ่งก่อสร้าง ค่าใช้จ่ายในการพัฒนาแหล่งน้ำบาดาลเพื่อสนับสนุนน้ำดื่มสะอาดให้กับโรงเรียนทั่วประเทศ รูปแบบที่ 2 ปีงบประมาณ พ.ศ. 2559			1 แผนงาน : บริหารจัดการทรัพยากรน้ำ ผลผลิต : ทรัพยากรน้ำบาดาลในพื้นที่เป้าหมายได้รับการบริการจัดการอย่างมีประสิทธิภาพ งบลงทุน ค่าที่ดินและสิ่งก่อสร้าง ค่าใช้จ่ายในการพัฒนาแหล่งน้ำบาดาลเพื่อสนับสนุนน้ำดื่มสะอาดให้กับโรงเรียนทั่วประเทศ รูปแบบที่ 2 ปีงบประมาณ พ.ศ. 2559			
4	4	0900722002410P05	โรงเรียนบ้านม่วงไข่ หมู่ที่ 8 ตำบลสานตม อำเภอภูเรือ จังหวัดเลย	1	953,000	โรงเรียนบ้านโคนผง หมู่ที่ 9 ตำบลสานตม อำเภอภูเรือ จังหวัดเลย	1	953,000	แก้ไขชื่อโรงเรียน และ หมู่
5	5	0900722002410305	โรงเรียนบ้านหนองเหล็ก หมู่ที่ 9 ตำบลตาวัง อำเภอบัวเชด จังหวัดสุรินทร์	1	953,000	โรงเรียนบ้านหนองเหล็ก(กองทัพบกอุปถัมภ์) หมู่ที่ 9 ตำบลตาวัง อำเภอบัวเชด จังหวัดสุรินทร์	1	953,000	เพิ่มคำว่า(กองทัพบกอุปถัมภ์)

(นายพันธ์ศักดิ์ ธีรปัญญาภรณ์)
ผู้อำนวยการสำนักพัฒนาน้ำบาดาล

กรมทรัพยากรน้ำบาดาล

การเปลี่ยนแปลงสถานที่ดำเนินการโครงการพัฒนาแหล่งน้ำบาดาลเพื่อสนับสนุนน้ำดื่มสะอาดให้กับโรงเรียนทั่วประเทศ
ประจำปีงบประมาณ พ.ศ. 2559 รูปแบบที่ 1 และรูปแบบที่ 2 (ครั้งที่ 1) พิมพ์ชื่อผิดพลาด คลาดเคลื่อน

สทบ.เขต	รูปแบบที่ 1				รูปแบบที่ 2				รวมทั้งหมด
	ชื่อโรงเรียน ผิดอย่างเดียว	ที่อยู่/ตำบล/อำเภอ ผิดอย่างเดียว	ผิดทั้งชื่อโรงเรียน และ ที่อยู่/ตำบล/อำเภอ	รวม	ชื่อโรงเรียน ผิดอย่างเดียว	ที่อยู่/ตำบล/อำเภอ ผิดอย่างเดียว	ผิดทั้งชื่อโรงเรียน และ ที่อยู่/ตำบล/อำเภอ	รวม	
1	4	1		5	2			2	7
2	4		1	5	9	3	1	13	18
3	1			1	1		1	2	3
4	1	1		2	2	2	2	6	8
5		2		2	1			1	3
6		2		2		4		4	6
7	1			1	9			9	10
8	2	1		3	4	1	1	6	9
9	5			5	4			4	9
10	1	1		2	6	3	1	10	12
11	2	2		4	3	4	1	8	12
12	2	1	1	4	6	3		9	13
รวม	23	11	2	36	47	20	7	74	110

การเปลี่ยนแปลงสถานที่ดำเนินการโครงการพัฒนาแหล่งน้ำบาดาลเพื่อสนับสนุนน้ำดื่มสะอาดให้กับโรงเรียนทั่วประเทศ

ประจำปีงบประมาณ พ.ศ. 2559 รูปแบบที่ 1 และรูปแบบที่ 2 (ครั้งที่ 2) เพิ่มเติม

สทบ.เขต	รูปแบบที่ 1				รูปแบบที่ 2				รวมทั้งหมด
	ไม่มีศักยภาพน้ำและคุณภาพน้ำบาดาล	ยังไม่พร้อมในการบริหารจัดการ/ไม่มีพื้นที่เหมาะสมในการก่อสร้าง	มีการดำเนินงานจากหน่วยงานอื่นไปแล้ว	รวม	ไม่มีศักยภาพน้ำและคุณภาพน้ำบาดาล	ยังไม่พร้อมในการบริหารจัดการ/ไม่มีพื้นที่เหมาะสมในการก่อสร้าง	มีการดำเนินงานจากหน่วยงานอื่นไปแล้ว	รวม	
1	1			1			3	3	4
2	2			2	4	2	4	10	12
3				0				0	0
4		2		2		3	1	4	6
5	2		2	4	4		1	5	9
6	3	1		4	5	4		9	13
7				0				0	0
8	1		3	4	6	1		7	11
9				0	4	2		6	6
10			1	1	2			2	3
11			1	1		1	2	3	4
12	1			1	3			3	4
รวม	10	3	7	20	28	13	11	52	72

การเปลี่ยนแปลงสถานที่ดำเนินการโครงการพัฒนาแหล่งน้ำบาดาลเพื่อสนับสนุนน้ำดื่มสะอาดให้กับโรงเรียนทั่วประเทศ
ประจำปีงบประมาณ พ.ศ. 2559 รูปแบบที่ 1 และรูปแบบที่ 2 (ครั้งที่ 3) เพิ่มเติม

สทบ.เขต	รูปแบบที่ 1				รูปแบบที่ 2				รวมทั้งหมด
	ไม่มีศักยภาพน้ำและคุณภาพน้ำบาดาล	ยังม่พร้อมในการบริหารจัดการ/ไม่มีพื้นที่เหมาะสมในการก่อสร้าง	มีการดำเนินงานจากหน่วยงานอื่นไปแล้ว	รวม	ไม่มีศักยภาพน้ำและคุณภาพน้ำบาดาล	ยังม่พร้อมในการบริหารจัดการ/ไม่มีพื้นที่เหมาะสมในการก่อสร้าง	มีการดำเนินงานจากหน่วยงานอื่นไปแล้ว	รวม	
1				0				0	0
2				0				0	0
3	3			3	5	1	1	7	10
4	3			3	4	1	1	6	9
5				0				0	0
6				0				0	0
7				0				0	0
8				0	2	1	1	4	4
9				0	1			1	1
10				0				0	0
11				0				0	0
12				0				0	0
รวม	6	0	0	6	12	3	3	18	24

รวม แถวที่ 2+3

การเปลี่ยนแปลงสถานที่ดำเนินการโครงการพัฒนาแหล่งน้ำบาดาลเพื่อสนับสนุนน้ำดื่มสะอาดให้กับโรงเรียนทั่วประเทศ

ประจำปีงบประมาณ พ.ศ. 2559 รูปแบบที่ 1 และรูปแบบที่ 2

สทบ.เขต	รูปแบบที่ 1				รูปแบบที่ 2				รวมทั้งหมด
	ไม่มีศักยภาพน้ำและคุณภาพน้ำบาดาล	ยังม่พร้อมในการบริหารจัดการ/ไม่มีพื้นที่เหมาะสมในการก่อสร้าง	มีการดำเนินงานจากหน่วยงานอื่นไปแล้ว	รวม	ไม่มีศักยภาพน้ำและคุณภาพน้ำบาดาล	ยังม่พร้อมในการบริหารจัดการ/ไม่มีพื้นที่เหมาะสมในการก่อสร้าง	มีการดำเนินงานจากหน่วยงานอื่นไปแล้ว	รวม	
1	1			1			3	3	4
2	2			2	4	2	4	10	12
3	3			3	5	1	1	7	10
4	3	2		5	4	4	2	10	15
5	2		2	4	4		1	5	9
6	3	1		4	5	4		9	13
7				0				0	0
8	1		3	4	8	2	1	11	15
9				0	5	2		7	7
10			1	1	2			2	3
11			1	1		1	2	3	4
12	1			1	3			3	4
รวม	16	3	7	26	40	16	14	70	96

การเปลี่ยนแปลงสถานที่ดำเนินการโครงการพัฒนาแหล่งน้ำบาดาลเพื่อสนับสนุนน้ำดื่มสะอาดให้กับโรงเรียนทั่วประเทศ ประจำปีงบประมาณ พ.ศ. 2559 รูปแบบที่ 1 และรูปแบบที่ 2 (ครั้งที่ 4) พิมพ์ชื่อผิดพลาด คลาดเคลื่อน

สทบ.เขต	รูปแบบที่ 1				รูปแบบที่ 2				รวมทั้งหมด
	ชื่อโรงเรียน ผิดอย่างเดียว	ที่อยู่/ตำบล/อำเภอ ผิดอย่างเดียว	ผิดทั้งชื่อโรงเรียน และ ที่อยู่/ตำบล/อำเภอ	รวม	ชื่อโรงเรียน ผิดอย่างเดียว	ที่อยู่/ตำบล/อำเภอ ผิดอย่างเดียว	ผิดทั้งชื่อโรงเรียน และ ที่อยู่/ตำบล/อำเภอ	รวม	
1				0				0	0
2				0				0	0
3				0				0	0
4				0			1	1	1
5		4		4	1			1	5
6				0				0	0
7				0				0	0
8				0				0	0
9				0				0	0
10				0				0	0
11				0				0	0
12				0				0	0
รวม	0	4	0	4	1	0	1	2	6

23. ขออนุมัติยกเลิกสถานที่

ด่วนที่สุด **บันทึกข้อความ**

ส่วนราชการ สำนักพัฒนาน้ำบาดาล ส่วนส่งเสริมและถ่ายทอดเทคโนโลยี โทร. 0 2793 1038 โทรสาร 0 2793 1037

ที่ 05/ ๑๖๕๑ **วันที่** - 5 ต.ค. 2560

เรื่อง ขออนุมัติยกเลิกสถานที่ดำเนินการโครงการพัฒนาแหล่งน้ำบาดาลเพื่อสนับสนุนน้ำดื่มสะอาดให้กับโรงเรียนทั่วประเทศ ประจำปีงบประมาณ พ.ศ. 2559 รูปแบบที่ 2

เรียน อทบ.

<u>เรื่องเดิม</u>

ตามบันทึกข้อความ สทบ. เขต 12 สงขลา ที่ 22/431 ลงวันที่ 5 กันยายน 2560 แจ้งยกเลิกสถานที่ก่อสร้างโครงการพัฒนาแหล่งน้ำบาดาลเพื่อสนับสนุนน้ำดื่มสะอาดให้กับโรงเรียนทั่วประเทศ (รูปแบบที่ 2) ปีงบประมาณ พ.ศ. 2559 ตามสัญญาจ้างเลขที่ 76/2560 ลงวันที่ 14 มีนาคม 2560 ทบ. ได้จ้างเหมากิจการร่วมค้าเจแอล ก่อสร้างระบบประปาบาดาลและก่อสร้างอาคารพร้อมติดตั้งระบบปรับปรุงคุณภาพน้ำให้ได้มาตรฐานน้ำดื่ม โครงการพัฒนาแหล่งน้ำบาดาลเพื่อสนับสนุนน้ำดื่มสะอาดให้กับโรงเรียนทั่วประเทศ ประจำปีงบประมาณ พ.ศ. 2559 จำนวน 27 แห่ง นั้น

<u>ข้อเท็จจริง</u>

สพบ. ในฐานะผู้รับผิดชอบโครงการพัฒนาแหล่งน้ำบาดาลเพื่อสนับสนุนน้ำดื่มสะอาดให้กับโรงเรียนทั่วประเทศ ประจำปีงบประมาณ พ.ศ. 2559 รูปแบบที่ 2 ได้ประสานและตรวจสอบเอกสารหลักฐานการยกเลิกสถานที่ดังกล่าวเรียบร้อยแล้ว สรุปได้ดังนี้

1. เอกสารบันทึกข้อความแจ้งความจำนงขอยกเลิกสถานที่ดำเนินการโครงการพัฒนาแหล่งน้ำบาดาลเพื่อสนับสนุนน้ำดื่มสะอาดให้กับโรงเรียนทั่วประเทศ ประจำปีงบประมาณ พ.ศ. 2559 รูปแบบที่ 2 ของ สทบ. เขต 12 สงขลา (เอกสารแนบ 1)

2. เอกสารหลักฐานประกอบการยกเลิกสถานที่ดำเนินการที่ไม่สามารถดำเนินการได้เนื่องจากการเลิกสถานศึกษาขั้นพื้นฐาน จำนวน 1 แห่ง (เอกสารแนบ 2)

<u>ข้อพิจารณา</u>

จึงเรียนมาเพื่อโปรดพิจารณา

1. อนุมัติยกเลิกสถานที่ดำเนินการโครงการพัฒนาแหล่งน้ำบาดาลเพื่อสนับสนุนน้ำดื่มสะอาดให้กับโรงเรียนทั่วประเทศ ประจำปีงบประมาณ พ.ศ. 2559 รูปแบบที่ 2 จำนวน 1 แห่ง โรงเรียนวัดท่าเมรุ หมู่ที่ 5 ตำบลบางกล่ำ อำเภอบางกล่ำ จังหวัดสงขลา

2. มอบหมายให้ กผ. และ สบก. (สพ.) ดำเนินการในส่วนที่เกี่ยวข้องต่อไป

เรียน อทบ.
เพื่อโปรดพิจารณาอนุมัติ
และมอบหน่วยงานที่เกี่ยวข้อง
ดำเนินการต่อไป

(นายพยุงศักดิ์ ท่าไม้สุข)
วิศวกรชำนาญการพิเศษ
รักษาราชการแทนผู้อำนวยการสำนักพัฒนาน้ำบาดาล

(นางอรนุช หล่อเพ็ญศรี)
รองอธิบดีกรมทรัพยากรน้ำบาดาล
๒ ต ค ๒๕๖๐

รายละเอียดประกอบการอนุมัติยกเลิกงบประมาณร...ายประจำปีงบประมาณ พ.ศ.2559 โครงการพัฒนาแหล่งน้ำบาดาล...สนับสนุนน้ำดื่มสะอาดให้กับโรงเรียนทั่วประเทศ รูปแบบที่ 2

กรมทรัพยากรน้ำบาดาล กระทรวงทรัพยากรธรรมชาติและสิ่งแวดล้อม

การขออนุมัติยกเลิกสถานที่ดำเนินการที่ไม่สามารถดำเนินการได้ เนื่องจากการเลิกสถานศึกษาขั้นพื้นฐาน จำนวน 1 แห่ง

ลำดับที่	พื้นที่ สทบ.เขต	รายการ				เหตุผลความจำเป็น	หมายเหตุ
		รหัสงบประมาณ	รายการ	จำนวน (แห่ง)	จำนวนเงิน		
			1 แผนงาน : บริหารจัดการทรัพยากรน้ำ ผลผลิต : ทรัพยากรน้ำบาดาลในพื้นที่เป้าหมายได้รับการบริการจัดการอย่างมีประสิทธิภาพ งบลงทุน ค่าที่ดินและสิ่งก่อสร้าง ค่าใช้จ่ายในการพัฒนาแหล่งน้ำบาดาลเพื่อสนับสนุนน้ำดื่มสะอาดให้กับโรงเรียนทั่วประเทศ รูปแบบที่ 2 ปีงบประมาณ พ.ศ. 2559				
1	12	0900722002410343	โรงเรียนวัดท่าเมรุ หมู่ที่ 5 ตำบลบางกล่ำ อำเภอบางกล่ำ จังหวัดสงขลา	1	953,000.00	การเลิกสถานศึกษาขั้นพื้นฐาน	

ผู้รับรอง..

(นายพยุงศักดิ์ ท่าไม้สุข)

วิศวกรชำนาญการพิเศษ

รักษาราชการแทนผู้อำนวยการสำนักพัฒนาน้ำบาดาล

ด่วนที่สุด **บันทึกข้อความ**

ส่วนราชการ สำนักพัฒนาน้ำบาดาล ส่วนส่งเสริมและถ่ายทอดเทคโนโลยี โทร. 0 2666 7347 โทรสาร 0 2666 7380

ที่ 05/๙๕๒ **วันที่** 7 มิ.ย. 2561

เรื่อง ขออนุมัติยกเลิกสถานที่ดำเนินการไม่ครบตามเป้าหมายที่กำหนด ของโครงการพัฒนาแหล่งน้ำบาดาลเพื่อสนับสนุนน้ำดื่มสะอาดให้กับโรงเรียนทั่วประเทศ ประจำปีงบประมาณ พ.ศ. 2559 รูปแบบที่ 2

เรียน อทบ.

<u>เรื่องเดิม</u>

ตามบันทึกข้อความ สทบ.เขต 12 สงขลา ที่ 22/188 ลงวันที่ 19 เมษายน 2561 ขอส่งรายละเอียดสถานที่ดำเนินการไม่ครบตามเป้าหมายที่กำหนด ของโครงการพัฒนาแหล่งน้ำบาดาลเพื่อสนับสนุนน้ำดื่มสะอาดให้กับโรงเรียนทั่วประเทศ รูปแบบที่ 2 ประจำปีงบประมาณ พ.ศ. 2559 ได้ทำสัญญาจ้างเหมาก่อสร้างระบบประปาบาดาลและสิ่งก่อสร้างอาคารพร้อมติดตั้งระบบปรับปรุงคุณภาพน้ำให้ได้มาตรฐานน้ำดื่ม จำนวน 27 แห่ง ตามสัญญาจ้างเลขที่ 76/2560 ลงวันที่ 14 มีนาคม 2560 โดยมีกิจการค้าร่วม เจแอล เป็นผู้รับจ้าง

<u>ข้อเท็จจริง</u>

สพบ. ในฐานะผู้รับผิดชอบโครงการพัฒนาแหล่งน้ำบาดาลเพื่อสนับสนุนน้ำดื่มสะอาดให้กับโรงเรียนทั่วประเทศ ประจำปีงบประมาณ พ.ศ. 2559 ได้รับประสานและตรวจสอบเอกสารหลักฐานประกอบการยกเลิกสถานที่ดำเนินการไม่ครบตามเป้าหมายที่กำหนด เนื่องจากมีการยกเลิกสถานศึกษาขั้นพื้นฐาน (เอกสารแนบ 1) ของโรงเรียนวัดท่าเมรุ อำเภอบางกล่ำ จังหวัดสงขลา รูปแบบที่ 2 จำนวน 1 แห่ง เรียบร้อยแล้ว ดังนี้

1. เอกสารบันทึกข้อความแจ้งส่งรายละเอียดสถานที่ดำเนินการไม่ครบตามเป้าหมายที่กำหนด ของโครงการพัฒนาแหล่งน้ำบาดาลเพื่อสนับสนุนน้ำดื่มสะอาดให้กับโรงเรียนทั่วประเทศ (รูปแบบที่ 2) ปีงบประมาณ พ.ศ. 2559 (เอกสารแนบ 2)

2. บันทึกข้อความการยกเลิกสถานศึกษาขั้นพื้นฐาน ตามสัญญาจ้างเลขที่ 76/2560 ลงวันที่ 14 มีนาคม 2560 (เอกสารแนบ 3)

4. รายงานผลการเจาะบ่อน้ำบาดาล (เอกสารแนบ 4)

5. รายงานการใช้จ่ายงบประมาณ ประจำปีงบประมาณ พ.ศ. 2559 (เอกสารแนบ 5)

6. หนังสือขอความอนุเคราะห์ในการแก้ไขปัญหาการขาดแคลนน้ำของโรงเรียน (เอกสารแนบ 6)

/ <u>ข้อพิจารณา</u> ...

- 2 -

<u>ข้อพิจารณา</u>

จึงเรียนมาเพื่อโปรดพิจารณา

1. อนุมัติยกเลิกสถานที่ดำเนินการไม่ครบตามเป้าหมายที่กำหนด ของโครงการพัฒนาแหล่งน้ำบาดาลเพื่อสนับสนุนน้ำดื่มสะอาดให้กับโรงเรียนทั่วประเทศ ประจำปีงบประมาณ พ.ศ. 2559 รูปแบบที่ 2 ตามข้อเท็จจริง

2. มอบหมายให้ สทบ.เขต 12 ดำเนินการแก้ไขสัญญาจ้างเหมาก่อสร้างระบบประปาบาดาลและก่อสร้างอาคารติดตั้งระบบปรับปรุงคุณภาพน้ำให้ได้มาตรฐานน้ำดื่ม โครงการพัฒนาแหล่งน้ำบาดาลเพื่อสนับสนุนน้ำดื่มสะอาดให้กับโรงเรียนทั่วประเทศ ประจำปีงบประมาณ พ.ศ. 2559 รูปแบบที่ 2

3. มอบหมายให้ สพบ./สบก.(สค./สพ.)/กผ. ดำเนินการในส่วนที่เกี่ยวข้องต่อไป

(นายมณเฑียร จงจินากูล)
วิศวกรชำนาญการพิเศษ
รักษาราชการแทนผู้อำนวยการสำนักพัฒนาน้ำบาดาล

เรียน อทบ.
เพื่อโปรดพิจารณา อนุมัติ
และมอบหมายให้หน่วยงานที่เกี่ยวข้องดำเนินการต่อไป

(นางอรนุช หล่อเพ็ญศรี)
รองอธิบดีกรมทรัพยากรน้ำบาดาล
๒๗ มิ.ย. ๒๕๖๑

อนุมัติ / มอบหมาย
สพบ./สบก./กผ./
สทบ.เขต 12
ดำเนินการในส่วนที่เกี่ยวข้องต่อไป

๒๘ มิ.ย. 61

(นางสาวจงจิตร์ นีรนาทเมธีกุล)
อธิบดีกรมทรัพยากรน้ำบาดาล

เรียน สพน.
[ ] ทราบ [x] พิจารณาดำเนินการ
[ ] รวมเรื่อง [ ] เวียนให้เจ้าหน้าที่ทราบ
[ ]

๒ ก.ค. 61

(นายพยุงศักดิ์ ท่าไม้สุข)
วิศวกรชำนาญการพิเศษ
รักษาราชการแทนผู้อำนวยการสำนักพัฒนาน้ำบาดาล

24.ขออนุมัติจัดอบรมสัมมนาเชิงปฏิบัติการ

ทะเบียน ชทบ.
เลขที่ 5815
วันที่ 25 ส.ค. 2559
เวลา 12.38 น.

ด่วนที่สุด **บันทึกข้อความ**

ส่วนราชการ สำนักพัฒนาน้ำบาดาล ส่วนส่งเสริมและถ่ายทอดเทคโนโลยี โทร. 0 2793 1042 โทรสาร 0 2793 1037

ที่ 05/ 1117 **วันที่** 24 ส.ค. 2559

เรื่อง ขออนุมัติจัดอบรมสัมมนาเชิงปฏิบัติการ ภายใต้โครงการพัฒนาแหล่งน้ำบาดาลเพื่อสนับสนุนน้ำดื่มสะอาดให้กับโรงเรียนทั่วประเทศ ประจำปีงบประมาณ พ.ศ. 2559 รูปแบบที่ 1 และรูปแบบที่ 2

เรียน อธิบดีกรมทรัพยากรน้ำบาดาล

<u>เรื่องเดิม</u>

สำนักทรัพยากรน้ำบาดาลเขต 1-12 ได้รับการโอนจัดสรรงบประมาณรายจ่ายประจำปีงบประมาณ พ.ศ. 2559 ในส่วนของโครงการพัฒนาแหล่งน้ำบาดาลเพื่อสนับสนุนน้ำดื่มสะอาดให้กับโรงเรียนทั่วประเทศ ประจำปีงบประมาณ พ.ศ. 2559 รูปแบบที่ 1 และรูปแบบที่ 2 ตามแบบ ทบ. 1-3 รวมถึงกิจกรรมค่าฝึกอบรมถ่ายทอดองค์ความรู้และเทคโนโลยี

<u>ข้อเท็จจริง</u>

1. สำนักพัฒนาน้ำบาดาลได้รับการประสานจาก สำนักทรัพยากรน้ำบาดาลเขต 1-12 มีความประสงค์จะดำเนินการจัดอบรมสัมมนาเชิงปฏิบัติการภายใต้โครงการพัฒนาแหล่งน้ำบาดาลเพื่อสนับสนุนน้ำดื่มสะอาดให้กับโรงเรียนทั่วประเทศ รูปแบบที่ 1 และรูปแบบที่ 2 ในเดือนกันยายน 2559 ตามเวลา และสถานที่ พร้อมผู้เข้าร่วมอบรมสัมมนา ประกอบด้วยเจ้าหน้าที่สำนักทรัพยากรน้ำบาดาลเขต เจ้าหน้าที่กรมทรัพยากรน้ำบาดาล และคณะครู นักเรียน คณะกรรมการสถานศึกษา สรุปได้ดังนี้ (เอกสารแนบ 1)

หน่วยงานที่รับผิดชอบ	วันเวลาการจัดอบรม	สถานที่ดำเนินการ	จำนวนผู้เข้าร่วมอบรมสัมมนา (คน)
สำนักทรัพยากรน้ำบาดาล เขต 1 ลำปาง	22-23 กันยายน 2559	โรงแรมศิรินารถการ์เด้นท์ อ.เมือง จ.เชียงใหม่	230
สำนักทรัพยากรน้ำบาดาล เขต 2 สุพรรณบุรี	19-20 กันยายน 2559	โรงแรมสองพันบุรี อ.เมือง จ.สุพรรณบุรี	68
	21-22 กันยายน 2559	โรงแรมสองพันบุรี อ.เมือง จ.สุพรรณบุรี	118
สำนักทรัพยากรน้ำบาดาล เขต 3 สระบุรี	15-16 กันยายน 2559	โรงแรมจันทรา รีสอร์ท อ.เมืองนครนายก จ.นครนายก	40
	21-22 กันยายน 2559	โรงแรมจันทรา รีสอร์ท อ.เมืองนครนายก จ.นครนายก	104
สำนักทรัพยากรน้ำบาดาล เขต 4 ขอนแก่น	20-21 กันยายน 2559	โรงแรมขอนแก่นโฮเต็ล อ.เมือง จ.ขอนแก่น	166

/หน่วยงาน...

- 2 -

หน่วยงานที่รับผิดชอบ	วันเวลา การจัดอบรม	สถานที่ดำเนินการ	จำนวน ผู้เข้าร่วม อบรมสัมมนา (คน)
สำนักทรัพยากรน้ำบาดาล เขต 4 ขอนแก่น	20-21 กันยายน 2559	โรงแรมขอนแก่นโฮเต็ล อ.เมือง จ.ขอนแก่น	166
สำนักทรัพยากรน้ำบาดาล เขต 5 นครราชสีมา	20-21 กันยายน 2559	โรงแรมรายาแกรนด์ อ.เมือง จ.นครราชสีมา	140
สำนักทรัพยากรน้ำบาดาล เขต 6 ตรัง	22-23 กันยายน 2559	โรงแรมธรรมรินทร์ธนา อ.เมือง จ.ตรัง	88
	29-30 กันยายน 2559	โรงแรมร้อยเกาะ อ.เมือง จ.สุราษฎร์ธานี	82
สำนักทรัพยากรน้ำบาดาล เขต 7 กำแพงเพชร	19-20 กันยายน 2559	โรงแรมอมรินทร์ ลากูน อ.เมือง จ.พิษณุโลก โรงเรียนวัดบึงพระ หมู่ที่ 3 ต.บึงพระ อ.เมือง จ.พิษณุโลก โรงเรียนบ้านป่า (บิลอาสาประชาสรรค์) หมู่ที่ 1 ต.บ้านป่า อ.เมือง จ.พิษณุโลก	144
สำนักทรัพยากรน้ำบาดาล เขต 8 ราชบุรี	20-21 กันยายน 2559	โรงแรม ณ เวลา โฮเท็ล แอนด์ แบง เคว็ท ต.ดอนตะโก อ.เมือง จ.ราชบุรี	120
สำนักทรัพยากรน้ำบาดาล เขต 9 ระยอง	22-23 กันยายน 2559	โรงแรมเคพีแกรนด์ อ.เมือง จ.จันทบุรี	140
สำนักทรัพยากรน้ำบาดาล เขต 10 อุดรธานี	8-9 กันยายน 2559	โรงแรมบ้านเชียง อ.เมือง จ.อุดรธานี	130
สำนักทรัพยากรน้ำบาดาล เขต 11 อุบลราชธานี	20-21 กันยายน 2559	โรงแรมกิจตรงวิลล์ รีสอร์ท ต.ขามใหญ่ อ.เมือง จ.อุบลราชธานี	120
สำนักทรัพยากรน้ำบาดาล เขต 12 สงขลา	20-21 กันยายน 2559	โรงแรมคริสตัล โฮเต็ล อ.หาดใหญ่ จ.สงขลา	34
	22-23 กันยายน 2559	โรงแรมคริสตัล โฮเต็ล อ.หาดใหญ่ จ.สงขลา	66

2. ระเบียบกระทรวงการคลัง ว่าด้วยค่าใช้จ่ายในการฝึกอบรม การจัดงาน และการประชุมระหว่างประเทศ (ฉบับที่ 3) พ.ศ. 2555 ข้อ 8 กำหนดให้โครงการหรือหลักสูตรการฝึกอบรมที่ส่วนราชการจัดหรือจัดร่วมกับหน่วยงานอื่น ต้องได้รับอนุมัติจากหัวหน้าส่วนราชการ เพื่อเบิกค่าใช้จ่ายตามระเบียบนี้ และข้อ 9 การฝึกอบรมบุคคลภายนอกให้จัดได้เฉพาะการอบรมในประเทศเท่านั้น (เอกสารแนบ 2)

/3. หนังสือ...

- 3 -

3. หนังสือกระทรวงการคลัง ด่วนที่สุด ที่ กค 0406.4/ว.5 ลงวันที่ 14 มกราคม 2556 เรื่อง มาตรการบรรเทาผลกระทบจากการปรับอัตราค่าจ้างขั้นต่ำ ปี 2556 ได้มีการปรับเพิ่มอัตราค่าอาหารและค่าเช่าที่พักในการฝึกอบรมภายในประเทศ สำหรับการฝึกอบรมประเภท ดังนี้ (เอกสารแนบ 3)

3.1 ค่าอาหาร

ประเภทการฝึกอบรม	**ฝึกอบรมในสถานที่ของส่วนราชการ/รัฐวิสาหกิจ/หน่วยงานอื่นของรัฐ (บาท/วัน/คน)**		**ฝึกอบรมในสถานที่เอกชน (บาท/วัน/คน)**	
	จัดครบทุกมื้อ	จัดไม่ครบทุกมื้อ	จัดครบทุกมื้อ	จัดไม่ครบทุกมื้อ
การฝึกอบรมประเภท ข	ไม่เกิน 600	ไม่เกิน 400	ไม่เกิน 950	ไม่เกิน 700

3.2 ค่าเช่าที่พัก

ประเภทการฝึกอบรม	**ค่าเช่าห้องพักคนเดียว (บาท/วัน/คน)**	**ค่าเช่าห้องพักคู่ (บาท/วัน/คน)**
การฝึกอบรมประเภท ข	ไม่เกิน 1,450	ไม่เกิน 900

4. ระเบียบสำนักนายกรัฐมนตรี ว่าด้วยการอนุมัติให้เดินทางไปราชการ และการจัดประชุมของทางราชการ พ.ศ. 2524 ข้อ 18 กำหนดให้การจัดประชุมซึ่งมิใช่การประชุมระหว่างประเทศ ปลัดกระทรวงเจ้าสังกัดเจ้าของเรื่อง เป็นผู้มีอำนาจอนุมัติสำหรับการจัดประชุม (เอกสารแนบ 4)

<u>ข้อเสนอเพื่อพิจารณา</u>

จึงเรียนมาเพื่อโปรดพิจารณา หากเห็นชอบขอได้โปรด

1. อนุมัติให้สำนักทรัพยากรน้ำบาดาลเขต 1-12 ดำเนินการจัดอบรมสัมมนาเชิงปฏิบัติการภายใต้โครงการพัฒนาแหล่งน้ำบาดาลเพื่อสนับสนุนน้ำดื่มสะอาดให้กับโรงเรียนทั่วประเทศรูปแบบที่ 1 และรูปแบบที่ 2 ในวัน เวลา และสถานที่ ตามข้อเท็จจริง 1 โดยเบิกรายการค่าใช้จ่ายภายในวงเงินที่ได้รับการจัดสรรแห่ง (กิจกรรมค่าฝึกอบรมและถ่ายทอดองค์ความรู้และเทคโนโลยี)

2. อนุมัติให้เบิกค่าใช้จ่ายในการฝึกอบรม ในอัตราไม่เกินที่ระบุไว้ตามข้อเท็จจริง 2 และ 3

/3.ลงนาม...

- 4 -

3. ลงนามในหนังสือนำเรียนปลัดกระทรวงทรัพยากรธรรมชาติและสิ่งแวดล้อม เพื่อขออนุมัติจัดอบรมสัมมนาเชิงปฏิบัติการ ภายใต้โครงการพัฒนาแหล่งน้ำบาดาลเพื่อสนับสนุนน้ำดื่มสะอาดให้กับโรงเรียนทั่วประเทศ ประจำปีงบประมาณ พ.ศ. 2559 รูปแบบที่ 1 และรูปแบบที่ 2 โดยให้มีบุคคลภายนอกเข้าร่วมการอบรมสัมมนาเชิงปฏิบัติการดังกล่าว

(นายพันธ์ศักดิ์ ธีรปัญญาภรณ์)
ผู้อำนวยการสำนักพัฒนาน้ำบาดาล

(นายสุวัฒน์ เปี่ยมปิ่นจัย)
รองอธิบดีกรมทรัพยากรน้ำบาดาล
25 ส.ค. 2559

- ลงนามแล้ว

(นายวรศาสน์ อภัยพงษ์)
อธิบดีกรมทรัพยากรน้ำบาดาล

เรียน ....
☐ ทราบ ☐ พิจารณาดำเนินการ
☐ รวมเรื่อง ☐ เวียนให้เจ้าหน้าที่ทราบ
☐ ....

(นายสมชัย ทองบางพึ่ง)
ผู้อำนวยการกลุ่มพัฒนาและจัดทำมาตรฐาน
รักษาราชการแทนผู้อำนวยการสำนักพัฒนาน้ำบาดาล
29 ส.ค. 2559

ด่วนที่สุด **บันทึกข้อความ**

ส่วนราชการ สำนักพัฒนาน้ำบาดาล ส่วนส่งเสริมและถ่ายทอดเทคโนโลยี โทร. 0 2793 1042 โทรสาร 0 2793 1037

ที่ 05/1205 **วันที่** 07 ก.ย. 2559

เรื่อง ขออนุมัติจัดอบรมสัมมนาเชิงปฏิบัติการ ภายใต้โครงการพัฒนาแหล่งน้ำบาดาลเพื่อสนับสนุนน้ำดื่มสะอาดให้กับโรงเรียนทั่วประเทศ ประจำปีงบประมาณ พ.ศ. 2559 รูปแบบที่ 1 และรูปแบบที่ 2 ของ สทบ. เขต 4, 5, 6, 10, 11, และ 12

เรียน อทบ.

<u>เรื่องเดิม</u>

ตามที่ สพบ. มีหนังสือด่วนที่สุด ที่ 05/1117 ลงวันที่ 24 สิงหาคม 2559 ขออนุมัติจัดให้ สทบ. เขต 1-12 ดำเนินการจัดอบรมสัมมนาเชิงปฏิบัติการภายใต้โครงการพัฒนาแหล่งน้ำดื่มสะอาดให้กับโรงเรียนทั่วประเทศ รูปแบบที่ 1 และรูปแบบที่ 2 ในวัน เวลา และสถานที่ (เรื่องเดิม : ข้อเท็จจริง 1) โดยเบิกรายการค่าใช้จ่ายภายในวงเงินที่ได้รับการจัดสรรแห่ง (กิจกรรมค่าฝึกอบรมและถ่ายทอดองค์ความรู้และเทคโนโลยี) และอนุมัติให้เบิกค่าใช้จ่ายในการฝึกอบรม ในอัตราไม่เกินที่ระบุไว้ (เรื่องเดิม : ข้อเท็จจริง 2 และ 3) และลงนามในหนังสือนำเรียนปลัดกระทรวงทรัพยากรธรรมชาติและสิ่งแวดล้อมอนุมัติการฝึกอบรมสัมมนาเชิงปฏิบัติการฯกรณีมีบุคคลภายนอกเข้าร่วม นั้น

<u>ข้อเท็จจริง</u>

1. ปลัดกระทรวงทรัพยากรธรรมชาติและสิ่งแวดล้อมได้มีข้ออนุมัติท้ายบันทึก กรมทรัพยากรน้ำบาดาล ด่วนที่สุด ที่ ทส 0705/3429 ลงวันที่ 26 สิงหาคม 2559 "อนุมัติ/ทบ. การดำเนินการเบิกจ่ายเงินให้เป็นไปตามกฎหมายระเบียบและมติ ครม. ที่เกี่ยวข้องโดยเคร่งครัด" (เอกสารแนบ 1)

2. อทบ. มีข้อสั่งการท้ายบันทึก ด่วนที่สุด ที่ 05/1117 ลงวันที่ 24 สิงหาคม 2559 (เรื่องเดิม) ว่า "ลงนาม/การอนุมัติแล้วเป็นไปตามคำสั่งมอบอำนาจ ให้ตรวจสอบวงเงิน"

3. สพบ. ได้ดำเนินการตรวจสอบวงเงินแล้วในส่วนของ สทบ.เขต 4, 5, 6, 10, 11 และ 12 สรุปได้ดังนี้ (เอกสารแนบ 2)

สทบ.เขต	วงเงินงบประมาณ (บาท)		
	รูปแบบที่ 1	รูปแบบที่ 2	รวมทั้ง 2 รูปแบบ
4	152,340	322,000	474,340
5	130,000	198,300	328,300
6	152,000	368,000	520,000
10	120,000	336,000	456,000
11	136,000	280,000	416,000
12	88,000	216,000	304,000

/4.สทบ.เขต...

- 2 -

4. สทบ.เขต 6 ตรัง ได้มีหนังสือ ที่ 13/487 ลงวันที่ 7 กันยายน 2559 เรื่อง ขออนุมัติเปลี่ยนแปลงเวลาและสถานที่จัดฝึกอบรมเชิงปฏิบัติการโครงการพัฒนาแหล่งน้ำดื่มสะอาดให้กับโรงเรียนทั่วประเทศ รูปแบบที่ 1 และรูปแบบที่ 2 จากเดิมวันที่ 22 – 23 กันยายน 2559 สถานที่โรงแรมธรรมรินทร์ธนา อำเภอเมือง จังหวัดตรัง เปลี่ยนใหม่เป็นวันที่ 18 – 19 กันยายน 2559 สถานที่โรงแรมวัฒนาพาร์ค อำเภอเมือง จังหวัดตรัง (เอกสารแนบ 3)

5 ตามคำสั่งกรมทรัพยากรน้ำบาดาล ที่ 429/2559 ลงวันที่ 23 สิงหาคม พ.ศ. 2559 เรื่อง มอบอำนาจหน้าที่ในการสั่งการและปฏิบัติราชการแทนอธิบดีกรมทรัพยากรน้ำบาดาล มีใจความที่เกี่ยวข้อง สรุปได้ดังนี้ (เอกสารแนบ 4)

ลำดับที่ 1 มอบหมายการปฏิบัติราชการแทนอธิบดี

(1.1) การปฏิบัติราชการแทนในการสั่งการ การอนุญาต การอนุมัติ การลงนามหรือดำเนินการอื่นที่อธิบดีกรมทรัพยากรน้ำบาดาลจะพึงปฏิบัติหรือดำเนินการตามกฎหมาย กฎ ระเบียบ ประกาศ หรือคำสั่งใดหรือมติของคณะรัฐมนตรีในเรื่องใด ถ้ากฎหมาย กฎ ระเบียบ ประกาศ หรือคำสั่งนั้น หรือมติคณะรัฐมนตรีในเรื่องนั้น มิได้ห้ามเรื่องมอบอำนาจไว้ภายในส่วนราชการสำหรับหน่วยงานในกำกับดูแล สำหรับ (4) สำนักทรัพยากรน้ำบาดาล เขต 4 (ขอนแก่น), เขต 5 (นครราชสีมา), เขต 6 (ตรัง), เขต 10 (อุดรธานี), เขต 11 (อุบลราชธานี), เขต 12 (สงขลา) ผู้รับมอบอำนาจแทนอธิบดีกรมทรัพยากรน้ำบาดาล คือ นางอรัญญา เฟื่องสวัสดิ์ รองอธิบดี

ลำดับที่ 9 การเดินทางไปราชการ การฝึกอบรม และการจัดประชุมทั่วไป

(9.3) การอนุมัติการจัดฝึกอบรม ประชุม สัมมนาของสำนัก กอง ศูนย์ที่กำกับดูแล และการอนุมัติในหลักการกรณีที่มีบุคคลภายนอกเข้าร่วมในกำกับดูแลรวมถึงค่าใช้จ่ายที่เป็นไปตามแผนปฏิบัติการประจำปีให้เป็นอำนาจของรองอธิบดีที่กำกับดูแล

<u>ข้อเสนอเพื่อพิจารณา</u>

จึงเรียนมาเพื่อโปรด

1. อนุมัติให้ สทบ.เขต 6 ตรัง ปรับเปลี่ยน วันเวลาและสถานที่จัดอบรมใหม่ จากเดิมวันที่ 22 – 23 กันยายน 2559 สถานที่โรงแรมธรรมรินทร์ธนา อำเภอเมือง จังหวัดตรัง เปลี่ยนใหม่เป็นวันที่ 18 – 19 กันยายน 2559 สถานที่โรงแรมวัฒนาพาร์ค อำเภอเมือง จังหวัดตรัง โดยเบิกรายการค่าใช้จ่ายภายในวงเงินที่ได้รับการจัดสรรแห่ง (กิจกรรมค่าฝึกอบรมและถ่ายทอดองค์ความรู้และเทคโนโลยี) และอนุมัติให้เบิกค่าใช้จ่ายในการฝึกอบรม ในอัตราไม่เกินที่ระบุไว้ ตามข้อเท็จจริง 3

2. อนุมัติให้ สทบ.เขต 4, 5, 10, 11, และ 12 ดำเนินการจัดอบรมสัมมนาเชิงปฏิบัติการภายใต้โครงการพัฒนาแหล่งน้ำดื่มสะอาดให้กับโรงเรียนทั่วประเทศ รูปแบบที่ 1 และรูปแบบที่ 2 ในวัน เวลาและสถานที่ (เรื่องเดิม : ข้อเท็จจริง 1) โดยเบิกรายการค่าใช้จ่ายภายในวงเงินที่ได้รับการจัดสรรแห่ง (กิจกรรมค่าฝึกอบรมและถ่ายทอดองค์ความรู้และเทคโนโลยี) และอนุมัติให้เบิกค่าใช้จ่ายในการฝึกอบรม ในอัตราไม่เกินที่ระบุไว้ ตามข้อเท็จจริง 3

3. อนุมัติให้เบิกค่าใช้จ่ายในการฝึกอบรม ในอัตราไม่เกินที่ระบุไว้ ตามเรื่องเดิม (ข้อเท็จจริง 2 และ 3)

- อนุมัติ ข้อ 1,2 และ 3
- แจ้ง ... ดำเนินการต่อไป

(นายพันธ์ศักดิ์ ธีรปัญญาภรณ์)
ผู้อำนวยการสำนักพัฒนาน้ำบาดาล

(นางอรัญญา เฟื่องสวัสดิ์)
รองอธิบดีกรมทรัพยากรน้ำบาดาล
ปฏิบัติราชการแทนอธิบดีกรมทรัพยากรน้ำบาดาล
7 ก.ย. 2559

ด่วนที่สุด **บันทึกข้อความ**

ส่วนราชการ สำนักพัฒนาน้ำบาดาล ส่วนส่งเสริมและถ่ายทอดเทคโนโลยี โทร. 0 2793 1042 โทรสาร 0 2793 1037

ที่ 05/1227 **วันที่** 8 ก.ย. 2559

เรื่อง ขออนุมัติจัดอบรมสัมมนาเชิงปฏิบัติการ ภายใต้โครงการพัฒนาแหล่งน้ำบาดาลเพื่อสนับสนุนน้ำดื่มสะอาดให้กับโรงเรียนทั่วประเทศ ประจำปีงบประมาณ พ.ศ. 2559 รูปแบบที่ 1 และรูปแบบที่ 2 ของ สทบ. เขต 1, 2, 3, 7, 8, และ 9

เรียน อทบ.

<u>เรื่องเดิม</u>

ตามที่ สพบ. มีหนังสือด่วนที่สุด ที่ 05/1117 ลงวันที่ 24 สิงหาคม 2559 ขออนุมัติจัดให้ สทบ. เขต 1-12 ดำเนินการจัดอบรมสัมมนาเชิงปฏิบัติการภายใต้โครงการพัฒนาแหล่งน้ำดื่มสะอาดให้กับโรงเรียนทั่วประเทศ รูปแบบที่ 1 และรูปแบบที่ 2 ในวัน เวลา และสถานที่ (เรื่องเดิม : ข้อเท็จจริง 1) โดยเบิกรายการค่าใช้จ่ายภายในวงเงินที่ได้รับการจัดสรรแห่ง (กิจกรรมค่าฝึกอบรมและถ่ายทอดองค์ความรู้และเทคโนโลยี) และอนุมัติให้เบิกค่าใช้จ่ายในการฝึกอบรม ในอัตราไม่เกินที่ระบุไว้ (เรื่องเดิม : ข้อเท็จจริง 2 และ 3) และลงนามในหนังสือนำเรียนปลัดกระทรวงทรัพยากรธรรมชาติและสิ่งแวดล้อมอนุมัติการฝึกอบรมสัมมนาเชิงปฏิบัติการฯกรณีมีบุคคลภายนอกเข้าร่วม นั้น

<u>ข้อเท็จจริง</u>

1. ปลัดกระทรวงทรัพยากรธรรมชาติและสิ่งแวดล้อมได้มีข้ออนุมัติท้ายบันทึก กรมทรัพยากรน้ำบาดาล ด่วนที่สุด ที่ ทส 0705/3429 ลงวันที่ 26 สิงหาคม 2559 "อนุมัติ/ทบ. การดำเนินการเบิกจ่ายเงินให้เป็นไปตามกฎหมายระเบียบและมติ ครม. ที่เกี่ยวข้องโดยเคร่งครัด" (เอกสารแนบ 1)

2. อทบ. มีข้อสั่งการท้ายบันทึก ด่วนที่สุด ที่ 05/1117 ลงวันที่ 24 สิงหาคม 2559 (เรื่องเดิม) ว่า "ลงนามแล้ว/การอนุมัติแล้วเป็นไปตามคำสั่งมอบอำนาจ ให้ตรวจสอบวงเงิน"

3. สพบ. ได้ดำเนินการตรวจสอบวงเงินแล้วในส่วนของ สทบ.เขต 1, 2, 3, 7, 8, และ 9 สรุปได้ดังนี้ (เอกสารแนบ 2)

สทบ.เขต	วงเงินงบประมาณ (บาท)		
	รูปแบบที่ 1	รูปแบบที่ 2	รวมทั้ง 2 รูปแบบ
1	94,450	247,675	342,125
2	152,000	352,000	504,000
3	103,520	196,120	299,640
7	107,760	296,580	404,340
8	80,000	304,000	384,000
9	73,600	187,900	261,500

/4.ตามคำสั่ง...

- 2 -

4. ตามคำสั่งกรมทรัพยากรน้ำบาดาล ที่ 429/2559 ลงวันที่ 23 สิงหาคม พ.ศ. 2559 เรื่อง มอบอำนาจหน้าที่ในการสั่งการและปฏิบัติราชการแทนอธิบดีกรมทรัพยากรน้ำบาดาล มีใจความที่เกี่ยวข้อง สรุปได้ดังนี้ (เอกสารแนบ 3)

ลำดับที่ 1 มอบหมายการปฏิบัติราชการแทนอธิบดี

(1.1) การปฏิบัติราชการแทนในการสั่งการ การอนุญาต การอนุมัติ การลงนามหรือดำเนินการอื่นที่อธิบดีกรมทรัพยากรน้ำบาดาลจะพึงปฏิบัติหรือดำเนินการตามกฎหมาย กฎ ระเบียบ ประกาศ หรือคำสั่งใด หรือมติของคณะรัฐมนตรีในเรื่องใด ถ้ากฎหมาย กฎ ระเบียบ ประกาศ หรือคำสั่งนั้น หรือมติคณะรัฐมนตรีในเรื่องนั้น มิได้ห้ามเรื่องมอบอำนาจไว้ภายในส่วนราชการสำหรับหน่วยงานในกำกับดูแล สำหรับ (4) สำนักทรัพยากรน้ำบาดาล เขต 1 (ลำปาง), เขต 2 (สุพรรณบุรี), เขต 3 (สระบุรี), เขต 7 (กำแพงเพชร), เขต 8 (ราชบุรี), เขต 9 (ระยอง) ผู้รับมอบอำนาจแทนอธิบดีกรมทรัพยากรน้ำบาดาล คือ นายสุวัฒน์ เปี่ยมปัจจัย รองอธิบดี

ลำดับที่ 9 การเดินทางไปราชการ การฝึกอบรม และการจัดประชุมทั่วไป

(9.3) การอนุมัติการจัดฝึกอบรม ประชุม สัมมนาของสำนัก กอง ศูนย์ที่กำกับดูแล และการอนุมัติในหลักการกรณีที่มีบุคคลภายนอกเข้าร่วมในกำกับดูแลรวมถึงค่าใช้จ่ายที่เป็นไปตามแผนปฏิบัติการประจำปีให้เป็นอำนาจของรองอธิบดีที่กำกับดูแล

<u>ข้อเสนอเพื่อพิจารณา</u>

จึงเรียนมาเพื่อโปรด

1. อนุมัติให้ สทบ.เขต 1, 2, 3, 7, 8, และ 9 ดำเนินการจัดอบรมสัมมนาเชิงปฏิบัติการภายใต้โครงการพัฒนาแหล่งน้ำดื่มสะอาดให้กับโรงเรียนทั่วประเทศ รูปแบบที่ 1 และรูปแบบที่ 2 ในวัน เวลา และสถานที่ (เรื่องเดิม : ข้อเท็จจริง 1) โดยเบิกรายการค่าใช้จ่ายภายในวงเงินที่ได้รับการจัดสรรแห่ง (กิจกรรมค่าฝึกอบรมและถ่ายทอดองค์ความรู้และเทคโนโลยี) และอนุมัติให้เบิกค่าใช้จ่ายในการฝึกอบรม ในอัตราไม่เกินที่ระบุไว้ ตามข้อเท็จจริง 3

2. อนุมัติให้เบิกค่าใช้จ่ายในการฝึกอบรม ในอัตราไม่เกินที่ระบุไว้ ตามเรื่องเดิม (ข้อเท็จจริง 2 และ 3)

(นายพันธ์ศักดิ์ ธีรปัญญาภรณ์)
ผู้อำนวยการสำนักพัฒนาน้ำบาดาล

เรียน อสทบ.

☐ ทราบ ☑ พิจารณาดำเนินการ
☐ รวมเรื่อง ☐ เวียนให้เจ้าหน้าที่ทราบ
☐ ....

- อนุมัติ ข้อ 1 และ 2

(นายสุวัฒน์ เปี่ยมปัจจัย)
รองอธิบดีกรมทรัพยากรน้ำบาดาล
ปฏิบัติราชการแทนอธิบดีกรมทรัพยากรน้ำบาดาล
- 8 ก.ย. 2559

(นายพยุงศักดิ์ ท่าไม้สุข)
ผู้อำนวยการส่วนส่งเสริมและถ่ายทอดเทคโนโลยี

(นายพันธ์ศักดิ์ ธีรปัญญาภรณ์)
ผู้อำนวยการสำนักพัฒนาน้ำบาดาล
- 9 ก.ย. 2559

บันทึกข้อความ

ส่วนราชการ สำนักพัฒนาน้ำบาดาล ส่วนส่งเสริมและถ่ายทอดเทคโนโลยี โทร. 0 2793 1042 โทรสาร 0 2793 1037

ที่ 05/1269 **วันที่** 09 ก.ย. 2559

เรื่อง การเห็นชอบการขออนุมัติจัดอบรมสัมมนาเชิงปฏิบัติการ ภายใต้โครงการพัฒนาแหล่งน้ำบาดาลเพื่อสนับสนุนน้ำดื่มสะอาดให้กับโรงเรียนทั่วประเทศ ประจำปีงบประมาณ พ.ศ. 2559 รูปแบบที่ 1 และรูปแบบที่ 2 ของ สทบ.เขต 1 - 12

เรียน ผอ. สทบ.เขต 1 - 12

<u>เรื่องเดิม</u>

ตามที่ สพบ.เขต 1 – 12 ได้มีหนังสือถึง อทบ. เพื่อพิจารณาอนุมัติจัดอบรมสัมมนาเชิงปฏิบัติการ ภายใต้โครงการพัฒนาแหล่งน้ำบาดาลเพื่อสนับสนุนน้ำดื่มสะอาดให้กับโรงเรียนทั่วประเทศ ประจำปีงบประมาณ พ.ศ. 2559 รูปแบบที่ 1 และรูปแบบที่ 2 และลงนามถึงปลัดกระทรวงทรัพยากรธรรมชาติและสิ่งแวดล้อม เพื่ออนุมัติให้สำนักทรัพยากรน้ำบาดาลเขต 1 – 12 ดำเนินการจัดอบรมสัมมนาเชิงปฏิบัติการฯ โดยให้มีบุคคลภายนอกเข้าร่วมการอบรมสัมมนาเชิงปฏิบัติการ นั้น

<u>ข้อเท็จจริง</u>

ตามที่ สพบ. ในฐานะผู้รับผิดชอบโครงการพัฒนาแหล่งน้ำบาดาลเพื่อสนับสนุนน้ำดื่มสะอาดให้กับโรงเรียนทั่วประเทศ ประจำปีงบประมาณ พ.ศ. 2559 รูปแบบที่ 1 และรูปแบบที่ 2 ได้รวบรวมคำขออนุมัติจาก สทบ.เขต 1 – 12 และทำบันทึกถึง อทบ. และ ปกท.ทส. เรียบร้อยแล้ว สรุปได้ดังนี้

1. หนังสือ สพบ. ด่วนที่สุด ที่ 05/1117 ลงวันที่ 24 สิงหาคม 2559 ขออนุมัติจัดอบรมสัมมนาเชิงปฏิบัติการ ภายใต้โครงการพัฒนาแหล่งน้ำบาดาลเพื่อสนับสนุนน้ำดื่มสะอาดให้กับโรงเรียนทั่วประเทศ ประจำปีงบประมาณ พ.ศ. 2559 รูปแบบที่ 1 และรูปแบบที่ 2 ของ สทบ.เขต 1 – 12 (เอกสารแนบ 1)

2. หนังสือ ทบ. ด่วนที่สุด ที่ ทส 0705/3429 ลงวันที่ 26 สิงหาคม 2559 ขออนุมัติจัดอบรมสัมมนาเชิงปฏิบัติการ ภายใต้โครงการพัฒนาแหล่งน้ำบาดาลเพื่อสนับสนุนน้ำดื่มสะอาดให้กับโรงเรียนทั่วประเทศ ประจำปีงบประมาณ พ.ศ. 2559 รูปแบบที่ 1 และรูปแบบที่ 2 ของ สทบ.เขต 1 - 12 (เอกสารแนบ 2)

3. หนังสือ สพบ. ด่วนที่สุด ที่ 05/1205 ลงวันที่ 7 กันยายน 2559 ขออนุมัติจัดให้ สทบ. เขต 4, 5, 6, 10, 11, และ 12 ดำเนินการจัดอบรมสัมมนาเชิงปฏิบัติการภายใต้โครงการพัฒนาแหล่งน้ำดื่มสะอาดให้กับโรงเรียนทั่วประเทศ รูปแบบที่ 1 และรูปแบบที่ 2 (เอกสารแนบ 3)

/4. หนังสือ...

- 2 -

4. หนังสือ สพบ. ด่วนที่สุด 05/1227 ลงวันที่ 8 กันยายน 2559 ขออนุมัติจัดให้ สทบ. เขต 1, 2, 3, 7, 8, และ 9 ดำเนินการจัดอบรมสัมมนาเชิงปฏิบัติการภายใต้โครงการพัฒนาแหล่งน้ำดื่มสะอาดให้กับโรงเรียนทั่วประเทศ รูปแบบที่ 1 และรูปแบบที่ 2 (เอกสารแนบ 4)

<u>ข้อเสนอเพื่อพิจารณา</u>

จึงเรียนมาเพื่อโปรดพิจารณา

(นายพันธ์ศักดิ์ ธีรปัญญาภรณ์)
ผู้อำนวยการสำนักพัฒนาน้ำบาดาล

25. สรุปผลการใช้จ่ายงบประมาณ

สรุปผลการใช้จ่ายงบประมาณโครงการพัฒนาแหล่งน้ำบาดาลเพื่อสนับสนุนน้ำดื่มสะอาดให้กับโรงเรียนทั่วประเทศ

รูปแบบ 2 จำนวน 488 แห่ง ประจำปีงบประมาณ 2559

ลำดับ	งบประมาณ			หมายเหตุ
	ที่ได้รับจัดสรร	ใช้จ่าย ณ 30 ก.ย. 2559	คงเหลือ	
1	465,064,000.00	109,700,838.17	355,363,161.83	- พับไป ณ วันที่ 30 ก.ย. 2559 จำนวน 135,983.43 บาท

ลำดับ	งบประมาณกันเหลื่อมที่ได้รับอนุมัติ 1 ต.ค. 2559 - 30 ก.ย.2560			หมายเหตุ
	กรณีมีหนี้ผูกพัน	กรณีไม่มีหนี้	รวมกันเหลื่อม	
1	943,180.00	354,283,998.40	355,277,178.40	- พับไป ณ วันที่ 31 มี.ค. 2560 จำนวน 2,517,363.30 บาท - พับไป ณ วันที่ 30 ก.ย. 2560 จำนวน 11,609,720.81 บาท - นำไปโอนเปลี่ยนแปลงพื้นที่ดำเนินการ 70 แห่ง จำนวน 9,057,300.00 บาท

26. สรุปผลการดำเนินงาน

สถานที่เจาะ (ตามแผน)	หมายเลขบ่อ	ที่ตั้งบ่อ	วันที่เจาะเสร็จ	ความลึกเจาะ	ความลึกพัฒนา	ขนาดบ่อ	ระดับน้ำ	ปริมาณน้ำ	สภาพน้ำ
สำนักทรัพยากรน้ำบาดาล เขต 1									
โรงเรียนอนุบาลบ้านท่อเมืองลัง ต.ป่าตัน อ.เมืองเชียงใหม่ จ.เชียงใหม่	5901K003	โรงเรียนอนุบาลบ้านท่อเมืองลัง ต.ป่าตัน อ.เมืองเชียงใหม่ จ.เชียงใหม่	09-03-16	62	50	150	4	10	ใช้ได้-น้ำจืด
โรงเรียนบ้านห้วยทราย ม.5 ต.บ้านแปะ อ.จอมทอง จ.เชียงใหม่	5901A012	โรงเรียนบ้านห้วยทราย ม.5 ต.บ้านแปะ อ.จอมทอง จ.เชียงใหม่	06-04-16	120	120	150	8	3	ใช้ได้-น้ำจืด
โรงเรียนบ้านห้วยส้มป่อย ม.8 ต.ดอยแก้ว อ.จอมทอง จ.เชียงใหม่	5901A013	โรงเรียนบ้านห้วยส้มป่อย ม.8 ต.ดอยแก้ว อ.จอมทอง จ.เชียงใหม่	-	72	72	150	-	2	ใช้ได้-น้ำจืด
โรงเรียนบ้านแม่ข่า ม.2 ต.แม่นาจร อ.แม่แจ่ม จ.เชียงใหม่	5901A017	โรงเรียนบ้านแม่ชา ม.2 ต.แม่นาจร อ.แม่แจ่ม จ.เชียงใหม่	19-06-16	76	76	150	6	3	ใช้ได้-น้ำจืด
โรงเรียนแม่หอพระวิทยาคม ม.3 ต.แม่หอพระ อ.แม่แตง จ.เชียงใหม่	5901G299	โรงเรียนแม่หอพระ ต.แม่หอพระ อ.แม่แตง จ.เชียงใหม่	18-04-16	60	60	150	23	4	ใช้ได้-น้ำจืด
โรงเรียนสันป่ายางวิทยาคาร ม.2 ต.สันป่ายาง อ.แม่แตง จ.เชียงใหม่	5901K037	โรงเรียนสันป่ายางวิทยาคาร ม.2 ต.สันป่ายาง อ.แม่แตง จ.เชียงใหม่	13-10-16	60	54	150	50	5	ใช้ได้-น้ำจืด
โรงเรียนสันป่ายางวิทยาคาร ม.2 ต.สันป่ายาง อ.แม่แตง จ.เชียงใหม่	5901K038	โรงเรียนสันป่ายางวิทยาคาร ม.2 ต.สันป่ายาง อ.แม่แตง จ.เชียงใหม่	18-10-16	150	150	150	72	2	ใช้ได้-น้ำจืด
โรงเรียนบ้านห้วยคอกหมู ม.7 ต.แม่นาวาง อ.แม่อาย จ.เชียงใหม่	5901G307	โรงเรียนบ้านห้วยคอกหมู ม.7 ต.แม่นาวาง อ.แม่อาย จ.เชียงใหม่	06-06-16	54	44	150	3	7	ใช้ได้-น้ำจืด
โรงเรียนบ้านห้วยศาลา ม.15 ต.ท่าตอน อ.แม่อาย จ.เชียงใหม่	5901G306	โรงเรียนบ้านห้วยศาลา ม.15 ต.ท่าตอน อ.แม่อาย จ.เชียงใหม่	31-05-16	54	48	150	6	3	ใช้ได้-น้ำจืด
โรงเรียนบ้านโท้งวิทยา ม.2 ต.บงตัน อ.ดอยเต่า จ.เชียงใหม่	5901K010	โรงเรียนบ้านโท้งวิทยา ม.2 ต.บงตัน อ.ดอยเต่า จ.เชียงใหม่	24-04-16	132	130	150	15	15	ใช้ได้-น้ำจืด
โรงเรียนบ้านห้วยน้ำดิบ ม.5 ต.บ้านโฮ่ง อ.บ้านโฮ่ง จ.ลำพูน	5901F157	โรงเรียนบ้านห้วยน้ำดิบ ม.5 ต.บ้านโฮ่ง อ.บ้านโฮ่ง จ.ลำพูน	24-04-16	60	60	150	16	7	ใช้ได้-น้ำจืด
โรงเรียนบ้านปางส้าน ม.5 ต.ดงดำ อ.ลี้ จ.ลำพูน	5901F154	โรงเรียนบ้านป่าส้าน ม.5 ต.ดงดำ อ.ลี้ จ.ลำพูน	07-04-16	108	108	150	6	8	ใช้ได้-น้ำจืด
โรงเรียนบ้านป่าจี้ ม.3 ต.ป่าไผ่ อ.ลี้ จ.ลำพูน	5901F153	โรงเรียนบ้านป่าจี้ ม.3 ต.ป่าไผ่ อ.ลี้ จ.ลำพูน	03-04-16	48	48	150	8	8	ใช้ได้-น้ำจืด
โรงเรียนบ้านไม้สลี ม.5 ต.ตะเคียนปม อ.ทุ่งหัวช้าง จ.ลำพูน	5901F155	โรงเรียนไม้สลี ม.5 ต.ตะเคียนปม อ.ทุ่งหัวช้าง จ.ลำพูน	12-04-16	96	96	150	6	7	ใช้ได้-น้ำจืด
โรงเรียนแจ้คอนวิทยา ม.2 ต.ทุ่งผึ้ง อ.แจ้ห่ม จ.ลำปาง	5901D007	โรงเรียนแจ้คอนวิทยา ม.2 ต.ทุ่งผึ้ง อ.แจ้ห่ม จ.ลำปาง	02-03-16	96	80	150	4	8	ใช้ได้-น้ำจืด
โรงเรียนวังทองวิทยา ม.2 ต.วังทอง อ.วังเหนือ จ.ลำปาง	5901D001	โรงเรียนวังทองวิทยา ม.2 ต.วังทอง อ.วังเหนือ จ.ลำปาง	26-01-16	90	80	150	9	4	ใช้ได้-น้ำจืด
โรงเรียนบ้านก่อ ม.6 ต.วังทรายคำ อ.วังเหนือ จ.ลำปาง	5901D006	โรงเรียนบ้านก่อ ม.6 ต.วังทรายคำ อ.วังเหนือ จ.ลำปาง	25-02-16	84	72	150	6	8	ใช้ได้-น้ำจืด
โรงเรียนบ้านแม่พริกบน ม.4 ต.แม่พริก อ.แม่พริก จ.ลำปาง	5901J058	โรงเรียนแม่พริกบน ม.4 ต.แม่พริก อ.แม่พริก จ.ลำปาง	24-05-16	72	64	150	6	4	ใช้ได้-น้ำจืด
โรงเรียนบ้านน้ำจำ ม.9 ต.เมืองปาน อ.เมืองปาน จ.ลำปาง	5901D011	โรงเรียนบ้านน้ำจำ ม.9 ต.เมืองปาน อ.เมืองปาน จ.ลำปาง	02-04-16	60	60	150	3	5	ใช้ได้-น้ำจืด
โรงเรียนบ้านห้วยม้า (สุนทรนิวาส) ม.3 ต.ห้วยม้า อ.เมืองแพร่ จ.แพร่	5901J071	โรงเรียนห้วยม้า ม.3 ต.ห้วยม้า อ.เมืองแพร่ จ.แพร่	13-08-16	102	96	150	3	5	ใช้ได้-น้ำจืด
โรงเรียนบ้านปากกาง ม.2 ต.ปากกาง อ.ลอง จ.แพร่	5901J066	โรงเรียนบ้านปากกาง ม.2 ต.ปากกาง อ.ลอง จ.แพร่	19-07-16	24	24	150	3	10	ใช้ได้-น้ำจืด
โรงเรียนบ้านนาฝาย(ประชาสงเคราะห์) ม.6 ต.สะเอียบ อ.สอง จ.แพร่	5901J070	โรงเรียนนาหลวง ม.4 ต.สะเอียบ อ.สอง จ.แพร่	10-08-16	90	80	150	6	3	ใช้ได้-น้ำจืด
โรงเรียนแม่จอก ม.5 ต.แม่ป้าก อ.วังชิ้น จ.แพร่	5901J069	โรงเรียนชุมชนแม่ป้าก ม.4 ต.แม่ป้าก อ.วังชิ้น จ.แพร่	03-08-16	72	68	150	3	3	ใช้ได้-น้ำจืด
โรงเรียนค้างปินใจ ม.4 ต.แม่พุง อ.วังชิ้น จ.แพร่	5901J068	โรงเรียนค้างปินใจ ม.4 ต.แม่พุง อ.วังชิ้น จ.แพร่	29-07-16	72	72	150	3	4	ใช้ได้-น้ำจืด
โรงเรียนชุมชนบ้านหลวง ม.1 ต.สวด อ.บ้านหลวง จ.น่าน	5901K042	โรงเรียนชุมชนบ้านหลวง ม.1 ต.สวด อ.บ้านหลวง จ.น่าน	23-10-16	66	60	150	5	12	ใช้ได้-น้ำจืด
โรงเรียนศรีสระวงศ์ ม.3 ต.ไชยวัฒนา อ.ปัว จ.น่าน	6001M034	โรงเรียนศรีสระวงศ์ ม.3 ต.ไชยวัฒนา อ.ปัว จ.น่าน	-	100	92	150	9	20	ใช้ได้-น้ำจืด
โรงเรียนไตรมิตรวิทยา ม.3 ต.พญาแก้ว อ.เชียงกลาง จ.น่าน	5901M033	โรงเรียนไตรมิตรวิทยา ม.3 ต.พญาแก้ว อ.เชียงกลาง จ.น่าน	-	110	110	150	5	25	ใช้ได้-น้ำจืด
โรงเรียนบ้านนายาง ม.7 ต.บ่อแก้ว อ.นาหมื่น จ.น่าน	6001M033	โรงเรียนบ้านนายาง ม.7 ต.บ่อแก้ว อ.นาหมื่น จ.น่าน	-	108	108	150	9	3	ใช้ได้-น้ำจืด

สถานที่เจาะ (ตามแผน)	หมายเลขบ่อ	ที่ตั้งบ่อ	วันที่เจาะเสร็จ	ความลึกเจาะ	ความลึกพัฒนา	ขนาดบ่อ	ระดับน้ำ	ปริมาณน้ำ	สภาพน้ำ
โรงเรียนบ้านหาดเค็ด ม.1 ต.เมืองจัง อ.ภูเพียง จ.น่าน	6001M035	โรงเรียนบ้านหาดเค็ด ม.1 ต.เมืองจัง อ.ภูเพียง จ.น่าน	-	45	45	150	3	3	ใช้ได้-น้ำจืด
โรงเรียนบ้านหย่วน(เชียงคำนาคโรวาท) ม.8 ต.หย่วน อ.เชียงคำ จ.พะเยา	5901T032	โรงเรียนบ้านหย่วน ม.8 ต.หย่วน อ.เชียงคำ จ.พะเยา	30-06-16	66	66	150	4	5	ใช้ได้-น้ำจืด
โรงเรียนบ้านโจโก้ ม.4 ต.ร่มเย็น อ.เชียงคำ จ.พะเยา	5901T034	โรงเรียนบ้านโจ้โก้ ม.4 ต.ร่มเย็น อ.เชียงคำ จ.พะเยา	21-06-16	36	36	150	1	5	ใช้ได้-น้ำจืด
โรงเรียนบ้านใหม่ร่มเย็น ม.7 ต.ร่มเย็น อ.เชียงคำ จ.พะเยา	5901T033	โรงเรียนบ้านใหม่ร่มเย็น ม.7 ต.ร่มเย็น อ.เชียงคำ จ.พะเยา	25-06-16	66	66	150	6	5	ใช้ได้-น้ำจืด
โรงเรียนบ้านปางถ้ำ ม.9 ต.ร่มเย็น อ.เชียงคำ จ.พะเยา	5901T035	โรงเรียนบ้านปางถ้ำ ม.9 ต.ร่มเย็น อ.เชียงคำ จ.พะเยา	16-06-16	30	30	150	8	8	ใช้ได้-น้ำจืด
โรงเรียนเจริญใจ ม.8 ต.ศรีถ้อย อ.แม่ใจ จ.พะเยา	5901T036	โรงเรียนเจริญใจ ม.8 ต.ศรีถ้อย อ.แม่ใจ จ.พะเยา	05-08-16	96	96	150	13	3	ใช้ได้-น้ำจืด
โรงเรียนบ้านสันต้นขาม ม.16 ต.นางแล อ.เมืองเชียงราย จ.เชียงราย	5901B006	โรงเรียนบ้านสันต้นขาม ม.16 ต.นางแล อ.เมืองเชียงราย จ.เชียงราย	09-03-16	60	60	150	3	8	ใช้ได้-น้ำจืด
โรงเรียนดอนศิลาผางาม ม.6 ต.ผางาม อ.เวียงชัย จ.เชียงราย	5901B009	โรงเรียนดอยศิลาผางามวิทยาคม ม.6 ต.ผางาม อ.เวียงชัย จ.เชียงราย	21-03-16	63	63	150	7	10	ใช้ได้-น้ำจืด
โรงเรียนบ้านสันติสุข ม.19 ต.ป่าตึง อ.แม่จัน จ.เชียงราย	5901B014	โรงเรียนผ่านศึกสงเคราะห์2 ม.10 ต.ท่าข้าวเปลือก อ.แม่จัน จ.เชียงราย	20-05-16	60	45	150	6	5	ใช้ได้-น้ำจืด
โรงเรียนบ้านห้วยหญ้าไซ ม.11 ต.ป่าแดด อ.แม่สรวย จ.เชียงราย	5901B015	โรงเรียนห้วยหญ้าไซ ม.11 ต.ป่าแดด อ.แม่สรวย จ.เชียงราย	25-05-16	68	68	150	3	4	ใช้ได้-น้ำจืด
โรงเรียนทุ่งห้าราษฎร์สามัคคีวิทยา ม.2 ต.สันสลี อ.เวียงป่าเป้า จ.เชียงราย	5901H006	โรงเรียนทุ่งห้าราษฎร์สามัคคีวิทยา ม.2 ต.สันสลี อ.เวียงป่าเป้า จ.เชียงราย	-	76	76	150	4	2	ใช้ได้-น้ำจืด
โรงเรียนบ้านต้าหลวง(ต้าประชานุกูล) ม.1 ต.ต้า อ.ขุนตาล จ.เชียงราย	5901B010	โรงเรียนบ้านต้าหลวง ม.1 ต.ต้า อ.ขุนตาล จ.เชียงราย	25-03-16	84	72	150	6	10	ใช้ได้-น้ำจืด
โรงเรียนบ้านปางมะหัน ม.8 ต.เทอดไทย อ.แม่ฟ้าหลวง จ.เชียงราย	5901B013	โรงเรียนบ้านปางมะหัน ม.8 ต.เทอดไทย อ.แม่ฟ้าหลวง จ.เชียงราย	19-04-16	45	45	150	3	6	ใช้ได้-น้ำจืด
โรงเรียนอนุบาลดอยหลวง ม.2 ต.ปงน้อย อ.ดอยหลวง จ.เชียงราย	5901B008	โรงเรียนอนุบาลดอยหลวง ม.2 ต.ปงน้อย อ.ดอยหลวง จ.เชียงราย	17-03-16	50	50	150	6	7	ใช้ได้-น้ำจืด
โรงเรียนบ้านป่าซางงาม ม.2 ต.หนองป่าก่อ อ.ดอยหลวง จ.เชียงราย	5901B007	โรงเรียนป่าซางงาม ม.2 ต.หนองป่าก่อ อ.ดอยหลวง จ.เชียงราย	13-03-16	72	72	150	3	4	ใช้ได้-น้ำจืด
โรงเรียนชุมชนต่อแพวิทยา ม.1 ต.แม่เงา อ.ขุนยวม จ.แม่ฮ่องสอน	5901F168	โรงเรียนชุมชนต่อแพวิทยา ม.1 ต.แม่เงา อ.ขุนยวม จ.แม่ฮ่องสอน	24-08-16	36	36	150	28	7	ใช้ได้-น้ำจืด
โรงเรียนบ้านโป่งสา ม.1 ต.โป่งสา อ.ปาย จ.แม่ฮ่องสอน	5901A035	โรงเรียนบ้านโป่งสา ม.1 ต.โป่งสา อ.ปาย จ.แม่ฮ่องสอน	23-09-16	66	66	150	2	3	ใช้ได้-น้ำจืด
โรงเรียนชุมชนน้ำดิบ ม.1 ต.แม่ยวม อ.แม่สะเรียง จ.แม่ฮ่องสอน	5901F163	โรงเรียนชุมชนน้ำดิบ ม.1 ต.แม่ยวม อ.แม่สะเรียง จ.แม่ฮ่องสอน	25-08-16	60	60	150	8	10	ใช้ได้-น้ำจืด
รวมสำนักทรัพยากรน้ำบาดาล เขต 1 แผน : 45 ผล : 46 (102%)									
สำนักทรัพยากรน้ำบาดาล เขต 2									
โรงเรียนผดุงธรรม ม.2 ต.ระโสม อ.ภาชี จ.พระนครศรีอยุธยา	5902B044	โรงเรียนวัดทางหลวง(เทพราษฎร์รังสรรค์) ม.3 ต.ปลายกลัด อ.บางซ้าย จ.พระนครศรีอยุธยา	31-07-16	186	186	150	38	25	ใช้ได้-น้ำจืด
โรงเรียนวัดหนองบัว ม.5 ต.พระแก้ว อ.ภาชี จ.พระนครศรีอยุธยา	5902B043	โรงเรียนวัดดาวคะนอง ม.1 ต.โพธิ์สามต้น อ.บางปะหัน จ.พระนครศรีอยุธยา	21-07-16	222	222	150	29	25	ใช้ได้-น้ำจืด
โรงเรียนวัดโคศุภราช(รัฐราษฎร์บำรุง) ม.3 ต.คลองวัว อ.เมืองอ่างทอง จ.อ่างทอง	5802I047	โรงเรียนวัดลิ้นทอง(จอมวิสิษฐ์ราษฎร์บำรุง) ม.3 ต.มหาดไทย อ.เมืองอ่างทอง จ.อ่างทอง	27-12-15	120	120	150	12	20	ใช้ได้-น้ำจืด
โรงเรียนวัดสุวรรณราชหงษ์ ม.5 ต.องครักษ์ อ.โพธิ์ทอง จ.อ่างทอง	5802I046	โรงเรียนวัดสุวรรณราชหงษ์ ม.5 ต.องครักษ์ อ.โพธิ์ทอง จ.อ่างทอง	22-12-15	120	120	150	12	20	ใช้ได้-น้ำจืด
โรงเรียนวัดบ้านพราน ม.1 ต.ศรีพราน อ.แสวงหา จ.อ่างทอง	5802I045	โรงเรียนวัดบ้านพราน ม.1 ต.ศรีพราน อ.แสวงหา จ.อ่างทอง	17-12-15	108	108	150	10	20	ใช้ได้-น้ำจืด
โรงเรียนวัดศรีสาคร ม.9 ต.ต้นโพธิ์ อ.เมืองสิงห์บุรี จ.สิงห์บุรี	5902I001	โรงเรียนวัดโพธิ์ทะเลสามัคคี ม.5 ต.โพทะเล อ.ค่ายบางระจัน จ.สิงห์บุรี	02-01-16	84	84	150	10	20	ใช้ได้-น้ำจืด
โรงเรียนวัดโพธิ์ศรี ม.1 ต.ท่าข้าม อ.บางระจัน จ.สิงห์บุรี	5902I002	โรงเรียนวัดโพธิ์ศรี ม.1 ต.ท่าข้าม อ.บางระจัน จ.สิงห์บุรี	06-01-16	96	96	150	8	20	ใช้ได้-น้ำจืด
โรงเรียนวัดห้วยเจริญสุข ม.2 ต.พักทัน อ.บางระจัน จ.สิงห์บุรี	5902I003	โรงเรียนวัดห้วยเจริญสุข ม.2 ต.พักทัน อ.บางระจัน จ.สิงห์บุรี	10-01-16	102	102	150	10	20	ใช้ได้-น้ำจืด
โรงเรียนวัดบ้านลำ ม.7 ต.โพธิ์ชัย อ.อินทร์บุรี จ.สิงห์บุรี	5902I004	โรงเรียนวัดบ้านลำ ม.7 ต.โพธิ์ชัย อ.อินทร์บุรี จ.สิงห์บุรี	14-01-16	84	60	150	15	8	ใช้ได้-น้ำจืด
โรงเรียนบ้านหนองน้อย ม.9 ต.มะขามเฒ่า อ.วัดสิงห์ จ.ชัยนาท	5802D048	โรงเรียนวัดหนองน้อย ม.9 ต.มะขามเฒ่า อ.วัดสิงห์ จ.ชัยนาท	31-10-16	56	56	150	3	5	ใช้ได้-น้ำจืด
โรงเรียนบ้านทุ่งกว้าง ม.6 ต.หนองขุ่น อ.วัดสิงห์ จ.ชัยนาท	5902A008	โรงเรียนบ้านทุ่งกว้าง ม.6 ต.หนองขุ่น อ.วัดสิงห์ จ.ชัยนาท	31-01-16	70	70	150	9	3	ใช้ได้-น้ำจืด
โรงเรียนวัดประชุมธรรม(สัจจะญาณ) ม.5 ต.บ้านเชี่ยน อ.หันคา จ.ชัยนาท	5802E058	โรงเรียนวัดประชุมธรรม(สัจจะญาณ) ม.5 ต.บ้านเชี่ยน อ.หันคา จ.ชัยนาท	27-12-15	50	50	150	5	5	ใช้ได้-น้ำจืด
โรงเรียนชุมชนวัดพิชัยนาวาส ม.10 ต.บ้านเชี่ยน อ.หันคา จ.ชัยนาท	5802E059	โรงเรียนชุมชนวัดพิชัยนาวาส(รัฐราษฎร์ประดิษฐ์วิทยา) ม.10 ต.บ้านเชี่ยน อ.หันคา จ.ชัยนาท	02-01-16	74	74	150	6	4	ใช้ได้-น้ำจืด

สถานที่เจาะ (ตามแผน)	หมายเลขบ่อ	ที่ตั้งบ่อ	วันที่เจาะเสร็จ	ความลึกเจาะ	ความลึกพัฒนา	ขนาดบ่อ	ระดับน้ำ	ปริมาณน้ำ	สภาพน้ำ
โรงเรียนบ้านไพรนกยูง ม.5 ต.ไพรนกยูง อ.หันคา จ.ชัยนาท	5902A006	โรงเรียนบ้านไพรนกยูง(วันชัยประชาสรรค์) ม.6 ต.ไพรนกยูง อ.หันคา จ.ชัยนาท	22-01-16	80	80	150	4	2	ใช้ได้-น้ำจืด
โรงเรียนวัดเด่นใหญ่ ม.1 ต.เด่นใหญ่ อ.หันคา จ.ชัยนาท	5902A007	โรงเรียนวัดเด่นใหญ่ ม.1 ต.เด่นใหญ่ อ.หันคา จ.ชัยนาท	26-01-16	45	45	150	10	3	ใช้ได้-น้ำจืด
โรงเรียนวัดเกาะหงษ์ ม.6 ต.ตะเคียนเลื่อน อ.เมืองนครสวรรค์ จ.นครสวรรค์	5902E045	โรงเรียนบ้านงิ้วแบ้ ม.6 ต.ตาขีด อ.บรรพตพิสัย จ.นครสวรรค์	18-07-16	86	86	150	5	3	ใช้ได้-น้ำจืด
โรงเรียนวัดบ้านพลัง ม.3 ต.หนองกรด อ.บรรพตพิสัย จ.นครสวรรค์	5802D051	โรงเรียนวัดบ้านพลัง ม.3 ต.หนองกรด อ.บรรพตพิสัย จ.นครสวรรค์	12-11-15	56	56	150	5	7	ใช้ได้-น้ำจืด
โรงเรียนรัฐราษฎร์อนุสรณ์ ม.1 ต.บึงปลาทู อ.บรรพตพิสัย จ.นครสวรรค์	5802D052	โรงเรียนรัฐราษฎร์อนุสรณ์ ม.1 ต.บึงปลาทู อ.บรรพตพิสัย จ.นครสวรรค์	16-11-15	56	56	150	3	20	ใช้ได้-น้ำจืด
โรงเรียนอนุบาลเก้าเลี้ยว ม.1 ต.เก้าเลี้ยว อ.เก้าเลี้ยว จ.นครสวรรค์	5802D050	โรงเรียนอนุบาลเก้าเลี้ยว(วัดเก้าเลี้ยว) ม.1 ต.เก้าเลี้ยว อ.เก้าเลี้ยว จ.นครสวรรค์	08-11-15	54	54	150	8	7	ใช้ได้-น้ำจืด
โรงเรียนวัดหนองเต่า ม.2 ต.หนองเต่า อ.เก้าเลี้ยว จ.นครสวรรค์	5902F058	โรงเรียนเขากะลาวิทยาคม ม.2 ต.เขากะลา อ.พยุหะคีรี จ.นครสวรรค์	18-10-16	66	58	150	7	20	ใช้ได้-น้ำจืด
โรงเรียนบ้านโพธิ์ศรีสามัคคี ม.7 ต.ศาลเจ้าไก่ต่อ อ.ลาดยาว จ.นครสวรรค์	5802D053	โรงเรียนบ้านโพธิ์ศรีสามัคคี ม.7 ต.ศาลเจ้าไก่ต่อ อ.ลาดยาว จ.นครสวรรค์	20-11-15	62	62	150	5	4	ใช้ได้-น้ำจืด
โรงเรียนบ้านตระกรุด ม.5 ต.วังซ่าน อ.แม่วงก์ จ.นครสวรรค์	5802D054	โรงเรียนบ้านตะกรุด ม.5 ต.วังซ่าน อ.แม่วงก์ จ.นครสวรรค์	25-11-15	34	34	150	4	10	ใช้ได้-น้ำจืด
โรงเรียนวัดหนองเต่า ม.5 ต.หนองเต่า อ.เมืองอุทัยธานี จ.อุทัยธานี	5902A005	โรงเรียนอนุบาลวัดหนองเต่า ม.5 ต.หนองเต่า อ.เมืองอุทัยธานี จ.อุทัยธานี	18-01-16	94	94	150	12	7	ใช้ได้-น้ำจืด
โรงเรียนวัดดอนหวาย ม.7 ต.บ่อยาง อ.สว่างอารมณ์ จ.อุทัยธานี	5802A061	โรงเรียนวัดดอนหวาย ม.7 ต.บ่อยาง อ.สว่างอารมณ์ จ.อุทัยธานี	27-12-15	66	64	150	9	10	ใช้ได้-น้ำจืด
โรงเรียนบ้านเนินสาธารณ์ ม.2 ต.บ้านเก่า อ.หนองฉาง จ.อุทัยธานี	5902A001	โรงเรียนบ้านเนินสาธารณ์ ม.2 ต.บ้านเก่า อ.หนองฉาง จ.อุทัยธานี	02-01-16	100	100	150	19	3	ใช้ได้-น้ำจืด
โรงเรียนบ้านใหม่คลองเคียน ม.5 ต.บ้านใหม่คลองเคียน อ.บ้านไร่ จ.อุทัยธานี	5902A002	โรงเรียนบ้านใหม่คลองเคียน ม.5 ต.บ้านใหม่คลองเคียน อ.บ้านไร่ จ.อุทัยธานี	06-01-16	45	45	150	8	7	ใช้ได้-น้ำจืด
โรงเรียนวัดเขาพระยาสังฆาราม ม.5 ต.ลานสัก อ.ลานสัก จ.อุทัยธานี	5902A004	โรงเรียนวัดเขาพระยาสังฆาราม ม.5 ต.ลานสัก อ.ลานสัก จ.อุทัยธานี	14-01-16	30	20	150	3	10	ใช้ได้-น้ำจืด
โรงเรียนบ้านคลองแห้งวิทยา ม.1 ต.ทองหลาง อ.ห้วยคต จ.อุทัยธานี	5902A003	โรงเรียนบ้านคลองแห้งวิทยา ม.1 ต.ทองหลาง อ.ห้วยคต จ.อุทัยธานี	10-01-16	70	70	150	8	4	ใช้ได้-น้ำจืด
โรงเรียนบ้านหนองกร่าง ม.2 ต.หนองกร่าง อ.บ่อพลอย จ.กาญจนบุรี	5902E051	โรงเรียนบ้านโป่งหวาย ต.ด่านแม่แฉลบ อ.ศรีสวัสดิ์ จ.กาญจนบุรี	-	30	30	150	1	10	ใช้ได้-น้ำจืด
โรงเรียนอนุบาลศรีสวัสดิ์ ม.2 ต.หนองเป็ด อ.ศรีสวัสดิ์ จ.กาญจนบุรี	5902E007	โรงเรียนอนุบาลศรีสวัสดิ์ ม.2 ต.หนองเป็ด อ.ศรีสวัสดิ์ จ.กาญจนบุรี	31-01-16	44	44	150	13	5	ใช้ได้-น้ำจืด
โรงเรียนบ้านบนเขาแก่งเรียง ม.3 ต.ท่ากระดาน อ.ศรีสวัสดิ์ จ.กาญจนบุรี	5902E048	โรงเรียนตำรวจตระเวนชายแดนสหธนาคารกรุงเทพ ม.5 ต.หนองลู อ.สังขละบุรี จ.กาญจนบุรี	26-07-16	42	42	150	12	3	ใช้ได้-น้ำจืด
โรงเรียนบ้านหนองกรด ม.5 ต.ยางม่วง อ.ท่ามะกา จ.กาญจนบุรี	5902E003	โรงเรียนบ้านหนองกรด ม.5 ต.ยางม่วง อ.ท่ามะกา จ.กาญจนบุรี	14-01-16	42	42	150	13	8	ใช้ได้-น้ำจืด
โรงเรียนบ้านรางสาลี่ ม.8 ต.รางสาลี่ อ.ท่าม่วง จ.กาญจนบุรี	5902E004	โรงเรียนบ้านรางสาลี่ ม.8 ต.รางสาลี่ อ.ท่าม่วง จ.กาญจนบุรี	18-01-16	44	44	150	3	5	ใช้ได้-น้ำจืด
โรงเรียนบ้านหนองใหญ่ ม.4 ต.หนองปลิง อ.เลาขวัญ จ.กาญจนบุรี	5902E047	โรงเรียนบ้านหนองสาหร่าย ม.4 ต.หนองปรือ อ.หนองปรือ จ.กาญจนบุรี	31-07-16	75	75	150	14	5	ใช้ได้-น้ำจืด
โรงเรียนบ้านหนองจั่น ม.4 ต.หนองนกแก้ว อ.เลาขวัญ จ.กาญจนบุรี	5902E001	โรงเรียนบ้านหนองจั่น ม.4 ต.หนองนกแก้ว อ.เลาขวัญ จ.กาญจนบุรี	06-01-16	98	98	150	15	3	ใช้ได้-น้ำจืด
โรงเรียนบ้านหนองผู้เฒ่า ม.2 ต.ด่านมะขามเตี้ย อ.ด่านมะขามเตี้ย จ.กาญจนบุรี	5902E005	โรงเรียนบ้านหนองผู้เฒ่า ม.2 ต.ด่านมะขามเตี้ย อ.ด่านมะขามเตี้ย จ.กาญจนบุรี	22-01-16	122	122	150	18	3	ใช้ได้-น้ำจืด
โรงเรียนวัดสระลงเรือ ม.1 ต.สระลงเรือ อ.ห้วยกระเจา จ.กาญจนบุรี	5902E002	โรงเรียนวัดสระลงเรือ ม.1 ต.สระลงเรือ อ.ห้วยกระเจา จ.กาญจนบุรี	10-01-16	56	56	150	11	4	ใช้ได้-น้ำจืด
โรงเรียนวัดสระประทุม ม.7 ต.ตลิ่งชัน อ.เมืองสุพรรณบุรี จ.สุพรรณบุรี	5902E044	โรงเรียนบ้านห้วยหินดำ ม.6 ต.วังยาว อ.ด่านช้าง จ.สุพรรณบุรี	14-07-16	80	80	150	8	3	ใช้ได้-น้ำจืด
โรงเรียนวัดกาบบัว ม.6 ต.เขาดิน อ.เดิมบางนางบวช จ.สุพรรณบุรี	5802I044	โรงเรียนวัดกาบบัว ม.6 ต.เขาดิน อ.เดิมบางนางบวช จ.สุพรรณบุรี	13-12-15	96	96	150	8	20	ใช้ได้-น้ำจืด
โรงเรียนบ้านวังยาว ม.8 ต.วังยาว อ.ด่านช้าง จ.สุพรรณบุรี	5902E043	โรงเรียนบ้านวังยาว ม.8 ต.วังยาว อ.ด่านช้าง จ.สุพรรณบุรี	10-07-16	50	50	150	12	4	ใช้ได้-น้ำจืด
โรงเรียนวัดสระด่าน ม.5 ต.หนองสาหร่าย อ.ดอนเจดีย์ จ.สุพรรณบุรี	5802I042	โรงเรียนวัดสระด่าน ม.5 ต.หนองสาหร่าย อ.ดอนเจดีย์ จ.สุพรรณบุรี	05-12-15	132	132	150	24	10	ใช้ได้-น้ำจืด
โรงเรียนวัดสามชุก ม.1 ต.สามชุก อ.สามชุก จ.สุพรรณบุรี	5902I005	โรงเรียนวัดสามชุก ม.1 ต.สามชุก อ.สามชุก จ.สุพรรณบุรี	19-01-16	132	132	150	24	5	ใช้ได้-น้ำจืด
โรงเรียนหนองโรง ม.4 ต.หนองผักนาก อ.สามชุก จ.สุพรรณบุรี	5802I043	โรงเรียนวัดหนองโรง ม.4 ต.หนองผักนาก อ.สามชุก จ.สุพรรณบุรี	09-12-15	108	108	150	18	10	ใช้ได้-น้ำจืด
โรงเรียนวัดสามัคคีธรรม ม.12 ต.หนองโพธิ์ อ.หนองหญ้าไซ จ.สุพรรณบุรี	5902E046	โรงเรียนวัดสามัคคีธรรม ม.12 ต.หนองโพธิ์ อ.หนองหญ้าไซ จ.สุพรรณบุรี	22-07-16	70	70	150	7	3	ใช้ได้-น้ำจืด
รวมสำนักทรัพยากรน้ำบาดาล เขต 2 แผน : 44 ผล : 44 (100%)									

สถานที่เจาะ (ตามแผน)	หมายเลขบ่อ	ที่ตั้งบ่อ	วันที่เจาะเสร็จ	ความลึกเจาะ	ความลึกพัฒนา	ขนาดบ่อ	ระดับน้ำ	ปริมาณน้ำ	สภาพน้ำ
สำนักทรัพยากรน้ำบาดาล เขต 3									
โรงเรียนซอยพิเศษ สาย 4 ซ้าย ม.8 ต.โคกตูม อ.เมืองลพบุรี จ.ลพบุรี	5803G059	โรงเรียนซอยพิเศษ สาย 4 ซ้าย ม.8 ต.โคกตูม อ.เมืองลพบุรี จ.ลพบุรี	11-11-15	182	182	150	14	3	ใช้ได้-น้ำจืด
โรงเรียนศูนย์เด็กเล็กค่ายพิบูลสงคราม ม.9 ต.ท่าแค อ.เมืองลพบุรี จ.ลพบุรี	5803G068	โรงเรียนศูนย์เด็กเล็กค่ายพิบูลสงคราม ม.9 ต.ท่าแค อ.เมืองลพบุรี จ.ลพบุรี	26-12-15	42	42	150	1	20	ใช้ได้-น้ำจืด
โรงเรียนบ้านหนองถ้ำ ม.7 ต.นิคมสร้างตนเอง อ.เมืองลพบุรี จ.ลพบุรี	5803G058	โรงเรียนบ้านหนองถ้ำ ม.7 ต.นิคมสร้างตนเอง อ.เมืองลพบุรี จ.ลพบุรี	06-11-15	90	90	150	3	7	ใช้ได้-น้ำจืด
โรงเรียนวัดหนองนา ม.1 ต.พัฒนานิคม อ.พัฒนานิคม จ.ลพบุรี	5803G060	โรงเรียนวัดหนองนา ม.1 ต.พัฒนานิคม อ.พัฒนานิคม จ.ลพบุรี	16-11-15	90	90	150	5	5	ใช้ได้-น้ำจืด
โรงเรียนซอย 19 สาย 2 ขวา ม.2 ต.ช่อนน้อย อ.พัฒนานิคม จ.ลพบุรี	5803G061	โรงเรียนซอย 19 สาย 2 ขวา ม.2 ต.ช่อนน้อย อ.พัฒนานิคม จ.ลพบุรี	16-11-15	72	72	150	4	20	ใช้ได้-น้ำจืด
โรงเรียนบ้านหนองปล้อง ม.4 ต.เกาะรัง อ.ชัยบาดาล จ.ลพบุรี	5803G064	โรงเรียนบ้านหนองปล้อง ม.4 ต.เกาะรัง อ.ชัยบาดาล จ.ลพบุรี	06-12-15	78	78	150	11	5	ใช้ได้-น้ำจืด
โรงเรียนบ้านไร่พัฒนา ม.7 ต.นิคมลำนารายณ์ อ.ชัยบาดาล จ.ลพบุรี	5803G063	โรงเรียนบ้านไร่พัฒนา ม.7 ต.นิคมลำนารายณ์ อ.ชัยบาดาล จ.ลพบุรี	01-12-15	72	72	150	7	8	ใช้ได้-น้ำจืด
โรงเรียนบ้านท่ามะกอก ม.8 ต.ชัยบาดาล อ.ชัยบาดาล จ.ลพบุรี	5803G062	โรงเรียนบ้านท่ามะกอก ม.8 ต.ชัยบาดาล อ.ชัยบาดาล จ.ลพบุรี	26-11-15	90	90	150	34	7	ใช้ได้-น้ำจืด
โรงเรียนวัดหนองปลาดุก ม.14 ต.บางลี่ อ.ท่าวุ้ง จ.ลพบุรี	5803G067	โรงเรียนวัดหนองปลาดุก ม.14 ต.บางลี่ อ.ท่าวุ้ง จ.ลพบุรี	21-11-15	42	42	150	3	6	ใช้ได้-น้ำจืด
โรงเรียนบ้านหนองเกตุ ม.4 ต.หนองรี อ.ลำสนธิ จ.ลพบุรี	5803G066	โรงเรียนบ้านหนองเกตุ ม.4 ต.หนองรี อ.ลำสนธิ จ.ลพบุรี	16-12-15	90	90	150	9	5	ใช้ได้-น้ำจืด
โรงเรียนบ้านเขารวก ม.2 ต.เขารวก อ.ลำสนธิ จ.ลพบุรี	5803G065	โรงเรียนบ้านเขารวก ม.2 ต.เขารวก อ.ลำสนธิ จ.ลพบุรี	11-12-15	90	90	150	6	6	ใช้ได้-น้ำจืด
โรงเรียนนิคมทับกวางสงเคราะห์ 2 ม.6 ต.ทับกวาง อ.แก่งคอย จ.สระบุรี	5903F012	โรงเรียนนิคมทับกวางสงเคราะห์ 2 ม.6 ต.ทับกวาง อ.แก่งคอย จ.สระบุรี	27-02-16	56	56	150	5	20	ใช้ได้-น้ำจืด
โรงเรียนวัดหาดสองแคว(สมบูรณ์วิทยาคาร) ม.4 ต.ท่าคล้อ อ.แก่งคอย จ.สระบุรี	5903F010	โรงเรียนวัดหาดสองแคว(สมบูรณ์วิทยาคาร) ม.4 ต.ท่าคล้อ อ.แก่งคอย จ.สระบุรี	19-02-16	62	62	150	12	15	ใช้ได้-น้ำจืด
โรงเรียนวัดกะเหรี่ยงคอม้า ม.3 ต.ชะอม อ.แก่งคอย จ.สระบุรี	5903F014	โรงเรียนวัดกะเหรี่ยงคอม้า ม.3 ต.ชะอม อ.แก่งคอย จ.สระบุรี	06-03-16	50	50	150	8	5	ใช้ได้-น้ำจืด
โรงเรียนวัดซำผักแพว ม.3 ต.ซำผักแพว อ.แก่งคอย จ.สระบุรี		โรงเรียนบ้านธารทองแดง ม.7 ต.พุคำจาน อ.พระพุทธบาท จ.สระบุรี							
โรงเรียนวัดเจริญธรรม ต.เจริญธรรม อ.วิหารแดง จ.สระบุรี	5903F015	โรงเรียนวัดเจริญธรรม ม.5 ต.เจริญธรรม อ.วิหารแดง จ.สระบุรี	10-03-16	157	157	-	-	3	ใช้ได้-น้ำจืด
โรงเรียนบ้านหลังเขา ม.7 ต.มวกเหล็ก อ.มวกเหล็ก จ.สระบุรี	5903F008	โรงเรียนบ้านหลังเขา ม.7 ต.มวกเหล็ก อ.มวกเหล็ก จ.สระบุรี	11-02-16	50	50	150	8	15	ใช้ได้-น้ำจืด
โรงเรียนบ้านซับพริก ม.4 ต.มิตรภาพ อ.มวกเหล็ก จ.สระบุรี		โรงเรียนวัดราษฎร์บำรุง ม.1 ต.สร่างโศก อ.บ้านหมอ จ.สระบุรี							
โรงเรียนบ้านห้วยหินขาวมิตรภาพที่ 213 ม.2 ต.ผึ้งรวง อ.เฉลิมพระเกียรติ จ.สระบุรี	5903F011	โรงเรียนบ้านห้วยหินขาวมิตรภาพที่ 213 ม.2 ต.ผึ้งรวง อ.เฉลิมพระเกียรติ จ.สระบุรี	23-02-16	102	102	150	2	20	ใช้ได้-น้ำจืด
โรงเรียนบ้านชำโสม ม.10 ต.กบินทร์ อ.กบินทร์บุรี จ.ปราจีนบุรี	5903F016	โรงเรียนบ้านชำโสม ม.10 ต.กบินทร์ อ.กบินทร์บุรี จ.ปราจีนบุรี	14-03-16	92	92	150	6	4	ใช้ได้-น้ำจืด
โรงเรียนบ้านหนองหัวช้าง ม.15 ต.นนทรี อ.กบินทร์บุรี จ.ปราจีนบุรี		โรงเรียนบ้านไทยเจริญ ม.5 ต.วังท่าช้าง อ.กบินทร์บุรี จ.ปราจีนบุรี							
โรงเรียนบ้านหนองหอย ม.4 ต.วังตะเคียน อ.กบินทร์บุรี จ.ปราจีนบุรี	5903D056	โรงเรียนบ้านหนองหอย ม.4 ต.วังตะเคียน อ.กบินทร์บุรี จ.ปราจีนบุรี	19-10-16	60	60	150	8	4	ใช้ได้-น้ำจืด
โรงเรียนบ้านหนองนาใน ม.6 ต.บ้านนา อ.กบินทร์บุรี จ.ปราจีนบุรี	5903D054	โรงเรียนบ้านหนองนาใน ม.6 ต.บ้านนา อ.กบินทร์บุรี จ.ปราจีนบุรี	13-10-16	128	128	150	10	4	ใช้ได้-น้ำจืด
โรงเรียนบ้านโนนสูง ม.7 ต.นาดี อ.นาดี จ.ปราจีนบุรี	5903F017	โรงเรียนบ้านโนนสูง ม.7 ต.นาดี อ.นาดี จ.ปราจีนบุรี	18-03-16	45	45	150	10	20	ใช้ได้-น้ำจืด
โรงเรียนบ้านโปร่งไผ่ ม.7 ต.ท่าตูม อ.ศรีมหาโพธิ จ.ปราจีนบุรี	5903F018	โรงเรียนบ้านโป่งไผ่ ม.7 ต.ท่าตูม อ.ศรีมหาโพธิ จ.ปราจีนบุรี	22-04-16	120	120	150	7	3	ใช้ได้-น้ำจืด
โรงเรียนบ้านวังขอน ม.2 ต.กรอกสมบูรณ์ อ.ศรีมหาโพธิ จ.ปราจีนบุรี	5903F019	โรงเรียนบ้านวังขอน ม.2 ต.กรอกสมบูรณ์ อ.ศรีมหาโพธิ จ.ปราจีนบุรี	26-03-16	52	52	150	8	10	ใช้ได้-น้ำจืด
โรงเรียนชุมชนบ้านวังไทร(วังไทรวิทยาคม) ม.11 ต.บ้านนา อ.บ้านนา จ.นครนายก	5903F020	โรงเรียนชุมชนบ้านวังไทร(วังไทรวิทยาคม) ม.11 ต.บ้านนา อ.บ้านนา จ.นครนายก	30-03-16	102	102	150	8	5	ใช้ได้-น้ำจืด
โรงเรียนบ้านเขาไม้ไผ่ ม.7 ต.เขาเพิ่ม อ.บ้านนา จ.นครนายก	5903F021	โรงเรียนบ้านเขาไม้ไผ่ ม.7 ต.เขาเพิ่ม อ.บ้านนา จ.นครนายก	03-04-16	52	52	150	10	6	ใช้ได้-น้ำจืด
โรงเรียนบ้านปากคลอง 17 ม.5 ต.พระอาจารย์ อ.องครักษ์ จ.นครนายก	5903F022	โรงเรียนบ้านปากคลอง 17 ม.5 ต.พระอาจารย์ อ.องครักษ์ จ.นครนายก	07-04-16	126	126	150	8	10	ใช้ได้-น้ำจืด
โรงเรียนชุมชนบ้านน้ำร้อน ม.5 ต.น้ำร้อน อ.เมืองเพชรบูรณ์ จ.เพชรบูรณ์	5903E025	โรงเรียนชุมชนบ้านน้ำร้อน ม.5 ต.น้ำร้อน อ.เมืองเพชรบูรณ์ จ.เพชรบูรณ์	15-09-16	50	50	150	0	4	ใช้ได้-น้ำจืด

สถานที่เจาะ (ตามแผน)	หมายเลขบ่อ	ที่ตั้งบ่อ	วันที่เจาะเสร็จ	ความลึกเจาะ	ความลึกพัฒนา	ขนาดบ่อ	ระดับน้ำ	ปริมาณน้ำ	สภาพน้ำ
โรงเรียนบ้านโป่งหว้า ม.4 ต.ห้วยใหญ่ อ.เมืองเพชรบูรณ์ จ.เพชรบูรณ์		โรงเรียนบ้านคลองดู่ ม.11 ต.คลองกระจัง อ.ศรีเทพ จ.เพชรบูรณ์							
โรงเรียนบ้านหนองตาด ม.5 ต.พุทธบาท อ.ชนแดน จ.เพชรบูรณ์		โรงเรียนบ้านหนองคล้า ม.8 ต.พุเตย อ.วิเชียรบุรี จ.เพชรบูรณ์							
โรงเรียนบ้านเขาชะโงก ม.4 ต.บ้านกล้วย อ.ชนแดน จ.เพชรบูรณ์		โรงเรียนวัดเขาเจริญธรรม ม.9 ต.หนองแจง อ.บึงสามพัน จ.เพชรบูรณ์							
โรงเรียนบ้านคลองปลาหมอ ม.5 ต.ศาลาลาย อ.ชนแดน จ.เพชรบูรณ์	5903E002	โรงเรียนบ้านคลองปลาหมอ ม.5 ต.ศาลาลาย อ.ชนแดน จ.เพชรบูรณ์	11-03-16	90	90	150	14	10	ใช้ได้-น้ำจืด
โรงเรียนบ้านห้วยสวิง ม.6 ต.ช้างตะลูด อ.หล่มสัก จ.เพชรบูรณ์		โรงเรียนบ้านวังไลย์ ม.1 ต.สระแก้ว อ.บึงสามพัน จ.เพชรบูรณ์							
โรงเรียนบ้านห้วยผักกูด ม.10 ต.ศิลา อ.หล่มเก่า จ.เพชรบูรณ์	5903E023	โรงเรียนบ้านห้วยผักกูด ม.10 ต.ศิลา อ.หล่มเก่า จ.เพชรบูรณ์	06-09-16	80	80	150	10	9	ใช้ได้-น้ำจืด
โรงเรียนบ้านแก่งหินปูน ม.5 ต.สามแยก อ.วิเชียรบุรี จ.เพชรบูรณ์	5903H042	โรงเรียนบ้านแก่งหินปูน ม.5 ต.สามแยก อ.วิเชียรบุรี จ.เพชรบูรณ์	19-08-16	152	152	150	40	3	ใช้ได้-น้ำจืด
โรงเรียนบ้านหนองสะแก ม.9 ต.บ่อรัง อ.วิเชียรบุรี จ.เพชรบูรณ์	5903H040	โรงเรียนบ้านหนองสะแก ม.9 ต.บ่อรัง อ.วิเชียรบุรี จ.เพชรบูรณ์	15-08-16	62	62	150	33	5	ใช้ได้-น้ำจืด
โรงเรียนซับสมบูรณ์วิทยาคม ม.7 ต.ซับสมบูรณ์ อ.วิเชียรบุรี จ.เพชรบูรณ์	5903E035	โรงเรียนซับสมบูรณ์วิทยาคม ม.7 ต.ซับสมบูรณ์ อ.วิเชียรบุรี จ.เพชรบูรณ์	28-10-16	80	80	150	3	15	ใช้ได้-น้ำจืด
โรงเรียนบ้านเนินสะอาด ม.2 ต.ยางสาว อ.วิเชียรบุรี จ.เพชรบูรณ์	5903H043	โรงเรียนบ้านเนินสะอาด ม.2 ต.ยางสาว อ.วิเชียรบุรี จ.เพชรบูรณ์	23-08-16	62	62	150	15	6	ใช้ได้-น้ำจืด
โรงเรียนบ้านเกาะแก้ว ม.5 ต.คลองกระจัง อ.ศรีเทพ จ.เพชรบูรณ์	5903H044	โรงเรียนบ้านเกาะแก้ว ม.5 ต.คลองกระจัง อ.ศรีเทพ จ.เพชรบูรณ์	27-08-16	44	44	150	5	20	ใช้ได้-น้ำจืด
โรงเรียนบ้านห้วยลาด ม.4 ต.หลักด่าน อ.น้ำหนาว จ.เพชรบูรณ์	5903E024	โรงเรียนบ้านห้วยลาด ม.4 ต.หลักด่าน อ.น้ำหนาว จ.เพชรบูรณ์	10-09-16	66	66	150	12	12	ใช้ได้-น้ำจืด
โรงเรียนบ้านวังชะนาง ม.5 ต.ท้ายดง อ.วังโป่ง จ.เพชรบูรณ์	5903E005	โรงเรียนบ้านวังชะนาง ม.5 ต.ท้ายดง อ.วังโป่ง จ.เพชรบูรณ์	08-05-16	80	80	150	4	7	ใช้ได้-น้ำจืด
รวมสำนักทรัพยากรน้ำบาดาล เขต 2 แผน : 43 ผล : 36 (83%)									
สำนักทรัพยากรน้ำบาดาล เขต 4									
โรงเรียนหนองขามพิทยาคม ต.หนองบัว อ.เมืองหนองบัวลำภู จ.หนองบัวลำภู	5904I022	โรงเรียนบ้านขามพิทยาคม (บ้านโนนคูณ) ม.3 ต.บ้านขาม อ.เมืองหนองบัวลำภู จ.หนองบัวลำภู	07-08-16	68	68	150	19	5	ใช้ได้-น้ำจืด
โรงเรียนบ้านโนนขมิ้น ม.1 ต.โนนขมิ้น อ.เมืองหนองบัวลำภู จ.หนองบัวลำภู	5904I020	โรงเรียนบ้านโนนขมิ้น ม.1 ต.โนนขมิ้น อ.เมืองหนองบัวลำภู จ.หนองบัวลำภู	27-03-16	50	50	150	15	15	ใช้ได้-น้ำจืด
โรงเรียนบ้านกุดจิก ม.1 ต.กุดจิก อ.เมืองหนองบัวลำภู จ.หนองบัวลำภู	5904I021	โรงเรียนบ้านกุดจิก ม.1 ต.กุดจิก อ.เมืองหนองบัวลำภู จ.หนองบัวลำภู	30-03-16	56	56	150	9	12	ใช้ได้-น้ำจืด
โรงเรียนหนองด้วงวังประทุม ม.3 ต.อุทัยสวรรค์ อ.นากลาง จ.หนองบัวลำภู	5904I026	โรงเรียนหนองด้วงวังประทุม ม.3 ต.อุทัยสวรรค์ อ.นากลาง จ.หนองบัวลำภู	19-08-16	62	62	150	12	15	ใช้ได้-น้ำจืด
โรงเรียนบ้านดงสวรรค์วิทยา ม.1 ต.ดงสวรรค์ อ.นากลาง จ.หนองบัวลำภู	5904I023	โรงเรียนดงสวรรค์วิทยา ม.1 ต.ดงสวรรค์ อ.นากลาง จ.หนองบัวลำภู	10-08-16	50	50	150	6	15	ใช้ได้-น้ำจืด
โรงเรียนกุดสะเทียนวิทยาคาร ต.กุดสะเทียน อ.ศรีบุญเรือง จ.หนองบัวลำภู	5904I018	โรงเรียนกุดสะเทียนวิทยาคาร ม.1 ต.กุดสะเทียน อ.ศรีบุญเรือง จ.หนองบัวลำภู	21-03-16	56	56	150	15	12	ใช้ได้-น้ำจืด
โรงเรียนบ้านโปร่งแจ้ง ม.2 ต.หันนางาม อ.ศรีบุญเรือง จ.หนองบัวลำภู	5904I019	โรงเรียนบ้านโปร่งแจ้ง ม.2 ต.หันนางาม อ.ศรีบุญเรือง จ.หนองบัวลำภู	24-03-16	62	62	150	30	5	ใช้ได้-น้ำจืด
โรงเรียนบ้านนากลาง ม.1 ต.นาเหล่า อ.นาวัง จ.หนองบัวลำภู	5904I017	โรงเรียนบ้านนากลาง ม.9 ต.นาเหล่า อ.นาวัง จ.หนองบัวลำภู	18-03-16	44	44	150	11	10	ใช้ได้-น้ำจืด
โรงเรียนบ้านสวนมอนไคร่นุ่นวังหิน ม.5 ต.ท่าพระ อ.เมืองขอนแก่น จ.ขอนแก่น	5904B004	โรงเรียนบ้านสวนหม่อนไคร่นุ่นวังหิน ม.5 ต.ท่าพระ อ.เมืองขอนแก่น จ.ขอนแก่น	05-03-16	56	54	150	5	6	ใช้ได้-น้ำจืด
โรงเรียนหนองม่วงประชานุกูล ม.7 ต.โนนหัน อ.ชุมแพ จ.ขอนแก่น	5904I032	โรงเรียนหนองม่วงประชานุกูล (บ้านหนองม่วง) ม.7 ต.โนนหัน อ.ชุมแพ จ.ขอนแก่น	09-05-16	62	62	150	15	12	ใช้ได้-น้ำจืด
โรงเรียนนาหนองทุ่มวิทยา ม.1 ต.นาหนองทุ่ม อ.ชุมแพ จ.ขอนแก่น	5904E021	โรงเรียนบ้านโสกไผ่ ม.6 ต.ใหม่นาเพียง อ.แวงใหญ่ จ.ขอนแก่น	03-07-16	42	42	150	8	12	ใช้ได้-น้ำจืด
โรงเรียนบ้านวังชัย ม.1 ต.วังชัย อ.น้ำพอง จ.ขอนแก่น	5904I034	โรงเรียนหนองผักแว่นโป่งสังข์วิทยา ม.5 ต.หว้าทอง อ.ภูเวียง จ.ขอนแก่น	12-05-16	56	56	150	17	5	ใช้ได้-น้ำจืด
โรงเรียนชุมชนหนองกุงวิทยา ม.1 ต.หนองกุง อ.น้ำพอง จ.ขอนแก่น	5904I037	โรงเรียนชุมชนหนองกุงวิทยา ม.1 ต.หนองกุง อ.น้ำพอง จ.ขอนแก่น	21-05-16	80	80	150	10	4	ใช้ได้-น้ำจืด
โรงเรียนบ้านโคกโก ม.7 ต.แคนเหนือ อ.บ้านไผ่ จ.ขอนแก่น	5904B012	โรงเรียนบ้านโคกโกโคกกลาง ม.7 ต.แคนเหนือ อ.บ้านไผ่ จ.ขอนแก่น	06-04-16	56	54	150	6	7	ใช้ได้-น้ำจืด
โรงเรียนบ้านถ้ำแข้ ม.8 ต.สงเปือย อ.ภูเวียง จ.ขอนแก่น	5904I031	โรงเรียนบ้านถ้ำแข้ ม.8 ต.สงเปือย อ.ภูเวียง จ.ขอนแก่น	31-08-16	148	148	150	20	3	ใช้ได้-น้ำจืด

สถานที่เจาะ (ตามแผน)	หมายเลขบ่อ	ที่ตั้งบ่อ	วันที่เจาะเสร็จ	ความลึกเจาะ	ความลึกพัฒนา	ขนาดบ่อ	ระดับน้ำ	ปริมาณน้ำ	สภาพน้ำ
โรงเรียนโนนพะยอมพิทยไพศาล ม.8 ต.โนนพะยอม อ.ชนบท จ.ขอนแก่น	5904I035	โรงเรียนท่าศาลาวิทยา ม.8 ต.หนองเรือ อ.หนองเรือ จ.ขอนแก่น	15-05-16	68	68	150	20	5	ใช้ได้-น้ำจืด
โรงเรียนบ้านนาน้ำซำ ม.5 ต.ภูผาม่าน อ.ภูผาม่าน จ.ขอนแก่น	5904I036	โรงเรียนสวัสดี (บ้านหวานหลีม) ม.10 ต.นาข่า อ.มัญจาคีรี จ.ขอนแก่น	18-05-16	80	80	150	10	4	ใช้ได้-น้ำจืด
โรงเรียนสามหมอโนนทัน ม.1 ต.โพธิ์ไชย อ.โคกโพธิ์ไชย จ.ขอนแก่น	5904I038	โรงเรียนแก่นเท่าโสกน้ำขุ่น (บ.ดอนแก่นท้าว) ม.6 ต.นางาม อ.มัญจาคีรี จ.ขอนแก่น	03-09-16	56	56	150	10	15	ใช้ได้-น้ำจืด
โรงเรียนบ้านหนองผำ ม.3 ต.นาดินดำ อ.เมืองเลย จ.เลย	5904I014	โรงเรียนบ้านหนองผำ ม.3 ต.นาดินดำ อ.เมืองเลย จ.เลย	09-03-16	72	72	150	10	6	ใช้ได้-น้ำจืด
โรงเรียนบ้านท่าเปิบ ม.4 ต.กกดู่ อ.เมืองเลย จ.เลย	5904I012	โรงเรียนบ้านท่าเปิบ ม.4 ต.กกดู่ อ.เมืองเลย จ.เลย	03-03-16	60	60	150	7	10	ใช้ได้-น้ำจืด
โรงเรียนบ้านท่าสวรรค์ ม.2 ต.ท่าสวรรค์ อ.นาด้วง จ.เลย	5904I015	โรงเรียนบ้านท่าสวรรค์ ม.2 ต.ท่าสวรรค์ อ.นาด้วง จ.เลย	12-03-16	50	50	150	5	12	ใช้ได้-น้ำจืด
โรงเรียนบ้านน้ำพร ม.2 ต.ปากตม อ.เชียงคาน จ.เลย	5904I013	โรงเรียนบ้านน้ำพร ม.2 ต.ปากตม อ.เชียงคาน จ.เลย	06-03-16	36	36	150	4	5	ใช้ได้-น้ำจืด
โรงเรียนคอนสาวิทยา ม.4 ต.เชียงกลม อ.ปากชม จ.เลย	5904I016	โรงเรียนคอนสาวิทยา ม.4 ต.เชียงกลม อ.ปากชม จ.เลย	15-03-16	50	50	150	10	12	ใช้ได้-น้ำจืด
โรงเรียนบ้านสานตมมิตรภาพที่ 101 ม.1 ต.สานตม อ.ภูเรือ จ.เลย	5904I050	โรงเรียนบ้านสานตมมิตรภาพที่ 101 ม.1 ต.สานตม อ.ภูเรือ จ.เลย	03-07-16	50	50	150	16	6	ใช้ได้-น้ำจืด
โรงเรียนบ้านม่วงไข่ ม.8 ต.สานตม อ.ภูเรือ จ.เลย	5904I052	โรงเรียนบ้านโคนผง ม.9 ต.สานตม อ.ภูเรือ จ.เลย	06-07-16	68	68	150	35	7	ใช้ได้-น้ำจืด
โรงเรียนชุมชนบ้านปากห้วย ม.6 ต.หนองผือ อ.ท่าลี่ จ.เลย	5904I049	โรงเรียนชุมชนบ้านปากห้วย ม.6 ต.หนองผือ อ.ท่าลี่ จ.เลย	30-06-16	30	30	150	10	5	ใช้ได้-น้ำจืด
โรงเรียนบ้านห้วยตัง ม.2 ต.อาฮี อ.ท่าลี่ จ.เลย	5904I027	โรงเรียนบ้านก้างปลา ม.9 ต.ชัยพฤกษ์ อ.เมืองเลย จ.เลย	22-08-16	68	68	150	6	8	ใช้ได้-น้ำจืด
โรงเรียนบ้านนายาง ม.5 ต.ภูกระดึง อ.ภูกระดึง จ.เลย	5904I010	โรงเรียนบ้านนายาง ม.5 ต.ภูกระดึง อ.ภูกระดึง จ.เลย	26-02-16	48	48	150	9	15	ใช้ได้-น้ำจืด
โรงเรียนบ้านนาอุดม ม.4 ต.ผาสามยอด อ.เอราวัณ จ.เลย	5904I048	โรงเรียนบ้านนาอุดม ม.4 ต.ผาสามยอด อ.เอราวัณ จ.เลย	27-06-16	56	56	150	10	5	ใช้ได้-น้ำจืด
โรงเรียนบ้านไร่พวย มิตรภาพที่ 18 ม.4 ต.ตาดข่า อ.หนองหิน จ.เลย	5904I011	โรงเรียนบ้านไร่พวย มิตรภาพที่ 18 ม.4 ต.ตาดข่า อ.หนองหิน จ.เลย	29-02-16	50	50	150	7	12	ใช้ได้-น้ำจืด
โรงเรียนบ้านหันเชียงเหียน ม.4 ต.เขวา อ.เมืองมหาสารคาม จ.มหาสารคาม	5904I043	โรงเรียนบ้านดงน้อย ม.17 ต.แวงน่าง อ.เมืองมหาสารคาม จ.มหาสารคาม	15-06-16	50	50	150	8	10	ใช้ได้-น้ำจืด
โรงเรียนชุมชนบ้านลาด ม.1 ต.ลาดพัฒนา อ.เมืองมหาสารคาม จ.มหาสารคาม	5904I044	โรงเรียนชุมชนบ้านลาด (บ้านลาดคุ้มทุ่ง) ม.1 ต.ลาดพัฒนา อ.เมืองมหาสารคาม จ.มหาสารคาม	18-06-16	30	30	150	3	5	ใช้ได้-น้ำจืด
โรงเรียนชุมชนบ้านลาด ม.1 ต.ลาดพัฒนา อ.เมืองมหาสารคาม จ.มหาสารคาม	5904I044F	โรงเรียนชุมชนบ้านลาด (บ้านลาดคุ้มทุ่ง) ม.1 ต.ลาดพัฒนา อ.เมืองมหาสารคาม จ.มหาสารคาม	16-06-16	60	-	-	-	-	ใช้ได้-น้ำจืด
โรงเรียนบ้านดอนกลอยหนองยาง ม.17 ต.หัวขวาง อ.โกสุมพิสัย จ.มหาสารคาม	5904I040	โรงเรียนบ้านโนนเกษตร ม.1 ต.วังไชย อ.บรบือ จ.มหาสารคาม	06-06-16	110	110	150	61	3	ใช้ได้-น้ำจืด
โรงเรียนบ้านหนองบุญชู ม.17 ต.กู่ทอง อ.เชียงยืน จ.มหาสารคาม	5904B001F	โรงเรียนบ้านหนองบุญชู (บ่อ1) ม.17 ต.กู่ทอง อ.เชียงยืน จ.มหาสารคาม	26-02-16	56	-	-	-	-	ใช้ไม่ได้-น้ำเค็ม
โรงเรียนบ้านหนองบุญชู ม.17 ต.กู่ทอง อ.เชียงยืน จ.มหาสารคาม	5904B002	โรงเรียนบ้านหนองบุญชู (บ่อ2) ม.17 ต.กู่ทอง อ.เชียงยืน จ.มหาสารคาม	26-02-16	32	30	150	7	8	ใช้ได้-น้ำจืด
โรงเรียนบ้านหัวนาโคกลี่ ม.10 ต.หนองจิก อ.บรบือ จ.มหาสารคาม	5904E015	โรงเรียนหัวนาโคกลี่ (บ.หัวนา) ม.6 ต.หนองจิก อ.บรบือ จ.มหาสารคาม	09-06-16	80	80	150	12	8	ใช้ได้-น้ำจืด
โรงเรียนบ้านหัวนาโคกลี่ ม.10 ต.หนองจิก อ.บรบือ จ.มหาสารคาม	5904I042F	โรงเรียนยางวิทยาคม (บ้านบกพร้าว) ม.6 ต.ยาง อ.บรบือ จ.มหาสารคาม	10-06-16	158	-	-	-	-	ใช้ไม่ได้-น้ำแห้ง
โรงเรียนยางคำวิทยาคม (บ้านบกพร้าว) ม.6 ต.ยาง อ.บรบือ จ.มหาสารคาม	5904I042	โรงเรียนยางวิทยาคม (บ้านบกพร้าว) ม.6 ต.ยาง อ.บรบือ จ.มหาสารคาม	12-06-16	180	180	150	55	2	ใช้ได้-น้ำจืด
โรงเรียนบ้านหนองปอ ม.2 ต.หนองเรือ อ.นาเชือก จ.มหาสารคาม	5904B045	โรงเรียนบ้านหนองปอ ม.2 ต.หนองเรือ อ.นาเชือก จ.มหาสารคาม	20-10-16	56	54	150	12	4	ใช้ได้-น้ำจืด
โรงเรียนบ้านนาโพธิ์ ม.1 ต.นาโพธิ์ อ.กุดรัง จ.มหาสารคาม	5904B003F	โรงเรียนบ้านนาโพธิ์ ม.1 ต.นาโพธิ์ อ.กุดรัง จ.มหาสารคาม	01-03-16	138	-	-	-	-	ใช้ไม่ได้-น้ำแห้ง
โรงเรียนบ้านนาโพธิ์ ม.1 ต.นาโพธิ์ อ.กุดรัง จ.มหาสารคาม	5904I041	โรงเรียนบ้านคึมบง ม.5 ต.หนองโพธิ์ อ.นาเชือก จ.มหาสารคาม	09-06-16	44	44	150	10	4	ใช้ได้-น้ำจืด
โรงเรียนเลิงแฝกประชาบำรุง ม.13 ต.เลิงแฝก อ.กุดรัง จ.มหาสารคาม	5904I039	โรงเรียนเลิงแฝกประชาบำรุง ม.13 ต.เลิงแฝก อ.กุดรัง จ.มหาสารคาม	03-06-16	152	152	150	40	3	ใช้ได้-น้ำจืด
โรงเรียนหนองแวงเหนือ ม.8 ต.ภูปอ อ.เมืองกาฬสินธุ์ จ.กาฬสินธุ์	5904B005	โรงเรียนหนองแวงเหนือ ม.5 ต.ภูปอ อ.เมืองกาฬสินธุ์ จ.กาฬสินธุ์	09-03-16	68	64	150	7	3	ใช้ได้-น้ำจืด

สถานที่เจาะ (ตามแผน)	หมายเลขบ่อ	ที่ตั้งบ่อ	วันที่เจาะเสร็จ	ความลึกเจาะ	ความลึกพัฒนา	ขนาดบ่อ	ระดับน้ำ	ปริมาณน้ำ	สภาพน้ำ
โรงเรียนเย็นสยามวิทยา ม.14 ต.นามน อ.นามน จ.กาฬสินธุ์	5904B006F	โรงเรียนเย็นสยามวิทยา ม.14 ต.นามน อ.นามน จ.กาฬสินธุ์	13-03-16	126	-	-	-	-	ใช้ไม่ได้-น้ำแห้ง
โรงเรียนเย็นสยามวิทยา ม.14 ต.นามน อ.นามน จ.กาฬสินธุ์	5904B047	โรงเรียนเย็นสยามวิทยา (วัด) ม.14 ต.นามน อ.นามน จ.กาฬสินธุ์	26-10-16	65	60	150	8	4	ใช้ได้-น้ำจืด
โรงเรียนบ้านคำปาหว้าน ม.6 ต.นาขาม อ.กุฉินารายณ์ จ.กาฬสินธุ์	5904B010	โรงเรียนบ้านจาน ม.9 ต.โนนนาจาน อ.นาคู จ.กาฬสินธุ์	29-03-16	74	72	150	7	4	ใช้ได้-น้ำจืด
โรงเรียนบ้านเก่าเดื่อ ม.6 ต.ทุ่งคลอง อ.คำม่วง จ.กาฬสินธุ์	5904B007F	โรงเรียนสะพานหินวิทยาคม ม.3 ต.นาบอน อ.คำม่วง จ.กาฬสินธุ์	17-03-16	120	-	-	-	-	ใช้ไม่ได้-น้ำแห้ง
โรงเรียนบ้านเก่าเดื่อ ม.6 ต.ทุ่งคลอง อ.คำม่วง จ.กาฬสินธุ์	5904B008F	โรงเรียนบ้านเก่าเดื่อ ม.6 ต.ทุ่งคลอง อ.คำม่วง จ.กาฬสินธุ์	21-03-16	110	-	-	-	-	ใช้ไม่ได้-น้ำเค็ม
โรงเรียนบ้านเก่าเดื่อ ม.6 ต.ทุ่งคลอง อ.คำม่วง จ.กาฬสินธุ์	5904B046	โรงเรียนบ้านเก่าเดื่อ (วัดป่า) ม.6 ต.ทุ่งคลอง อ.คำม่วง จ.กาฬสินธุ์	23-10-16	56	54	150	7	4	ใช้ได้-น้ำจืด
โรงเรียนบ้านเก่าเดื่อ ม.6 ต.ทุ่งคลอง อ.คำม่วง จ.กาฬสินธุ์	5904B007F	โรงเรียนสะพานหินวิทยาคม ม.3 ต.นาบอน อ.คำม่วง จ.กาฬสินธุ์	28-06-16	54	54	150	12	8	ใช้ได้-น้ำจืด
โรงเรียนแซงบาดาลบ้านบากวิทยา ม.1 ต.แซงบาดาล อ.สมเด็จ จ.กาฬสินธุ์	5904B011	โรงเรียนแซงบาดาลบ้านบากวิทยา ม.1 ต.แซงบาดาล อ.สมเด็จ จ.กาฬสินธุ์	02-04-16	92	90	150	7	4	ใช้ได้-น้ำจืด
โรงเรียนบ้านหนองมะงง ม.4 ต.คำบง อ.ห้วยผึ้ง จ.กาฬสินธุ์	5904I046	โรงเรียนบ้านหนองมะงง ม.4 ต.คำบง อ.ห้วยผึ้ง จ.กาฬสินธุ์	24-06-16	50	50	150	4	10	ใช้ได้-น้ำจืด
โรงเรียนชุมชนภูแล่นช้างคเชนทร์พิทยาคาร ม.2 ต.ภูแล่นช้าง อ.นาคู จ.กาฬสินธุ์	5904B009	โรงเรียนชุมชนภูแล่นช้างคเชนทร์พิทยาคาร ม.2 ต.ภูแล่นช้าง อ.นาคู จ.กาฬสินธุ์	25-03-16	62	60	150	5	9	ใช้ได้-น้ำจืด
รวมสำนักทรัพยากรน้ำบาดาล เขต 4 แผน : 46 ผล : 48 (104%)									
สำนักทรัพยากรน้ำบาดาล เขต 5									
โรงเรียนบ้านพนาหนองหิน ม.7 ต.แชะ อ.ครบุรี จ.นครราชสีมา	5805H039	โรงเรียนบ้านพนาหนองหิน ม.7 ต.แชะ อ.ครบุรี จ.นครราชสีมา	14-11-15	42	32	150	10	9	ใช้ได้-น้ำจืด
โรงเรียนบ้านลำไซกง ม.7 ต.บ้านราษฎร์ อ.เสิงสาง จ.นครราชสีมา	5805B041	โรงเรียนบ้านลำไซกง ม.7 ต.บ้านราษฎร์ อ.เสิงสาง จ.นครราชสีมา	22-11-15	42	40	150	13	5	ใช้ได้-น้ำจืด
โรงเรียนบ้านโคกกระเบื้องสามัคคี ม.1 ต.โคกกระเบื้อง อ.บ้านเหลื่อม จ.นครราชสีมา	5805H041	โรงเรียนโคกกระเบื้องสามัคคี ม.1 ต.โคกกระเบื้อง อ.บ้านเหลื่อม จ.นครราชสีมา	18-11-15	36	31	150	4	15	ใช้ได้-น้ำจืด
โรงเรียนบ้านโคกกระเบื้องสามัคคี ม.1 ต.โคกกระเบื้อง อ.บ้านเหลื่อม จ.นครราชสีมา	5805H041F	โรงเรียนโคกกระเบื้องสามัคคี ม.1 ต.โคกกระเบื้อง อ.บ้านเหลื่อม จ.นครราชสีมา	15-11-15	30	-	150	-	-	ใช้ไม่ได้-น้ำแห้ง
โรงเรียนบ้านโนนเมือง ม.1 ต.โนนเมือง อ.ขามสะแกแสง จ.นครราชสีมา	5805B035	โรงเรียนบ้านโนนเมือง ม.1 ต.โนนเมือง อ.ขามสะแกแสง จ.นครราชสีมา	03-11-15	32	32	150	10	10	ใช้ได้-น้ำจืด
โรงเรียนชุมชนบ้านตะขบ ม.1 ต.ตะขบ อ.ปักธงชัย จ.นครราชสีมา	5805H038	โรงเรียนชุมชนบ้านตะขบ ม.1 ต.ตะขบ อ.ปักธงชัย จ.นครราชสีมา	11-11-15	36	30	150	5	11	ใช้ได้-น้ำจืด
โรงเรียนห้วยบงวิทยา ม.11 ต.ท่าลาด อ.ชุมพวง จ.นครราชสีมา	5805H035	โรงเรียนห้วยบงวิทยา ม.11 ต.ท่าลาด อ.ชุมพวง จ.นครราชสีมา	01-11-15	60	55	150	2	7	ใช้ได้-น้ำจืด
โรงเรียนวัดสองพี่น้อง ม.7 ต.โนนตูม อ.ชุมพวง จ.นครราชสีมา	5805H034	โรงเรียนวัดสองพี่น้อง ม.7 ต.โนนตูม อ.ชุมพวง จ.นครราชสีมา	29-10-15	66	62	150	5	4	ใช้ได้-น้ำจืด
โรงเรียนบ้านหนองกระทุ่ม ม.4 ต.วังโรงใหญ่ อ.สีคิ้ว จ.นครราชสีมา	5805B037	โรงเรียนหนองกระทุ่ม ม.4 ต.วังโรงใหญ่ อ.สีคิ้ว จ.นครราชสีมา	09-11-15	68	68	150	10	2	ใช้ได้-น้ำจืด
โรงเรียนบ้านหนองขวางวิทยา ม.5 ต.วังกะทะ อ.ปากช่อง จ.นครราชสีมา	5805B039	โรงเรียนบ้านหนองขวางวิทยา ม.5 ต.วังกะทะ อ.ปากช่อง จ.นครราชสีมา	16-11-15	68	68	150	36	5	ใช้ได้-น้ำจืด
โรงเรียนบ้านหนองบง ม.4 ต.แก้งสนามนาง อ.แก้งสนามนาง จ.นครราชสีมา	5805B034	โรงเรียนบ้านหนองบง ม.4 ต.แก้งสนามนาง อ.แก้งสนามนาง จ.นครราชสีมา	31-10-15	72	72	150	6	4	ใช้ได้-น้ำจืด
โรงเรียนบ้านหนองแวง ม.12 ต.อุดมทรัพย์ อ.วังน้ำเขียว จ.นครราชสีมา	5805B040	โรงเรียนบ้านหนองแวง ม.12 ต.อุดมทรัพย์ อ.วังน้ำเขียว จ.นครราชสีมา	19-11-15	100	100	150	10	9	ใช้ได้-น้ำจืด
โรงเรียนบ้านหนองม่วง ม.10 ต.ประโคนชัย อ.ประโคนชัย จ.บุรีรัมย์	5805A043	โรงเรียนบ้านหนองม่วง ม.10 ต.ประโคนชัย อ.ประโคนชัย จ.บุรีรัมย์	12-11-15	62	62	150	16	3	ใช้ได้-น้ำจืด
โรงเรียนบ้านปังกู (คุรุประชานุสรณ์) ม.4 ต.ปังกู อ.ประโคนชัย จ.บุรีรัมย์	5805A039	โรงเรียนบ้านปังกู(คุรุประชานุสรณ์) ม.4 ต.ปังกู อ.ประโคนชัย จ.บุรีรัมย์	31-10-15	38	36	150	5	5	ใช้ได้-น้ำจืด
โรงเรียนบ้านบาตร (ชัยทัตราษฎร์บำรุง) ม.10 ต.ตะโกตาพิ อ.ประโคนชัย จ.บุรีรัมย์	5805A038	โรงเรียนบ้านบาตร (ชัยทัตราษฎร์บำรุง) ม.10 ต.ตะโกตาพิ อ.ประโคนชัย จ.บุรีรัมย์	28-10-15	45	45	150	18	5	ใช้ได้-น้ำจืด
โรงเรียนบ้านหนองไผ่ ม.6 ต.โคกมะขาม อ.ประโคนชัย จ.บุรีรัมย์	5805G035	โรงเรียนบ้านโคกกระชาย ม.10 ต.เมืองไผ่ อ.หนองกี่ จ.บุรีรัมย์	21-11-15	32	32	150	9	5	ใช้ได้-น้ำจืด

สถานที่เจาะ (ตามแผน)	หมายเลขบ่อ	ที่ตั้งบ่อ	วันที่เจาะเสร็จ	ความลึกเจาะ	ความลึกพัฒนา	ขนาดบ่อ	ระดับน้ำ	ปริมาณน้ำ	สภาพน้ำ
โรงเรียนบ้านหนองม่วงพัฒนา ม.7 ต.โคกตูม อ.ประโคนชัย จ.บุรีรัมย์	5805G033	โรงเรียนพุทธบารมี ม.8 ต.สำโรง อ.พลับพลาชัย จ.บุรีรัมย์	15-11-15	32	32	150	11	5	ใช้ได้-น้ำจืด
โรงเรียนบ้านเมืองแฝก ม.1 ต.เมืองแฝก อ.ลำปลายมาศ จ.บุรีรัมย์	5805G034	โรงเรียนบ้านบุ่งขี้เหล็ก ม.11 ต.แสลงพัน อ.ลำปลายมาศ จ.บุรีรัมย์	18-11-15	23	23	150	5	6	ใช้ได้-น้ำจืด
โรงเรียนบ้านอุบลสามัคคี ม.11 ต.โนนสุวรรณ อ.โนนสุวรรณ จ.บุรีรัมย์	5805G027	โรงเรียนบ้านอุบลสามัคคี ม.11 ต.โนนสุวรรณ อ.โนนสุวรรณ จ.บุรีรัมย์	31-10-15	60	60	150	7	2	ใช้ได้-น้ำจืด
โรงเรียนวัดหนองปล่อง ม.3 ต.หนองปล่อง อ.ชำนิ จ.บุรีรัมย์	5805G030	โรงเรียนวัดหนองปล่อง ม.3 ต.หนองปล่อง อ.ชำนิ จ.บุรีรัมย์	06-11-15	42	42	150	15	5	ใช้ได้-น้ำจืด
โรงเรียนบ้านยายคำ ม.2 ต.ยายแย้มวัฒนา อ.เฉลิมพระเกียรติ จ.บุรีรัมย์	5805A040	โรงเรียนบ้านยายคำ ม.2 ต.ยายแย้มวัฒนา อ.เฉลิมพระเกียรติ จ.บุรีรัมย์	03-11-15	50	50	150	9	4	ใช้ได้-น้ำจืด
โรงเรียนบ้านสำโรง ม.3 ต.หนองสนิท อ.จอมพระ จ.สุรินทร์	5805F034	โรงเรียนบ้านสำโรง ม.3 ต.หนองสนิท อ.จอมพระ จ.สุรินทร์	30-10-15	45	42	150	7	4	ใช้ได้-น้ำจืด
โรงเรียนบ้านโพนทอง ม.6 ต.ด่าน อ.กาบเชิง จ.สุรินทร์	5805D052	โรงเรียนบ้านสกล ม.8 ต.ตะเคียน อ.กาบเชิง จ.สุรินทร์	24-11-15	74	74	150	3	5	ใช้ได้-น้ำจืด
โรงเรียนบ้านผือน้อย ม.17 ต.รัตนบุรี อ.รัตนบุรี จ.สุรินทร์	5805F040	โรงเรียนบ้านอู่โลก ม.10 ต.อู่โลก อ.ลำดวน จ.สุรินทร์	30-11-15	60	54	150	14	5	ใช้ได้-น้ำจืด
โรงเรียนบ้านหนองคู ม.2 ต.น้ำเขียว อ.รัตนบุรี จ.สุรินทร์	5805F039	โรงเรียนบ้านหนองคู ม.2 ต.น้ำเขียว อ.รัตนบุรี จ.สุรินทร์	25-11-15	78	72	150	20	4	ใช้ได้-น้ำจืด
โรงเรียนบ้านลุมพุกหนองกุง ม.7 ต.หนองเหล็ก อ.ศีขรภูมิ จ.สุรินทร์	5805F038	โรงเรียนบ้านลุมพุกหนองกุง ม.7 ต.หนองเหล็ก อ.ศีขรภูมิ จ.สุรินทร์	20-11-15	50	45	150	12	5	ใช้ได้-น้ำจืด
โรงเรียนบ้านชำเบง ม.5 ต.เทพรักษา อ.สังขะ จ.สุรินทร์	5805D040	โรงเรียนบ้านชำเบง ม.5 ต.เทพรักษา อ.สังขะ จ.สุรินทร์	12-11-15	74	74	150	5	3	ใช้ได้-น้ำจืด
โรงเรียนบ้านหนองเหล็ก ม.9 ต.ตาวัง อ.บัวเชด จ.สุรินทร์	5805D039	โรงเรียนบ้านหนองเหล็ก(กองทัพบกอุปถัมภ์) ม.9 ต.ตาวัง อ.บัวเชด จ.สุรินทร์	09-11-15	80	80	150	10	3	ใช้ได้-น้ำจืด
โรงเรียนอนุบาลเขวาสินรินทร์ ม.1 ต.เขวาสินรินทร์ อ.เขวาสินรินทร์ จ.สุรินทร์	5805D035	โรงเรียนอนุบาลเขวาสินรินทร์ ม.1 ต.เขวาสินรินทร์ อ.เขวาสินรินทร์ จ.สุรินทร์	28-10-15	50	50	150	9	5	ใช้ได้-น้ำจืด
โรงเรียนบ้านหนองหญ้าปล้อง ม.5 ต.นาฝาย อ.เมืองชัยภูมิ จ.ชัยภูมิ	5805C041	โรงเรียนบ้านหนองหญ้าปล้อง ม.5 ต.นาฝาย อ.เมืองชัยภูมิ จ.ชัยภูมิ	15-11-15	52	52	150	12	6	ใช้ได้-น้ำจืด
โรงเรียนบ้านหลุบเพ็กซับม่วงไข่ ม.9 ต.ห้วยไร่ อ.คอนสวรรค์ จ.ชัยภูมิ	5905E035	โรงเรียนบ้านหลุบเพ็กซับม่วงไข่ ม.9 ต.ห้วยไร่ อ.คอนสวรรค์ จ.ชัยภูมิ	03-11-15	40	38	150	9	6	ใช้ได้-น้ำจืด
โรงเรียนบ้านนาสีดา ม.12 ต.บ้านเดื่อ อ.เกษตรสมบูรณ์ จ.ชัยภูมิ	5805C044	โรงเรียนบ้านนาสีดา ม.12 ต.บ้านเดื่อ อ.เกษตรสมบูรณ์ จ.ชัยภูมิ	24-11-15	66	54	150	14	6	ใช้ได้-น้ำจืด
โรงเรียนบ้านหนองกุง ม.14 ต.กวางโจน อ.ภูเขียว จ.ชัยภูมิ	5805C037	โรงเรียนบ้านหนองกุง ม.14 ต.กวางโจน อ.ภูเขียว จ.ชัยภูมิ	03-11-15	68	64	150	12	5	ใช้ได้-น้ำจืด
โรงเรียนบ้านดอนจำปา ม.17 ต.กวางโจน อ.ภูเขียว จ.ชัยภูมิ	5805C036	โรงเรียนบ้านดอนจำปา ม.17 ต.กวางโจน อ.ภูเขียว จ.ชัยภูมิ	31-10-15	60	50	150	16	6	ใช้ได้-น้ำจืด
โรงเรียนบ้านหนองศาลา ม.8 ต.หนองสังข์ อ.แก้งคร้อ จ.ชัยภูมิ	5905E041	โรงเรียนบ้านหนองศาลาป่าชาด ม.8 ต.หนองสังข์ อ.แก้งคร้อ จ.ชัยภูมิ	21-11-15	50	50	150	24	2	ใช้ได้-น้ำจืด
โรงเรียนบ้านโจดกลาง ม.4 ต.โนนคูณ อ.คอนสาร จ.ชัยภูมิ	5905E033	โรงเรียนบ้านโจดกลาง ม.4 ต.โนนคูณ อ.คอนสาร จ.ชัยภูมิ	28-10-15	40	38	150	13	6	ใช้ได้-น้ำจืด
โรงเรียนบ้านหนองเขียงรอด ม.5 ต.ทุ่งลุยลาย อ.คอนสาร จ.ชัยภูมิ	5905E034	โรงเรียนบ้านหนองไฮโคกสง่า ม.2 ต.ห้วยไร่ อ.คอนสวรรค์ จ.ชัยภูมิ	31-10-15	32	30	150	8	6	ใช้ได้-น้ำจืด
รวมสำนักทรัพยากรน้ำบาดาล เขต 5 แผน : 36 ผล : 36 (100%)									
สำนักทรัพยากรน้ำบาดาล เขต 6									
โรงเรียนวัดใหม่ ม.4 ต.ทอนหงส์ อ.พรหมคีรี จ.นครศรีธรรมราช	5906C022	โรงเรียนวัดใหม่ ม.4 ต.ทอนหงส์ อ.พรหมคีรี จ.นครศรีธรรมราช	-	60	60	150	6	10	ใช้ได้-น้ำจืด
โรงเรียนวัดจิกพนม ม.6 ต.ชะอวด อ.ชะอวด จ.นครศรีธรรมราช	5906D010	โรงเรียนวัดจิกพนม ม.6 ต.ชะอวด อ.ชะอวด จ.นครศรีธรรมราช	-	74	74	150	1	6	ใช้ได้-น้ำจืด
โรงเรียนบ้านทุ่งไม้ไผ่ ม.5 ต.เขาพระทอง อ.ชะอวด จ.นครศรีธรรมราช	5906G039	โรงเรียนวัดหน้าเขา ม.1 ต.เขาพระ อ.พิปูน จ.นครศรีธรรมราช	08-05-16	38	38	150	4	10	ใช้ได้-น้ำจืด
โรงเรียนบ้านทุ่งโชน ม.6 ต.เขาพระทอง อ.ชะอวด จ.นครศรีธรรมราช	5906C029	โรงเรียนบ้านทุ่งโชน ม.6 ต.เขาพระทอง อ.ชะอวด จ.นครศรีธรรมราช	-	139	139	150	4	3	ใช้ได้-น้ำจืด
โรงเรียนชุมชนใหม่ ม.8 ต.ไทยบุรี อ.ท่าศาลา จ.นครศรีธรรมราช	5906C021	โรงเรียนชุมชนใหม่ ม.8 ต.ไทยบุรี อ.ท่าศาลา จ.นครศรีธรรมราช	-	66	66	150	6	10	ใช้ได้-น้ำจืด
โรงเรียนวัดศรีสุวรรณาราม ม.7 ต.คลองน้อย อ.ปากพนัง จ.นครศรีธรรมราช	5906C025	โรงเรียนวัดศรีสุวรรณาราม ต.คลองน้อย อ.ปากพนัง จ.นครศรีธรรมราช	-	168	168	150	16	4	ใช้ได้-น้ำจืด
โรงเรียนบ้านท่าไทร ม.2 ต.หินตก อ.ร่อนพิบูลย์ จ.นครศรีธรรมราช	5906C024	โรงเรียนนาคคามพิทยาคม ม.14 ต.ร่อนพิบูลย์ อ.ร่อนพิบูลย์ จ.นครศรีธรรมราช	-	20	20	150	2	10	ใช้ได้-น้ำจืด

สถานที่เจาะ (ตามแผน)	หมายเลขบ่อ	ที่ตั้งบ่อ	วันที่เจาะเสร็จ	ความลึกเจาะ	ความลึกพัฒนา	ขนาดบ่อ	ระดับน้ำ	ปริมาณน้ำ	สภาพน้ำ
โรงเรียนชุมชนวัดปัณณาราม ม.5 ต.ทุ่งปรัง อ.สิชล จ.นครศรีธรรมราช	5906C019	โรงเรียนชุมชนวัดปัณณาราม ม.5 ต.ทุ่งปรัง อ.สิชล จ.นครศรีธรรมราช	-	90	90	150	4	20	ใช้ได้-น้ำจืด
โรงเรียนวัดทะเลปัง ม.1 ต.หัวไทร อ.หัวไทร จ.นครศรีธรรมราช	5906C027	โรงเรียนวัดวังหีบ ม.5 ต.ชะมาย อ.ทุ่งสง จ.นครศรีธรรมราช	-	26	26	150	2	10	ใช้ได้-น้ำจืด
โรงเรียนวัดโคกพิกุล ม.8 ต.ทรายขาว อ.หัวไทร จ.นครศรีธรรมราช	5906C028	โรงเรียนวัดโคกพิกุล ม.8 ต.ทรายขาว อ.หัวไทร จ.นครศรีธรรมราช	-	170	170	150	16	8	ใช้ได้-น้ำจืด
โรงเรียนวัดภูมิบรรพต ม.9 ต.เขาดิน อ.เขาพนม จ.กระบี่	5906E027	โรงเรียนวัดภูมิบรรพต ม.9 ต.เขาดิน อ.เขาพนม จ.กระบี่	-	36	36	150	2	9	ใช้ได้-น้ำจืด
โรงเรียนวัดสถิตโพธาราม ม.4 ต.แหลมสัก อ.อ่าวลึก จ.กระบี่	5906E030	โรงเรียนวัดสถิตโพธาราม ต.แหลมสัก อ.อ่าวลึก จ.กระบี่	-	74	74	150	8	6	ใช้ได้-น้ำจืด
โรงเรียนบ้านในยวน ม.1 ต.อ่าวลึกเหนือ อ.อ่าวลึก จ.กระบี่	5906E028	โรงเรียนบ้านในยวน ม.1 ต.อ่าวลึกเหนือ อ.อ่าวลึก จ.กระบี่	-	50	44	150	15	10	ใช้ได้-น้ำจืด
โรงเรียนบ้านคลองพวนประทีปบำรุง ม.9 ต.ปลายพระยา อ.ปลายพระยา จ.กระบี่	5906E031	โรงเรียนบ้านคลองพวนประทีปบำรุง ม.9 ต.ปลายพระยา อ.ปลายพระยา จ.กระบี่	-	80	80	150	14	5	ใช้ได้-น้ำจืด
โรงเรียนบ้านสะพานพน ม.3 ต.ทุ่งไทรทอง อ.ลำทับ จ.กระบี่	5906E029	โรงเรียนบ้านสะพานพน ต.ทุ่งไทรทอง อ.ลำทับ จ.กระบี่	-	74	74	150	9	7	ใช้ได้-น้ำจืด
โรงเรียนบ้านปากวีปมิตรภาพที่ 124 ม.1 ต.คึกคัก อ.ตะกั่วป่า จ.พังงา	5906F024	โรงเรียนปากวีปมิตรภาพที่ 124 ม.1 ต.คึกคัก อ.ตะกั่วป่า จ.พังงา	24-05-16	56	56	150	4	6	ใช้ได้-น้ำจืด
โรงเรียนบ้านบางติบ ม.6 ต.บางวัน อ.คุระบุรี จ.พังงา	5906F023	โรงเรียนบ้านบางติบ ม.6 ต.บางวัน อ.คุระบุรี จ.พังงา	21-05-16	24	24	150	5	5	ใช้ได้-น้ำจืด
โรงเรียนวัดราษฎร์อุปถัมภ์ ม.4 ต.บางเหรียง อ.ทับปุด จ.พังงา	5906F017	โรงเรียนบ้านบางวัน ม.1 ต.บางวัน อ.คุระบุรี จ.พังงา	-	74	74	150	2	5	ใช้ได้-น้ำจืด
โรงเรียนบ้านกู้กู ม.3 ต.รัษฎา อ.เมืองภูเก็ต จ.ภูเก็ต	5906F020	โรงเรียนบ้านกู้กู ม.3 ต.รัษฎา อ.เมืองภูเก็ต จ.ภูเก็ต	-	68	68	150	7	6	ใช้ได้-น้ำจืด
โรงเรียนวัดสุวรรณคีรีเขต ม.1 ต.กะรน อ.เมืองภูเก็ต จ.ภูเก็ต	5906F019	โรงเรียนวัดสุวรรณคีรี ม.1 ต.กะรน อ.เมืองภูเก็ต จ.ภูเก็ต	-	72	72	150	4	8	ใช้ได้-น้ำจืด
โรงเรียนวัดเก็ตโฮ่ ม.1 ต.กะทู้ อ.กะทู้ จ.ภูเก็ต	5906F018	โรงเรียนวัดเก็ตโฮ่ ม.1 ต.กะทู้ อ.กะทู้ จ.ภูเก็ต	-	134	134	150	30	3	ใช้ได้-น้ำจืด
โรงเรียนบ้านกงหนิง ม.9 ต.ท่าอุแท อ.กาญจนดิษฐ์ จ.สุราษฎร์ธานี	5906A020	โรงเรียนบ้านกงหนิง (บ่อที่ 1) ม.9 ต.ท่าอุแท อ.กาญจนดิษฐ์ จ.สุราษฎร์ธานี	08-04-16	132	-	-	-	-	ใช้ไม่ได้-สาเหตุอื่น
โรงเรียนบ้านกงหนิง ม.9 ต.ท่าอุแท อ.กาญจนดิษฐ์ จ.สุราษฎร์ธานี	5906A021	โรงเรียนบ้านกงหนิง (บ่อที่ 2) ม.9 ต.ท่าอุแท อ.กาญจนดิษฐ์ จ.สุราษฎร์ธานี	09-04-16	110	-	-	-	-	ใช้ไม่ได้-สาเหตุอื่น
โรงเรียนบ้านกงหนิง ม.9 ต.ท่าอุแท อ.กาญจนดิษฐ์ จ.สุราษฎร์ธานี	5906A022	โรงเรียนบ้านกงหนิง (บ่อที่ 3) ม.9 ต.ท่าอุแท อ.กาญจนดิษฐ์ จ.สุราษฎร์ธานี	-	44	42	150	23	5	ใช้ได้-น้ำจืด
โรงเรียนบ้านศิลางาม ม.10 ต.ท่าอุแท อ.กาญจนดิษฐ์ จ.สุราษฎร์ธานี	5906A028	โรงเรียนบ้านศิลางาม (บ่อที่ 1) ม.10 ต.ท่าอุแท อ.กาญจนดิษฐ์ จ.สุราษฎร์ธานี	08-05-16	194	-	150	-	-	ใช้ไม่ได้-น้ำแห้ง
โรงเรียนบ้านศิลางาม ม.10 ต.ท่าอุแท อ.กาญจนดิษฐ์ จ.สุราษฎร์ธานี	5906A029	โรงเรียนบ้านศิลางาม (บ่อที่ 2) ม.10 ต.ท่าอุแท อ.กาญจนดิษฐ์ จ.สุราษฎร์ธานี	10-05-16	50	50	150	7	7	ใช้ได้-น้ำจืด
โรงเรียนองค์การอุตสาหกรรมป่าไม้ 9 ม.1 ต.ปากแพรก อ.ดอนสัก จ.สุราษฎร์ธานี	5906A026	โรงเรียนอุตสาหกรรมป่าไม้ 9 ม.1 ต.ปากแพรก อ.ดอนสัก จ.สุราษฎร์ธานี	30-04-16	110	110	150	9	10	ใช้ได้-น้ำจืด
โรงเรียนบ้านเขาพระอินทร์ ม.9 ต.ปากแพรก อ.ดอนสัก จ.สุราษฎร์ธานี	5906A030	โรงเรียนบ้านเขาพระอินทร์ ม.9 ต.ปากแพรก อ.ดอนสัก จ.สุราษฎร์ธานี	-	152	152	150	10	6	ใช้ได้-น้ำจืด
โรงเรียนวัดพระบรมธาตุไชยา ม.3 ต.เวียง อ.ไชยา จ.สุราษฎร์ธานี	5906A019	โรงเรียนบางเดือนสถิตย์พิทยาคม ม.2 ต.บางเดือน อ.พุนพิน จ.สุราษฎร์ธานี	05-04-16	66	64	150	20	4	ใช้ได้-น้ำจืด
โรงเรียนวัดขจรบำรุง ม.3 ต.วัง อ.ท่าชนะ จ.สุราษฎร์ธานี	5906A027	โรงเรียนวัดขจรบำรุง ม.3 ต.วัง อ.ท่าชนะ จ.สุราษฎร์ธานี	05-05-16	110	110	150	13	5	ใช้ได้-น้ำจืด
โรงเรียนวัดน้ำหัก ม.4 ต.น้ำหัก อ.คีรีรัฐนิคม จ.สุราษฎร์ธานี	5906A024	โรงเรียนวัดน้ำหัก ม.4 ต.น้ำหัก อ.คีรีรัฐนิคม จ.สุราษฎร์ธานี	20-04-16	132	120	150	13	10	ใช้ได้-น้ำจืด
โรงเรียนบ้านพรหมรังสิต ม.6 ต.พ่วงพรมคร อ.เคียนซา จ.สุราษฎร์ธานี	5906A031	โรงเรียนบ้านพรหมรังสิต ม.6 ต.พ่วงพรมคร อ.เคียนซา จ.สุราษฎร์ธานี	-	192	192	150	20	8	ใช้ได้-น้ำจืด
โรงเรียนบ้านนาใหญ่ ม.3 ต.ท่าโรงช้าง อ.พุนพิน จ.สุราษฎร์ธานี	5906A017	โรงเรียนบ้านนาใหญ่ (บ่อที่ 1) ม.3 ต.ท่าโรงช้าง อ.พุนพิน จ.สุราษฎร์ธานี	02-04-16	66	64	-	-	-	ใช้ไม่ได้-น้ำแห้ง
โรงเรียนบ้านนาใหญ่ ม.3 ต.ท่าโรงช้าง อ.พุนพิน จ.สุราษฎร์ธานี	5906A018	โรงเรียนบ้านนาใหญ่ (บ่อที่ 2) ม.3 ต.ท่าโรงช้าง อ.พุนพิน จ.สุราษฎร์ธานี	04-04-16	120	-	-	-	-	ใช้ไม่ได้-น้ำแห้ง
โรงเรียนบ้านนาใหญ่ ม.3 ต.ท่าโรงช้าง อ.พุนพิน จ.สุราษฎร์ธานี	5906A023	โรงเรียนบ้านนาใหญ่ (บ่อที่ 3) ม.3 ต.ท่าโรงช้าง อ.พุนพิน จ.สุราษฎร์ธานี	15-04-16	120	120	150	24	8	ใช้ได้-น้ำจืด
โรงเรียนบ้านบางปาน ม.1 ต.ไทรทอง อ.ชัยบุรี จ.สุราษฎร์ธานี	5906A025	โรงเรียนบ้านบางปาน ม.1 ต.ไทรทอง อ.ชัยบุรี จ.สุราษฎร์ธานี	25-04-16	80	48	150	8	8	ใช้ได้-น้ำจืด

สถานที่เจาะ (ตามแผน)	หมายเลขบ่อ	ที่ตั้งบ่อ	วันที่เจาะเสร็จ	ความลึกเจาะ	ความลึกพัฒนา	ขนาดบ่อ	ระดับน้ำ	ปริมาณน้ำ	สภาพน้ำ
โรงเรียนบ้านเขาวง ม.11 ต.บ้านนา อ.เมืองชุมพร จ.ชุมพร	5906G031	โรงเรียนประชาพัฒนา ม.5 ต.สองพี่น้อง อ.ท่าแซะ จ.ชุมพร	26-04-16	83	83	150	12	5	ใช้ได้-น้ำจืด
โรงเรียนบ้านปากเลข ม.9 ต.พะโต๊ะ อ.พะโต๊ะ จ.ชุมพร	5906G032	โรงเรียนบ้านปากเลข ม.10 ต.พะโต๊ะ อ.พะโต๊ะ จ.ชุมพร	30-04-16	75	75	150	9	5	ใช้ได้-น้ำจืด
โรงเรียนบ้านแพรกแห้ง ม.7 ต.วิสัยใต้ อ.สวี จ.ชุมพร	5906G029	โรงเรียนบ้านแพรกแห้ง ม.7 ต.วิสัยใต้ อ.สวี จ.ชุมพร	18-04-16	100	100	150	9	5	ใช้ได้-น้ำจืด
โรงเรียนบ้านห้วยทรายขาว ม.8 ต.นาสัก อ.สวี จ.ชุมพร	5906G038	โรงเรียนทุ่งคาโตนด ต.เขาค่าย อ.สวี จ.ชุมพร	-	18	18	150	5	6	ใช้ได้-น้ำจืด
โรงเรียนบ้านทับช้าง ม.5 ต.ตะโก อ.ทุ่งตะโก จ.ชุมพร	5906G030	โรงเรียนบ้านทับช้าง ม.5 ต.ตะโก อ.ทุ่งตะโก จ.ชุมพร	22-04-16	70	70	150	10	8	ใช้ได้-น้ำจืด
โรงเรียนบ้านพรุใหญ่ ม.2 ต.บางหมาก อ.กันตัง จ.ตรัง	5906E012	โรงเรียนบ้านพรุใหญ่ ม.2 ต.บางหมาก อ.กันตัง จ.ตรัง	-	24	20	150	4	10	ใช้ได้-น้ำจืด
โรงเรียนบ้านในควน ม.7 ต.ในควน อ.ย่านตาขาว จ.ตรัง	5906E020	โรงเรียนบ้านหนองมวง ม.5 ต.ควนเมา อ.รัษฎา จ.ตรัง	-	74	74	150	4	7	ใช้ได้-น้ำจืด
โรงเรียนบ้านสามแยก ม.5 ต.ท่าข้าม อ.ปะเหลียน จ.ตรัง	5906E017	โรงเรียนบ้านสามแยก ม.5 ต.ท่าข้าม อ.ปะเหลียน จ.ตรัง	-	74	74	150	10	10	ใช้ได้-น้ำจืด
โรงเรียนบ้านพรุเตย ม.4 ต.กะลาเส อ.สิเกา จ.ตรัง	5906E015	โรงเรียนบ้านพรุเตย ม.4 ต.กะลาเส อ.สิเกา จ.ตรัง	-	80	80	150	8	10	ใช้ได้-น้ำจืด
โรงเรียนบ้านหนองสองพี่น้อง ม.5 ต.หนองช้างแล่น อ.ห้วยยอด จ.ตรัง	5906E011	โรงเรียนบ้านหนองสองพี่น้อง ม.5 ต.หนองช้างแล่น อ.ห้วยยอด จ.ตรัง	-	80	80	150	15	4	ใช้ได้-น้ำจืด
โรงเรียนบ้านช่อง ม.1 ต.ช่อง อ.นาโยง จ.ตรัง	5906E021	โรงเรียนบ้านช่อง ม.1 ต.ช่อง อ.นาโยง จ.ตรัง	-	72	72	150	7	5	ใช้ได้-น้ำจืด
โรงเรียนบ้านคลองลำปริง ต.ละมอ อ.นาโยง จ.ตรัง	5906E016	โรงเรียนบ้านคลองลำปริง ม.3 ต.ละมอ อ.นาโยง จ.ตรัง	-	50	50	150	6	10	ใช้ได้-น้ำจืด
โรงเรียนบ้านทุ่งส้มป่อย ม.4 ต.ละมอ อ.นาโยง จ.ตรัง	5906E014	โรงเรียนบ้านทุ่งส้มป่อย ม.4 ต.ละมอ อ.นาโยง จ.ตรัง	-	102	102	150	4	5	ใช้ได้-น้ำจืด
โรงเรียนบ้านต้นไทร ม.4 ต.หนองบัว อ.รัษฎา จ.ตรัง	5906E013	โรงเรียนบ้านต้นไทร ม.2 ต.หนองบัว อ.รัษฎา จ.ตรัง	-	62	62	150	5	5	ใช้ได้-น้ำจืด
โรงเรียนบ้านหนองบัว ม.8 ต.หนองบัว อ.รัษฎา จ.ตรัง	5906E022	โรงเรียนวัดทุ่งหินผุด ม.1 ต.นาบินหลา อ.เมืองตรัง จ.ตรัง	-	44	44	150	2	10	ใช้ได้-น้ำจืด
รวมสำนักทรัพยากรน้ำบาดาล เขต 6 แผน : 46 ผล : 46 (100%)									
สำนักทรัพยากรน้ำบาดาล เขต 7									
โรงเรียนราชอุปถัมภ์ ม.7 ต.บ้านด่านนาขาม อ.เมืองอุตรดิตถ์ จ.อุตรดิตถ์	5807G064	โรงเรียนราษฎร์อุปภัมภ์ ม.7 ต.บ้านด่านนาขาม อ.เมืองอุตรดิตถ์ จ.อุตรดิตถ์	11-12-15	90	60	150	5	5	ใช้ได้-น้ำจืด
โรงเรียนนิคมฯสงเคราะห์ 3 ม.4 ต.ร่วมจิต อ.ท่าปลา จ.อุตรดิตถ์	5907G052	โรงเรียนนิคมสงเคราะห์ฯ ม.4 ต.ร่วมจิต อ.ท่าปลา จ.อุตรดิตถ์	28-08-16	100	-	-	-	-	ใช้ไม่ได้-น้ำแห้ง
โรงเรียนวัดวังผักขวง ม.3 ต.ไร่อ้อย อ.พิชัย จ.อุตรดิตถ์	5807G061	โรงเรียนบ้านวังฝักรุง ม.3 ต.ไร่อ้อย อ.พิชัย จ.อุตรดิตถ์	26-11-15	96	45	150	8	20	ใช้ได้-น้ำจืด
โรงเรียนเต่าไหเหนือ ม.2 ต.ท่าสัก อ.พิชัย จ.อุตรดิตถ์	5807G059	โรงเรียนบ้านเต่าไหเหนือ ม.2 ต.ท่าสัก อ.พิชัย จ.อุตรดิตถ์	16-11-15	102	30	150	3	5	ใช้ได้-น้ำจืด
โรงเรียนบ้านชำตก ม.8 ต.ท่าสัก อ.พิชัย จ.อุตรดิตถ์	5807G060	โรงเรียนบ้านชำตก ม.8 ต.ท่าสัก อ.พิชัย จ.อุตรดิตถ์	21-11-15	80	72	150	10	20	ใช้ได้-น้ำจืด
โรงเรียนอนุบาลชุมชนหัวดง ม.3 ต.แม่พูล อ.ลับแล จ.อุตรดิตถ์	5807G063	โรงเรียนอนุบาลชุมชนหัวดง ม.3 ต.แม่พูล อ.ลับแล จ.อุตรดิตถ์	06-12-15	66	66	150	12	15	ใช้ได้-น้ำจืด
ศูนย์การศึกษาพิเศษ ประจำจังหวัดอุตรดิตถ์ ม.1 ต.ทุ่งยั้ง อ.ลับแล จ.อุตรดิตถ์	5807G062	ศูนย์การศึกษาพิเศษ ม.1 ต.ทุ่งยั้ง อ.ลับแล จ.อุตรดิตถ์	01-12-15	70	70	150	7	10	ใช้ได้-น้ำจืด
โรงเรียนบ้านเนินสำราญราษฎร์พัฒนา ม.2 ต.ไทรงาม อ.ไทรงาม จ.กำแพงเพชร	5907H028	โรงเรียนบ้านเนินสำราญ(ราษฎร์พัฒนา) ม.2 ต.ไทรงาม อ.ไทรงาม จ.กำแพงเพชร	03-07-16	114	114	150	14	24	ใช้ได้-น้ำจืด
โรงเรียนบ้านหัวเสลา ม.2 ต.ยางสูง อ.ขาณุวรลักษบุรี จ.กำแพงเพชร	5907H029	โรงเรียนบ้านหัวเสลา ม.2 ต.ยางสูง อ.ขาณุวรลักษบุรี จ.กำแพงเพชร	06-07-16	72	72	150	14	9	ใช้ได้-น้ำจืด
โรงเรียนชุมชนบ้านโค้งไผ่ ม.1 ต.โค้งไผ่ อ.ขาณุวรลักษบุรี จ.กำแพงเพชร	5907H039	จ.กำแพงเพชร-จ.นครสวรรค์ กม.ที่ 60 ม.1 ต.โค้งไผ่ อ.ขาณุวรลักษบุรี จ.กำแพงเพชร	11-08-16	176	176	150	24	20	ใช้ได้-น้ำจืด
โรงเรียนบ้านวังโป่ง ม.12 ต.โค้งไผ่ อ.ขาณุวรลักษบุรี จ.กำแพงเพชร	5907H038	โรงเรียนวังโปร่งพัฒนา ม.12 ต.โค้งไผ่ อ.ขาณุวรลักษบุรี จ.กำแพงเพชร	10-08-16	90	90	150	13	10	ใช้ได้-น้ำจืด
โรงเรียนบ้านน้ำดิบมะพร้าว ม.6 ต.ท่าไม้ อ.พรานกระต่าย จ.กำแพงเพชร	5907G030	โรงเรียนบ้านน้ำดิบมะพร้าว ม.6 ต.ท่าไม้ อ.พรานกระต่าย จ.กำแพงเพชร	25-06-16	110	-	-	-	-	ใช้ไม่ได้-น้ำแห้ง

สถานที่เจาะ (ตามแผน)	หมายเลขบ่อ	ที่ตั้งบ่อ	วันที่เจาะเสร็จ	ความลึกเจาะ	ความลึกพัฒนา	ขนาดบ่อ	ระดับน้ำ	ปริมาณน้ำ	สภาพน้ำ
โรงเรียนบ้านน้ำดิบมะพร้าว ม.6 ต.ท่าไม้ อ.พรานกระต่าย จ.กำแพงเพชร	5907G040	โรงเรียนบ้านน้ำดิบมะพร้าว(บ่อที่ 2) ม.6 ต.ท่าไม้ อ.พรานกระต่าย จ.กำแพงเพชร	02-09-16	90	-	-	-	-	ใช้ไม่ได้-น้ำแห้ง
โรงเรียนบ้านสะเดา ม.9 ต.วังควง อ.พรานกระต่าย จ.กำแพงเพชร	5907G031	โรงเรียนบ้านลานสะเดา ม.9 ต.วังควง อ.พรานกระต่าย จ.กำแพงเพชร	29-06-16	100	85	150	20	2	ใช้ได้-น้ำจืด
โรงเรียนบ้านเกาะรากเสียด ม.2 ต.เพชรชมภู อ.โกสัมพีนคร จ.กำแพงเพชร	5907G043	โรงเรียนบ้านเกาะรากเสียด(บ่อ 1) ม.2 ต.เพชรชมภู อ.โกสัมพีนคร จ.กำแพงเพชร	02-08-16	58	-	-	-	-	ใช้ไม่ได้-น้ำแห้ง
โรงเรียนบ้านเกาะรากเสียด ม.2 ต.เพชรชมภู อ.โกสัมพีนคร จ.กำแพงเพชร	5907G044	โรงเรียนบ้านเกาะรากเสียด(บ่อ 2) ม.2 ต.เพชรชมภู อ.โกสัมพีนคร จ.กำแพงเพชร	04-08-16	96	-	-	-	-	ใช้ไม่ได้-น้ำแห้ง
โรงเรียนบ้านเกาะรากเสียด ม.2 ต.เพชรชมภู อ.โกสัมพีนคร จ.กำแพงเพชร	5907G053	โรงเรียนบ้านเกาะรากเสียด(จุดที่ 3) ม.2 ต.เพชรชมภู อ.โกสัมพีนคร จ.กำแพงเพชร	08-09-16	84	84	150	6	5	ใช้ได้-น้ำจืด
โรงเรียนบ้านวังประจบ ม.1 ต.วังประจบ อ.เมืองตาก จ.ตาก	5907G049	โรงเรียนบ้านวังประจบ(จุดที่ 2) ม.1 ต.วังประจบ อ.เมืองตาก จ.ตาก	18-08-16	62	62	150	2	5	ใช้ได้-น้ำจืด
โรงเรียนบ้านหนองร่ม ม.4 ต.วังประจบ อ.เมืองตาก จ.ตาก	5907G047	โรงเรียนบ้านหนองร่ม ม.4 ต.วังประจบ อ.เมืองตาก จ.ตาก	14-08-16	74	74	150	10	5	ใช้ได้-น้ำจืด
โรงเรียนบ้านหนองร่ม ม.4 ต.วังประจบ อ.เมืองตาก จ.ตาก	5907G048	โรงเรียนบ้านวังประจบ (จุดที่ 1) ม.1 ต.วังประจบ อ.เมืองตาก จ.ตาก	16-08-16	72	-	-	-	-	ใช้ไม่ได้-น้ำแห้ง
โรงเรียนหมู่บ้านตัวอย่าง ม.9 ต.วังจันทร์ อ.สามเงา จ.ตาก	5907G046	โรงเรียนหมู่บ้านตัวอย่าง(จุด 1) ม.9 ต.วังจันทร์ อ.สามเงา จ.ตาก	11-08-16	100	-	-	-	-	ใช้ไม่ได้-น้ำแห้ง
โรงเรียนบ้านแม่วะหลวง ม.3 ต.แม่วะหลวง อ.ท่าสองยาง จ.ตาก	5907H042	โรงเรียนบ้านแม่วะหลวง(จุดที่ 1) ม.3 ต.แม่วะหลวง อ.ท่าสองยาง จ.ตาก	25-08-16	36	-	-	-	-	ใช้ไม่ได้-น้ำแห้ง
โรงเรียนบ้านแม่วะหลวง ม.3 ต.แม่วะหลวง อ.ท่าสองยาง จ.ตาก	5907H051	อ.ท่าสองยาง-อ.แม่สะเรียง ม.3 ต.แม่วะหลวง อ.ท่าสองยาง จ.ตาก	10-11-16	42	-	-	-	-	ใช้ไม่ได้-น้ำแห้ง
โรงเรียนบ้านแม่วะหลวง ม.3 ต.แม่วะหลวง อ.ท่าสองยาง จ.ตาก	5907H052	โรงเรียนบ้านแม่วะหลวง(จุดที่ 3) ม.3 ต.แม่วะหลวง อ.ท่าสองยาง จ.ตาก	14-11-16	36	14	150	3	10	ใช้ได้-น้ำจืด
โรงเรียนบ้านแม่วะหลวง ม.3 ต.แม่วะหลวง อ.ท่าสองยาง จ.ตาก	5907H053	โรงเรียนบ้านแม่วะหลวง(จุดที่ 4) ม.3 ต.แม่วะหลวง อ.ท่าสองยาง จ.ตาก	17-11-16	16	-	-	-	-	ใช้ไม่ได้-น้ำแห้ง
โรงเรียนบ้านแม่วะหลวง ม.3 ต.แม่วะหลวง อ.ท่าสองยาง จ.ตาก	5907H054	โรงเรียนบ้านแม่วะหลวง(จุดที่ 5) ม.3 ต.แม่วะหลวง อ.ท่าสองยาง จ.ตาก	22-11-16	54	50	150	5	22	ใช้ได้-น้ำจืด
โรงเรียนแม่ละเมาวิทยาคม ต.แม่สอด อ.แม่สอด จ.ตาก	5907H040	โรงเรียนบ้านค้างภิบาล(จุดที่ 1) ม.1 ต.พระธาตุผาแดง อ.แม่สอด จ.ตาก	18-08-16	78	76	150	4	2	ใช้ได้-น้ำจืด
โรงเรียนแม่ละเมาวิทยาคม ต.แม่สอด อ.แม่สอด จ.ตาก	5907H046	โรงเรียนด่านแม่ละเมาวิทยาคม(จุดที่ 1) ม.2 ต.พะวอ อ.แม่สอด จ.ตาก	21-08-16	126	-	-	-	-	ใช้ไม่ได้-น้ำแห้ง
โรงเรียนแม่ละเมาวิทยาคม ต.แม่สอด อ.แม่สอด จ.ตาก	5907H049	โรงเรียนด่านแม่ละเมาวิทยาคม(จุดที่ 2) ม.2 ต.พะวอ อ.แม่สอด จ.ตาก	24-09-16	126	-	-	-	-	ใช้ไม่ได้-น้ำแห้ง
โรงเรียนแม่ละเมาวิทยาคม ต.แม่สอด อ.แม่สอด จ.ตาก	5907H050	โรงเรียนด่านแม่ละเมาวิทยาคม(จุดที่ 3) ม.2 ต.พะวอ อ.แม่สอด จ.ตาก	30-09-16	120	94	150	17	1	ใช้ได้-น้ำจืด
โรงเรียนบ้านค้างภิบาล ม.1 ต.พระธาตุผาแดง อ.แม่สอด จ.ตาก	5907H041	โรงเรียนบ้านค้างภิบาล(จุดที่ 2) ม.1 ต.พระธาตุผาแดง อ.แม่สอด จ.ตาก	21-08-16	32	30	150	4	5	ใช้ได้-น้ำจืด
โรงเรียนบ้านหนองปลาไหล ม.8 ต.เชียงทอง อ.วังเจ้า จ.ตาก	5907G045	โรงเรียนบ้านหนองปลาไหล ม.8 ต.เชียงทอง อ.วังเจ้า จ.ตาก	07-08-16	32	32	150	9	15	ใช้ได้-น้ำจืด
โรงเรียนบ้านหนองสีดา ม.5 ต.สามพวง อ.คีรีมาศ จ.สุโขทัย	5807I043	โรงเรียนบ้านหนองสีดา ม.5 ต.สามพวง อ.คีรีมาศ จ.สุโขทัย	11-12-15	96	96	150	18	5	ใช้ได้-น้ำจืด
โรงเรียนบ้านสุเม่น ม.1 ต.แม่สิน อ.ศรีสัชนาลัย จ.สุโขทัย	5807I041	โรงเรียนบ้านดงคู่ (จุดที่ 2) ม.2 ต.ดงคู่ อ.ศรีสัชนาลัย จ.สุโขทัย	01-12-15	74	74	150	12	4	ใช้ได้-น้ำจืด
โรงเรียนบ้านสุเม่น ม.1 ต.แม่สิน อ.ศรีสัชนาลัย จ.สุโขทัย	5907G038	โรงเรียนบ้านสุเม่น ม.1 ต.แม่สิน อ.ศรีสัชนาลัย จ.สุโขทัย	20-07-16	13	13	150	6	4	ใช้ได้-น้ำจืด
โรงเรียนบ้านนาต้นจั่น ม.5 ต.บ้านตึก อ.ศรีสัชนาลัย จ.สุโขทัย	5907G039	โรงเรียนบ้านนาต้นจั่น ม.5 ต.บ้านตึก อ.ศรีสัชนาลัย จ.สุโขทัย	24-07-16	72	72	150	21	15	ใช้ได้-น้ำจืด
โรงเรียนบ้านดงคู่ ม.2 ต.ดงคู่ อ.ศรีสัชนาลัย จ.สุโขทัย	5807I040	โรงเรียนบ้านดงคู่ ม.2 ต.ดงคู่ อ.ศรีสัชนาลัย จ.สุโขทัย	01-12-15	50	50	150	12	1	ใช้ได้-น้ำจืด
โรงเรียนเทศบาลวัดโพธาราม ม.3 ต.คลองตาล อ.ศรีสำโรง จ.สุโขทัย	5807I038	โรงเรียนเทศบาลวัดโพธาราม ม.3 ต.คลองตาล อ.ศรีสำโรง จ.สุโขทัย	21-11-15	90	87	150	20	12	ใช้ได้-น้ำจืด
โรงเรียนวัดเกาะ ม.3 ต.วัดเกาะ อ.ศรีสำโรง จ.สุโขทัย	5807I042	โรงเรียนวัดเกาะ ม.3 ต.วัดเกาะ อ.ศรีสำโรง จ.สุโขทัย	06-12-15	78	78	150	24	10	ใช้ได้-น้ำจืด
โรงเรียนบ้านคลองวังทอง ม.8 ต.คลองยาง อ.สวรรคโลก จ.สุโขทัย	5807I037	โรงเรียนบ้านคลองวังทอง ม.8 ต.คลองยาง อ.สวรรคโลก จ.สุโขทัย	16-11-15	90	80	150	23	10	ใช้ได้-น้ำจืด
โรงเรียนอนุบาลหนองบัว ม.8 ต.หนองบัว อ.ศรีนคร จ.สุโขทัย	5807I039	โรงเรียนอนุบาลหนองฎัว ม.8 ต.หนองบัว อ.ศรีนคร จ.สุโขทัย	26-11-15	84	84	150	19	10	ใช้ได้-น้ำจืด

สถานที่เจาะ (ตามแผน)	หมายเลขบ่อ	ที่ตั้งบ่อ	วันที่เจาะเสร็จ	ความลึกเจาะ	ความลึกพัฒนา	ขนาดบ่อ	ระดับน้ำ	ปริมาณน้ำ	สภาพน้ำ
โรงเรียนวัดอรัญญิก ต.ในเมือง อ.เมืองพิษณุโลก จ.พิษณุโลก	5907H026	โรงเรียนวัดอรัญญิก ต.ในเมือง อ.เมืองพิษณุโลก จ.พิษณุโลก	26-06-16	84	84	150	18	40	ใช้ได้-น้ำจืด
โรงเรียนบ้านคลองน้ำเย็น ม.4 ต.นิคมพัฒนา อ.บางระกำ จ.พิษณุโลก	5807G068	โรงเรียนบ้านคลองน้ำเย็น ม.4 ต.นิคมพัฒนา อ.บางระกำ จ.พิษณุโลก	28-12-15	96	96	150	11	10	ใช้ได้-น้ำจืด
โรงเรียนผดุงวิทยา ม.4 ต.ตลุกเทียม อ.พรหมพิราม จ.พิษณุโลก	5807G065	โรงเรียนผดุงวิทยา ม.4 ต.ตลุกเทียม อ.พรหมพิราม จ.พิษณุโลก	20-12-15	64	64	150	8	20	ใช้ได้-น้ำจืด
โรงเรียนบ้านทับยายเชียงวิทยา ม.5 ต.ทับยายเชียง อ.พรหมพิราม จ.พิษณุโลก	5907G034	โรงเรียนทับยายเชียงวิทยา ม.5 ต.ทับยายเชียง อ.พรหมพิราม จ.พิษณุโลก	10-07-16	98	98	150	18	3	ใช้ได้-น้ำจืด
โรงเรียนบ้านใหม่ชัยเจริญ ม.6 ต.บ้านกลาง อ.วังทอง จ.พิษณุโลก	5907G036	โรงเรียนบ้านใหม่ชัยเจริญ ม.6 ต.บ้านกลาง อ.วังทอง จ.พิษณุโลก	15-07-16	96	-	-	-	-	ใช้ไม่ได้-น้ำแห้ง
โรงเรียนบ้านใหม่ชัยเจริญ ม.6 ต.บ้านกลาง อ.วังทอง จ.พิษณุโลก	5907G037	โรงเรียนบ้านใหม่ชัยเจริญ ม.6 ต.บ้านกลาง อ.วังทอง จ.พิษณุโลก	17-07-16	44	44	150	2	10	ใช้ได้-น้ำจืด
โรงเรียนทรัพย์ไพรวัลย์วิทยาคม ม.3 ต.แก่งโสภา อ.วังทอง จ.พิษณุโลก	5807G066	โรงเรียนทรัพย์ไพรวัลย์วิทยาคม ม.3 ต.แก่งโสภา อ.วังทอง จ.พิษณุโลก	22-12-15	91	-	-	-	-	ใช้ไม่ได้-น้ำแห้ง
โรงเรียนทรัพย์ไพรวัลย์วิทยาคม ม.3 ต.แก่งโสภา อ.วังทอง จ.พิษณุโลก	5807G067	โรงเรียนทรัพย์ไพรวัลย์วิทยาคม(จุดที่ 2) ม.3 ต.แก่งโสภา อ.วังทอง จ.พิษณุโลก	24-12-15	80	-	-	-	-	ใช้ไม่ได้-น้ำแห้ง
โรงเรียนบ้านแก่งสฤษดิ์เสนาอุปถัมภ์ ม.7 ต.วังนกแอ่น อ.วังทอง จ.พิษณุโลก	5907G035	โรงเรียนบ้านแก่งสฤษดิ์เสนาอุปถัมภ์ ม.7 ต.วังนกแอ่น อ.วังทอง จ.พิษณุโลก	15-07-16	86	86	150	3	3	ใช้ได้-น้ำจืด
โรงเรียนไทรย้อยวิทยาคม ม.17 ต.ไทรย้อย อ.เนินมะปราง จ.พิษณุโลก	5907H027	โรงเรียนไทรย้อยพิทยาคม ม.17 ต.ไทรย้อย อ.เนินมะปราง จ.พิษณุโลก	29-06-16	60	60	150	15	21	ใช้ได้-น้ำจืด
โรงเรียนชุมชนวัดโพธิ์ทอง (ปกาสิตวิทยา) ม.5 ต.เนินมะกอก อ.บางมูลนาก จ.พิจิตร	5907H034	โรงเรียนชุมชนวัดโพธิ์ทอง(ปกาสิตวิทยา) ม.5 ต.เนินมะกอก อ.บางมูลนาก จ.พิจิตร	24-07-16	120	120	150	11	15	ใช้ได้-น้ำจืด
โรงเรียนชุมชนบ้านกำแพงดิน ม.2 ต.กำแพงดิน อ.สามง่าม จ.พิจิตร	5907H031	โรงเรียนชุมชนบ้านกำแพงดิน ม.2 ต.กำแพงดิน อ.สามง่าม จ.พิจิตร	13-07-16	102	102	150	11	40	ใช้ได้-น้ำจืด
โรงเรียนบ้านใหม่ราษฎร์ดำรง ม.8 ต.เขาเจ็ดลูก อ.ทับคล้อ จ.พิจิตร	5907H033	โรงเรียนบ้านใหม่ราษฎร์ดำรง ม.8 ต.เขาเจ็ดลูก อ.ทับคล้อ จ.พิจิตร	20-07-16	62	62	150	6	28	ใช้ได้-น้ำจืด
โรงเรียนอนุบาลสากเหล็ก ม.1 ต.สากเหล็ก อ.สากเหล็ก จ.พิจิตร	5907H032	โรงเรียนอนุบาลสากเหล็ก ม.1 ต.สากเหล็ก อ.สากเหล็ก จ.พิจิตร	17-07-16	122	72	150	-	-	ใช้ได้-น้ำจืด
โรงเรียนอนุบาลสากเหล็ก ม.1 ต.สากเหล็ก อ.สากเหล็ก จ.พิจิตร	5907H035	โรงเรียนอนุบาลสากเหล็ก ม.1 ต.สากเหล็ก อ.สากเหล็ก จ.พิจิตร	27-07-16	102	102	150	15	7	ใช้ได้-น้ำจืด
โรงเรียนวัดบ้านบึงนาราง ม.2 ต.บึงนาราง อ.บึงนาราง จ.พิจิตร	5907H030	โรงเรียนวัดซานบึงนาราง ม.2 ต.บึงนาราง อ.บึงนาราง จ.พิจิตร	10-07-16	114	108	150	18	9	ใช้ได้-น้ำจืด
โรงเรียนห้วยพุกวิทยา ม.1 ต.ห้วยพุก อ.ดงเจริญ จ.พิจิตร	5907H037	โรงเรียนห้วยพุกวิทยา ม.1 ต.ห้วยพุก อ.ดงเจริญ จ.พิจิตร	07-08-16	120	120	150	16	30	ใช้ได้-น้ำจืด
โรงเรียนบ้านไดลึก'ประชานุสรณ์ ม.6 ต.ห้วยพุก อ.ดงเจริญ จ.พิจิตร	5907H036	โรงเรียนบ้านไดลึกประชานุสรณ์ ม.6 ต.ห้วยพุก อ.ดงเจริญ จ.พิจิตร	04-08-16	56	56	150	7	24	ใช้ได้-น้ำจืด
รวมสำนักทรัพยากรน้ำบาดาล เขต 7 แผน : 44 ผล : 44 (100%)									
สำนักทรัพยากรน้ำบาดาล เขต 8									
โรงเรียนวัดเขาถ้ำกุญชร ม.2 ต.ห้วยไผ่ อ.เมืองราชบุรี จ.ราชบุรี	5908B034	โรงเรียนวัดสนามสุทธาวาส ม.1 ต.ทุ่งหลวง อ.ปากท่อ จ.ราชบุรี	21-04-16	50	50	150	10	18	ใช้ได้-น้ำจืด
โรงเรียนบ้านสันดอน ม.9 ต.แก้มอ้น อ.จอมบึง จ.ราชบุรี	5908B031	โรงเรียนบ้านสันดอน ม.9 ต.แก้มอ้น อ.จอมบึง จ.ราชบุรี	12-04-16	44	44	150	10	18	ใช้ได้-น้ำจืด
โรงเรียนวัดท่าเรือ ม.5 ต.แพงพวย อ.ดำเนินสะดวก จ.ราชบุรี	5908D032	โรงเรียนวัดท่าเรือ ม.2 ต.แพงพวย อ.ดำเนินสะดวก จ.ราชบุรี	16-07-16	136	133	150	47	3	ใช้ได้-น้ำจืด
โรงเรียนวัดบ้านฆ้องน้อย ม.12 ต.ท่าผา อ.บ้านโป่ง จ.ราชบุรี	5808F038	โรงเรียนวัดบ้านฆ้องน้อย ม.12 ต.ท่าผา อ.บ้านโป่ง จ.ราชบุรี	14-12-15	68	67	150	12	15	ใช้ได้-น้ำจืด
โรงเรียนวัดโกสินารายน์ ม.18 ต.ท่าผา อ.บ้านโป่ง จ.ราชบุรี	5808F037	โรงเรียนวัดโกสินารายน์ ม.18 ต.ท่าผา อ.บ้านโป่ง จ.ราชบุรี	09-12-15	68	67	150	12	15	ใช้ได้-น้ำจืด
โรงเรียนวัดอ้ออีเขียว ม.2 ต.กรับใหญ่ อ.บ้านโป่ง จ.ราชบุรี	5808F039	โรงเรียนวัดอ้ออีเขียว ม.2 ต.กรับใหญ่ อ.บ้านโป่ง จ.ราชบุรี	19-12-15	69	68	150	12	20	ใช้ได้-น้ำจืด
โรงเรียนวัดอริยวงศาราม (หนองน้ำขาว) ม.3 ต.ดอนกระเบื้อง อ.บ้านโป่ง จ.ราชบุรี	5808F036	โรงเรียนวัดอริยวงศาราม (หนองน้ำขาว) ม.3 ต.ดอนกระเบื้อง อ.บ้านโป่ง จ.ราชบุรี	04-12-15	62	60	150	8	20	ใช้ได้-น้ำจืด
โรงเรียนวัดมาบแค ม.15 ต.หนองปลาหมอ อ.บ้านโป่ง จ.ราชบุรี	5908B051	โรงเรียนวัดมาบแค ม.15 ต.หนองปลาหมอ อ.บ้านโป่ง จ.ราชบุรี	15-07-16	80	80	150	15	10	ใช้ได้-น้ำจืด
โรงเรียนบ้านหนองกลางดง ม.6 ต.ชำแระ อ.โพธาราม จ.ราชบุรี	5908B020	โรงเรียนบ้านหนองกลางดง ม.6 ต.ชำแระ อ.โพธาราม จ.ราชบุรี	17-03-16	104	104	150	10	5	ใช้ได้-น้ำจืด
โรงเรียนบ้านหนองวัวดำ ม.11 ต.ทุ่งหลวง อ.ปากท่อ จ.ราชบุรี	5908B027	โรงเรียนบ้านหนองวัวดำ ม.11 ต.ทุ่งหลวง อ.ปากท่อ จ.ราชบุรี	02-04-16	80	80	150	9	5	ใช้ได้-น้ำจืด

สถานที่เจาะ (ตามแผน)	หมายเลขบ่อ	ที่ตั้งบ่อ	วันที่เจาะเสร็จ	ความลึกเจาะ	ความลึกพัฒนา	ขนาดบ่อ	ระดับน้ำ	ปริมาณน้ำ	สภาพน้ำ
โรงเรียนวัดพิบูลย์วนาราม ม.6 ต.หนองกระทุ่ม อ.ปากท่อ จ.ราชบุรี	5908B022	โรงเรียนพิบูลวนาราม ม.6 ต.หนองกระทุ่ม อ.ปากท่อ จ.ราชบุรี	22-03-16	122	122	150	15	5	ใช้ได้-น้ำจืด
โรงเรียนบ้านเขาช้าง ม.8 ต.หนองกระทุ่ม อ.ปากท่อ จ.ราชบุรี	5908B023	โรงเรียนบ้านเขาช้าง ม.8 ต.หนองกระทุ่ม อ.ปากท่อ จ.ราชบุรี	24-03-16	80	80	150	6	20	ใช้ได้-น้ำจืด
โรงเรียนบ้านโป่งเจ็ด ม.13 ต.บ้านคา อ.บ้านคา จ.ราชบุรี	5908B032	โรงเรียนวัดเจริญธรรม ม.3 ต.เขาขลุง อ.บ้านโป่ง จ.ราชบุรี	17-04-16	60	60	150	13	20	ใช้ได้-น้ำจืด
โรงเรียนปกแก้ววิทยา ม.4 ต.บางแก้ว อ.นครชัยศรี จ.นครปฐม	5908A023	โรงเรียนอุบลรัตนราชกัญญาราชวิทยาลัย นครปฐม ม.4 ต.บางแก้ว อ.นครชัยศรี จ.นครปฐม	31-05-16	223	216	150	67	6	ใช้ได้-น้ำจืด
โรงเรียนวัดใหม่สุคนธาราม ม.5 ต.วัดละมุด อ.นครชัยศรี จ.นครปฐม	5808A037	โรงเรียนวัดใหม่สุคนธาราม ม.5 ต.วัดละมุด อ.นครชัยศรี จ.นครปฐม	04-01-16	198	192	150	38	20	ใช้ได้-น้ำจืด
โรงเรียนวัดห้วยพระ ม.1 ต.ห้วยพระ อ.ดอนตูม จ.นครปฐม	5908A001	โรงเรียนวัดห้วยพระ ม.1 ต.ห้วยพระ อ.ดอนตูม จ.นครปฐม	12-01-16	164	160	150	49	15	ใช้ได้-น้ำจืด
โรงเรียนวัดกงลาด ม.5 ต.ห้วยด้วน อ.ดอนตูม จ.นครปฐม	5908A002	โรงเรียนวัดกงลาด ม.5 ต.ห้วยด้วน อ.ดอนตูม จ.นครปฐม	21-01-16	200	194	150	50	20	ใช้ได้-น้ำจืด
โรงเรียนวัดบางน้อยใน ม.11 ต.บางหลวง อ.บางเลน จ.นครปฐม	5908A024	โรงเรียนวัดบางน้อยใน ต.บางหลวง อ.บางเลน จ.นครปฐม	07-06-16	121	116	150	29	25	ใช้ได้-น้ำจืด
โรงเรียนตลาดรางกระทุ่ม ตบางภาษี อ.บางเลน จ.นครปฐม	5908A025	โรงเรียนตลาดรางกระทุ่ม ม.5 ต.บางภาษี อ.บางเลน จ.นครปฐม	16-06-16	226	219	150	33	25	ใช้ได้-น้ำจืด
โรงเรียนวัดกระซ้าขาว ม.9 ต.บ้านบ่อ อ.เมืองสมุทรสาคร จ.สมุทรสาคร	5908D029	โรงเรียนวัดชัยมงคล ม.4 ต.หลักสาม อ.บ้านแพ้ว จ.สมุทรสาคร	24-06-16	174	147	150	53	20	ใช้ได้-น้ำจืด
โรงเรียนวัดโรงเข้ ม.1 ต.โรงเข้ อ.บ้านแพ้ว จ.สมุทรสาคร	5908D031	โรงเรียนวัดโรงเข้ ม.1 ต.โรงเข้ อ.บ้านแพ้ว จ.สมุทรสาคร	11-07-16	164	161	150	35	18	ใช้ได้-น้ำจืด
โรงเรียนวัดดอนทราย(สัมฤทธิ์ราษฎร์) ม.4 ต.ทับคาง อ.เขาย้อย จ.เพชรบุรี	5908C043	โรงเรียนบ้านเขากระปุก ม.3 ต.เขากระปุก อ.ท่ายาง จ.เพชรบุรี	07-07-16	68	68	150	6	5	ใช้ได้-น้ำจืด
โรงเรียนบ้านอ่างศิลา ม.1 ต.หนองหญ้าปล้อง อ.หนองหญ้าปล้อง จ.เพชรบุรี	5908C033	โรงเรียนบ้านอ่างศิลา ม.1 ต.หนองหญ้าปล้อง อ.หนองหญ้าปล้อง จ.เพชรบุรี	13-06-16	50	50	150	8	15	ใช้ได้-น้ำจืด
โรงเรียนบ้านหนองไผ่ ม.3 ต.หนองหญ้าปล้อง อ.หนองหญ้าปล้อง จ.เพชรบุรี	5908C042	โรงเรียนบ้านด่านโง ม.5 ต.ห้วยแม่เพรียง อ.แก่งกระจาน จ.เพชรบุรี	03-07-16	92	92	150	10	5	ใช้ได้-น้ำจืด
โรงเรียนบ้านยางน้ำกลัดเหนือ ม.2 ต.ยางน้ำกลัดเหนือ อ.หนองหญ้าปล้อง จ.เพชรบุรี	5908C035	โรงเรียนบ้านยางน้ำกลัดเหนือ ม.2 ต.ยางน้ำกลัดเหนือ อ.หนองหญ้าปล้อง จ.เพชรบุรี	17-06-16	80	80	150	6	5	ใช้ได้-น้ำจืด
โรงเรียนบ้านท่าเสลา ม.4 ต.ยางน้ำกลัดเหนือ อ.หนองหญ้าปล้อง จ.เพชรบุรี	5908C036	โรงเรียนบ้านท่าเสลา ม.4 ต.ยางน้ำกลัดเหนือ อ.หนองหญ้าปล้อง จ.เพชรบุรี	21-06-16	74	74	150	10	5	ใช้ได้-น้ำจืด
โรงเรียนบ้านหนองยาว ม.7 ต.เขาใหญ่ อ.ชะอำ จ.เพชรบุรี	5908C045	โรงเรียนบ้านหนองยาว ม.7 ต.เขาใหญ่ อ.ชะอำ จ.เพชรบุรี	11-07-16	103	96	150	10	4	ใช้ได้-น้ำจืด
โรงเรียนบ้านหนองเขื่อน ม.4 ต.ไร่ใหม่พัฒนา อ.ชะอำ จ.เพชรบุรี	5908C009	โรงเรียนบ้านหนองเขื่อน ม.4 ต.ไร่ใหม่พัฒนา อ.ชะอำ จ.เพชรบุรี	11-02-16	61	61	150	6	20	ใช้ได้-น้ำจืด
โรงเรียนบ้านท่ามะริด ม.2 ต.กลัดหลวง อ.ท่ายาง จ.เพชรบุรี	5908C056	โรงเรียนบ้านท่ามะริด ม.2 ต.กลัดหลวง อ.ท่ายาง จ.เพชรบุรี	07-02-16	74	74	150	6	5	ใช้ได้-น้ำจืด
โรงเรียนวัดเขาปากช่อง ม.7 ต.ท่าแลง อ.ท่ายาง จ.เพชรบุรี	5908C037	โรงเรียนวัดเขาปากช่อง ม.7 ต.ท่าแลง อ.ท่ายาง จ.เพชรบุรี	22-06-16	74	74	150	10	6	ใช้ได้-น้ำจืด
โรงเรียนวัดท่าศาลาราม ม.2 ต.ท่าเสน อ.บ้านลาด จ.เพชรบุรี	5908C044	โรงเรียนบ้านอ่างหิน ม.6 ต.สามพระยา อ.ชะอำ จ.เพชรบุรี	15-07-16	86	86	150	10	4	ใช้ได้-น้ำจืด
โรงเรียนบ้านหนองหงส์ ม.2 ต.แก่งกระจาน อ.แก่งกระจาน จ.เพชรบุรี	5908C046	โรงเรียนบ้านต้นเกด ม.7 ต.แก่งกระจาน อ.แก่งกระจาน จ.เพชรบุรี	18-07-16	50	50	150	30	15	ใช้ได้-น้ำจืด
โรงเรียนบ้านหว้ากอมิตรภาพที่ 72 ม.4 ต.คลองวาฬ อ.เมืองประจวบคีรีขันธ์ จ.ประจวบคีรีขันธ์	5908E018	โรงเรียนบ้านโป่งกระสังข์ ม.4 ต.หาดขาม อ.กุยบุรี จ.ประจวบคีรีขันธ์	21-03-16	62	62	150	15	7	ใช้ได้-น้ำจืด
โรงเรียนบ้านถ้ำเขาน้อย ม.3 ต.กำเนิดนพคุณ อ.บางสะพาน จ.ประจวบคีรีขันธ์	5908E013	โรงเรียนบ้านถ้ำเขาน้อย ม.3 ต.กำเนิดนพคุณ อ.บางสะพาน จ.ประจวบคีรีขันธ์	02-03-16	92	92	150	8	12	ใช้ได้-น้ำจืด
โรงเรียนบ้านทุ่งเซือก ม.10 ต.ร่อนทอง อ.บางสะพาน จ.ประจวบคีรีขันธ์	5908E039	โรงเรียนบ้านยางเขา ม.5 ต.ชัยเกษม อ.บางสะพาน จ.ประจวบคีรีขันธ์	22-06-16	62	62	150	8	10	ใช้ได้-น้ำจืด
โรงเรียนบ้านทองมงคล ม.6 ต.ทองมงคล อ.บางสะพาน จ.ประจวบคีรีขันธ์	5908E041	โรงเรียนบ้านทุ่งยาว ม.3 ต.ทับใต้ อ.หัวหิน จ.ประจวบคีรีขันธ์	30-06-16	48	42	150	10	20	ใช้ได้-น้ำจืด
โรงเรียนบ้านทองอินทร์ ม.4 ต.ไชยราช อ.บางสะพานน้อย จ.ประจวบคีรีขันธ์	5908E017	โรงเรียนทองอินทร์ ม.1 ต.ไชยราช อ.บางสะพานน้อย จ.ประจวบคีรีขันธ์	18-03-16	92	92	150	12	5	ใช้ได้-น้ำจืด
โรงเรียนบ้านหนองเหียง ม.7 ต.หินเหล็กไฟ อ.หัวหิน จ.ประจวบคีรีขันธ์	5908E012	โรงเรียนบ้านดงไม้งาม ม.3 ต.ชัยเกษม อ.บางสะพาน จ.ประจวบคีรีขันธ์	27-02-16	80	80	150	4	15	ใช้ได้-น้ำจืด
รวมสำนักทรัพยากรน้ำบาดาล เขต 8 แผน : 38 ผล : 38 (100%)									

สถานที่เจาะ (ตามแผน)	หมายเลขบ่อ	ที่ตั้งบ่อ	วันที่เจาะเสร็จ	ความลึกเจาะ	ความลึกพัฒนา	ขนาดบ่อ	ระดับน้ำ	ปริมาณน้ำ	สภาพน้ำ
สำนักทรัพยากรน้ำบาดาล เขต 9									
โรงเรียนบ้านมาบคล้า ม.4 ต.คลองกิ่ว อ.บ้านบึง จ.ชลบุรี	5909G007	โรงเรียนมาบเคล้า ม.4 ต.คลองกิ่ว อ.บ้านบึง จ.ชลบุรี	-	0	0	150	0	0	ใช้ไม่ได้-น้ำแห้ง
โรงเรียนบ้านมาบคล้า ม.4 ต.คลองกิ่ว อ.บ้านบึง จ.ชลบุรี	5909G008	โรงเรียนมาบคล้า ม.4 ต.คลองกิ่ว อ.บ้านบึง จ.ชลบุรี	-	90	90	150	6	2	ใช้ได้-น้ำจืด
โรงเรียนบ้านหนองซ้ำซาก ม.1 ต.หนองซ้ำซาก อ.บ้านบึง จ.ชลบุรี									
โรงเรียนบ้านตาลดำ ม.5 ต.หนองอิรุณ อ.บ้านบึง จ.ชลบุรี	5909G009	โรงเรียนบ้านตาลดำ(อมรคญูปการ) ม.5 ต.หนองอิรุณ อ.บ้านบึง จ.ชลบุรี	-	90	90	150	0	3	ใช้ได้-น้ำจืด
โรงเรียนบ้านห้างสูง ม.3 ต.ห้างสูง อ.หนองใหญ่ จ.ชลบุรี	5909G021	โรงเรียนบ้านห้างสูง(เกตุวัตถาประชานุเคราะห์) ม.3 ต.ห้างสูง อ.หนองใหญ่ จ.ชลบุรี	-	102	102	150	0	10	ใช้ได้-น้ำจืด
โรงเรียนวัดหนองสังข์ ม.12 ต.หนองเหียง อ.พนัสนิคม จ.ชลบุรี	5909G020	โรงเรียนวัดหนองสังข์ ม.12 ต.หนองเหียง อ.พนัสนิคม จ.ชลบุรี	-	60	60	150	0	8	ใช้ได้-น้ำจืด
โรงเรียนบ้านเขาตะแบก ม.4 ต.หนองขาม อ.ศรีราชา จ.ชลบุรี	5909G005	โรงเรียนบ้านเขาตะแบก ม.4 ต.หนองขาม อ.ศรีราชา จ.ชลบุรี	-	-	-	-	-	-	ใช้ไม่ได้-น้ำแห้ง
โรงเรียนบ้านเขาตะแบก ม.4 ต.หนองขาม อ.ศรีราชา จ.ชลบุรี	5909G006	โรงเรียนเขาตะแบก ม.4 ต.หนองขาม อ.ศรีราชา จ.ชลบุรี	-	90	90	150	15	2	ใช้ได้-น้ำจืด
โรงเรียนบ้านคลองปริง ม.5 ต.เกษตรสุวรรณ อ.บ่อทอง จ.ชลบุรี	5909G023	โรงเรียนบ้านคลองปริง ม.5 ต.เกษตรสุวรรณ อ.บ่อทอง จ.ชลบุรี	-	-	-	-	-	-	ใช้ไม่ได้-น้ำแห้ง
โรงเรียนบ้านคลองปริง ม.5 ต.เกษตรสุวรรณ อ.บ่อทอง จ.ชลบุรี	5909G024	โรงเรียนบ้านคลองปริง ม.5 ต.เกษตรสุวรรณ อ.บ่อทอง จ.ชลบุรี	-	90	90	150	0	3	ใช้ได้-น้ำจืด
โรงเรียนสวนป่าคลองตาเพชรบน ม.5 ต.พลวงทอง อ.บ่อทอง จ.ชลบุรี	5909G022	โรงเรียนสวนป่าคลองตาเพชรบน ม.5 ต.พลวงทอง อ.บ่อทอง จ.ชลบุรี	-	92	92	150	0	3	ใช้ได้-น้ำจืด
โรงเรียนวัดสมอโพรง ม.1 ต.ชากพง อ.แกลง จ.ระยอง	5909G010	โรงเรียนวัดสมอโพรง ม.1 ต.ชากพง อ.แกลง จ.ระยอง	-	-	-	-	-	-	ใช้ไม่ได้-น้ำแห้ง
โรงเรียนวัดสมอโพรง ม.1 ต.ชากพง อ.แกลง จ.ระยอง	5909G011	โรงเรียนวัดสมอโพรง ม.1 ต.ชากพง อ.แกลง จ.ระยอง	-	20	20	150	2	10	ใช้ได้-น้ำจืด
โรงเรียนวัดคลองชากพง ม.4 ต.ชากพง อ.แกลง จ.ระยอง	5909G014	โรงเรียนวัดคลองชากพง ม.4 ต.ชากพง อ.แกลง จ.ระยอง	-	62	62	150	0	30	ใช้ได้-น้ำจืด
โรงเรียนบ้านมาบเหลาชะโอน ม.5 ต.ชากพง อ.แกลง จ.ระยอง	5909G012	โรงเรียนบ้านมาบเหลาชะโอน ม.5 ต.ชากพง อ.แกลง จ.ระยอง	-	-	-	-	-	-	ใช้ไม่ได้-น้ำแห้ง
โรงเรียนบ้านมาบเหลาชะโอน ม.5 ต.ชากพง อ.แกลง จ.ระยอง	5909G013	โรงเรียนมาบเหลาชะโอน ม.5 ต.ชากพง อ.แกลง จ.ระยอง	-	62	62	150	7	10	ใช้ได้-น้ำจืด
โรงเรียนบ้านยุบตาเหน่ง ม.4 ต.ป่ายุบใน อ.วังจันทร์ จ.ระยอง	5909G034	โรงเรียนบ้านยุบตาเหน่ง ม.4 ต.ป่ายุบใน อ.วังจันทร์ จ.ระยอง	-	120	-	-	-	-	ใช้ไม่ได้-น้ำแห้ง
โรงเรียนบ้านยุบตาเหน่ง ม.4 ต.ป่ายุบใน อ.วังจันทร์ จ.ระยอง	5909G056	โรงเรียนบ้านยุบตาเหน่ง ม.4 ต.ป่ายุบใน อ.วังจันทร์ จ.ระยอง	-	-	-	-	-	-	ใช้ไม่ได้-น้ำแห้ง
โรงเรียนบ้านยุบตาเหน่ง ม.4 ต.ป่ายุบใน อ.วังจันทร์ จ.ระยอง		โรงเรียนนิคมฯ 4 ม.1 ต.พนานิคม อ.นิคมพัฒนา จ.ระยอง							
โรงเรียนบ้านชากมันเทศ ม.4 ต.แม่น้ำคู้ อ.ปลวกแดง จ.ระยอง	5909G019	โรงเรียนนิคมสร้างตนเองจังหวัดระยอง 10 ม.4 ต.แม่น้ำคู้ อ.ปลวกแดง จ.ระยอง	-	92	92	150	0	5	ใช้ได้-น้ำจืด
โรงเรียนบ้านศรีประชา ม.1 ต.ชำฆ้อ อ.เขาชะเมา จ.ระยอง	5909G033	โรงเรียนบ้านศรีประชา ม.1 ต.ชำฆ้อ อ.เขาชะเมา จ.ระยอง	-	80	80	150	0	8	ใช้ได้-น้ำจืด
โรงเรียนบ้านชำโสม ม.10 ต.แสลง อ.เมืองจันทบุรี จ.จันทบุรี	5909G038	โรงเรียนบ้านชำโสม ม.10 ต.แสลง อ.เมืองจันทบุรี จ.จันทบุรี	-	100	100	150	20	3	ใช้ได้-น้ำจืด
โรงเรียนวัดตะปอนน้อย ม.3 ต.ตะปอน อ.ขลุง จ.จันทบุรี	5909G039	โรงเรียนวัดตะปอนน้อย ม.3 ต.ตะปอน อ.ขลุง จ.จันทบุรี	-	60	60	150	5	5	ใช้ได้-น้ำจืด
โรงเรียนบ้านสมเด็จเจ้าพระยาอุปถัมภ์ ม.7 ต.ทรายขาว อ.สอยดาว จ.จันทบุรี	5909G051	โรงเรียนสมเด็จเจ้าพระยาอุปถัมภ์ ม.7 ต.ทรายขาว อ.สอยดาว จ.จันทบุรี	-	92	92	150	6	4	ใช้ได้-น้ำจืด
โรงเรียนสตรีวิทยาอุปถัมภ์ 2 ม.3 ต.สะตอน อ.สอยดาว จ.จันทบุรี	5909G050	โรงเรียนสตรีวิทยาอุปถัมภ์ 2 ม.3 ต.สะตอน อ.สอยดาว จ.จันทบุรี	-	62	62	150	10	10	ใช้ได้-น้ำจืด
โรงเรียนบ้านซอยสอง ม.1 ต.สามพี่น้อง อ.แก่งหางแมว จ.จันทบุรี	5909G037	โรงเรียนบ้านซอยสอง(อภิชาติราษฎร์อุปถัมภ์) ม.1 ต.สามพี่น้อง อ.แก่งหางแมว จ.จันทบุรี	-	65	65	150	4	25	ใช้ได้-น้ำจืด
โรงเรียนบ้านบ่อไฟไหม้ ม.4 ต.พวา อ.แก่งหางแมว จ.จันทบุรี	5909G035	โรงเรียนบ้านบ่อไฟไหม้ ม.4 ต.พวา อ.แก่งหางแมว จ.จันทบุรี	-	0	-	-	0	0	ใช้ไม่ได้-น้ำแห้ง
โรงเรียนบ้านบ่อไฟไหม้ ม.4 ต.พวา อ.แก่งหางแมว จ.จันทบุรี	5909G036	โรงเรียนบ้านบ่อไฟไหม้ ม.4 ต.พวา อ.แก่งหางแมว จ.จันทบุรี	-	65	65	150	5	3	ใช้ได้-น้ำจืด
โรงเรียนบ้านคลองน้ำเป็น ม.7 ต.พลวง อ.เขาคิชฌกูฏ จ.จันทบุรี	5909G032	โรงเรียนบ้านคลองน้ำเป็น ม.7 ต.พลวง อ.เขาคิชฌกูฏ จ.จันทบุรี	-	100	100	150	30	20	ใช้ได้-น้ำจืด
โรงเรียนวัดห้วงโสม ม.3 ต.ไม้รูด อ.คลองใหญ่ จ.ตราด	5909G045	โรงเรียนบ้านห้วงโสม ม.3 ต.ไม้รูด อ.คลองใหญ่ จ.ตราด //*ป รร.บ้านด่านชุมพล	-	70	70	150	4	3	ใช้ไม่ได้-น้ำเค็ม
โรงเรียนบ้านหนองม่วง ม.5 ต.ไม้รูด อ.คลองใหญ่ จ.ตราด	5909G044	โรงเรียนบ้านหนองม่วง ม.5 ต.ไม้รูด อ.คลองใหญ่ จ.ตราด	-	80	80	150	2	5	ใช้ได้-น้ำจืด

สถานที่เจาะ (ตามแผน)	หมายเลขบ่อ	ที่ตั้งบ่อ	วันที่เจาะเสร็จ	ความลึกเจาะ	ความลึกพัฒนา	ขนาดบ่อ	ระดับน้ำ	ปริมาณน้ำ	สภาพน้ำ
โรงเรียนวัดท่าหาด ม.2 ต.แสนตุ้ง อ.เขาสมิง จ.ตราด	5909G040	โรงเรียนวัดท่าหาด ม.2 ต.แสนตุ้ง อ.เขาสมิง จ.ตราด	-	-	-	-	-	-	ใช้ไม่ได้-น้ำแห้ง
โรงเรียนวัดท่าหาด ม.2 ต.แสนตุ้ง อ.เขาสมิง จ.ตราด	5909G041	โรงเรียนวัดฑ่าหาด ม.2 ต.แสนตุ้ง อ.เขาสมิง จ.ตราด	-	75	75	150	6	3	ใช้ได้-น้ำจืด
โรงเรียนบ้านห้วงพัฒนา ม.8 ต.แสนตุ้ง อ.เขาสมิง จ.ตราด	5909G042	โรงเรียนบ้านห้วงพัฒนา ม.8 ต.แสนตุ้ง อ.เขาสมิง จ.ตราด	-	40	40	150	3	10	ใช้ได้-น้ำจืด
โรงเรียนวัดบ้านผ้อ ม.2 ต.วังตะเคียน อ.เขาสมิง จ.ตราด									
โรงเรียนอำพรจิตกานนท์ ม.4 ต.หนองบอน อ.บ่อไร่ จ.ตราด	5909G043	โรงเรียนอัมพรจิตกานนท์ ต.หนองบอน อ.บ่อไร่ จ.ตราด	-	60	60	150	10	3	ใช้ได้-น้ำจืด
โรงเรียนวัดนาน้อย(สำนักงานสลากกินแบ่งสงเคราะห์) ม.6 ต.เกาะขนุน อ.พนมสารคาม จ.ฉะเชิง	5909G026	โรงเรียนวัดนาน้อย(สำนักงานสลากกินแบ่งสงเคราะห์) ม.6 ต.เกาะขนุน อ.พนมสารคาม จ.ฉะเชิง	-	90	60	150	6	10	ใช้ได้-น้ำจืด
โรงเรียนวัดลำมหาชัย(รัฐอนุสรณ์) ม.7 ต.เขาหินซ้อน อ.พนมสารคาม จ.ฉะเชิงเทรา	5909G025	โรงเรียนวัดลำมหาชัย(รัฐอนุสรณ์) ม.7 ต.เขาหินซ้อน อ.พนมสารคาม จ.ฉะเชิงเทรา	-	110	110	150	20	7	ใช้ได้-น้ำจืด
โรงเรียนบ้านนาโพธิ์ ม.4 ต.ท่ากระดาน อ.สนามชัยเขต จ.ฉะเชิงเทรา	5909G029	โรงเรียนบ้านนาโพธิ์ ม.4 ต.ท่ากระดาน อ.สนามชัยเขต จ.ฉะเชิงเทรา	-	90	42	150	6	3	ใช้ได้-น้ำจืด
โรงเรียนบ้าน กม.7 ม.6 ต.ลาดกระทิง อ.สนามชัยเขต จ.ฉะเชิงเทรา	5909G031	โรงเรียนบ้าน กม.7 ม.6 ต.ลาดกระทิง อ.สนามชัยเขต จ.ฉะเชิงเทรา	เปลี่ยนแปลงสถานที่ดำเนินการ						ใช้ไม่ได้-น้ำแห้ง
โรงเรียนบ้าน กม.7 ม.6 ต.ลาดกระทิง อ.สนามชัยเขต จ.ฉะเชิงเทรา	5909G055	โรงเรียนวังหิน(มั่นภักดีอุปถัมภ์) ม.4 ต.คลองตะเกรา อ.ท่าตะเกียบ จ.ฉะเชิงเทรา							
โรงเรียนบ้านเนินไร่(ประชารักษ์อุปถัมภ์) ม.8 ต.แปลงยาว อ.แปลงยาว จ.ฉะเชิงเทรา	5909G030	โรงเรียนบ้านเนินไร่(ประชารักษ์อุปถัม) ม.8 ต.แปลงยาว อ.แปลงยาว จ.ฉะเชิงเทรา	เปลี่ยนแปลงสถานที่ดำเนินการ						ใช้ไม่ได้-น้ำแห้ง
โรงเรียนบ้านเนินไร่(ประชารักษ์อุปถัมภ์) ม.8 ต.แปลงยาว อ.แปลงยาว จ.ฉะเชิงเทรา	5909G054	โรงเรียนบ้านวังคู ม.8 ต.ทุ่งพระยา อ.สนามชัยเขต .ฉะเชิงเทรา							
โรงเรียนวัดหนองไม้แก่น ม.2 ต.หนองไม้แก่น อ.แปลงยาว จ.ฉะเชิงเทรา	5909G027	โรงเรียนวัดหนองไม้แก่น ม.2 ต.หนองไม้แก่น อ.แปลงยาว จ.ฉะเชิงเทรา	เปลี่ยนแปลงสถานที่ดำเนินการ						ใช้ไม่ได้-น้ำแห้ง
โรงเรียนวัดหนองไม้แก่น ม.2 ต.หนองไม้แก่น อ.แปลงยาว จ.ฉะเชิงเทรา	5909G053	โรงเรียนบ้านห้วยน้ำใส ม.13 ต.คู้ยายหมี อ.สนามชัยเขต จ.ฉะเชิงเทรา							
โรงเรียนสียัดพัฒนา ม.13 ต.ท่าตะเกียบ อ.ท่าตะเกียบ จ.ฉะเชิงเทรา	5909G028	โรงเรียนสียัดพัฒนา ม.13 ต.ท่าตะเกียบ อ.ท่าตะเกียบ จ.ฉะเชิงเทรา	-	100	100	150	0	3	ใช้ได้-น้ำจืด
โรงเรียนบ้านแสงจันทน์ ม.12 ต.บ้านแก้ง อ.เมืองสระแก้ว จ.สระแก้ว	5909G048	โรงเรียนบ้านแสงจันทร์ ม.12 ต.บ้านแก้ง อ.เมืองสระแก้ว จ.สระแก้ว	-	-	-	-	-	-	ใช้ไม่ได้-น้ำแห้ง
โรงเรียนบ้านแสงจันทน์ ม.12 ต.บ้านแก้ง อ.เมืองสระแก้ว จ.สระแก้ว	5909G049	โรงเรียนบ้านแสงจันทร์ ต.บ้านแก้ง อ.เมืองสระแก้ว จ.สระแก้ว	-	90	90	150	6	3	ใช้ได้-น้ำจืด
โรงเรียนหนองสมบูรณ์ ม.12 ต.คลองหินปูน อ.วังน้ำเย็น จ.สระแก้ว	5909G047	โรงเรียนบ้านหนองสมบูรณ์ ม.12 ต.คลองหินปูน อ.วังน้ำเย็น จ.สระแก้ว	-	62	62	150	5	10	ใช้ได้-น้ำจืด
โรงเรียนเนินผาสุก ม.13 ต.วัฒนานคร อ.วัฒนานคร จ.สระแก้ว	5909G059	โรงเรียนบ้านเนินผาสุข ม.13 ต.วัฒนานคร อ.วัฒนานคร จ.สระแก้ว	-	-	-	-	-	-	ใช้ไม่ได้-น้ำแห้ง
โรงเรียนเนินผาสุก ม.13 ต.วัฒนานคร อ.วัฒนานคร จ.สระแก้ว	5909G060	โรงเรียนบ้านเนินผาสุก ม.13 ต.วัฒนานคร อ.วัฒนานคร จ.สระแก้ว	-	-	-	-	-	-	ใช้ไม่ได้-น้ำแห้ง
โรงเรียนเนินผาสุก ม.13 ต.วัฒนานคร อ.วัฒนานคร จ.สระแก้ว	5909G062	โรงเรียนบ้านเนินผาสุก ม.13 ต.วัฒนานคร อ.วัฒนานคร จ.สระแก้ว	-	90	90	150	3	3	ใช้ได้-น้ำจืด
โรงเรียนบ้านทับใหม่ ม.8 ต.โนนหมากเค็ง อ.วัฒนานคร จ.สระแก้ว	5909G052	โรงเรียนบ้านทับใหม่ ม.8 ต.โนนหมากเค็ง อ.วัฒนานคร จ.สระแก้ว	-	92	92	150	6	8	ใช้ได้-น้ำจืด
โรงเรียนวัดพุทธิสาร ม.5 ต.หนองหมากฝ้าย อ.วัฒนานคร จ.สระแก้ว	5909G057	โรงเรียนวัดพุทธิสาร ม.5 ต.หนองหมากฝ้าย อ.วัฒนานคร จ.สระแก้ว	-	50	50	150	6	8	ใช้ได้-น้ำจืด
โรงเรียนบ้านหนองปรือ ต.ผ่านศึก อ.อรัญประเทศ จ.สระแก้ว	5909G058	โรงเรียนบ้านหนองปรือ ม.7 ต.ผ่านศึก อ.อรัญประเทศ จ.สระแก้ว	-	60	60	150	10	30	ใช้ได้-น้ำจืด
โรงเรียนบ้านเหล่าอ้อย ต.หนองสังข์ อ.อรัญประเทศ จ.สระแก้ว	5909G061	โรงเรียนบ้านเหล่าอ้อย ม.5 ต.หนองสังข์ อ.อรัญประเทศ จ.สระแก้ว	-	60	60	150	4	6	ใช้ได้-น้ำจืด
โรงเรียนบ้านภูเงิน ต.พระเพลิง อ.เขาฉกรรจ์ จ.สระแก้ว	5909G046	โรงเรียนบ้านภูเงิน ม.5 ต.พระเพลิง อ.เขาฉกรรจ์ จ.สระแก้ว	-	90	90	150	8	4	ใช้ได้-น้ำจืด
รวมสำนักทรัพยากรน้ำบาดาล เขต 9 แผน : 42 ผล : 35 (100%)									
สำนักทรัพยากรน้ำบาดาล เขต 10									
โรงเรียนบ้านาคำ ม.3 ต.โคกก่อง อ.เมืองบึงกาฬ จ.บึงกาฬ	5910C018	โรงเรียนบ้านนาคำ ต.โคกก่อง อ.เมืองบึงกาฬ จ.บึงกาฬ	09-03-16	43	43	150	6	8	ใช้ได้-น้ำจืด
โรงเรียนบ้านดงเสียด ม.1 ต.ศรีชมภู อ.พรเจริญ จ.บึงกาฬ	5910C015	โรงเรียนบ้านดงเสียด ม.1 ต.ศรีชมภู อ.พรเจริญ จ.บึงกาฬ	29-02-16	80	80	150	12	5	ใช้ได้-น้ำจืด

สถานที่เจาะ (ตามแผน)	หมายเลขบ่อ	ที่ตั้งบ่อ	วันที่เจาะเสร็จ	ความลึกเจาะ	ความลึกพัฒนา	ขนาดบ่อ	ระดับน้ำ	ปริมาณน้ำ	สภาพน้ำ
โรงเรียนประชานิมิตรพิทยานุกูล ม.9 ต.ท่าสะอาด อ.เซกา จ.บึงกาฬ	5910C014	โรงเรียนประชานิมิตรพิทยานุกูล ต.ท่าสะอาด อ.เซกา จ.บึงกาฬ	26-02-16	50	50	150	10	7	ใช้ได้-น้ำจืด
โรงเรียนบ้านมะยาวราษฎร์นุเคราะห์ ม.8 ต.หนองยอง อ.ปากคาด จ.บึงกาฬ	5910C016	โรงเรียนบ้านมะยาวราษฎร์นุเคราะห์ ม.8 ต.หนองยอง อ.ปากคาด จ.บึงกาฬ	03-03-16	104	104	150	8	8	ใช้ได้-น้ำจืด
โรงเรียนบ้านโสกโพธิ์โสกพอก ม.4 ต.บึงโขงหลง อ.บึงโขงหลง จ.บึงกาฬ	5910C019	โรงเรียนบ้านโสกโพธิ์โสก ม.4 ต.บึงโขงหลง อ.บึงโขงหลง จ.บึงกาฬ	12-03-16	86	86	150	11	5	ใช้ได้-น้ำจืด
โรงเรียนบ้านดงมะกรูดทรายทอง ม.7 ต.หนองไฮ อ.เมืองอุดรธานี จ.อุดรธานี	5910B001	โรงเรียนบ้านดงมะกรูดทรายทอง ม.7 ต.หนองไฮ อ.เมืองอุดรธานี จ.อุดรธานี	-	90	84	150	-	4	ใช้ได้-น้ำจืด
โรงเรียนบ้านตูม ม.2 ต.ตูมใต้ อ.กุมภวาปี จ.อุดรธานี	6110C017	โรงเรียนจอมศรีพิทยาคาร ม.14 ต.จอมศรี อ.เพ็ญ จ.อุดรธานี	11-12-18	44	44	150	11	15	ใช้ได้-น้ำจืด
โรงเรียนบ้านหนองบัวแดง ม.4 ต.หนองไผ่ อ.หนองหาน จ.อุดรธานี	5910B001	โรงเรียนหนองบัวแดง ม.4 ต.หนองไผ่ อ.หนองหาน จ.อุดรธานี	16-02-16	42	40	150	7	5	ใช้ได้-น้ำจืด
โรงเรียนบ้านคำน้ำทิพย์ ม.2 ต.คำเลาะ อ.ไชยวาน จ.อุดรธานี	5910B003	โรงเรียนคำน้ำทิพย์ ม.2 ต.คำเลาะ อ.ไชยวาน จ.อุดรธานี	-	52	52	150	12	5	ใช้ได้-น้ำจืด
โรงเรียนสยามกลการ 3 ม.7 ต.คำเลาะ อ.ไชยวาน จ.อุดรธานี	5910B004	โรงเรียนกลการ3 ม.7 ต.คำเลาะ อ.ไชยวาน จ.อุดรธานี	-	62	62	150	30	5	ใช้ได้-น้ำจืด
โรงเรียนบ้านนานกชุมนาชุมพร ม.3 ต.บะยาว อ.วังสามหมอ จ.อุดรธานี	5910B005	โรงเรียนบ้านนานกชุมนาชุมพร ม.3 ต.บะยาว อ.วังสามหมอ จ.อุดรธานี	-	36	36	150	11	12	ใช้ได้-น้ำจืด
โรงเรียนบ้านดอนกลอยดอนอุดม ม.11 ต.นาบัว อ.เพ็ญ จ.อุดรธานี	5910D012	โรงเรียนดอนกลอยดอนอุดม ต.นาบัว อ.เพ็ญ จ.อุดรธานี	17-02-16	50	50	150	9	5	ใช้ได้-น้ำจืด
โรงเรียนบ้านโคกสว่าง ม.2 ต.หนองแสง อ.หนองแสง จ.อุดรธานี	5910B002	โรงเรียนบ้านโคกสว่าง ม.2 ต.หนองแสง อ.หนองแสง จ.อุดรธานี	-	60	60	150	12	4	ใช้ได้-น้ำจืด
โรงเรียนบ้านคุยนางขาว ม.3 ต.หนองกอมเกาะ อ.เมืองหนองคาย จ.หนองคาย	5910D016	โรงเรียนบ้านคุยนางขาว ม.3 ต.หนองกอมเกาะ อ.เมืองหนองคาย จ.หนองคาย	28-02-16	56	56	150	9	6	ใช้ได้-น้ำจืด
โรงเรียนบ้านท่าสำราญ ม.13 ต.น้ำโมง อ.ท่าบ่อ จ.หนองคาย	5910D020	โรงเรียนสร้างพอก ม.1 ต.โพธิ์ชัย อ.เมืองหนองคาย จ.หนองคาย	05-03-16	62	62	150	12	4	ใช้ได้-น้ำจืด
โรงเรียนโพนศิลางามวิทยา ม.2 ต.บ้านถ่อน อ.ท่าบ่อ จ.หนองคาย	5910D017	โรงเรียนศิลางามวิทยา ต.บ้านถ่อน อ.ท่าบ่อ จ.หนองคาย	03-03-16	56	56	150	9	6	ใช้ได้-น้ำจืด
โรงเรียนชุมชนประชาสงเคราะห์ 4 ม.4 ต.แก้งไก่ อ.สังคม จ.หนองคาย	5910D019	โรงเรียนประชาสงเคราะห์4 ต.แก้งไก่ อ.สังคม จ.หนองคาย	08-03-16	50	48	150	11	12	ใช้ได้-น้ำจืด
โรงเรียนบ้านหนอง ม.6 ต.บ้านม่วง อ.สังคม จ.หนองคาย	5910C072	โรงเรียนฐ้านหนอง ม.6 ต.บ้านม่วง อ.สังคม จ.หนองคาย	12-09-16	66	66	150	20	3	ใช้ได้-น้ำจืด
โรงเรียนบ้านเหมือดแอ่ ม.5 ต.คอกช้าง อ.สระใคร จ.หนองคาย	5910D022	โรงเรียนบ้านเหยือดแอ่ ม.5 ต.คอกช้าง อ.สระใคร จ.หนองคาย	14-03-16	36	36	150	7	6	ใช้ได้-น้ำจืด
โรงเรียนโคกเลาะวิทยาคาร ม.4 ต.ขมิ้น อ.เมืองสกลนคร จ.สกลนคร	5910E015	โรงเรียนบ้านโคกเลาะวิทยาคาร ต.ขมิ้น อ.เมืองสกลนคร จ.สกลนคร	09-03-16	24	22	150	3	4	ใช้ได้-น้ำจืด
โรงเรียนบ้านหนองไผ่ ม.2 ต.ดงมะไฟ อ.เมืองสกลนคร จ.สกลนคร	5910E016	โรงเรยนบ้านหนองไผ่ ต.ดงมะไฟ อ.เมืองสกลนคร จ.สกลนคร	12-03-16	40	40	150	3	6	ใช้ได้-น้ำจืด
โรงเรียนบ้านบอนสหราษฎรอุทิศ ม.3 ต.นาโพธิ์ อ.กุสุมาลย์ จ.สกลนคร	5910E018	โรงเรียนบ้านบอน ต.นาโพธิ์ อ.กุสุมาลย์ จ.สกลนคร	18-03-16	44	42	150	6	4	ใช้ได้-น้ำจืด
โรงเรียนบ้านงิ้วพังฮอ ม.12 ต.ปลาโหล อ.วาริชภูมิ จ.สกลนคร	5910E013	โรงเรียนบ้านงิ้วพังฮอ ต.ปลาโหล อ.วาริชภูมิ จ.สกลนคร	03-03-16	44	33	150	4	3	ใช้ได้-น้ำจืด
โรงเรียนชุมชนบ้านหนองปลิง ม.7 ต.หนองปลิง อ.นิคมน้ำอูน จ.สกลนคร	5910E014	โรงเรียนชุมชนหนองปลิง ม.7 ต.หนองปลิง อ.นิคมน้ำอูน จ.สกลนคร	06-03-16	68	32	150	8	3	ใช้ได้-น้ำจืด
โรงเรียนบ้านสังเปือย ม.12 ต.ขัวก่าย อ.วานรนิวาส จ.สกลนคร	5910E012	โรงเรียนบ้านสงเปือย ม.12 ต.ขัวก่าย อ.วานรนิวาส จ.สกลนคร	26-02-16	32	32	150	4	3	ใช้ได้-น้ำจืด
โรงเรียนบ้านขี้เหล็กเหล่าสมบูรณ์ ม.10 ต.ดงหม้อทองใต้ อ.บ้านม่วง จ.สกลนคร	5910E010	โรงเรียนขี้เหล็กเหล่าสมบูรณ์ ม.10 ต.ดงหม้อทองใต้ อ.บ้านม่วง จ.สกลนคร	20-02-16	60	60	150	10	3	ใช้ได้-น้ำจืด
โรงเรียนบ้านหนองหมากแซว ม.10 ต.คำสะอาด อ.สว่างแดนดิน จ.สกลนคร	5910E009	โรงเรียนบ้านหนองหมากแซว ม.10 ต.คำสะอาด อ.สว่างแดนดิน จ.สกลนคร	19-02-16	44	40	150	10	3	ใช้ได้-น้ำจืด
โรงเรียนบ้านดงบาก ม.6 ต.บ้านเหล่า อ.เจริญศิลป์ จ.สกลนคร	5910E011	โรงเรียนบ้านดงบาก ม.6 ต.บ้านเหล่า อ.เจริญศิลป์ จ.สกลนคร	24-03-16	56	54	150	8	4	ใช้ได้-น้ำจืด
โรงเรียนกีฬาจังหวัดนครพนม ม.6 ต.อาจสามารถ อ.เมืองนครพนม จ.นครพนม	5910F014	โรงเรียนกีฬาจังหวัดนครพนม ม.6 ต.อาจสามารถ อ.เมืองนครพนม จ.นครพนม	29-02-16	72	26	150	-	9	ใช้ได้-น้ำจืด
โรงเรียนบ้านม่วง ม.2 ต.โคกสูง อ.ปลาปาก จ.นครพนม	5910F012	โรงเรียนบ้านม่วง ม.2 ต.โคกสูง อ.ปลาปาก จ.นครพนม	23-02-16	70	70	150	4	25	ใช้ได้-น้ำจืด
โรงเรียนบ้านนาพระชัย ม.7 ต.หนองแวง อ.บ้านแพง จ.นครพนม	5910F017	โรงเรียนบ้านนาพระชัย ม.7 ต.หนองแวง อ.บ้านแพง จ.นครพนม	09-03-16	70	70	150	9	15	ใช้ได้-น้ำจืด

สถานที่เจาะ (ตามแผน)	หมายเลขบ่อ	ที่ตั้งบ่อ	วันที่เจาะเสร็จ	ความลึกเจาะ	ความลึกพัฒนา	ขนาดบ่อ	ระดับน้ำ	ปริมาณน้ำ	สภาพน้ำ
โรงเรียนบ้านโพนแพง ม.2 ต.โพนแพง อ.ธาตุพนม จ.นครพนม	5910F013	โรงเรียนบ้านโพนแพง ม.2 ต.โพนแพง อ.ธาตุพนม จ.นครพนม	26-02-16	60	50	150	8	6	ใช้ได้-น้ำจืด
โรงเรียนบ้านดงยอ ม.7 ต.นาถ่อน อ.ธาตุพนม จ.นครพนม	5910F020	โรงเรียนบ้านดงยอ ม.7 ต.นาถ่อน อ.ธาตุพนม จ.นครพนม	15-03-16	30	26	150	5	8	ใช้ได้-น้ำจืด
โรงเรียนบ้านแก้งสีลารมณ์สามัคคี ม.2 ต.บ้านแก้ง อ.นาแก จ.นครพนม	5910F021	โรงเรียนแก้วสีลารมภ์สามัคคี ม.2 ต.บ้านแก้ง อ.นาแก จ.นครพนม	18-03-16	54	54	150	12	7	ใช้ได้-น้ำจืด
โรงเรียนบ้านหนองผักตบโพนเพ็ก ต.นาหัวบ่อ อ.โพนสวรรค์ จ.นครพนม	5910F016	โรงเรียนหนองผักตบโพนเพ็ก ม.4 ต.นาหัวบ่อ อ.โพนสวรรค์ จ.นครพนม	06-03-16	70	38	150	10	8	ใช้ได้-น้ำจืด
โรงเรียนบ้านคำฮี ม.7 ต.โพนทราย อ.เมืองมุกดาหาร จ.มุกดาหาร	5910D024	โรงเรียนคำฮีเบญจวิทย์ ม.7 ต.โพนทราย อ.เมืองมุกดาหาร จ.มุกดาหาร	18-03-16	122	-	150	-	-	ใช้ได้-น้ำจืด
โรงเรียนแก้งนาบอนพิทยาสรรค์ ม.5 ต.นาโสก อ.เมืองมุกดาหาร จ.มุกดาหาร	5910F024	โรงเรียนแก้งนาบอนพิทยาสรรค์ ม.5 ต.นาโสก อ.เมืองมุกดาหาร จ.มุกดาหาร	24-03-16	60	60	150	6	4	ใช้ได้-น้ำจืด
โรงเรียนคำนางโอก ม.6 ต.ร่มเกล้า อ.นิคมคำสร้อย จ.มุกดาหาร	5910E020	โรงเรียนำนางโอก ม.6 ต.ร่มเกล้า อ.นิคมคำสร้อย จ.มุกดาหาร	24-03-16	64	62	150	9	5	ใช้ได้-น้ำจืด
โรงเรียนบ้านนาโพธิ์ ม.5 ต.โพธิ์ไทร อ.ดอนตาล จ.มุกดาหาร	5910C023	โรงเรียนชุมชนโพธิ์ไทร ม.7 ต.โพธิ์ไทร อ.ดอนตาล จ.มุกดาหาร	24-03-16	80	80	150	13	3	ใช้ได้-น้ำจืด
โรงเรียนบ้านหนองแม็ก ม.3 ต.ป่าไร่ อ.ดอนตาล จ.มุกดาหาร	5910C022	โรงเรียนบ้านหนองแม็ก ม.3 ต.ป่าไร่ อ.ดอนตาล จ.มุกดาหาร	21-03-16	74	74	150	8	10	ใช้ได้-น้ำจืด
โรงเรียนบ้านตูมหวาน ม.3 ต.โพนงาน อ.คำชะอี จ.มุกดาหาร	5910E019	โรงเรียนบ้านตูมหวาน ม.3 ต.โพนงาม อ.คำชะอี จ.มุกดาหาร	21-03-16	56	50	150	9	3	ใช้ได้-น้ำจืด
โรงเรียนบ้านหนองแวง ม.8 ต.หนองสูงใต้ อ.หนองสูง จ.มุกดาหาร	5910D023	โรงเรียนบ้านแวง ม.3 ต.หนองสูงใต้ อ.หนองสูง จ.มุกดาหาร	17-03-16	50	50	150	4	6	ใช้ได้-น้ำจืด
รวมสำนักทรัพยากรน้ำบาดาล เขต 10 แผน : 42 ผล : 42 (100%)									
สำนักทรัพยากรน้ำบาดาล เขต 11									
โรงเรียนบ้านก้านเหลือง ม.6 ต.หมากเขียบ อ.เมืองศรีสะเกษ จ.ศรีสะเกษ	5911D027	โรงเรียนบ้านก้านเหลือง ม.6 ต.หมากเขียบ อ.เมืองศรีสะเกษ จ.ศรีสะเกษ	05-04-16	60	60	150	5	3	ใช้ได้-น้ำจืด
โรงเรียนบ้านสนามสามัคคี (โรตารี2) ม.9 ต.โสน อ.ขุขันธ์ จ.ศรีสะเกษ	5911D018	โรงเรียนบ้านสนามสามัคคีโรตารี ๒ ม.9 ต.โสน อ.ขุขันธ์ จ.ศรีสะเกษ	09-03-16	72	55	150	14	7	ใช้ได้-น้ำจืด
โรงเรียนสวงษ์วิทยาคม ม.4 ต.หัวเสือ อ.ขุขันธ์ จ.ศรีสะเกษ	5911D016	โรงเรียนสวงษ์วิทยาคม ม.4 ต.หัวเสือ อ.ขุขันธ์ จ.ศรีสะเกษ	03-03-16	50	36	150	4	7	ใช้ได้-น้ำจืด
โรงเรียนสวัสดิ์วิทยา ม.13 ต.กฤษณา อ.ขุขันธ์ จ.ศรีสะเกษ	5911D017	โรงเรียนสวัสดิ์วิทยา ม.13 ต.กฤษณา อ.ขุขันธ์ จ.ศรีสะเกษ	06-03-16	70	54	150	16	6	ใช้ได้-น้ำจืด
โรงเรียนบ้านส้มป่อย (ส้มป่อยวิทยาเสริม) ม.11 ต.ส้มป่อย อ.ราษีไศล จ.ศรีสะเกษ	5911D021	โรงเรียนบ้านส้มป่อย(ส้มป่อยวิทยาเสริม) ม.11 ต.ส้มป่อย อ.ราษีไศล จ.ศรีสะเกษ	18-03-16	42	25	150	5	4	ใช้ได้-น้ำจืด
โรงเรียนโคกหล่ามวิทยา ม.6 ต.โคกหล่าม อ.อุทุมพรพิสัย จ.ศรีสะเกษ	5911D020	โรงเรียนโคกหล่ามวิทยา ต.โคกหล่าม อ.อุทุมพรพิสัย จ.ศรีสะเกษ	15-03-16	73	60	150	13	7	ใช้ได้-น้ำจืด
โรงเรียนผักไหมวิทยานุกูล ม.15 ต.ผักไหม อ.ห้วยทับทัน จ.ศรีสะเกษ	5911D019	โรงเรียนบ้านผักไหมวิทยานุกูล ม.15 ต.ผักไหม อ.ห้วยทับทัน จ.ศรีสะเกษ	12-03-16	66	50	150	14	6	ใช้ได้-น้ำจืด
โรงเรียนบ้านโจดม่วง ม.4 ต.โจดม่วง อ.ศิลาลาด จ.ศรีสะเกษ	5911D022	โรงเรียนบ้านโจดม่วง ม.4 ต.โจดม่วง อ.ศิลาลาด จ.ศรีสะเกษ	21-03-16	42	22	150	2	5	ใช้ได้-น้ำจืด
โรงเรียนบ้านบะไห ม.7 ต.ห้วยยาง อ.โขงเจียม จ.อุบลราชธานี	5911A034	โรงเรียนบ้านบะไห ม.7 ต.ห้วยยาง อ.โขงเจียม จ.อุบลราชธานี	06-03-16	72	60	150	17	10	ใช้ได้-น้ำจืด
โรงเรียนบ้านหนองผือ ม.4 ต.นาโพธิ์กลาง อ.โขงเจียม จ.อุบลราชธานี	5911A035	โรงเรียนบ้านหนองผือ ม.4 ต.นาโพธิ์กลาง อ.โขงเจียม จ.อุบลราชธานี	09-03-16	36	24	150	9	9	ใช้ได้-น้ำจืด
โรงเรียนบ้านโนนจานหนองแสง ม.6 ต.ท่าไห อ.เขื่องใน จ.อุบลราชธานี	5911D024	โรงเรียนบ้านโนนจานหนองแสง ม.6 ต.ท่าไห อ.เขื่องใน จ.อุบลราชธานี	27-03-16	42	24	150	6	5	ใช้ได้-น้ำจืด
โรงเรียนบ้านนาทุ่ง ม.3 ต.กุดประทาย อ.เดชอุดม จ.อุบลราชธานี	5911D026	โรงเรียนบ้านนาทุ่ง ม.3 ต.กุดประทาย อ.เดชอุดม จ.อุบลราชธานี	02-04-16	66	55	150	6	6	ใช้ได้-น้ำจืด
โรงเรียนบ้านหมากมาย ม.17 ต.กลาง อ.เดชอุดม จ.อุบลราชธานี	5911D025	โรงเรียนบ้านนาตาหมุด ม.6 ต.ขามเปี้ย อ.ตระการพืชผล จ.อุบลราชธานี	30-03-16	72	55	150	10	7	ใช้ได้-น้ำจืด
โรงเรียนบ้านน้ำคำ ม.13 ต.นาสะไม อ.ตระการพืชผล จ.อุบลราชธานี	5911A036	โรงเรียนบ้านน้ำคำ ม.13 ต.นาสะไม อ.ตระการพืชผล จ.อุบลราชธานี	12-03-16	52	42	150	10	4	ใช้ได้-น้ำจืด
โรงเรียนราษฎร์ร่วมแรงรัฐ ม.4 ต.หนองเมือง อ.ม่วงสามสิบ จ.อุบลราชธานี	5911A044	โรงเรียนราษฎร์ร่วมแรงรัฐ (กำจัดอุปถัมภ์) ม.4 ต.หนองเมือง อ.ม่วงสามสิบ จ.อุบลราชธานี	05-04-16	60	42	150	8	10	ใช้ได้-น้ำจืด
โรงเรียนบ้านคันพะลาน ม.4 ต.นาตาล อ.นาตาล จ.อุบลราชธานี	5911A037	โรงเรียนบ้านคันพะลาน ม.4 ต.นาตาล อ.นาตาล จ.อุบลราชธานี	15-03-16	60	36	150	6	4	ใช้ได้-น้ำจืด
โรงเรียนบ้านยางเดี่ยวหนองถ่ม ม.5 ต.หนองเป็ด อ.เมืองยโสธร จ.ยโสธร	5911F025	โรงเรียนบ้านยางเดี่ยวหนองถ่ม ม.5 ต.หนองเป็ด อ.เมืองยโสธร จ.ยโสธร	06-03-16	30	26	150	4	8	ใช้ได้-น้ำจืด
โรงเรียนชุมชนบ้านกำแมด ม.16 ต.กำแมด อ.กุดชุม จ.ยโสธร	5911F026	โรงเรียนชุมชนบ้านกำแมด ม.16 ต.กำแมด อ.กุดชุม จ.ยโสธร	09-03-16	42	42	150	8	6	ใช้ได้-น้ำจืด
โรงเรียนบ้านโคกพระเจ้าโนนรัง ม.9 ต.กระจาย อ.ป่าติ้ว จ.ยโสธร	5911F024	โรงเรียนบ้านโคกพระเจ้าโนนรัง ม.9 ต.กระจาย อ.ป่าติ้ว จ.ยโสธร	03-03-16	50	50	150	10	6	ใช้ได้-น้ำจืด

สถานที่เจาะ (ตามแผน)	หมายเลขบ่อ	ที่ตั้งบ่อ	วันที่เจาะเสร็จ	ความลึกเจาะ	ความลึกพัฒนา	ขนาดบ่อ	ระดับน้ำ	ปริมาณน้ำ	สภาพน้ำ
โรงเรียนบ้านผือฮี ม.1 ต.ผือฮี อ.มหาชนะชัย จ.ยโสธร	5911D023	โรงเรียนบ้านผือฮี ม.1 ต.ผือฮี อ.มหาชนะชัย จ.ยโสธร	24-03-16	36	24	150	6	5	ใช้ได้-น้ำจืด
โรงเรียนบ้านหนองเลิงคำ ม.14 ต.บุ่งค้า อ.เลิงนกทา จ.ยโสธร	5911F027	โรงเรียนบ้านหนองเลิงคำ ม.14 ต.บุ่งค้า อ.เลิงนกทา จ.ยโสธร	12-03-16	98	60	150	16	3	ใช้ได้-น้ำจืด
โรงเรียนบ้านห้องแซง ม.5 ต.ห้องแซง อ.เลิงนกทา จ.ยโสธร	5911F028	โรงเรียนบ้านห้องแซง ม.5 ต.ห้องแซง อ.เลิงนกทา จ.ยโสธร	15-03-16	94	60	150	10	2	ใช้ได้-น้ำจืด
โรงเรียนบ้านกุดน้ำกิน ม.5 ต.นาแต้ อ.เมืองอำนาจเจริญ จ.อำนาจเจริญ	5911A042	โรงเรียนบ้านกุดน้ำกิน ม.5 ต.นาแต้ อ.เมืองอำนาจเจริญ จ.อำนาจเจริญ	30-03-16	60	36	150	4	4	ใช้ได้-น้ำจืด
โรงเรียนนิคมชานุมานสงเคราะห์ ๑ ม.11 ต.ชานุมาน อ.ชานุมาน จ.อำนาจเจริญ	5911A038	โรงเรียนนิคมชานุมานสงเคราะห์ ๑ ม.11 ต.ชานุมาน อ.ชานุมาน จ.อำนาจเจริญ	18-03-16	70	56	150	6	4	ใช้ได้-น้ำจืด
โรงเรียนนิคมชานุมานสงเคราะห์ ๓ ม.12 ต.ชานุมาน อ.ชานุมาน จ.อำนาจเจริญ	5911A039	โรงเรียนนิคมชานุมานสงเคราะห์ ๓ ม.12 ต.ชานุมาน อ.ชานุมาน จ.อำนาจเจริญ	21-03-16	60	32	150	12	5	ใช้ได้-น้ำจืด
โรงเรียนบ้านเหล่ายางชุมสามัคคี ม.6 ต.คำเขื่อนแก้ว อ.ชานุมาน จ.อำนาจเจริญ	5911A041	โรงเรียนบ้านเหล่ายางชุมสามัคคี ม.6 ต.คำเขื่อนแก้ว อ.ชานุมาน จ.อำนาจเจริญ	27-03-16	72	60	150	4	4	ใช้ได้-น้ำจืด
โรงเรียนคำเขื่อนแก้ววิทยาคม ม.12 ต.คำเขื่อนแก้ว อ.ชานุมาน จ.อำนาจเจริญ	5911A040	โรงเรียนคำเขื่อนแก้ววิทยาคม ม.12 ต.คำเขื่อนแก้ว อ.ชานุมาน จ.อำนาจเจริญ	24-03-16	72	60	150	9	4	ใช้ได้-น้ำจืด
โรงเรียนมัธยมแมด ม.9 ต.แมด อ.ลืออำนาจ จ.อำนาจเจริญ	5911A043	โรงเรียนมัธยมแมด ม.9 ต.แมด อ.ลืออำนาจ จ.อำนาจเจริญ	02-04-16	60	32	150	10	4	ใช้ได้-น้ำจืด
โรงเรียนบ้านหัวโนนตาล(สหราษฎร์วิทยาสรรค์) ม.10 ต.โนนตาล อ.เมืองร้อยเอ็ด จ.ร้อยเอ็ด	5911F035	โรงเรียนบ้านหัวโนนตาล(สหราษฎร์วิทยาสรรค์) ม.10 ต.โนนตาล อ.เมืองร้อยเอ็ด จ.ร้อยเอ็ด	03-04-16	115	60	150	12	3	ใช้ได้-น้ำจืด
โรงเรียนบ้านตลาดไชย ม.6 ต.บ้านฝาง อ.เกษตรวิสัย จ.ร้อยเอ็ด	5911F032	โรงเรียนบ้านตลาดไชย ม.6 ต.บ้านฝาง อ.เกษตรวิสัย จ.ร้อยเอ็ด	27-03-16	46	46	150	7	4	ใช้ได้-น้ำจืด
โรงเรียนทรายทองเฉลิมวิทย์ ม.6 ต.ท่าสีดา อ.หนองพอก จ.ร้อยเอ็ด	5911F029	โรงเรียนชุมชนบ้านยางกู่ ม.9 ต.มะอี อ.ธวัชบุรี จ.ร้อยเอ็ด	18-03-16	35	21	150	3	10	ใช้ได้-น้ำจืด
โรงเรียนดอนแฮดวิทยา ม.5 ต.สระคู อ.สุวรรณภูมิ จ.ร้อยเอ็ด	5911F030	โรงเรียนบ้านป่านหนองอ้อ ม.6 ต.ดงสิงห์ อ.จังหาร จ.ร้อยเอ็ด	21-03-16	36	22	150	4	5	ใช้ได้-น้ำจืด
โรงเรียนบ้านศรีสมเด็จ ม.10 ต.ศรีสมเด็จ อ.ศรีสมเด็จ จ.ร้อยเอ็ด	5911F034	โรงเรียนบ้านศรีสมเด็จ ม.10 ต.ศรีสมเด็จ อ.ศรีสมเด็จ จ.ร้อยเอ็ด	02-04-16	173	56	150	80	10	ใช้ได้-น้ำจืด
โรงเรียนบ้านหนองคูโคกขุมดิน ม.3 ต.หนองแวงควง อ.ศรีสมเด็จ จ.ร้อยเอ็ด	5911F033	โรงเรียนหนองคูโคกขุมดิน ม.3 ต.หนองแวงควง อ.ศรีสมเด็จ จ.ร้อยเอ็ด	30-03-16	80	44	150	50	3	ใช้ได้-น้ำจืด
โรงเรียนบ้านเทอดไทย ม.4 ต.เทอดไทย อ.ทุ่งเขาหลวง จ.ร้อยเอ็ด	5911F031	โรงเรียนบ้านเทอดไทย ม.4 ต.เทอดไทย อ.ทุ่งเขาหลวง จ.ร้อยเอ็ด	24-03-16	40	40	150	7	12	ใช้ได้-น้ำจืด
รวมสำนักทรัพยากรน้ำบาดาล เขต 11 แผน : 35 ผล : 35 (100%)									
สำนักทรัพยากรน้ำบาดาล เขต 12									
โรงเรียนบ้านสะม้อง ม.7 ต.ปลักหนู อ.นาทวี จ.สงขลา	5912D011	โรงเรียนบ้านสม้อง ม.7 ต.ปลักหนู อ.นาทวี จ.สงขลา	28-03-16	66	60	150	8	4	ใช้ได้-น้ำจืด
โรงเรียนนิคมเทพาสร้างตนเอง 2 ม.9 ต.ท่าม่วง อ.เทพา จ.สงขลา	5912D012	โรงเรียนนิคมสร้างตนเอง เทพา 2 ม.9 ต.ท่าม่วง อ.เทพา จ.สงขลา	02-04-16	54	54	150	4	50	ใช้ได้-น้ำจืด
โรงเรียนราชประชานุเคราะห์ 11 ต.คลองแดน อ.ระโนด จ.สงขลา	5912D039	โรงเรียนราชประชานุเคราะห์ 11 ม.2 ต.คลองแดน อ.ระโนด จ.สงขลา	14-09-16	163	146	150	16	7	ใช้ได้-น้ำจืด
โรงเรียนวัดหน้าเมือง ม.3 ต.พังยาง อ.ระโนด จ.สงขลา	5912D008	โรงเรียนวัดในเมือง ม.3 ต.พังยาง อ.ระโนด จ.สงขลา	13-03-16	114	107	150	9	5	ใช้ได้-น้ำจืด
โรงเรียนชุมชนวัดบ้านขาว ม.3 ต.บ้านขาว อ.ระโนด จ.สงขลา	5912D009	โรงเรียนชุมชนวัดบ้านขาว ม.3 ต.บ้านขาว อ.ระโนด จ.สงขลา	18-03-16	110	106	150	7	5	ใช้ได้-น้ำจืด
โรงเรียนบ้านคลองเขาล้อน ม.8 ต.เขาพระ อ.รัตภูมิ จ.สงขลา	5912D013	โรงเรียนบ้านคลองเขาล้อน (บ่อที่ 1) ม.8 ต.เขาพระ อ.รัตภูมิ จ.สงขลา	05-04-16	43	43	150	-	-	ใช้ไม่ได้-น้ำแห้ง
โรงเรียนบ้านคลองเขาล้อน ม.8 ต.เขาพระ อ.รัตภูมิ จ.สงขลา	5912D014	โรงเรียนบ้านคลองเขาล้อน ม.8 ต.เขาพระ อ.รัตภูมิ จ.สงขลา	07-04-16	60	57	150	9	2	ใช้ได้-น้ำจืด
โรงเรียนบ้านคลองเขาล้อน ม.8 ต.เขาพระ อ.รัตภูมิ จ.สงขลา	5912D038	โรงเรียนบ้านมะขามคลาน ม.10 ต.ม่วงงาม อ.สิงหนคร จ.สงขลา	09-09-16	96	93	150	7	6	ใช้ได้-น้ำจืด
โรงเรียนบ้านม่วง ม.3 ต.สำนักแต้ว อ.สะเดา จ.สงขลา	5912D040	โรงเรียนบ้านม่วง ม.3 ต.สำนักแต้ว อ.สะเดา จ.สงขลา	19-09-16	94	93	150	10	2	ใช้ได้-น้ำจืด
โรงเรียนบ้านควนโส ม.3 ต.ควนโส อ.ควนเนียง จ.สงขลา	5912D015	โรงเรียนบ้านควนโส ม.3 ต.ควนโส อ.ควนเนียง จ.สงขลา	12-04-16	138	135	150	8	3	ใช้ได้-น้ำจืด
โรงเรียนวัดท่าเมรุ ม.5 ต.บางกล่ำ อ.บางกล่ำ จ.สงขลา	5912D010	ยกเลิกสถานที่	23-03-16	90	84	150	7	5	ใช้ได้-น้ำจืด
โรงเรียนวัดบ้านพร้าว ม.4 ต.ทำนบ อ.สิงหนคร จ.สงขลา	5912D007	โรงเรียนวัดบ้านพร้าว ม.4 ต.ทำนบ อ.สิงหนคร จ.สงขลา	08-03-16	90	88	150	6	4	ใช้ได้-น้ำจืด

สถานที่เจาะ (ตามแผน)	หมายเลขบ่อ	ที่ตั้งบ่อ	วันที่เจาะเสร็จ	ความลึกเจาะ	ความลึกพัฒนา	ขนาดบ่อ	ระดับน้ำ	ปริมาณน้ำ	สภาพน้ำ
โรงเรียนบ้านทุ่งวิมาน ม.2 ต.บ้านควน อ.เมืองสตูล จ.สตูล	5912C018	โรงเรียนบ้านทุ่งวิมาน (บ่อที่1) ม.2 ต.บ้านควน อ.เมืองสตูล จ.สตูล	15-05-16	93	93	150	8	1	ใช้ได้-น้ำจืด
โรงเรียนบ้านทุ่งวิมาน ม.2 ต.บ้านควน อ.เมืองสตูล จ.สตูล	5912C019	โรงเรียนบ้านทุ่งวิมาน ม.2 ต.บ้านควน อ.เมืองสตูล จ.สตูล	17-05-16	36	36	150	3	5	ใช้ได้-น้ำจืด
โรงเรียนบ้านฉลุง ม.1 ต.เจ๊ะบิลัง อ.เมืองสตูล จ.สตูล	5912C016	โรงเรียนบ้านฉลุง ม.1 ต.เจ๊ะบิลัง อ.เมืองสตูล จ.สตูล	07-05-16	27	21	150	3	5	ใช้ได้-น้ำจืด
โรงเรียนบ้านปาเต๊ะ ม.3 ต.เจ๊ะบิลัง อ.เมืองสตูล จ.สตูล	5912C017	โรงเรียนบ้านปาเต๊ะ ม.3 ต.เจ๊ะบิลัง อ.เมืองสตูล จ.สตูล	12-05-16	123	123	150	6	3	ใช้ได้-น้ำจืด
โรงเรียนบ้านทุ่งตำเสา 'ซูสินอุปภัมภ์' ม.7 ต.ทุ่งนุ้ย อ.ควนกาหลง จ.สตูล	5912C015	โรงเรียนบ้านทุ่งตำเสา ม.7 ต.ทุ่งนุ้ย อ.ควนกาหลง จ.สตูล	02-05-16	36	36	150	4	5	ใช้ได้-น้ำจืด
โรงเรียนบ้านบ่อเจ็ดลูก ม.1 ต.ปากน้ำ อ.ละงู จ.สตูล	5912C020	โรงเรียนบ้านบ่อเจ็ดลูก ม.1 ต.ปากน้ำ อ.ละงู จ.สตูล	27-08-16	84	84	150	7	1	ใช้ได้-น้ำจืด
โรงเรียนบ้านบ่อเจ็ดลูก ม.1 ต.ปากน้ำ อ.ละงู จ.สตูล	5912C027	โรงเรียนบ้านท่าแพ ม.5 ต.ท่าแพ อ.ท่าแพ จ.สตูล	30-12-16	90	90	150	3	5	ใช้ได้-น้ำจืด
โรงเรียนวัดปากประ ม.8 ต.ลำป่า อ.เมืองพัทลุง จ.พัทลุง	5912E002	โรงเรียนวัดปากประ ม.8 ต.ลำป่า อ.เมืองพัทลุง จ.พัทลุง	11-01-16	33	30	150	1	5	ใช้ได้-น้ำจืด
โรงเรียนบ้านมะกอกใต้ ม.6 ต.ชัยบุรี อ.เมืองพัทลุง จ.พัทลุง	5912E004	โรงเรียนบ้านมะกอกใต้ ม.6 ต.ชัยบุรี อ.เมืองพัทลุง จ.พัทลุง	21-01-16	52	52	150	1	5	ใช้ได้-น้ำจืด
โรงเรียนสามัคคีอนุสรณ์ ม.5 ต.กงหรา อ.กงหรา จ.พัทลุง	5912E012	โรงเรียนสามัคคีอนุสรณ์ ม.5 ต.กงหรา อ.กงหรา จ.พัทลุง	12-04-16	30	30	150	4	6	ใช้ได้-น้ำจืด
โรงเรียนวัดแหลมจองถนน ม.1 ต.จองถนน อ.เขาชัยสน จ.พัทลุง	5912E006	โรงเรียนบ้านปากพล ม.9 ต.ปะขอ อ.บางแก้ว จ.พัทลุง	10-03-16	75	75	150	38	1	ใช้ได้-น้ำจืด
โรงเรียนบ้านโคกม่วง ม.3 ต.โคกม่วง อ.เขาชัยสน จ.พัทลุง	5912E001	โรงเรียนบ้านโคกม่วง ม.3 ต.โคกม่วง อ.เขาชัยสน จ.พัทลุง	06-01-16	76	76	150	-	3	ใช้ได้-น้ำจืด
โรงเรียนบ้านร่มโพธิ์ไทร ม.4 ต.แม่ขรี อ.ตะโหมด จ.พัทลุง	5912E009	โรงเรียนบ้านร่มโพธิ์ไทร ม.4 ต.แม่ขรี อ.ตะโหมด จ.พัทลุง	27-03-16	38	38	150	4	4	ใช้ได้-น้ำจืด
โรงเรียนบ้านหัวช้าง ม.5 ต.ตะโหมด อ.ตะโหมด จ.พัทลุง	5912E007	โรงเรียนบ้านหัวช้าง ม.5 ต.ตะโหมด อ.ตะโหมด จ.พัทลุง	17-03-16	31	31	150	8	3	ใช้ได้-น้ำจืด
โรงเรียนวัดโหละจังกระ ม.6 ต.ตะโหมด อ.ตะโหมด จ.พัทลุง	5912E010	โรงเรียนวัดโหล๊ะจังกระ บ่อ 1 ม.6 ต.ตะโหมด อ.ตะโหมด จ.พัทลุง	30-03-16	30	0	-	0	0	ใช้ไม่ได้-ปิดบ่อ อุดกลบ
โรงเรียนวัดโหละจังกระ ม.6 ต.ตะโหมด อ.ตะโหมด จ.พัทลุง	5912E011	โรงเรียนวัดโหล๊ะจังกระ (บ่อที่ 2) ม.6 ต.ตะโหมด อ.ตะโหมด จ.พัทลุง	05-04-16	30	30	150	9	8	ใช้ได้-น้ำจืด
โรงเรียนวัดเขาทอง ม.1 ต.มะกอกเหนือ อ.ควนขนุน จ.พัทลุง	5912E003	โรงเรียนวัดเขาทอง ม.1 ต.มะกอกเหนือ อ.ควนขนุน จ.พัทลุง	16-01-16	30	30	150	1	10	ใช้ได้-น้ำจืด
โรงเรียนบ้านธรรมเสถียร ม.10 ต.พนางตุง อ.ควนขนุน จ.พัทลุง	5912E003	โรงเรียนบ้านธรรมเถียน ม.10 ต.พนางตุง อ.ควนขนุน จ.พัทลุง	30-12-15	36	32	150	2	5	ใช้ได้-น้ำจืด
โรงเรียนบ้านทะเลเหมียง ม.9 ต.หารเทา อ.ปากพะยูน จ.พัทลุง	5912E001	โรงเรียนบ้านทะเลเหมียง บ่อที่ 1 ม.9 ต.หารเทา อ.ปากพะยูน จ.พัทลุง	23-12-15	45	21	150	2	4	ใช้ไม่ได้-สาเหตุอื่น
โรงเรียนบ้านทะเลเหมียง ม.9 ต.หารเทา อ.ปากพะยูน จ.พัทลุง	5912E002	โรงเรียนบ้านทะเลเหมียง บ่อ 2 ม.9 ต.หารเทา อ.ปากพะยูน จ.พัทลุง	25-12-15	57	56	150	5	2	ใช้ไม่ได้-น้ำแห้ง
โรงเรียนบ้านทะเลเหมียง ม.9 ต.หารเทา อ.ปากพะยูน จ.พัทลุง	5912E003	โรงเรียนบ้านทะเลเหมียง บ่อ 3 ม.9 ต.หารเทา อ.ปากพะยูน จ.พัทลุง	26-12-16	45	42	150	1	4	ใช้ได้-น้ำจืด
โรงเรียนบ้านเหมืองตะกั่ว ม.1 ต.หนองธง อ.ป่าบอน จ.พัทลุง	5912E008	โรงเรียนบ้านเหมืองตะกั่ว ม.1 ต.หนองธง อ.ป่าบอน จ.พัทลุง	22-03-16	45	45	150	5	5	ใช้ได้-น้ำจืด
รวมสำนักทรัพยากรน้ำบาดาล เขต 12 แผน : 27 ผล : 30 (111%)									

คณะทำงาน

โครงการพัฒนาแหล่งน้ำบาดาลเพื่อสนับสนุนน้ำดื่มสะอาดให้กับโรงเรียนทั่วประเทศ รูปแบบที่ 2

นายสุวัฒน์	เปี่ยมปัจจัย	รองอธิบดีกรมทรัพยากรน้ำบาดาล
นายพันธ์ศักดิ์	ธีรปัญญาภรณ์	ผู้อำนวยการสำนักพัฒนาน้ำบาดาล
นางอรนุช	หล่อเพ็ญศรี	ผู้อำนวยการสำนักสำรวจและประเมินศักยภาพน้ำบาดาล
นายศักดิ์ฉลาด	ศรีวิชา	ผู้อำนวยการสำนักทรพยากรน้ำบาดาล เขต 1
นายสุรัตน์	บัวพันธ์	ผู้อำนวยการสำนักทรพยากรน้ำบาดาล เขต 2
นายทนงศักดิ์	ล้อชูสกุล	ผู้อำนวยการสำนักทรพยากรน้ำบาดาล เขต 3
นายอุโรม	แก้วจันทร์	ผู้อำนวยการสำนักทรพยากรน้ำบาดาล เขต 4
นายสำเริง	สโมทัย	ผู้อำนวยการสำนักทรพยากรน้ำบาดาล เขต 5
นายกุศล	โชติรัตน์	ผู้อำนวยการสำนักทรพยากรน้ำบาดาล เขต 6
นายประจวบ	ลอยสุวรรณ	ผู้อำนวยการสำนักทรพยากรน้ำบาดาล เขต 7
นายอำนาจ	เยาวสุต	ผู้อำนวยการสำนักทรพยากรน้ำบาดาล เขต 8
นายวิทยา	มีวิสัย	ผู้อำนวยการสำนักทรพยากรน้ำบาดาล เขต 9
นายวัฒนชัย	ทุมโคตร	ผู้อำนวยการสำนักทรพยากรน้ำบาดาล เขต 10
นายศักดิ์ชัย	โอศิริพัฒน์	ผู้อำนวยการสำนักทรพยากรน้ำบาดาล เขต 11
นายบรรจบ	บุญแก้วปอม	ผู้อำนวยการสำนักทรพยากรน้ำบาดาล เขต 12
นางสาวดวงมนี	จั่นเพิ่ม	ผู้อำนวยการกองแผน
นายสุดใจ	วงชารี	ผู้อำนวยกวยการกองวิเคราะห์น้ำ
นายวินัย	สามารถ	ผู้อำนวยกวยการศูนย์เทคโนโลยีสารสนเทศทรัพยากรน้ำบาดาล
นายชนินทร์	วงศ์พันธุเศรษฐ์	ผู้อำนวยกวยการกลุ่มพัฒนาระบบบริหาร
นายกู้เกียรติ	โยมศิลป์	ผู้อำนวยกวยการกลุ่มนิติการ
นางเกษมศรี	ศศิโรจน์	ผู้อำนวยกวยการส่วนพัสดุ
นางสาววัชราพร	เสียงสังข์	ผู้อำนวยกวยการส่วนการคลัง
นายพยุงศักดิ์	ท่าไม้สุข	ผู้อำนวยการส่วนส่งเสริมและถ่ายทอดเทคโนโลยี
นายสุรินทร์	วรกิจธำรง	วิศวกรชำนาญการพิเศษ
นายอนุศักดิ์	ประสมสิน	วิศวกรปฏิบัติการ

คณะผู้จัดทำรายงาน

นายอนุศักดิ์	ประสมสิน	วิศวกรปฏิบัติการ
นางสาวกรรณิการ์	ทองสุขมาก	วิศวกร
นายณัฐพงษ์	ละมุลมอญ	นักจัดการงานทั่วไป
นางสาวพันธ์นิภา	วาสวิลัย	นักจัดการงานทั่วไป
นางสาวนันทรัตน์	ณ นคร	นักภูมิสารสนเทศ
นายยุทธนา	บุญศรัทธา	นายช่างเทคนิค

บรรณานุกรม

เกรียงศักดิ์ อุดมสินโรจน์. (2557). ***วิศวกรรมประปา (Water Supply Engineering).*** พิมพ์ครั้งที่ 4. นนทบุรี.

สำนักส่งเสริมสุขภาพ สำนักสุขาภิบาลอาหารและน้ำ กรมอนามัย กระทรวงสาธารณสุข. (2556). ***การจัดการน้ำบริโภคในโรงเรียน.*** พิมพ์ครั้งที่ 4. กรุงเทพฯ : ศูนย์สื่อและสิ่งพิมพ์แก้วเจ้าจอม.

สำนักอนามัยสิ่งแวดล้อม กรมอนามัย กระทรวงสาธารณสุข. (2552). ***คู่มือ เรื่อง มาตรฐานอนามัยสิ่งแวดล้อม (ด้านอากาศ น้ำ ดิน เสียง ความสั่นสะเทือน ความร้อน และความเข้มแสงสว่าง).*** พิมพ์ครั้งที่ 1. กรุงเทพฯ : สำนักงานกิจการโรงพิมพ์องค์การสงเคราะห์ทหารผ่านศึก.

กองวิเคราะห์น้ำบาดาล กรมทรัพยากรน้ำบาดาล. ***มาตรฐานน้ำบาดาล.*** [ออนไลน์]. สืบค้น : 21 สิงหาคม 2561 จาก : http://lab.dgr.go.th/images/std.pdf

Agency for Toxic Substances and Disease Registry. (2017). ***The ATSDR 2017 Substance Priority List.*** [ออนไลน์]. สืบค้น : 22 สิงหาคม 2561 จาก : https://www.atsdr.cdc.gov/SPL/

สำนักสุขาภิบาลอาหารและน้ำ กรมอนามัย กระทรวงสาธารณสุข. (2550). ***เกณฑ์เสนอแนะคุณภาพน้ำบริโภคขององค์การอนามัยโลก.*** [ออนไลน์]. สืบค้น : 22 สิงหาคม 2561 จาก : http://foodsan.anamai.moph.go.th//main.php?filename=water

ภาคผนวก

คำขอรับบริการ
โครงการสำรวจและพัฒนาแหล่งน้ำบาดาลเพื่อสนับสนุนระบบน้ำดื่มสะอาดให้กับโรงเรียนทั่วประเทศ
สำนักทรัพยากรน้ำบาดาล เขต........ กรมทรัพยากรน้ำบาดาล

1. สถานที่ขอรับบริการโรงเรียน..ตั้งอยู่ที่บ้าน.................................หมู่ที่................
ตำบล....................................อำเภอ...................................จังหวัด..............................เขตการศึกษา..............

2. จำนวนประชากรผู้ใช้น้ำ.................คน ....ครัวเรือน ครู/นักเรียน...............คน พระ/เณร...........รูป

3. ในบริเวณใกล้เคียงสถานที่ขอรับบริการ ☐ ไม่เคยมีการเจาะน้ำบาดาล ☐ เคยเจาะ ณ ที่ใด ....
....อยู่ห่างจากสถานที่ขอรับบริการเป็นระยะทาง..................เมตร
สภาพบ่อน้ำบาดาลปัจจุบัน ☐ ใช้การได้ ☐ ใช้การไม่ได้ เนื่องจาก..
☐ ใช้เป็นแหล่งน้ำดิบของระบบประปา
ชนิดเครื่องสูบน้ำที่ใช้ ☐ สูบมือโยก ☐ สูบไฟฟ้า ☐ อื่น ๆ..
คุณภาพน้ำบาดาล ☐ จืด ☐ กร่อย/เค็ม ☐ อื่นๆ..

4. ปัจจุบันสถานที่ขอรับบริการใช้น้ำจากแหล่งใดสำหรับการอุปโภคบริโภค
☐ บ่อน้ำตื้น ☐ บ่อตอก ☐ บ่อน้ำบาดาล ☐ สระ ☐ แม่น้ำหรือลำคลอง ☐ ระบบประปา

5. สถานที่ขอรับบริการมีไฟฟ้า ขนาด..........................โวลต์ ติดตั้งมิเตอร์ไฟฟ้า ขนาด....................แอมป์

6. การเตรียมความพร้อมของผู้ขอรับบริการ
   - 6.1 ☐ มีความเข้าใจหลักการ วัตถุประสงค์ของโครงการฯเป็นอย่างดี
   - 6.2 ☐ พร้อมที่จะสนับสนุนโครงการฯทุกด้านเพื่อให้บรรลุวัตถุประสงค์
   - 6.3 ☐ สามารถบริหารจัดการหลังส่งมอบโครงการฯ ให้ใช้ได้อย่างคุ้มค่าและยั่งยืน
   - 6.4 ☐ องค์กรปกครองส่วนท้องถิ่นและราษฎรในพื้นที่เห็นชอบและยินดีให้การสนับสนุนโครงการ

7. เมื่อกรมทรัพยากรน้ำบาดาล ดำเนินโครงการเสร็จเรียบร้อยแล้ว ผู้ขอรับบริการจะมอบให้ใครเป็นผู้ดูแล
   - 7.1 ☐ โรงเรียนเป็นผู้ดูแลเอง
   - 7.2 ☐ โรงเรียนดูแลร่วมกับชุมชนในรูปแบบธุรกิจชุมชน
   - 7.3 ☐ อื่นๆ ....

8. เหตุผลที่ขอรับการสนับสนุนโครงการ
   - 8.1 ☐ ไม่มีระบบประปาเข้าถึง
   - 8.2 ☐ มีระบบประปาเข้าถึงแต่ไม่เพียงพอในบางฤดูกาล
   - 8.3 ☐ เป็นพื้นที่แล้งซ้ำซาก
   - 8.4 ☐ ขาดแคลนน้ำอุปโภคบริโภคใช้ช่วงฤดูแล้ง
   - 8.5 ☐ ขาดแคลนน้ำเฉพาะน้ำดื่มสะอาดในการบริโภค
   - 8.6 ☐ อื่นๆ...
....
....
....

ลงชื่อ...ผู้ขอ
(...)
ตำแหน่ง*...
วันที่................./......................../.........................
หมายเลขโทรศัพท์...

ความเห็นคณะกรรมการสถานศึกษา

....

....

ลงชื่อ..

(..)

ตำแหน่ง...

ความเห็น อปท.

....

....

ลงชื่อ..

(..)

ตำแหน่ง...

หมายเหตุ *หมายถึง ผู้อำนวยการโรงเรียนหรือเทียบเท่า

แผนที่แสดงเส้นทางไปยังโรงเรียน

⬆

<u>ทิศเหนือ</u>

ไปถึงบริเวณที่ขอเจาะได้โดยเส้นทางใด (ให้อธิบายว่าใช้เส้นทางสายใด แยกตรงหลัก กม. ที่เท่าใด เป็นระยะทางเท่าใด

....

สภาพเส้นทาง (สภาพทางเป็นอย่างไรบ้าง รถบรรทุกขนาดใหญ่สามารถเข้าออกได้ทุกฤดูหรือไม่ ฯลฯ

....

*** กรุณาเขียนแผนที่ให้ถูกต้อง ***

<u>สัญลักษณ์ที่ใช้</u>

●	จุดที่ขอเจาะบ่อน้ำบาดาล	⬭	อ่างเก็บน้ำ
☒	บ่อบาดาลของเดิมที่ทางราชการเจาะให้ เช่น กทธ. รพช. โยธา ฯลฯ	□	สระน้ำ
○	บ่อตอก	⌒	แม่น้ำ ลำคลอง ลำห้วย
⬠	หอถังประปา		

ลงชื่อ...ผู้เขียนแผนที่

(...)

วันที่................./........................../......................

แบบสำรวจ
โครงการสำรวจและพัฒนาแหล่งน้ำบาดาลเพื่อสนับสนุนระบบน้ำดื่มสะอาดให้กับโรงเรียนทั่วประเทศ
สำนักทรัพยากรน้ำบาดาล เขต ....

ข้อมูลพื้นฐาน

1. โรงเรียน..พิกัดโรงเรียน โซน..........UTM_E......................UTM_N............................
สังกัด อบต./อบจ./สพท.เขต ....ตั้งอยู่ที่หมู่บ้าน......................................หมู่ที่...................
ตำบล..อำเภอ..จังหวัด..
เส้นทาง(เส้นทางสายใด แยกตรงหลัก กม.ที่เท่าไหร่ เป็นระยะทางเท่าใด)...
....
มีพื้นที่.............................ไร่ มีนักเรียน....................................คน ครู/อาจารย์ ....คน
มีบ้านพักครู...........................หลัง มีบ้านพักนักการภารโรง.................................หลัง
อาจารย์ใหญ่ (ผู้อำนวยการ) ชื่อ...สกุล...
เบอร์โทรศัพท์โรงเรียน....................................โทรสาร..............................โทรศัพท์มือถือ............................

2. ข้อมูลแหล่งน้ำใช้ภายในโรงเรียน

2.1 โรงเรียนมีแหล่งน้ำใช้จำนวน.................................. แห่ง
☐ แหล่งน้ำบาดาล... บ่อ
☐ แหล่งน้ำผิวดิน... แห่ง
☐ แหล่งน้ำจากระบบประปา................................ ระบบ

2.2 ข้อมูลแหล่งน้ำบาดาล

2.2.1 บ่อที่..........เจาะโดย...............................หมายเลขบ่อ...........................ขนาดบ่อ..............นิ้ว
ให้ปริมาณน้ำ............ลบ.ม./ชม. ติดตั้งเครื่องสูบชนิด.....................ใช้สำหรับ.......................
คุณภาพน้ำจากบ่อบาดาล ○ จืด ○ กร่อย/เค็ม ○ อื่น ๆ.............................

2.2.2 บ่อที่..........เจาะโดย...............................หมายเลขบ่อ...........................ขนาดบ่อ..............นิ้ว
ให้ปริมาณน้ำ.............ลบ.ม./ชม. ติดตั้งเครื่องสูบชนิด.....................ใช้สำหรับ.......................
คุณภาพน้ำจากบ่อบาดาล ○ จืด ○ กร่อย/เค็ม ○ อื่น ๆ.............................

2.3 ข้อมูลแหล่งน้ำผิวดิน

2.3.1 สระเก็บน้ำขนาด (กว้างxยาวxลึก)...............................ใช้สำหรับ ☐ อุปโภค บริโภค
....☐ เกษตรกรรม เลี้ยงสัตว์

2.3.2 แหล่งน้ำธรรมชาติอื่น ๆ...☐ ตลอดปี
....☐ ไม่ตลอดปี

2.4 ข้อมูลแหล่งน้ำจากระบบประปา

2.4.1 ☐ ประปาน้ำบาดาล ☐ ประปาน้ำผิวดิน ขนาดความจุ................ลบ.ม. สูง..................ม.
ก่อสร้างโดย...ปี พ.ศ. ....
สถานที่ตั้งหอถัง..
ใช้สำหรับ ☐ หมู่บ้าน ☐ โรงเรียน ☐ ใช้ร่วมกัน

2.4.2 อื่น ๆ ....

2.5 ปัจจุบัน บุคลากร นักเรียน ใช้น้ำสำหรับดื่ม
☐ ถังเก็บน้ำฝน ☐ นำมาเอง ☐ จัดซื้อ ☐ อื่น ๆ ....

2.6 มีแหล่งน้ำบาดาลเป็นบ่อน้ำบาดาลบริเวณใกล้เคียงกับโรงเรียน จำนวน...............................บ่อ

2.6.1 บ่อที่............เจาะโดย............................หมายเลขบ่อ.........................ขนาดบ่อ....................นิ้ว
ให้ปริมาณน้ำ..............ลบ.ม./ชม. ติดตั้งเครื่องสูบชนิด...................ใช้สำหรับ........................
คุณภาพน้ำจากบ่อบาดาล ○ จืด ○ กร่อย/เค็ม ○ อื่น ๆ......................................
ห่างจากโรงเรียนประมาณ...................................เมตร

2.6.2 บ่อที่.............เจาะโดย............................หมายเลขบ่อ..........................ขนาดบ่อ.....................นิ้ว

ให้ปริมาณน้ำ...............ลบ.ม./ชม. ติดตั้งเครื่องสูบชนิด....................ใช้สำหรับ...........................

คุณภาพน้ำจากบ่อบาดาล ○ จืด ○ กร่อย/เค็ม ○ อื่น ๆ.......................................

ห่างจากโรงเรียนประมาณ..................................เมตร

3. ความต้องการแหล่งน้ำใช้ของโรงเรียน (เฉพาะกรณีแหล่งน้ำบาดาล)

☐ ต้องการเจาะบ่อบาดาล จำนวน....................บ่อ เพื่อให้ได้ปริมาณน้ำ.....................ลบ.ม./ชม.

☐ ต้องการก่อสร้างระบบประปาบาดาลขนาด...........................ลบ.ม. สูง.........................ม.

ขนาดท่อเมนจ่ายน้ำ Ø 2 นิ้ว ยาว..................................เมตร

☐ ต้องการก่อสร้างอาคารพร้อมระบบปรับปรุงคุณภาพน้ำบาดาลให้ได้มาตรฐานน้ำดื่มจำนวน 1 แห่ง

4. ไฟฟ้าที่ใช้ภายในโรงเรียนเป็นระบบไฟฟ้า ขนาด.................โวลต์ มิเตอร์ไฟฟ้า...........................แอมป์

หากระยะเกินกว่า 50 เมตร โรงเรียนพร้อมมีค่าใช้จ่าย

5. ความพร้อมของโรงเรียนในการบริหารจัดการโครงการฯ

5.1 มีพื้นที่เพียงพอในการเจาะบ่อบาดาล ก่อสร้างระบบประปา และอาคารปรับปรุงคุณภาพน้ำ

☐ พร้อม ☐ ไม่พร้อม

5.2 หากระบบท่อน้ำ ส่ง-จ่ายที่หน่วยงานจัดให้ไม่เพียงพอโรงเรียนพร้อมดำเนินการเอง

☐ พร้อม ☐ ไม่พร้อม

5.3 มีค่าใช้จ่ายในการดูแลระบบในอนาคต เช่น ค่าไฟฟ้า เปลี่ยนอุปกรณ์ตามอายุการใช้งาน

☐ พร้อม ☐ ไม่พร้อม

5.4 มีบุคลากรที่มีความรู้สามารถดูแลระบบได้

☐ มี ☐ ไม่มี

5.5 สามารถทำเป็นรูปแบบธุรกิจชุมชนและบริหารร่วมกับ อปท.ในอนาคตได้

☐ สามารถทำได้ ☐ ไม่ได้

5.6 ให้บริการพื้นที่ใกล้เคียงได้ เช่น ผู้ปกครองนักเรียน ประชาชน พื้นที่ประสบภัย

☐ ได้ ☐ ไม่ได้

6. ทั้งนี้หากกรมทรัพยากรน้ำบาดาล สำรวจแล้วพบว่าพื้นที่ไม่มีศักยภาพน้ำบาดาล ทั้งปริมาณและคุณภาพ และพื้นที่ และการบริหารที่ไม่เหมาะสม ยินยอมให้กรมฯ ปรับเปลี่ยนสถานที่ได้

☐ ทราบ ☐ ไม่ทราบ

แผนผังภายในโรงเรียนแสดงตำแหน่งจุดเจาะน้ำบาดาล ตำแหน่งก่อสร้างระบบประปา ก่อสร้างอาคารระบบปรับปรุงคุณภาพน้ำ และแนววางท่อเมน

<u>สัญลักษณ์ที่ใช้</u>

บ่อน้ำบาดาล

หอถังระบบประปาบาดาล

แนวการวางท่อเมน

ถนนภายในโรงเรียน

อาคารปรับปรุงคุณภาพน้ำ

ลงชื่อ..ผู้ให้ข้อมูล
(..)
ตำแหน่ง..
วันที่............../....................../...................
หมายเลขโทรศัพท์..

ลงชื่อ......................................คณะกรรมการสถานศึกษา
(..)
ตำแหน่ง..
วันที่............../....................../...................
หมายเลขโทรศัพท์..

ลงชื่อ..อปท.
(..)
ตำแหน่ง..
วันที่............../....................../...................
หมายเลขโทรศัพท์..

ลงชื่อ..ผู้สำรวจ
(..)
ตำแหน่ง..
วันที่............../....................../...................
หมายเลขโทรศัพท์..

สทบ...-รร.3 -1-200

แบบฟอร์มหลักเกณฑ์การคัดเลือกโรงเรียนเข้าร่วมโครงการพัฒนาแหล่งน้ำบาดาลเพื่อสนับสนุนระบบน้ำดื่มสะอาดให้กับโรงเรียนทั่วประเทศ รูปแบบที่ 1

พื้นที่รับผิดชอบ สำนักทรัพยากรน้ำบาดาล เขต....... ....

พื้นที่โครงการ ชื่อโรงเรียน..หมู่ที่...

ตำบล..อำเภอ...จังหวัด..

ผู้แทนโรงเรียน นาย/นาง/นางสาว..นามสกุล..เบอร์โทร..

ข้อกำหนด

1. มีนักเรียนและบุคลากรไม่น้อยกว่า 300 คน และชุมชนได้ใช้ประโยชน์ไม่น้อยกว่า 200 คน

☐ ผ่าน ☐ ไม่ผ่าน

2. ยินยอมและมีความพร้อมในการบริหารจัดการตามแนวทางที่กรมทรัพยากรน้ำบาดาลกำหนด

☐ ผ่าน ☐ ไม่ผ่าน

* หากไม่ผ่านข้อกำหนดข้อใดข้อหนึ่งจะถือว่าไม่ผ่านและไม่พิจารณาหลักเกณฑ์ส่วนที่เหลือ

ส่วนที่	หลักเกณฑ์	คะแนนเต็ม	คะแนนที่ได้	หมายเหตุ
1	ด้านการเข้าถึงบริการน้ำประปา	30		คะแนนรวมไม่น้อยกว่า
	☐ ไม่มีระบบประปาเข้าถึง (30 คะแนน)			65 คะแนน
	☐ มีระบบประปาเข้าถึงแต่ไม่เพียงพอในบางฤดูกาล (20 คะแนน) } 30 คะแนน			
	☐ มีระบบประปาเข้าถึงและเพียงพอ (0 คะแนน)			
2	สภาพการขาดแคลนน้ำสำหรับอุปโภคบริโภค	30		
	☐ เป็นพื้นที่แล้งซ้ำซาก (30 คะแนน)			
	☐ ขาดแคลนน้ำอุปโภคบริโภคใช้ช่วงฤดูแล้ง (20 คะแนน) } 30 คะแนน			
	☐ ขาดแคลนน้ำเฉพาะน้ำดื่มสะอาดในการบริโภค (10 คะแนน)			
3	จำนวนโรงเรียนที่เข้าร่วมโครงการพัฒนาแหล่งน้ำบาดาลเพื่อสนับสนุนระบบน้ำดื่มสะอาดให้กับโรงเรียนทั่วประเทศภายในตำบลเดียวกัน	30		
	☐ ไม่มี (30 คะแนน)			
	☐ มี 1 โรงเรียน (20 คะแนน) } 30 คะแนน			
	☐ มี 2 โรงเรียน (10 คะแนน)			
	☐ มี 3 โรงเรียนขึ้นไป (0 คะแนน)			
4	ด้านศักยภาพน้ำบาดาล	20		
	- ปริมาณน้ำ ที่มีศักยภาพเพียงพอในการพัฒนาขึ้นมาใช้เพื่อการอุปโภคบริโภค			
	☐ ปริมาณน้ำมากกว่า 3 ลูกบาศก์เมตร (20 คะแนน)			
	☐ ปริมาณน้ำน้อยกว่า 3 ลูกบาศก์เมตร (10 คะแนน) } 20 คะแนน			
5	ระบบปรับปรุงคุณภาพน้ำ	20		
	☐ ไม่มีระบบปรับปรุงคุณภาพน้ำให้ได้มาตรฐานน้ำดื่ม (20 คะแนน)			
	☐ มีระบบปรับปรุงคุณภาพน้ำให้ได้มาตรฐานน้ำดื่มแบบ softener (10 คะแนน) } 20 คะแนน			
	☐ มีระบบปรับปรุงคุณภาพน้ำให้ได้มาตรฐานน้ำดื่มแบบ Reverse Osmosis (0 คะแนน)			
	คะแนนรวม	130		

☐ เข้าหลักเกณฑ์ (คะแนนไม่น้อยกว่า 75คะแนน) ☐ ไม่เข้าหลักเกณฑ์ (คะแนนน้อยกว่า 75คะแนน)

ผู้สำรวจ .... (หัวหน้าชุด)
(..)
ตำแหน่ง ....
วันที่ ....

ผู้ตรวจสอบ .... (ผู้อำนวยการโครงการฯ)
(..)
ตำแหน่ง ....
วันที่ ....

ผู้รับรอง .... (ผู้อำนวยการสำนักทรัพยากรน้ำบาดาล เขต)
(..)
ตำแหน่ง ....
วันที่ ....

สทบ...-รร.3 -2-488

แบบฟอร์มหลักเกณฑ์การคัดเลือกโรงเรียนเข้าร่วมโครงการพัฒนาแหล่งน้ำบาดาลเพื่อสนับสนุนระบบน้ำดื่มสะอาดให้กับโรงเรียนทั่วประเทศ รูปแบบที่ 1

พื้นที่รับผิดชอบ สำนักทรัพยากรน้ำบาดาล เขต..

พื้นที่โครงการ ชื่อโรงเรียน...หมู่ที่..

ตำบล...อำเภอ...จังหวัด...

ผู้แทนโรงเรียน นาย/นาง/นางสาว...นามสกุล...เบอร์โทร...

ข้อกำหนด

1. มีนักเรียนและบุคลากรไม่น้อยกว่า 100 คน และชุมชนได้ใช้ประโยชน์ไม่น้อยกว่า 200 คน

☐ ผ่าน ☐ ไม่ผ่าน

2. ยินยอมและมีความพร้อมในการบริหารจัดการตามแนวทางที่กรมทรัพยากรน้ำบาดาลกำหนด

☐ ผ่าน ☐ ไม่ผ่าน

* หากไม่ผ่านข้อกำหนดข้อใดข้อหนึ่งจะถือว่าไม่ผ่านและไม่พิจารณาหลักเกณฑ์ส่วนที่เหลือ

ส่วนที่	หลักเกณฑ์		คะแนนเต็ม	คะแนนที่ได้	หมายเหตุ
1	ด้านการเข้าถึงบริการน้ำประปา		30		คะแนนรวมไม่น้อยกว่า
	☐ ไม่มีระบบประปาเข้าถึง (30 คะแนน)				65 คะแนน
	☐ มีระบบประปาเข้าถึงแต่ไม่เพียงพอในบางฤดูกาล (20 คะแนน)	30 คะแนน			
	☐ มีระบบประปาเข้าถึงและเพียงพอ (0 คะแนน)				
2	สภาพการขาดแคลนน้ำสำหรับอุปโภคบริโภค		30		
	☐ เป็นพื้นที่แล้งซ้ำซาก (30 คะแนน)				
	☐ ขาดแคลนน้ำอุปโภคบริโภคใช้ช่วงฤดูแล้ง (20 คะแนน)	30 คะแนน			
	☐ ขาดแคลนน้ำเฉพาะน้ำดื่มสะอาดในการบริโภค (10 คะแนน)				
3	จำนวนโรงเรียนที่เข้าร่วมโครงการพัฒนาแหล่งน้ำบาดาลเพื่อสนับสนุนระบบน้ำดื่มสะอาดให้กับโรงเรียนทั่วประเทศภายในตำบลเดียวกัน		30		
	☐ ไม่มี (30 คะแนน)				
	☐ มี 1 โรงเรียน (20 คะแนน)	30 คะแนน			
	☐ มี 2 โรงเรียน (10 คะแนน)				
	☐ มี 3 โรงเรียนขึ้นไป (0 คะแนน)				
4	ด้านศักยภาพน้ำบาดาล		20		
	- ปริมาณน้ำ ที่มีศักยภาพเพียงพอในการพัฒนาขึ้นมาใช้เพื่อการอุปโภคบริโภค				
	☐ ปริมาณน้ำมากกว่า 3 ลูกบาศก์เมตร (20 คะแนน)				
	☐ ปริมาณน้ำน้อยกว่า 3 ลูกบาศก์เมตร (10 คะแนน)	20 คะแนน			
5	ระบบปรับปรุงคุณภาพน้ำ		20		
	☐ ไม่มีระบบปรับปรุงคุณภาพน้ำให้ได้มาตรฐานน้ำดื่ม (20 คะแนน)				
	☐ มีระบบปรับปรุงคุณภาพน้ำให้ได้มาตรฐานน้ำดื่มแบบ softener (10 คะแนน)	20 คะแนน			
	☐ มีระบบปรับปรุงคุณภาพน้ำให้ได้มาตรฐานน้ำดื่มแบบ Reverse Osmosis (0 คะแนน)				
	คะแนนรวม		130		

☐ เข้าหลักเกณฑ์ (คะแนนไม่น้อยกว่า 75คะแนน) ☐ ไม่เข้าหลักเกณฑ์ (คะแนนน้อยกว่า 75คะแนน)

ผู้สำรวจ .... (หัวหน้าชุด)
(...)
ตำแหน่ง ....
วันที่ ....

ผู้ตรวจสอบ .... (ผู้อำนวยการโครงการฯ)
(...)
ตำแหน่ง ....
วันที่ ....

ผู้รับรอง .... (ผู้อำนวยการสำนักทรัพยากรน้ำบาดาล เขต)
(...)
ตำแหน่ง ....
วันที่ ....

แบบมาตรฐานการก่อสร้างระบบประปาบาดาลขนาด 12 ลบ.ม. และอาคารพร้อมติดตั้งระบบปรับปรุงคุณภาพน้ำบาดาล

โครงการพัฒนาแหล่งน้ำบาดาลเพื่อสนับสนุนน้ำดื่มสะอาดให้กับโรงเรียนทั่วประเทศ รูปแบบที่ 2

ประจำปีงบประมาณ พ.ศ. 2559

ดำเนินการโดย

สำนักพัฒนาน้ำบาดาล กรมทรัพยากรน้ำบาดาล

กระทรวงทรัพยากรธรรมชาติและสิ่งแวดล้อม

รายการประกอบแบบหอถังเหล็กเก็บน้ำ

ลำดับ	รายการ	จำนวน	วัสดุที่ใช้	ขนาด
1	แผ่นเหล็ก	1	mild steel	หนา 9.00 มม.
2	แผ่นเหล็ก	1	mild steel	หนา 6.00 มม.
3	แผ่นเหล็ก	1	mild steel	หนา 4.50 มม.
4	แผ่นเหล็ก	1	mild steel	หนา 4.50 มม.
5	แผ่นเหล็ก	1	mild steel	หนา 4.50 มม.
6	ท่อเหล็ก	1	มอก.277-2532 ประเภท 2	ขนาดระบุ 80
7	ประตูน้ำแบบบอลล์วาล์ว	1		13 มม.
8	สายทองแดง	1	copper	Ø 25 มม.
9	ทางคนเข้า - ออก	1	mild steel	หนา 6.00 มม.
10	หน้าแปลน	1	mild steel	หนา 9.00 มม.
11	หน้าแปลน	1	mild steel	หนา 9.00 มม.
12	เหล็กเส้นกลม	2	hot - rolled steel bars	Ø 16 มม.
13	หูช้างเหล็ก "1"	5	mild steel	หนา 4.50 มม.
14	หูช้างเหล็ก "2"	81	mild steel	หนา 6.00 มม.
15	บันไดเหล็ก	2	mild steel	FB 6 x 50 มม.
16	บันไดเหล็ก	2	mild steel	FB 6 x 50 มม.
17	เหล็กเส้นกลม	14	hot - rolled steel bars	Ø 16 มม.
18	เหล็กเส้นกลม	28	hot - rolled steel bars	Ø 16 มม.
19	ทางคนเข้า - ออก	1	mild steel	หนา 3.00 มม.
20	ฝาปิด	1	mild steel	หนา 3.00 มม.
21	บานพับเหล็ก	2	mild steel	หนา 3.00 มม.
22	บานพับเหล็ก	2	mild steel	หนา 3.00 มม.
23	ราวกันตก	1	steel round pipe	Ø 25 มม.
24	ข้อต่อเหล็ก	1	gavanized steel	ขนาดระบุ 80

ลำดับ	รายการ	จำนวน	วัสดุที่ใช้	ขนาด
25	ข้อต่อเหล็ก	1	gavanized steel	ขนาดระบุ 25
26	ข้อต่อเหล็ก	1	gavanized steel	ขนาดระบุ 50
27	ข้อต่อเหล็ก	1	gavanized steel	ขนาดระบุ 50
28	ข้อต่อเหล็ก	1	gavanized steel	ขนาดระบุ 20
29	ท่อเหล็ก	1	มอก.277-2532 ประเภท 2	ขนาดระบุ 20
30	ท่อพีวีซี	1	มอก.17-2532 ชั้นคุณภาพ 8.5	Ø 55 มม.
31	ท่อพีวีซี	1	มอก.17-2532 ชั้นคุณภาพ 13.5	Ø 25 มม.
32	ท่อเหล็ก	1	มอก.277-2532 ประเภท 2	ขนาดระบุ 50
33	ท่อเหล็ก	1	มอก.277-2532 ประเภท 2	ขนาดระบุ 50
34	ท่อเหล็ก	1	มอก.277-2532 ประเภท 2	ขนาดระบุ 50
35	ท่อเหล็กระบายอากาศ 180°	1	steel round pipe	Ø 25 มม.
36	ข้องอ 90°	1	gavanized steel	ขนาดระบุ 25
37	ข้องอ 90°	1	gavanized steel	ขนาดระบุ 50
38	เข็มล่อฟ้า	1	copper	Ø 20 มม.
39	เช็ควาล์วทองเหลือง	1		Ø 50 มม.
40	ประตูน้ำแบบบอลล์วาล์ว	1		Ø 50 มม.
41	แท่งทองแดง	1	copper	Ø 15 x 1800 มม.
42	ปะเก็นยาง	1	rubber	หนา 6.00 มม.
43	สลักเกลียว / แป้นเกลียว	20		Ø 16 มม.
44	สลักเกลียว / แป้นเกลียว	2		Ø 16 มม.
45	ประตูน้ำแบบบอลล์วาล์ว	1		Ø 80 มม.
46	ข้อต่อร่วม(ยูเนี่ยน)	1	gavanized steel	ขนาดระบุ 50
47	ข้อต่อร่วม(ยูเนี่ยน)	1	gavanized steel	ขนาดระบุ 80

กรมทรัพยากรน้ำบาดาล
กระทรวงทรัพยากรธรรมชาติและสิ่งแวดล้อม

โครงการ
พัฒนาแหล่งน้ำบาดาลเพื่อสนับสนุนน้ำดื่มสะอาดให้กับโรงเรียนทั่วประเทศ รูปแบบที่ 2

งบประมาณปี 2559

หน่วยงาน
สำนักพัฒนาน้ำบาดาล

เขียนแบบ
นายเกียรติพงศ์ อินผา

ตรวจแบบ
นางสาวสุภาวดี พานทอง

เห็นชอบ
นายสุรินทร์ วรกิจธำรง
ภย.22758

อนุมัติ
นายพันธ์ศักดิ์ ธีรปัญญาภรณ์
ผอ.สำนักพัฒนาน้ำบาดาล

แสดงแบบ
รายการประกอบแบบหอถังเหล็ก 12 ลบ.ม.

มาตราส่วน -

รายการแก้ไข

ครั้งที่	รายการ	วันที่

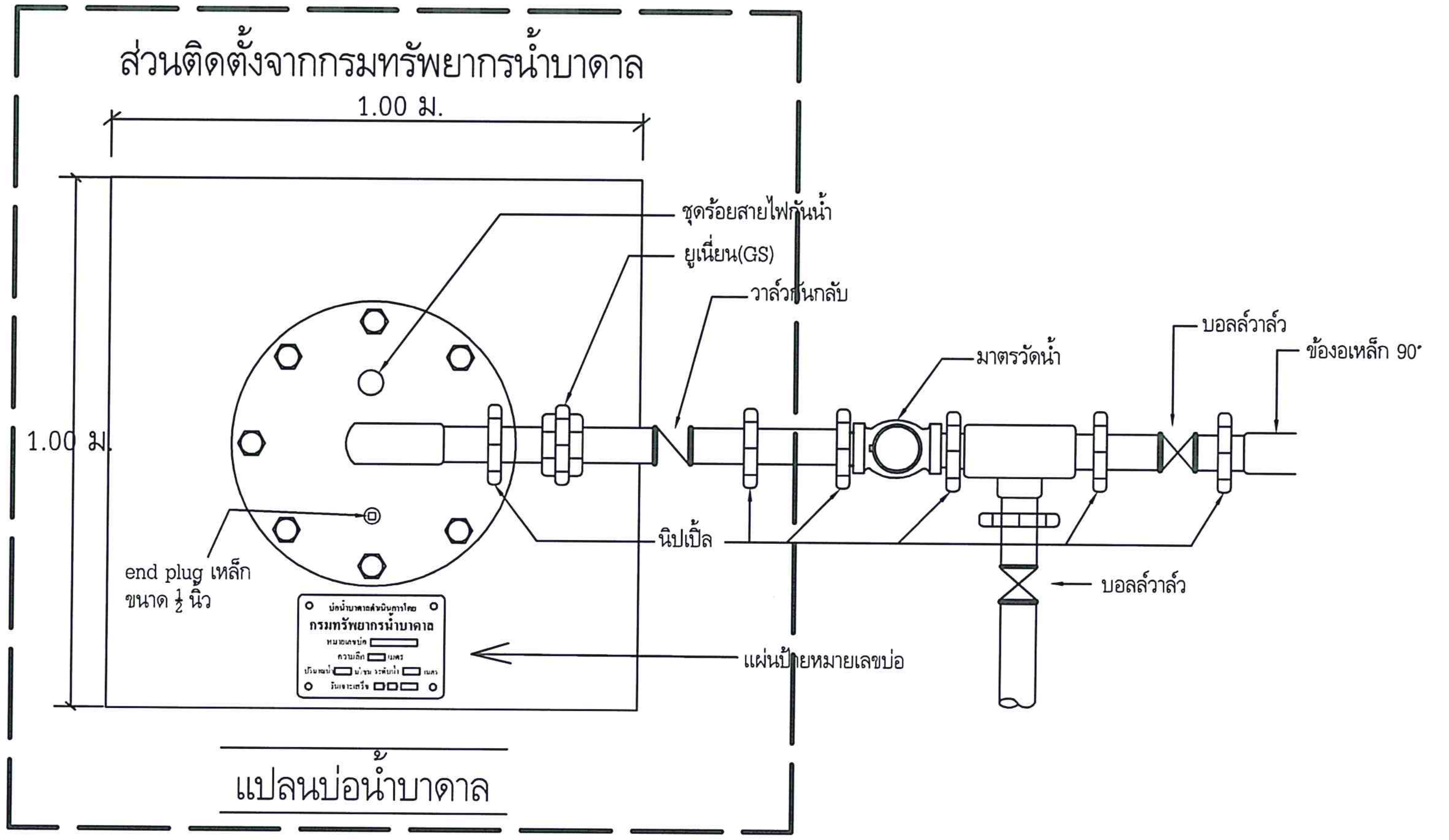

แปลนบ่อน้ำบาดาล

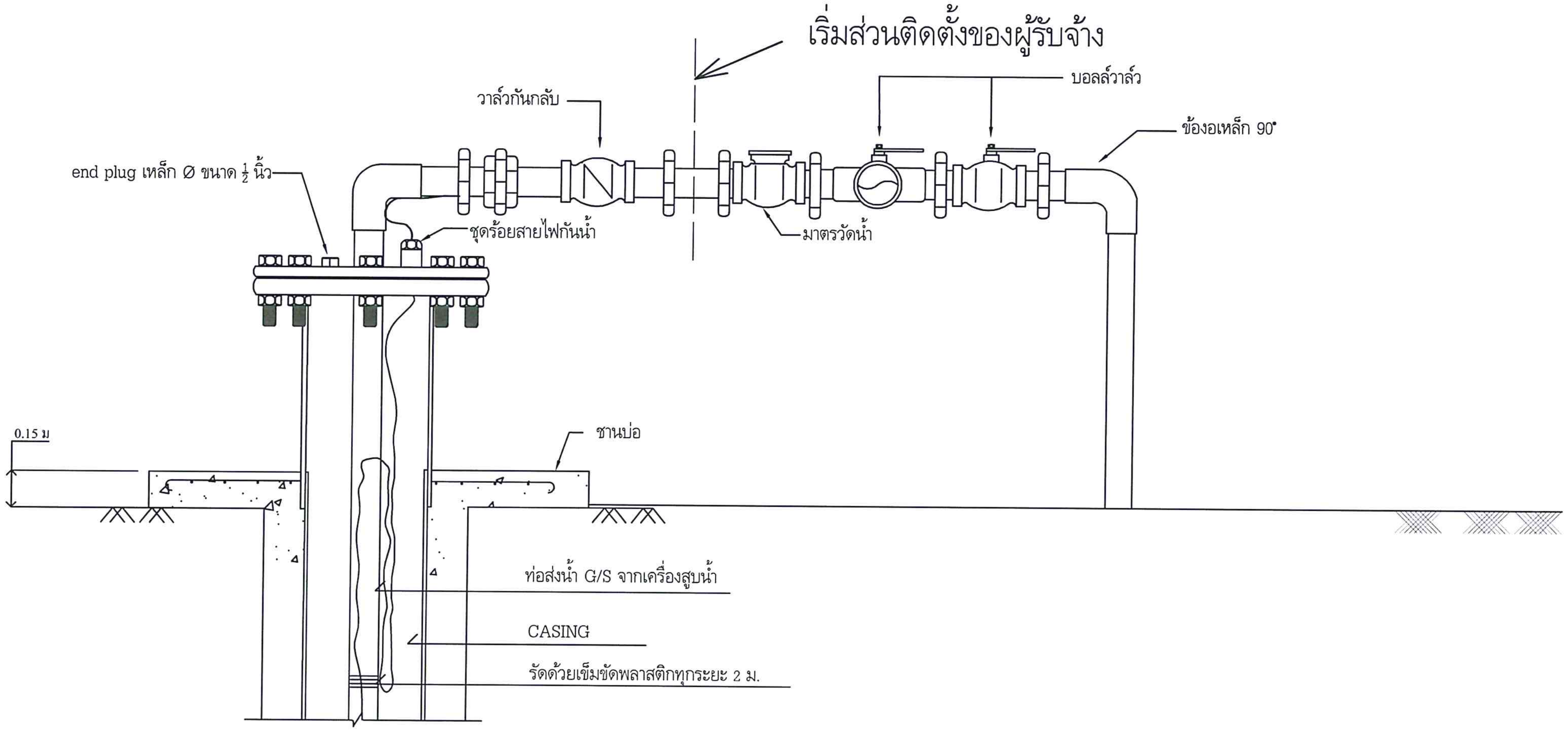

ภาพขยายการเดินท่อและสายไฟจากปากบ่อน้ำบาดาล

กรมทรัพยากรน้ำบาดาล
กระทรวงทรัพยากรธรรมชาติและสิ่งแวดล้อม

โครงการ
พัฒนาแหล่งน้ำบาดาลเพื่อสนับสนุนน้ำดื่มสะอาดให้กับโรงเรียนทั่วประเทศ
รูปแบบที่ 2

งบประมาณปี 2559

หน่วยงาน
สำนักพัฒนาน้ำบาดาล

เขียนแบบ
นายเกียรติพงศ์ อินมา

ตรวจแบบ
นางสาวสุภาวดี พานทอง

เห็นชอบ
นายสุรินทร์ วรกิจธำรง
ภย.22758

อนุมัติ
นายพันธ์ศักดิ์ ธีรปัญญาภรณ์
ผอ.สำนักพัฒนาน้ำบาดาล

แสดงแบบ
ชุดประกอบหัวบ่อน้ำบาดาล

มาตราส่วน -

รายการแก้ไข

ครั้งที่	รายการ	วันที่

แบบหมายเลข 2 แผ่นที่ 1

จำนวนแผ่นทั้งหมด 5

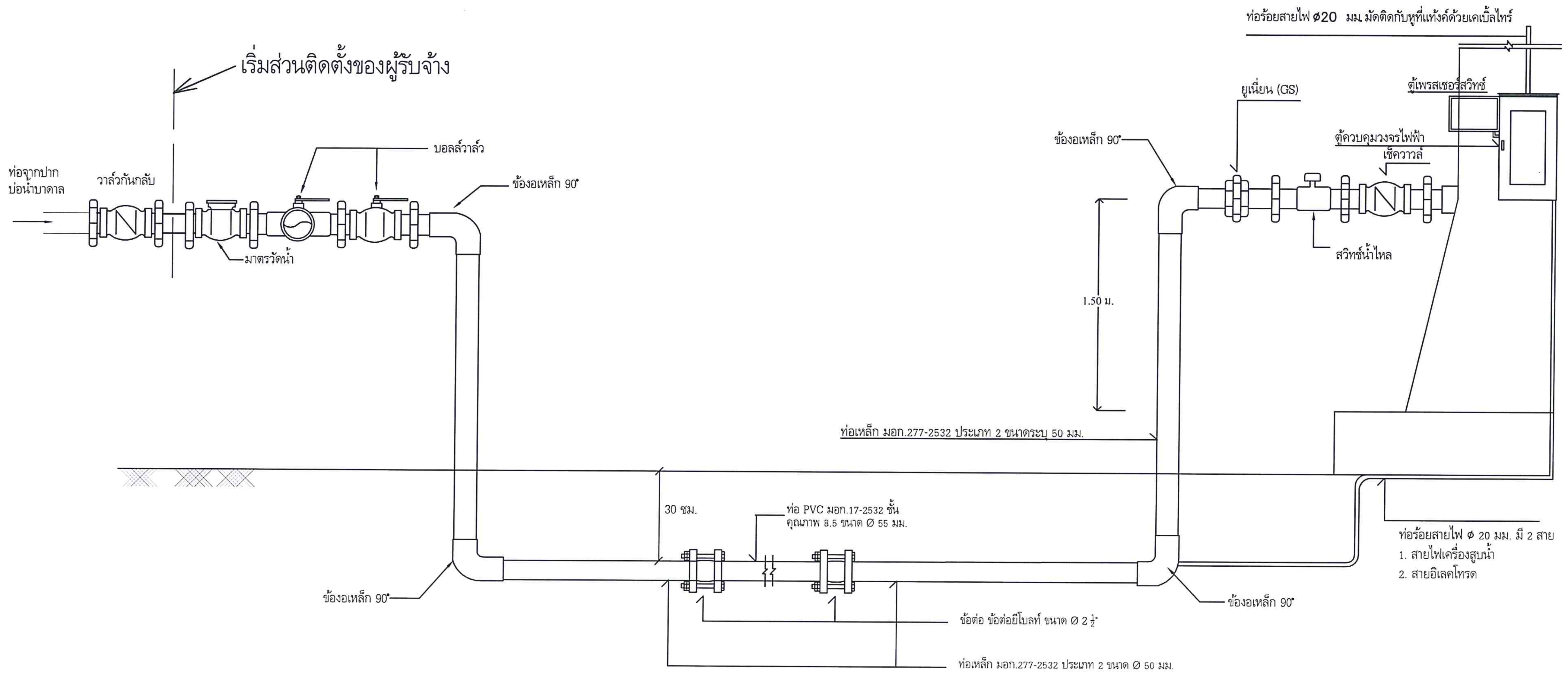

ภาพขยายการเดินท่อจากปากบ่อน้ำบาดาลไปยังหอถังเหล็กเก็บน้ำ

กรมทรัพยากรน้ำบาดาล
กระทรวงทรัพยากรธรรมชาติและสิ่งแวดล้อม

โครงการ
พัฒนาแหล่งน้ำบาดาลเพื่อสนับสนุน
น้ำดื่มสะอาดให้กับโรงเรียนทั่วประเทศ
รูปแบบที่ 2

งบประมาณปี 2559

หน่วยงาน
สำนักพัฒนาน้ำบาดาล

เขียนแบบ
นายเกียรติพงศ์ อินมา

ตรวจแบบ
นางสาวสุภาวดี พานทอง

เห็นชอบ
นายสุรินทร์ วรกิจธำรง
ภย.22758

อนุมัติ
นายพันธ์ศักดิ์ ธีรปัญญาภรณ์
ผอ.สำนักพัฒนาน้ำบาดาล

แสดงแบบ
การเดินท่อจากปากบ่อน้ำบาดาลไปหอถังเก็บน้ำ

มาตราส่วน -

รายการแก้ไข

ครั้งที่	รายการ	วันที่

แบบหมายเลข 2 แผ่นที่ 2

จำนวนแผ่นทั้งหมด 5

วิธีใช้งานเครื่องสูบน้ำ

1. เปิดเบรคเกอร์ โดยการยกขึ้น (ON)
2. เลือกการทำงานแบบธรรมดาโดยการบิดสวิทซ์เลือกการทำงานไปที่ตำแหน่งเปิด (MAN) เครื่องสูบน้ำทำงานหลอดไฟสีเขียวสว่าง แอมป์มิเตอร์วัดกระแสไฟฟ้า
3. น้ำเต็มถังเปิดเครื่องสูบน้ำโดยการบิดสวิทซ์เลือกการทำงานไปที่ตำแหน่งปิด (OFF)
4. เลือกการทำงานแบบอัตโนมัติ โดยการบิดสวิทซ์เลือกการทำงานไปที่ตำแหน่งอัตโนมัติ (AUTO)หลอดไฟสีแดงสว่างรอประมาณ 5-10 นาที หลอดไฟสีแดงดับเครื่องสูบน้ำพร้อมที่จะทำงานอัตโนมัติ

<u>สังเกต</u> โวลต์มิเตอร์ และแอมป์มิเตอร์เวลาเครื่องสูบน้ำทำงาน

วิธีแก้ไขเบื้องต้น

1. โวลต์มิเตอร์ไม่ขึ้น ไฟฟ้าดับหรือฟิวส์ขาด ปิดเบรคเกอร์โดยการโยกลง (OFF) แล้วทำการเปลี่ยนฟิวส์ใหม่ขนาดไม่เกิน 2A
2. หลอดไฟสีเหลืองสว่างให้รอสักครู่แล้วกดปุ่มรีเซ็ต (RESET) ที่โอเวอร์โหลดแมคเนติก
3. หลอดไฟสีเขียวสว่างแต่เครื่องสูบน้ำไม่ทำงาน ให้รอสักครู่ ถ้ามีโอเวอร์โหลดสีแดง ให้กดย้ำสีแดง เครื่องสูบน้ำจะเริ่มทำงานได้ใหม่

แจ้งซ่อมระบบประปา

บริษัท,ห้างร้าน...
ที่อยู่...
โทร..

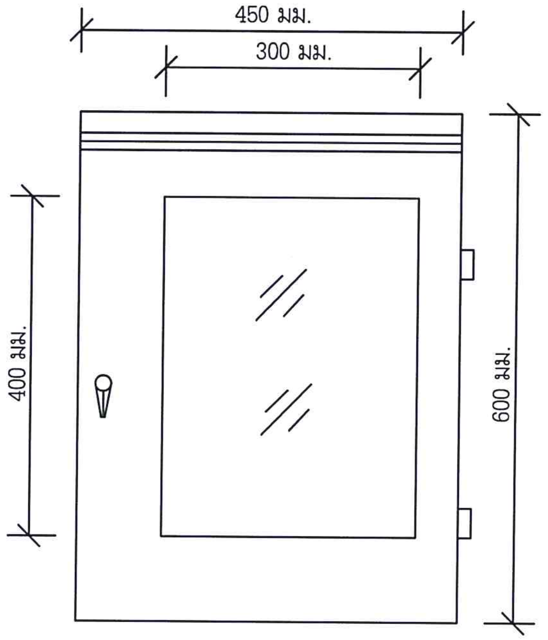

รูปด้านหน้า

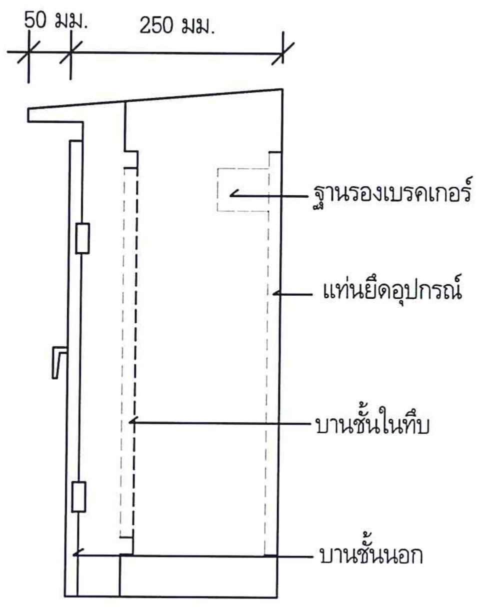

รูปด้านข้าง

กรมทรัพยากรน้ำบาดาล
กระทรวงทรัพยากรธรรมชาติและสิ่งแวดล้อม

โครงการ	พัฒนาแหล่งน้ำบาดาลเพื่อสนับสนุนน้ำดื่มสะอาดให้กับโรงเรียนทั่วประเทศ รูปแบบที่ 2
งบประมาณปี	2559
หน่วยงาน	สำนักพัฒนาน้ำบาดาล
เขียนแบบ	นายเกียรติพงศ์ อินมา
ตรวจแบบ	นางสาวสุภาวดี พานทอง
เห็นชอบ	นายสุรินทร์ วรกิจธำรง ภย.22758
อนุมัติ	นายพันธ์ศักดิ์ ธีรปัญญาภรณ์ ผอ.สำนักพัฒนาน้ำบาดาล
แสดงแบบ	การติดตั้งตู้ควบคุมวงจรไฟฟ้า
มาตราส่วน	-
รายการแก้ไข	

ครั้งที่	รายการ	วันที่

แบบหมายเลข 2 แผ่นที่ 3

จำนวนแผ่นทั้งหมด 5

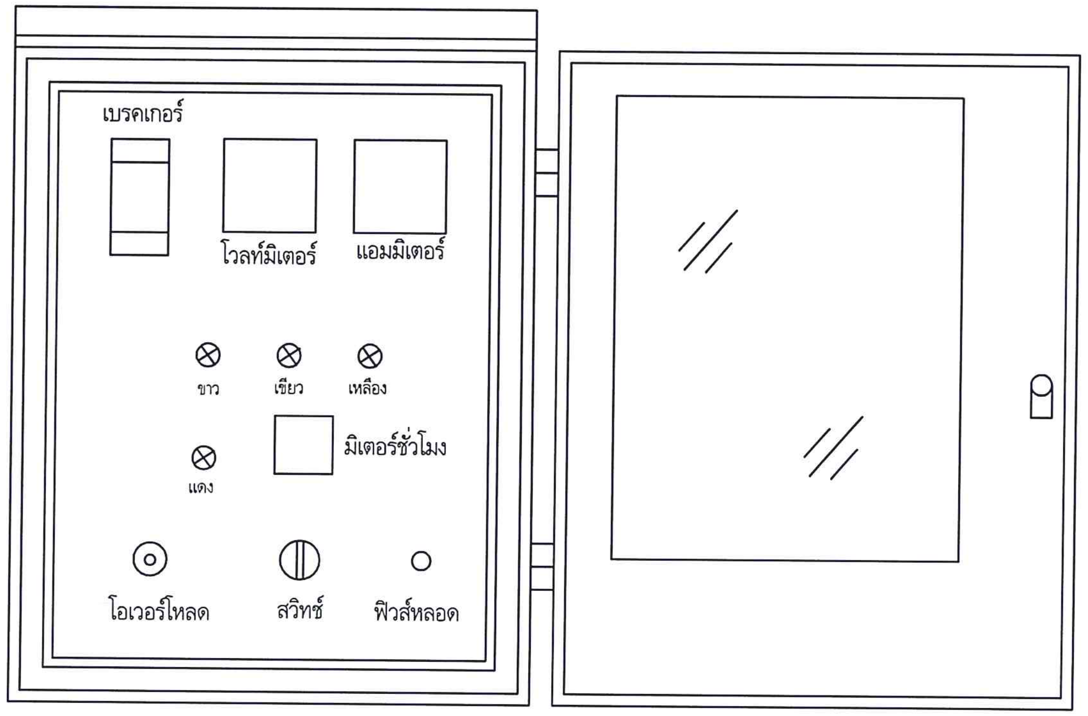

การวางอุปกรณ์หน้าตู้

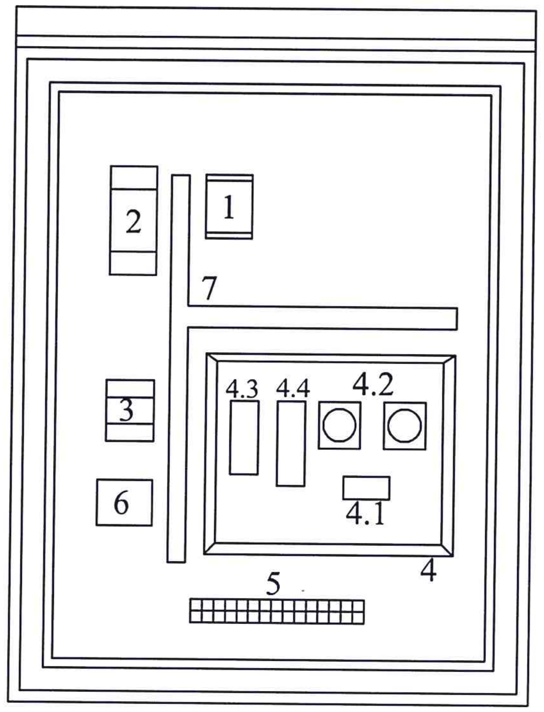

การวางอุปกรณ์ในตู้ควบคุม

รายการอุปกรณ์

1. อันเดอร์โวลท์เตจรีเลย์
2. เบรคเกอร์
3. แมกเนติค
4. ชุดสตาร์ท
   - 4.1 โอเวอร์โหลดรีเลย์
   - 4.2 ไทเมอร์รีเลย์
   - 4.3 รันคาปาซิเตอร์
   - 4.4 สตาร์ทคาปาซิเตอร์
5. เทอร์มินอล
6. โพเทนเชียลรีเลย์
7. รางเดินสายไฟ

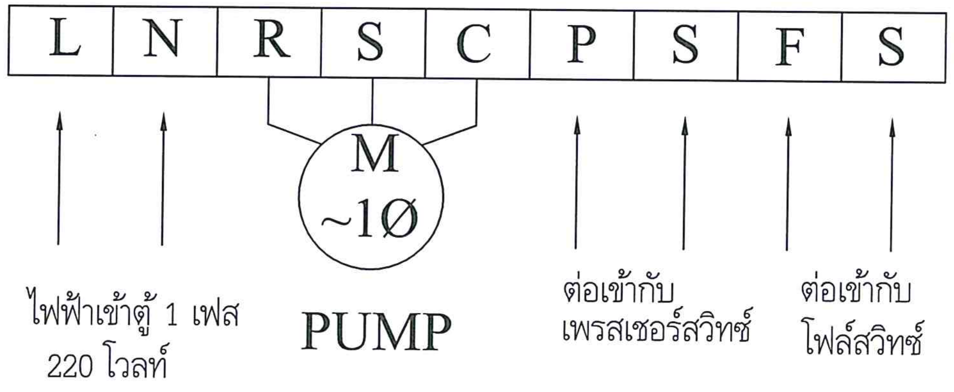

รายละเอียดเทอร์มินอล

กรมทรัพยากรน้ำบาดาล
กระทรวงทรัพยากรธรรมชาติและสิ่งแวดล้อม

โครงการ	พัฒนาแหล่งน้ำบาดาลเพื่อสนับสนุนน้ำดื่มสะอาดให้กับโรงเรียนทั่วประเทศ รูปแบบที่ 2
งบประมาณปี	2559
หน่วยงาน	สำนักพัฒนาน้ำบาดาล
เขียนแบบ	นายเกียรติพงศ์ อินมา
ตรวจแบบ	นางสาวสุภาวดี พานทอง
เห็นชอบ	นายสุรินทร์ วรกิจธำรง ภย.22758
อนุมัติ	นายพันธ์ศักดิ์ ธีรปัญญาภรณ์ ผอ.สำนักพัฒนาน้ำบาดาล
แสดงแบบ	การติดตั้งตู้ควบคุมวงจรไฟฟ้า
มาตราส่วน	-
รายการแก้ไข	
ครั้งที่ / รายการ / วันที่	
แบบหมายเลข 2	แผ่นที่ 4
จำนวนแผ่นทั้งหมด	5

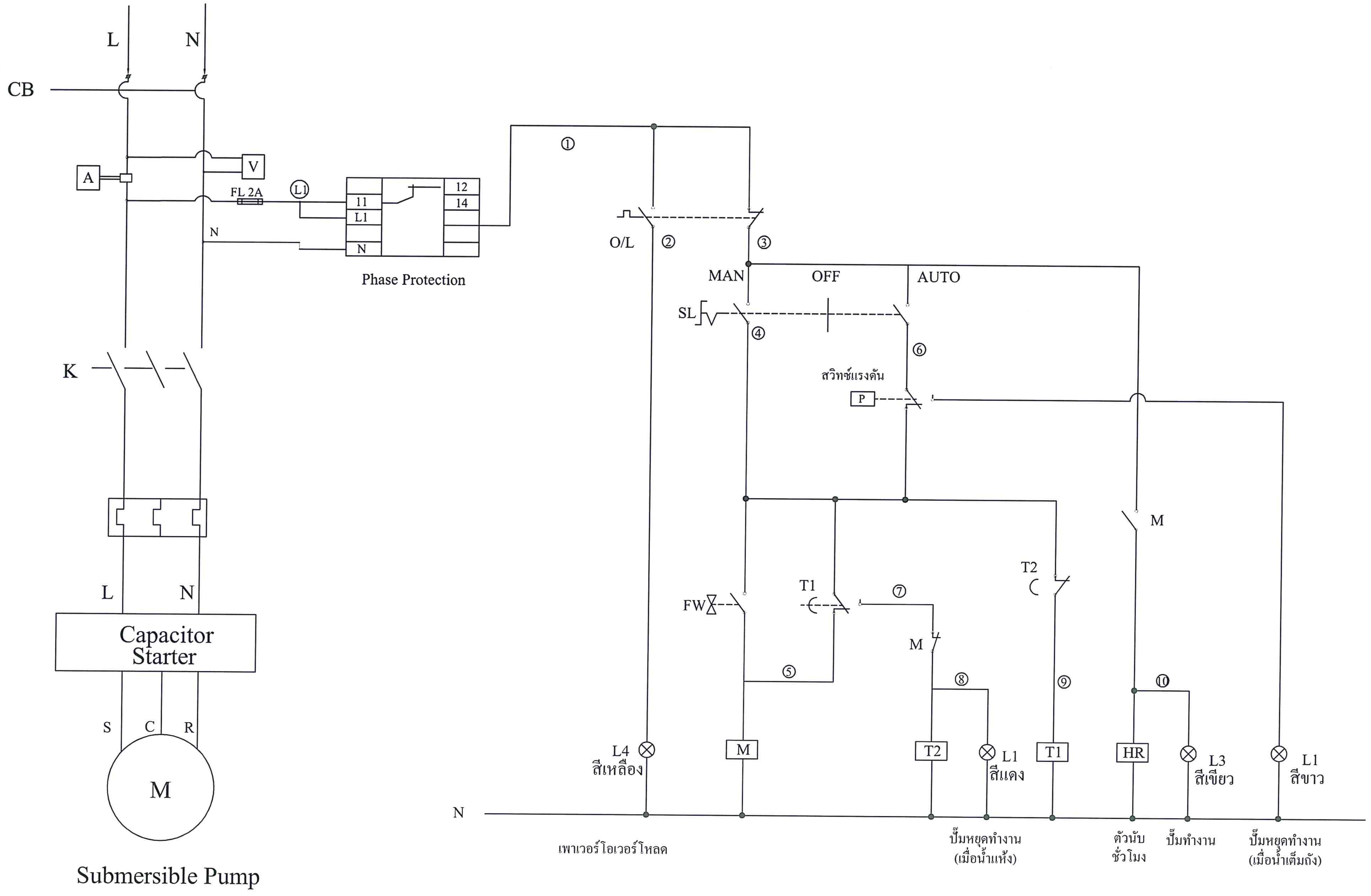

วงจรไฟฟ้าเครื่องสูบน้ำ

กรมทรัพยากรน้ำบาดาล
กระทรวงทรัพยากรธรรมชาติและสิ่งแวดล้อม

โครงการ	พัฒนาแหล่งน้ำบาดาลเพื่อสนับสนุนน้ำดื่มสะอาดให้กับโรงเรียนทั่วประเทศ รูปแบบที่ 2
งบประมาณปี	2559
หน่วยงาน	สำนักพัฒนาน้ำบาดาล
เขียนแบบ	นายเกียรติพงศ์ อินมา
ตรวจแบบ	นางสาวสุภาวดี พานทอง
เห็นชอบ	นายสุรินทร์ วรกิจธำรง ภย.22758
อนุมัติ	นายพันธ์ศักดิ์ ธีรปัญญาภรณ์ ผอ.สำนักพัฒนาน้ำบาดาล
แสดงแบบ	วงจรไฟฟ้าควบคุมการสูบน้ำ
มาตราส่วน	-
รายการแก้ไข	

ครั้งที่	รายการ	วันที่

แบบหมายเลข 2 แผ่นที่ 5

จำนวนแผ่นทั้งหมด 5

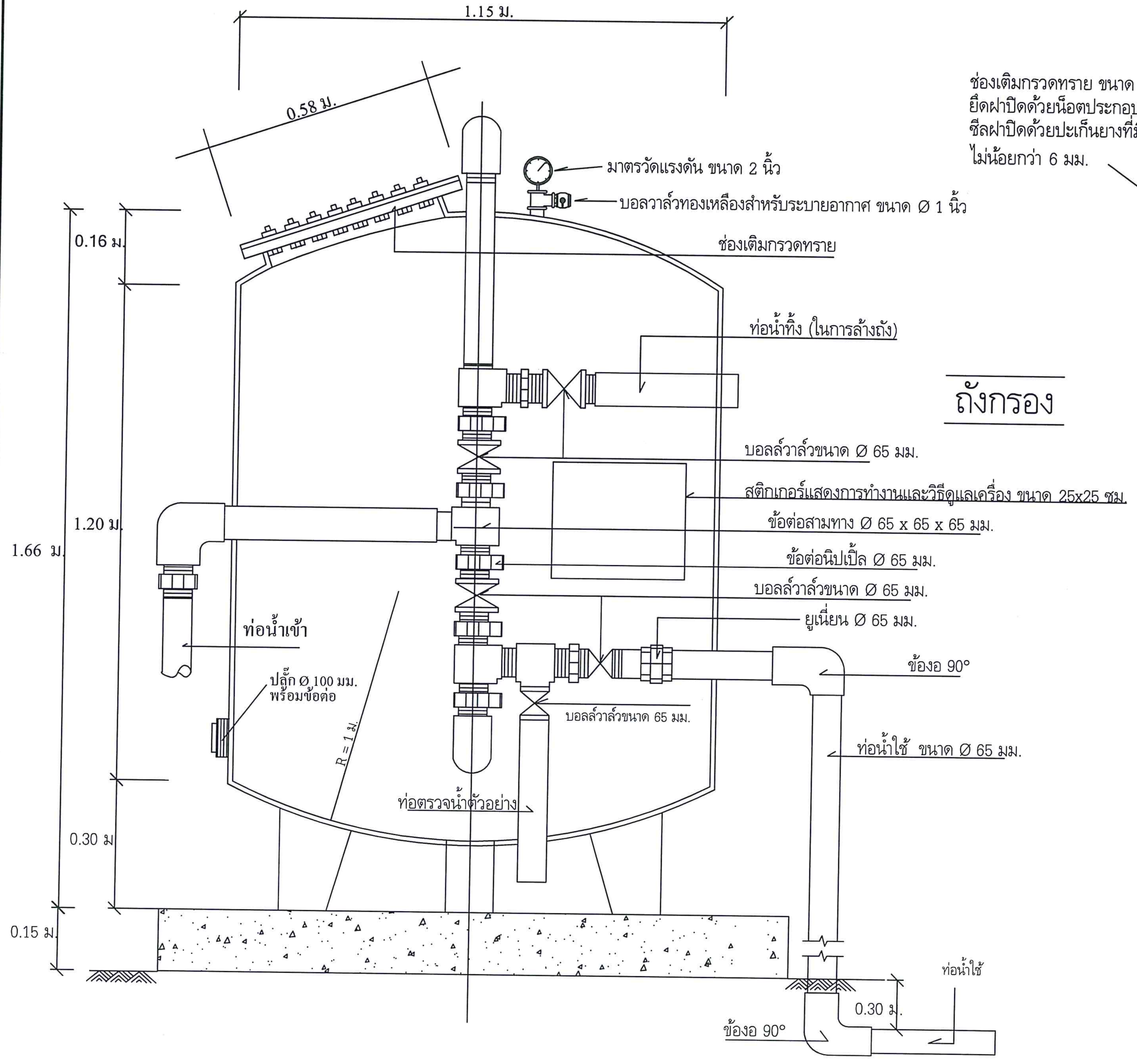

ถังกรอง

ภาพด้านบน

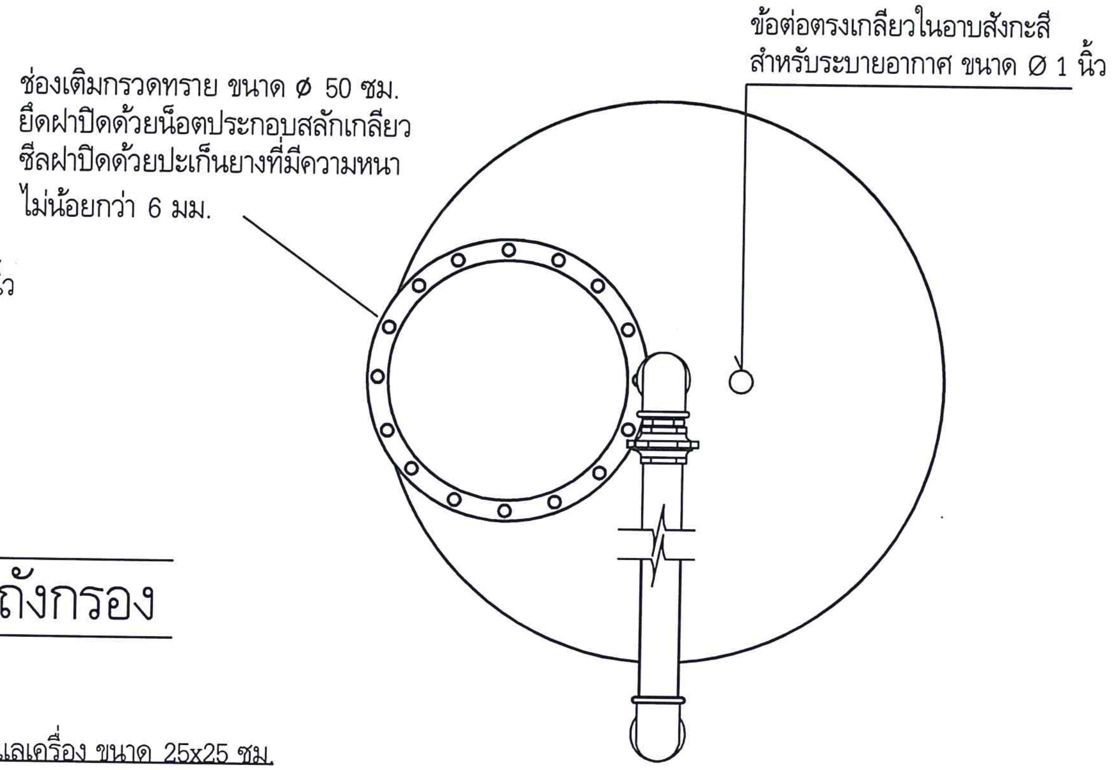

ภาพด้านใน

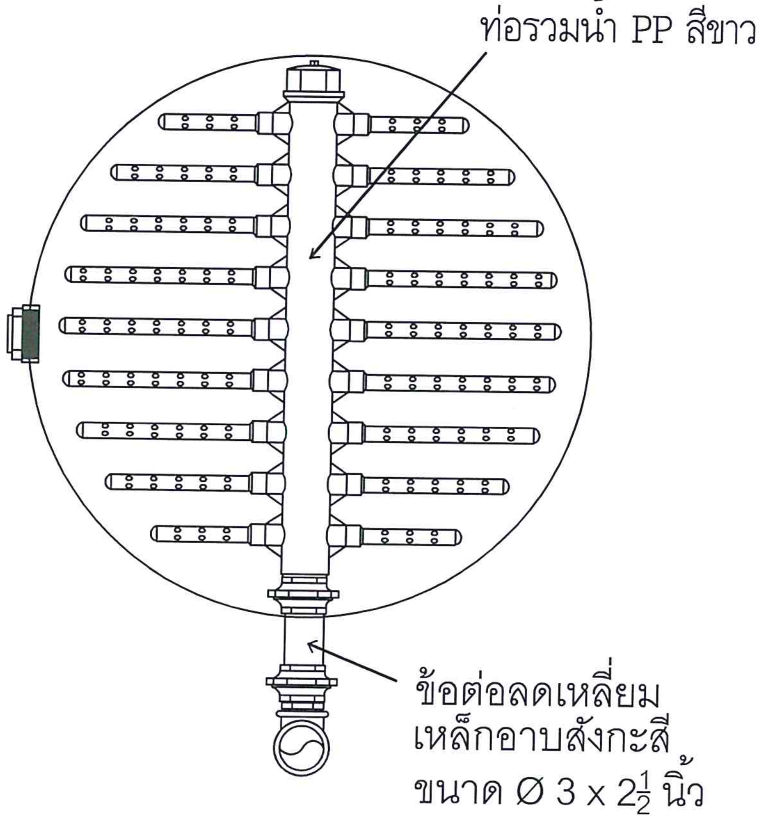

รูปตัด

หมายเหตุ : ท่อเหล็ก ท่อน้ำเข้า ท่อน้ำทิ้ง ท่อตรวจน้ำตัวอย่าง
ใช้ท่อเหล็ก มอก.277 - 2532 ประเภท 2 ขนาด Ø 65 มม.

กรมทรัพยากรน้ำบาดาล
กระทรวงทรัพยากรธรรมชาติและสิ่งแวดล้อม

โครงการ
พัฒนาแหล่งน้ำบาดาลเพื่อสนับสนุนน้ำดื่มสะอาดให้กับโรงเรียนทั่วประเทศ รูปแบบที่ 2

งบประมาณปี 2559

หน่วยงาน
สำนักพัฒนาน้ำบาดาล

เขียนแบบ
นายเกียรติพงศ์ อินมา

ตรวจแบบ
นางสาวสุภาวดี พานทอง

เห็นชอบ
นายสุรินทร์ วรกิจธำรง
ภย.22758

อนุมัติ
นายพันธ์ศักดิ์ ธีรปัญญาภรณ์
ผอ.สำนักพัฒนาน้ำบาดาล

แสดงแบบ
ถังกรองสนิมเหล็ก
รายละเอียดส่วนประกอบถังกรอง

มาตราส่วน -

รายการแก้ไข

ครั้งที่	รายการ	วันที่

แบบหมายเลข 3 แผ่นที่ 1

จำนวนแผ่นทั้งหมด 5

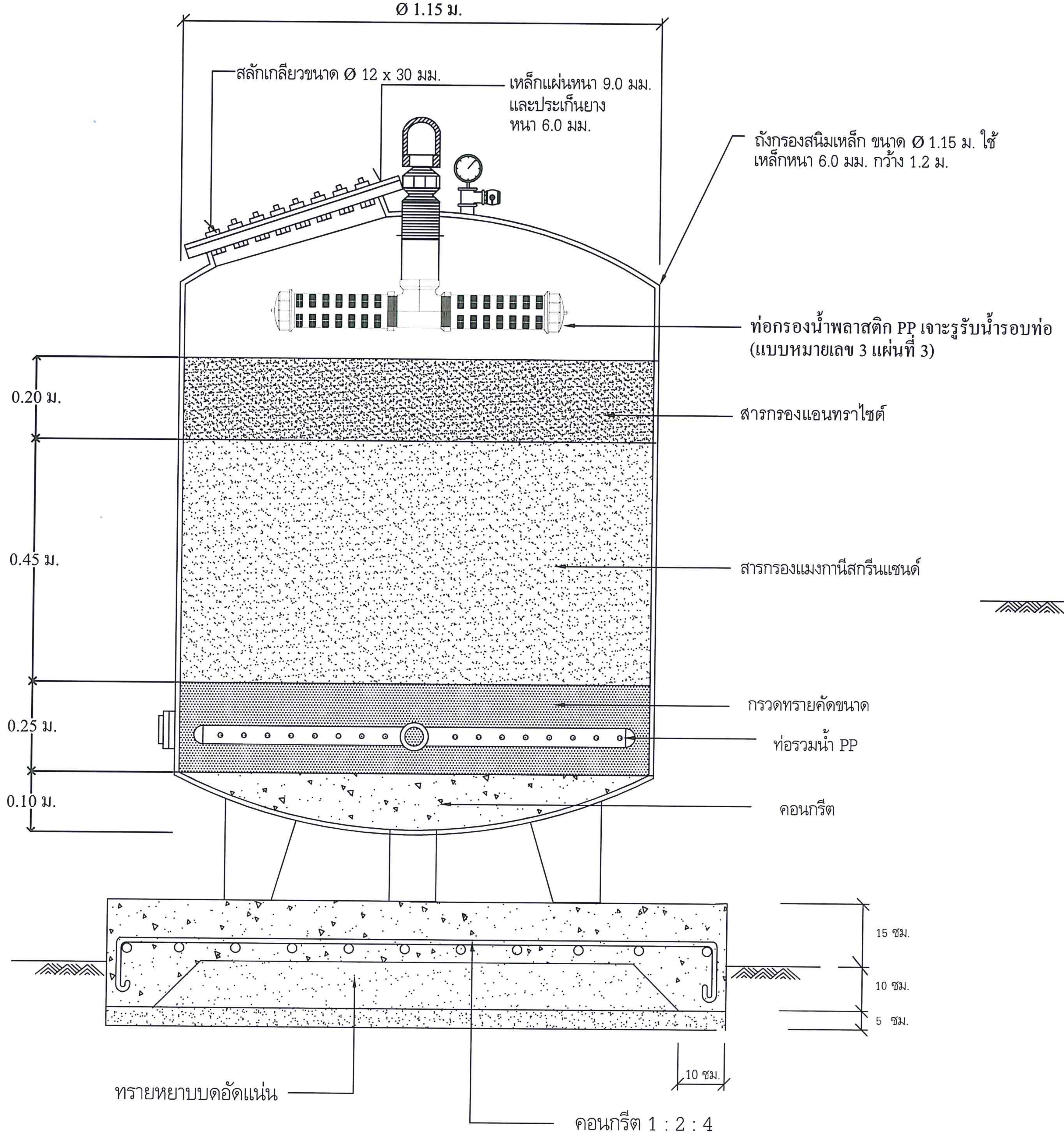

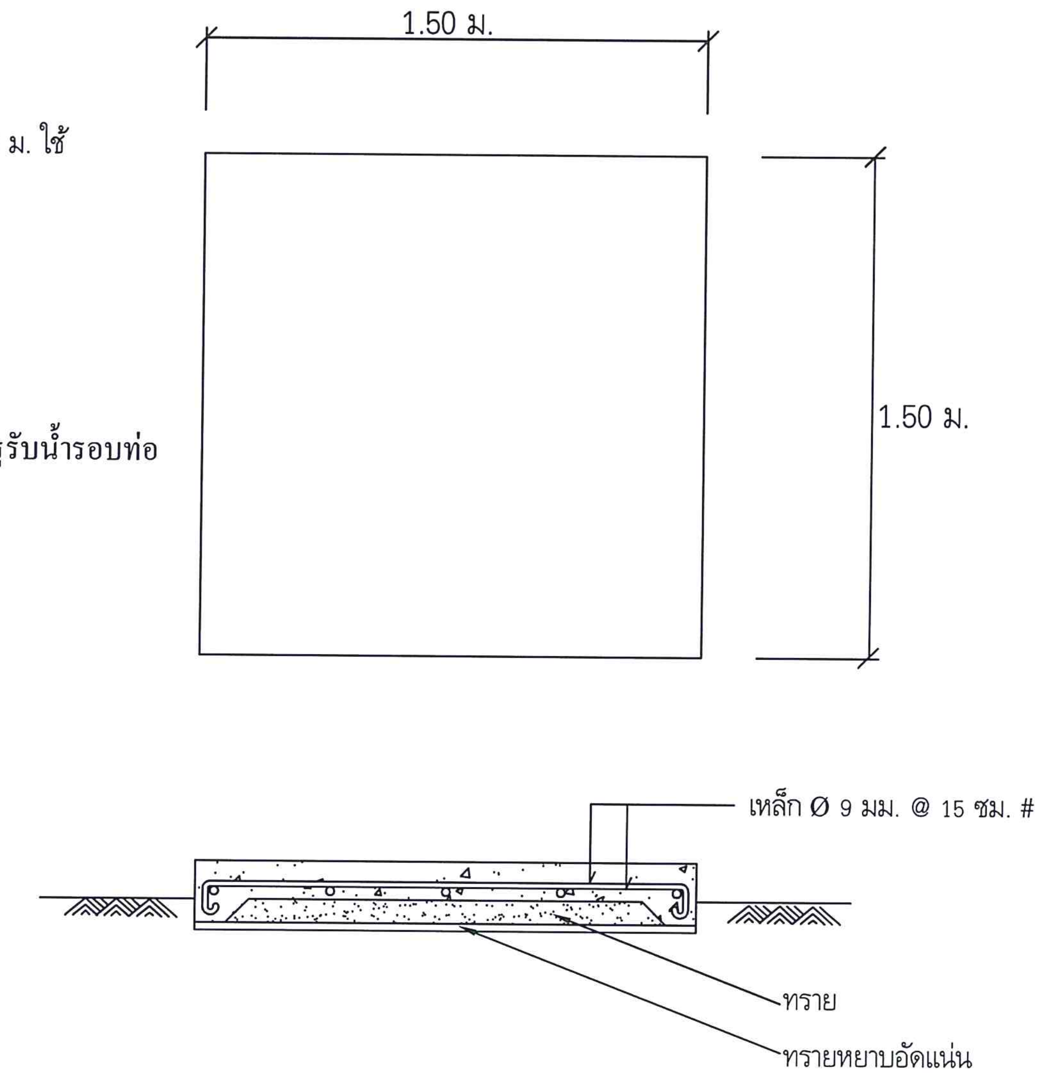

ฐานรากถังกรอง

กรมทรัพยากรน้ำบาดาล
กระทรวงทรัพยากรธรรมชาติและสิ่งแวดล้อม

โครงการ	พัฒนาแหล่งน้ำบาดาลเพื่อสนับสนุนน้ำดื่มสะอาดให้กับโรงเรียนทั่วประเทศ รูปแบบที่ 2
งบประมาณปี	2559
หน่วยงาน	สำนักพัฒนาน้ำบาดาล
เขียนแบบ	นายเกียรติพงศ์ อินมา
ตรวจแบบ	นางสาวสุภาวดี พานทอง
เห็นชอบ	นายสุรินทร์ วรกิจธำรง ภย.22758
อนุมัติ	นายพันธ์ศักดิ์ ธีรปัญญาภรณ์ ผอ.สำนักพัฒนาน้ำบาดาล
แสดงแบบ	ถังกรองสนิมเหล็ก รายละเอียดฐานราก - สารกรอง
มาตราส่วน	-
รายการแก้ไข	

ครั้งที่	รายการ	วันที่

แบบหมายเลข 3 แผ่นที่ 2

จำนวนแผ่นทั้งหมด 5

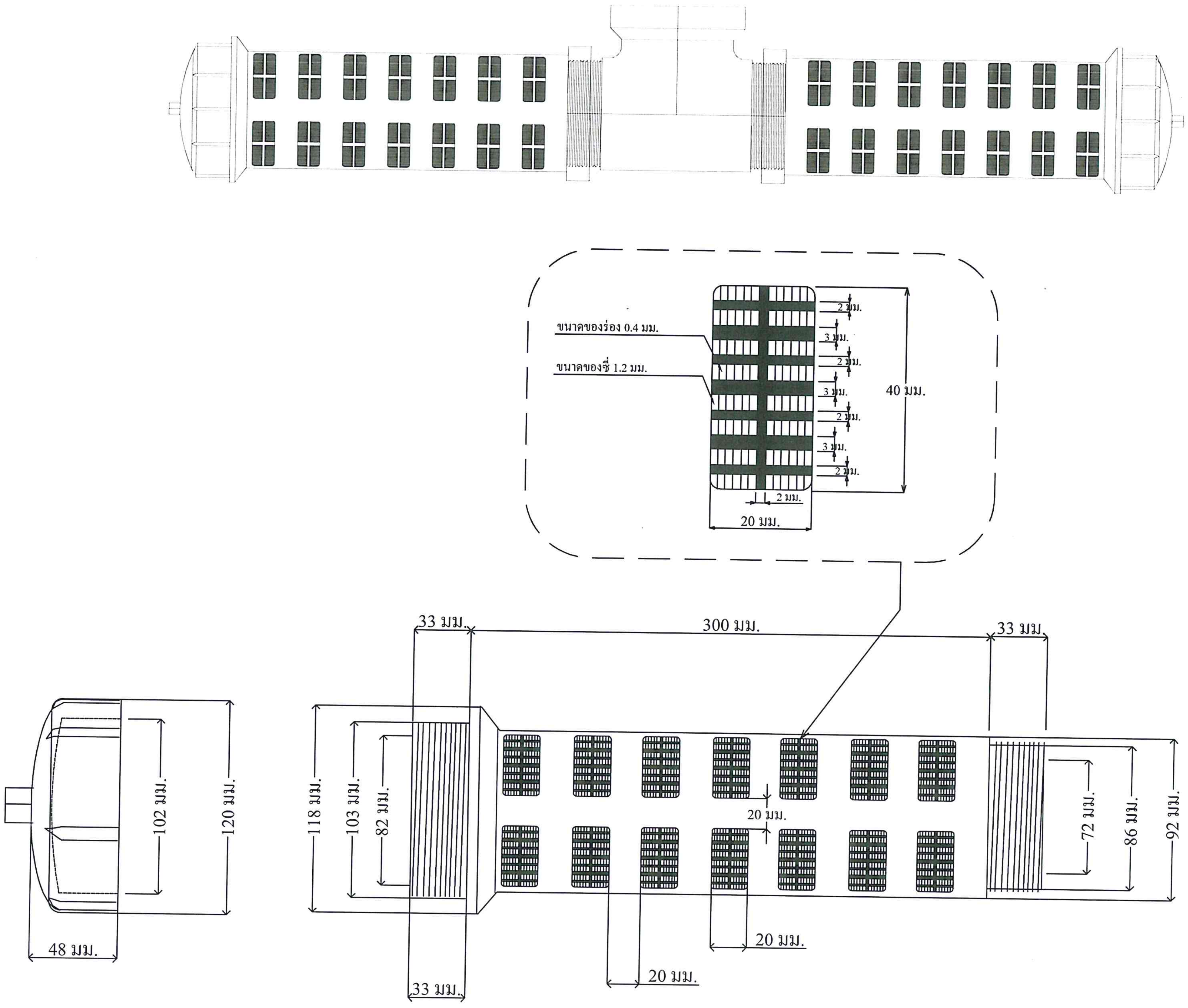

ภาพขยายท่อกระจายน้ำพลาสติก PP (Polypropylene) ชนิดฉีดขึ้นรูป

กรมทรัพยากรน้ำบาดาล
กระทรวงทรัพยากรธรรมชาติและสิ่งแวดล้อม

โครงการ
พัฒนาแหล่งน้ำบาดาลเพื่อสนับสนุนน้ำดื่มสะอาดให้กับโรงเรียนทั่วประเทศ
รูปแบบที่ 2

งบประมาณปี 2559

หน่วยงาน
สำนักพัฒนาน้ำบาดาล

เขียนแบบ
นายเกียรติพงศ์ อินมา

ตรวจแบบ
นางสาวสุภาวดี พานทอง

เห็นชอบ
นายสุรินทร์ วรกิจธำรง
ภย.22758

อนุมัติ
นายพันธ์ศักดิ์ ธีรปัญญาภรณ์
ผอ.สำนักพัฒนาน้ำบาดาล

แสดงแบบ
ถังกรองสนิมเหล็ก
รายละเอียดท่อกระจายน้ำพลาสติก

มาตราส่วน -

รายการแก้ไข

ครั้งที่	รายการ	วันที่

แบบหมายเลข 3 แผ่นที่ 3

จำนวนแผ่นทั้งหมด 5

ภาพขยายท่อรวมน้ำพลาสติก PP (Polypropylene) ชนิดฉีดขึ้นรูป

ด้านที่ต่อกับฝาปิด

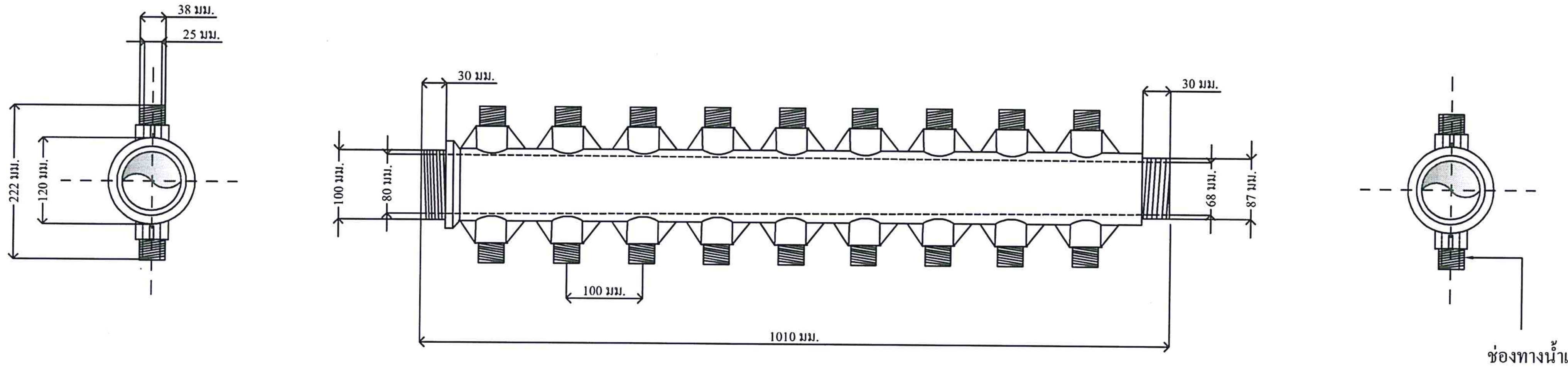

ช่องทางน้ำเข้า(เกลียวนอก)
เส้นผ่านศูนย์กลางภายนอก 38 มม.
เส้นผ่านศูนย์กลางภายนอก 25 มม.

ภาพขยายฝาท่อรวมน้ำพลาสติก PP (Polypropylene) ชนิดฉีดขึ้นรูป

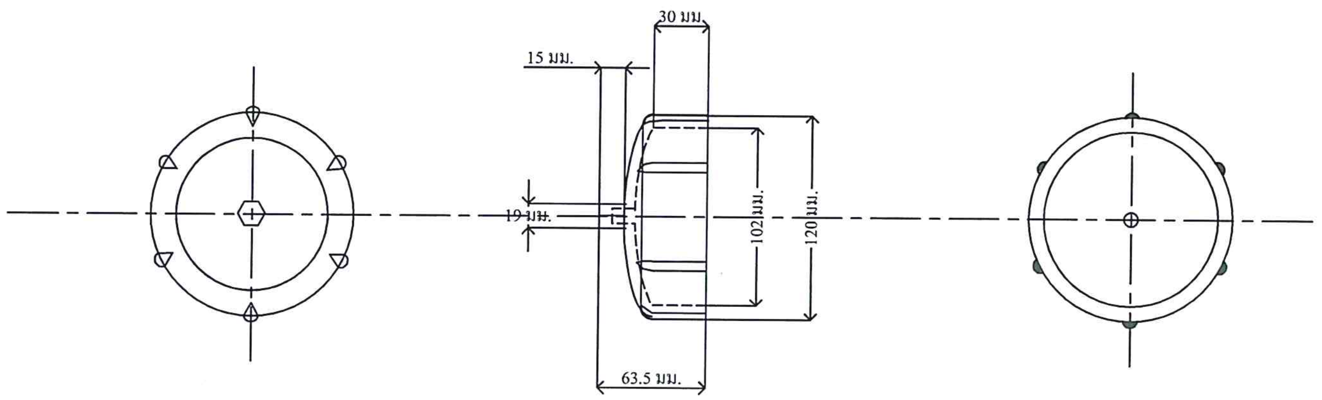

กรมทรัพยากรน้ำบาดาล
กระทรวงทรัพยากรธรรมชาติและสิ่งแวดล้อม

โครงการ	พัฒนาแหล่งน้ำบาดาลเพื่อสนับสนุนน้ำดื่มสะอาดให้กับโรงเรียนทั่วประเทศ รูปแบบที่ 2
งบประมาณปี	2559
หน่วยงาน	สำนักพัฒนาน้ำบาดาล
เขียนแบบ	นายเกียรติพงศ์ อินมา
ตรวจแบบ	นางสาวสุภาวดี พานทอง
เห็นชอบ	นายสุรินทร์ วรกิจธำรง ภย.22758
อนุมัติ	นายทันธ์ศักดิ์ ธีรปัญญาภรณ์ ผอ.สำนักพัฒนาน้ำบาดาล
แสดงแบบ	ถังกรองสนิมเหล็ก รายละเอียดท่อรวมน้ำพลาสติก
มาตราส่วน	-
รายการแก้ไข	

ครั้งที่	รายการ	วันที่

แบบหมายเลข 3 แผ่นที่ 4

จำนวนแผ่นทั้งหมด 5

ภาพการประกอบท่อกรองน้ำเข้ากับท่อรวมน้ำ

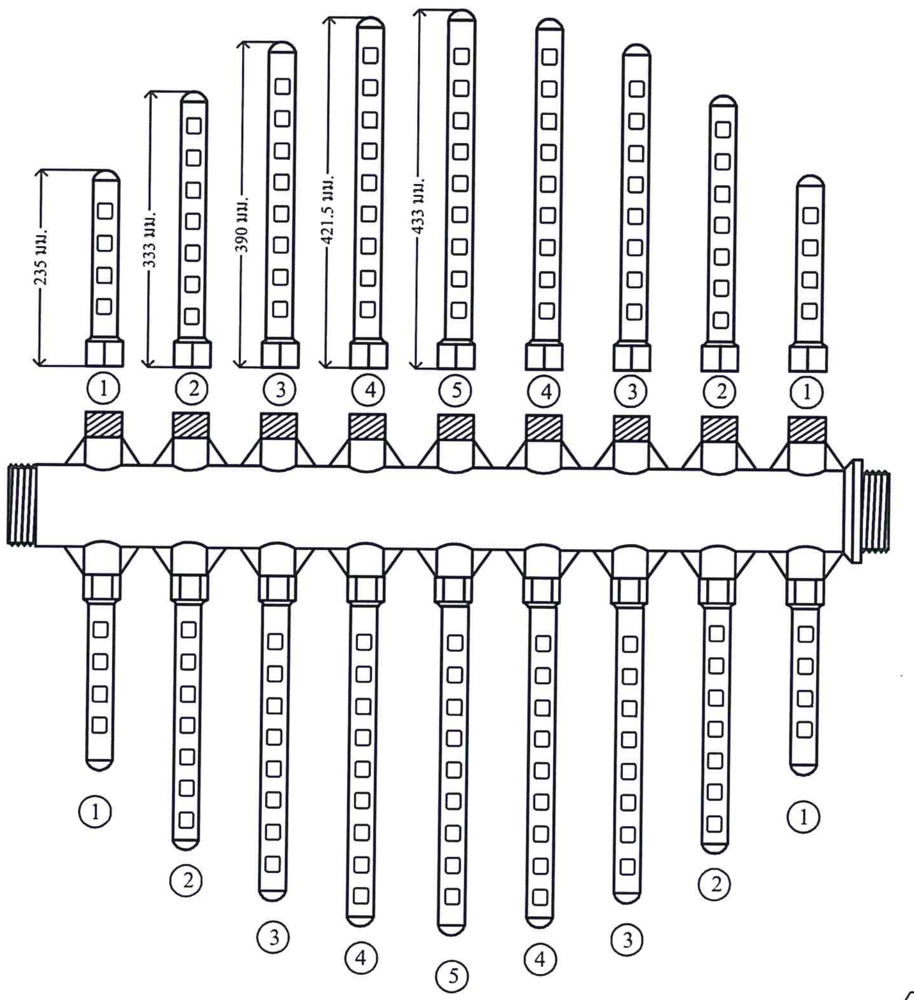

ภาพขยายช่องรับน้ำ

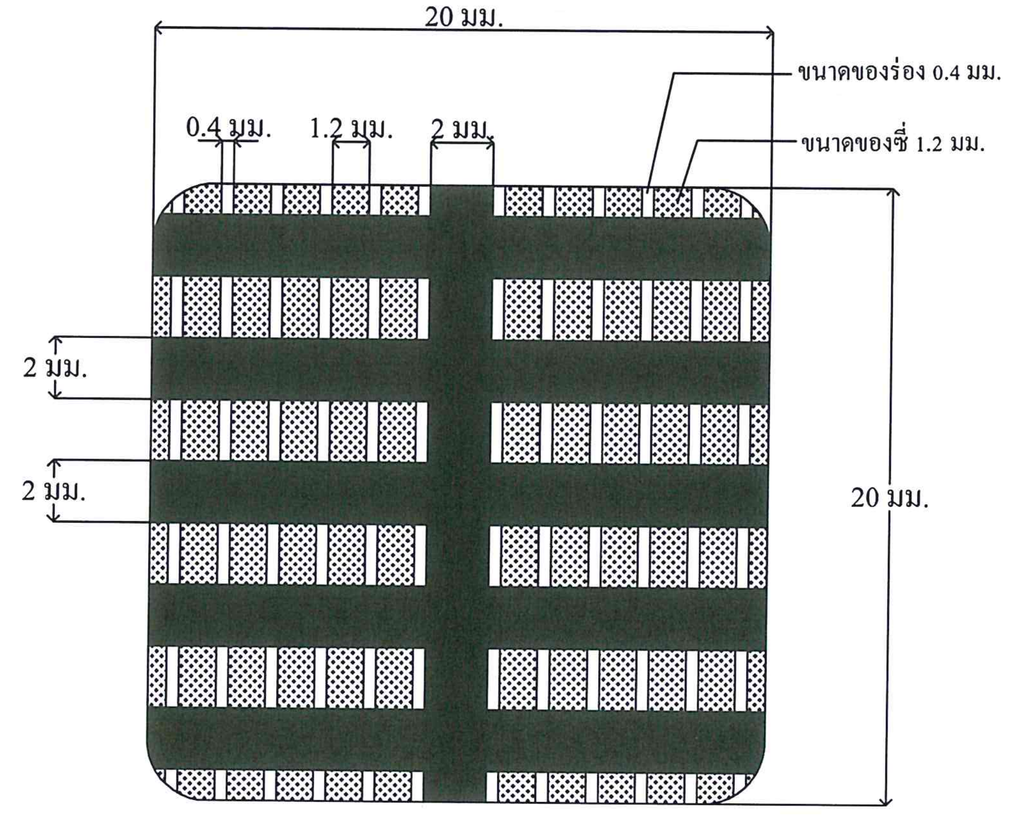

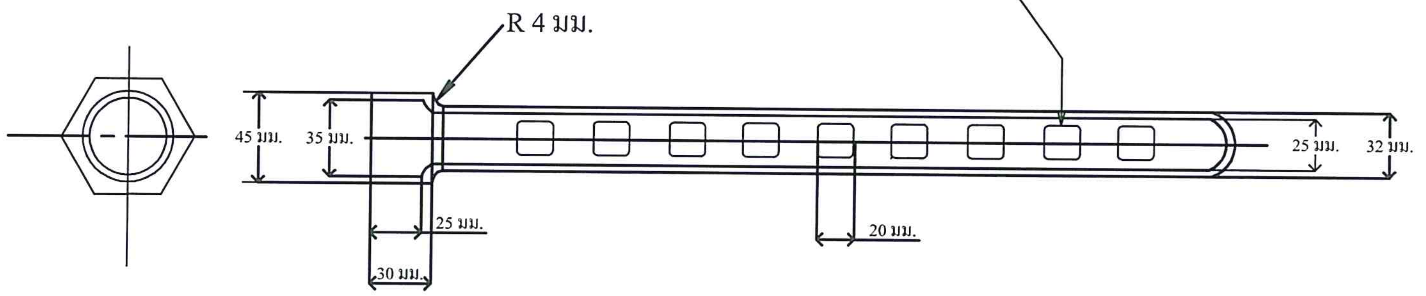

ภาพขยายท่อกรองน้ำพลาสติก PP (Polypropylene) ชนิดฉีดขึ้นรูป

กรมทรัพยากรน้ำบาดาล
กระทรวงทรัพยากรธรรมชาติและสิ่งแวดล้อม

โครงการ
พัฒนาแหล่งน้ำบาดาลเพื่อสนับสนุนน้ำดื่มสะอาดให้กับโรงเรียนทั่วประเทศ รูปแบบที่ 2

งบประมาณปี 2559

หน่วยงาน
สำนักพัฒนาน้ำบาดาล

เขียนแบบ
นายเกียรติพงศ์ อินมา

ตรวจแบบ
นางสาวสุภาวดี พานทอง

เห็นชอบ
นายสุรินทร์ วรกิจธำรง
ภย.22758

อนุมัติ
นายพันธ์ศักดิ์ ธีรปัญญาภรณ์
ผอ.สำนักพัฒนาน้ำบาดาล

แสดงแบบ
ถังกรองสนิมเหล็ก
รายละเอียดท่อกรองน้ำพลาสติก

มาตราส่วน -

รายการแก้ไข

ครั้งที่	รายการ	วันที่

แบบหมายเลข 3 แผ่นที่ 5

จำนวนแผ่นทั้งหมด 5

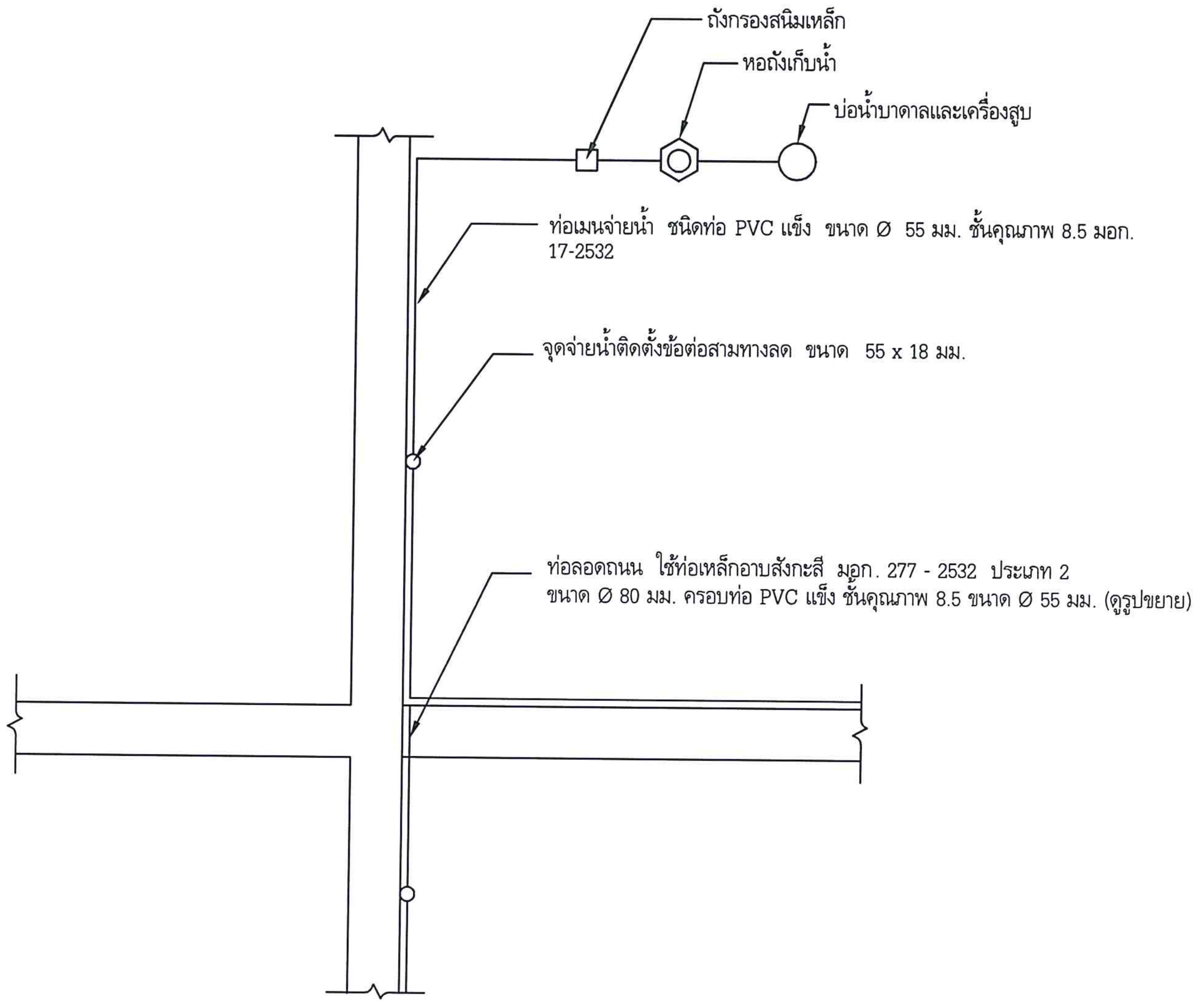

รูปแบบการวางท่อเมนจ่ายน้ำ

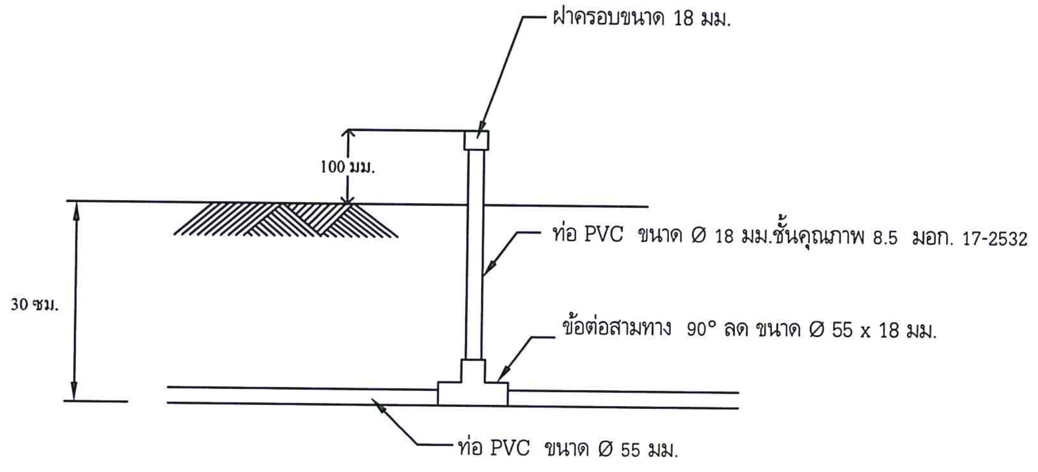

รูปตัดการฝังท่อเมนจ่ายน้ำ

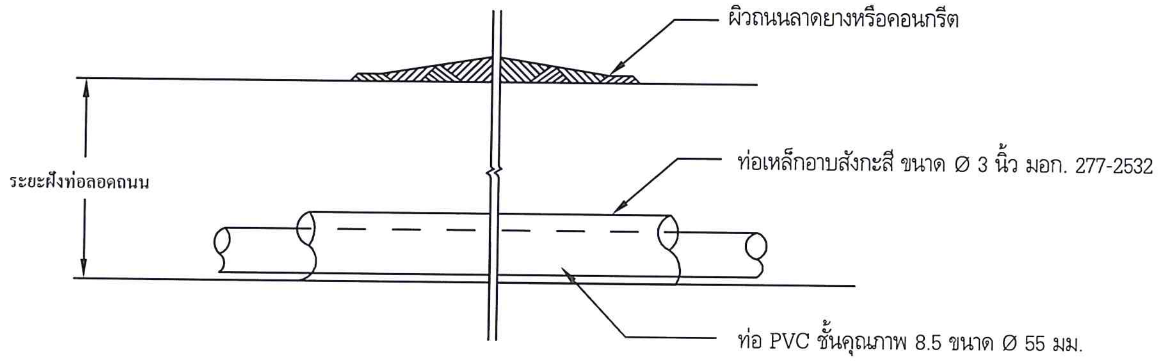

รูปขยาย

หมายเหตุ ระยะฝังท่อลอดถนน สามารถปรับได้ตามความเหมาะสมของพื้นที่

โดยมีระยะความลึกในการวางท่ออย่างน้อย 30 ซม.

กรมทรัพยากรน้ำบาดาล
กระทรวงทรัพยากรธรรมชาติและสิ่งแวดล้อม

โครงการ
พัฒนาแหล่งน้ำบาดาลเพื่อสนับสนุนน้ำดื่มสะอาดให้กับโรงเรียนทั่วประเทศ รูปแบบที่ 2

งบประมาณปี 2559

หน่วยงาน
สำนักพัฒนาน้ำบาดาล

เขียนแบบ
นายเกียรติพงศ์ อินมา

ตรวจแบบ
นางสาวสุภาวดี พานทอง

เห็นชอบ
นายสุรินทร์ วรกิจธำรง
ภย.22758

อนุมัติ
นายพันธ์ศักดิ์ ธีรบัญญาภรณ์
ผอ.สำนักพัฒนาน้ำบาดาล

แสดงแบบ
การเดินท่อเมนจ่ายน้ำ

มาตราส่วน -

รายการแก้ไข

ครั้งที่	รายการ	วันที่

แบบหมายเลข 4 แผ่นที่ 1

จำนวนแผ่นทั้งหมด 1

ผังแสดงระบบปรับปรุงคุณภาพน้ำบาดาล อัตราการผลิต 250 ลิตร/ชั่วโมง

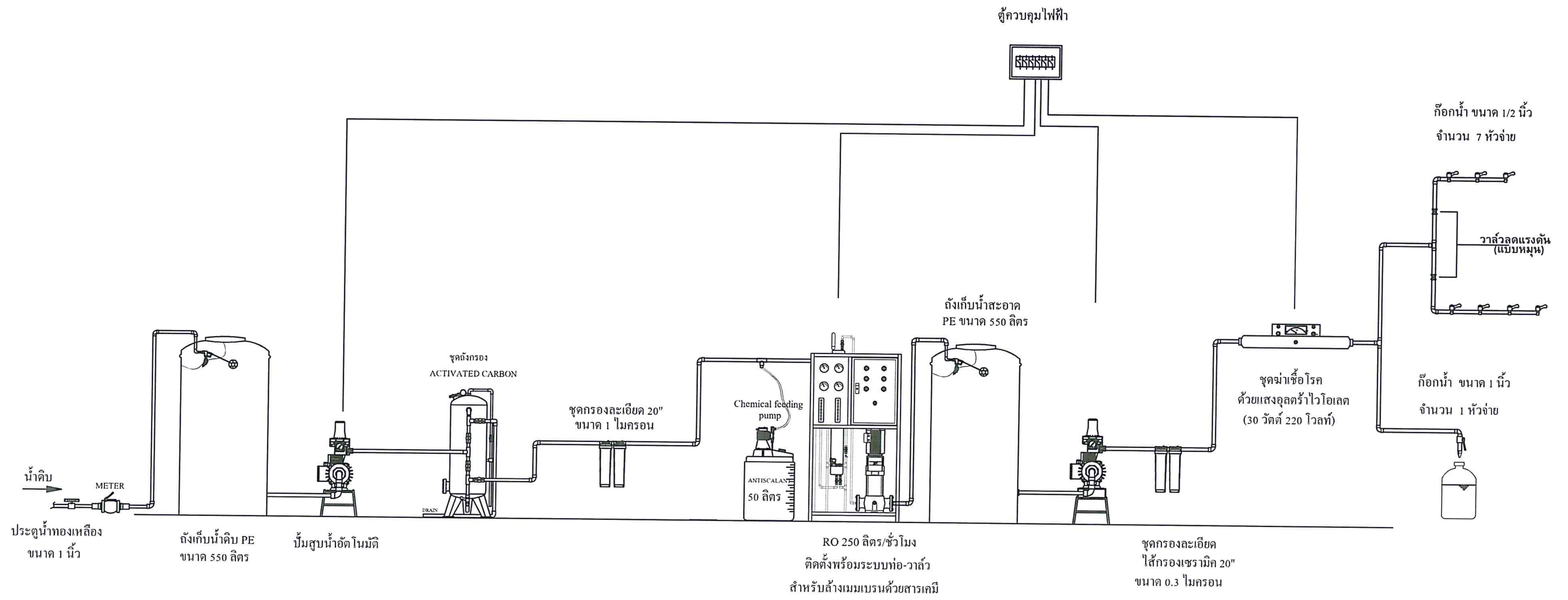

Flow chart diagram

กรมทรัพยากรน้ำบาดาล
กระทรวงทรัพยากรธรรมชาติและสิ่งแวดล้อม

โครงการ
พัฒนาแหล่งน้ำบาดาลเพื่อสนับสนุน
น้ำดื่มสะอาดให้กับโรงเรียนทั่วประเทศ
รูปแบบที่ 2

งบประมาณปี 2559

หน่วยงาน
สำนักพัฒนาน้ำบาดาล

เขียนแบบ
นายเกียรติพงศ์ อินมา

ตรวจแบบ
นางสาวสุภาวดี พานทอง

เห็นชอบ
นายสุรินทร์ วรกิจธำรง
ภย.22758

อนุมัติ
นายพันธ์ศักดิ์ ธีรปัญญาภรณ์
ผอ.สำนักพัฒนาน้ำบาดาล

แสดงแบบ
แบบอาคารระบบปรับปรุงคุณภาพน้ำ
ผังแสดงระบบปรับปรุงคุณภาพน้ำบาดาล

มาตราส่วน -

รายการแก้ไข

ครั้งที่	รายการ	วันที่

แบบหมายเลข 5 แผ่นที่ 1

จำนวนแผ่นทั้งหมด 11

ผังวางอุปกรณ์ ระบบปรับปรุงคุณภาพน้ำบาดาล อัตราการผลิต 250 ลิตร/ชั่วโมง

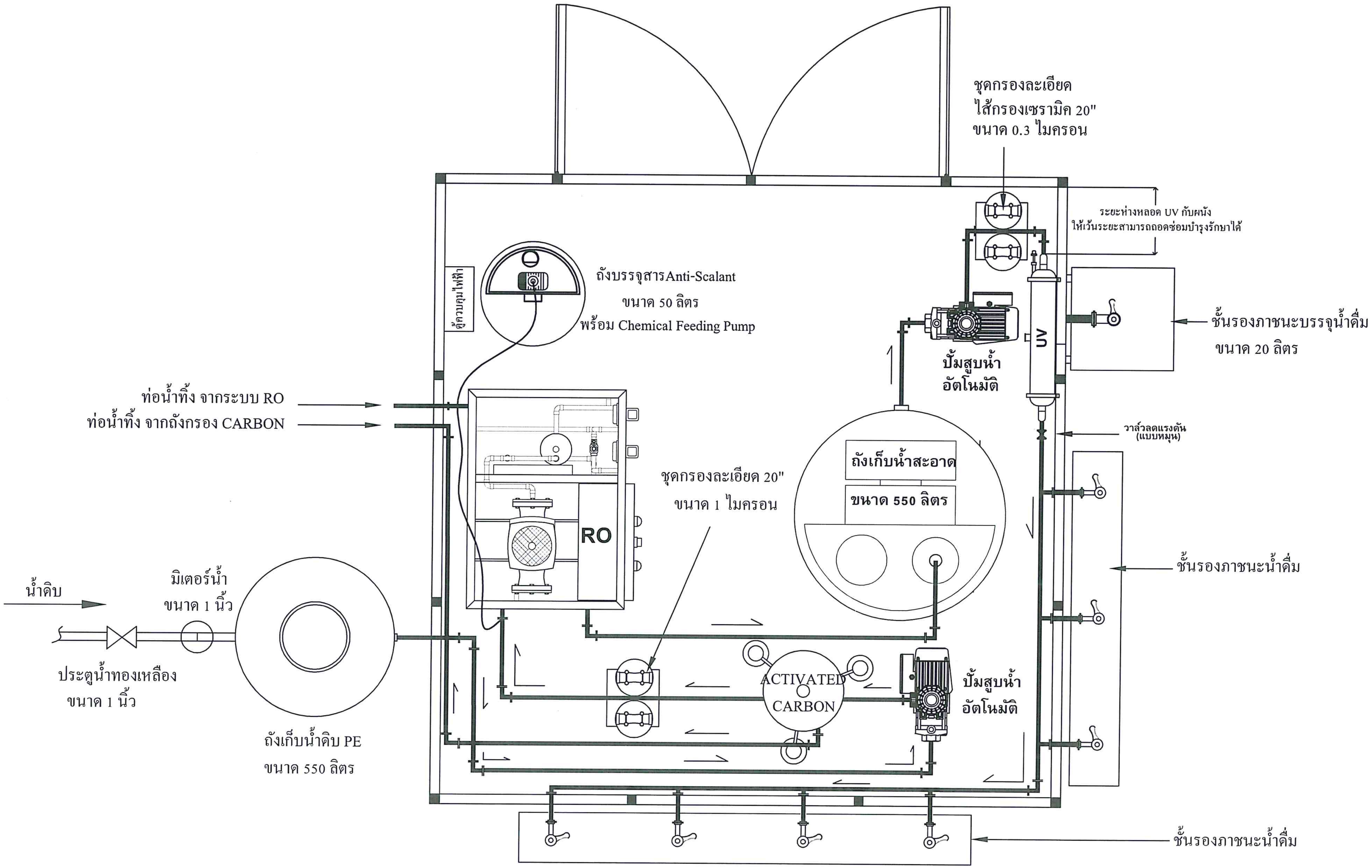

กรมทรัพยากรน้ำบาดาล
กระทรวงทรัพยากรธรรมชาติและสิ่งแวดล้อม

โครงการ	พัฒนาแหล่งน้ำบาดาลเพื่อสนับสนุนน้ำดื่มสะอาดให้กับโรงเรียนทั่วประเทศ รูปแบบที่ 2
งบประมาณปี	2559
หน่วยงาน	สำนักพัฒนาน้ำบาดาล
เขียนแบบ	นายเกียรติพงศ์ อินมา
ตรวจแบบ	นางสาวสุภาวดี พานทอง
เห็นชอบ	นายสุรินทร์ วรกิจธำรง ภย.22758
อนุมัติ	นายพันธ์ศักดิ์ ธีรปัญญาภรณ์ ผอ.สำนักพัฒนาน้ำบาดาล
แสดงแบบ	แบบอาคารระบบปรับปรุงคุณภาพน้ำ ผังการวางระบบปรับปรุงคุณภาพน้ำบาดาล
มาตราส่วน	-

รายการแก้ไข

ครั้งที่	รายการ	วันที่

แบบหมายเลข 5 แผ่นที่ 2

จำนวนแผ่นทั้งหมด 11

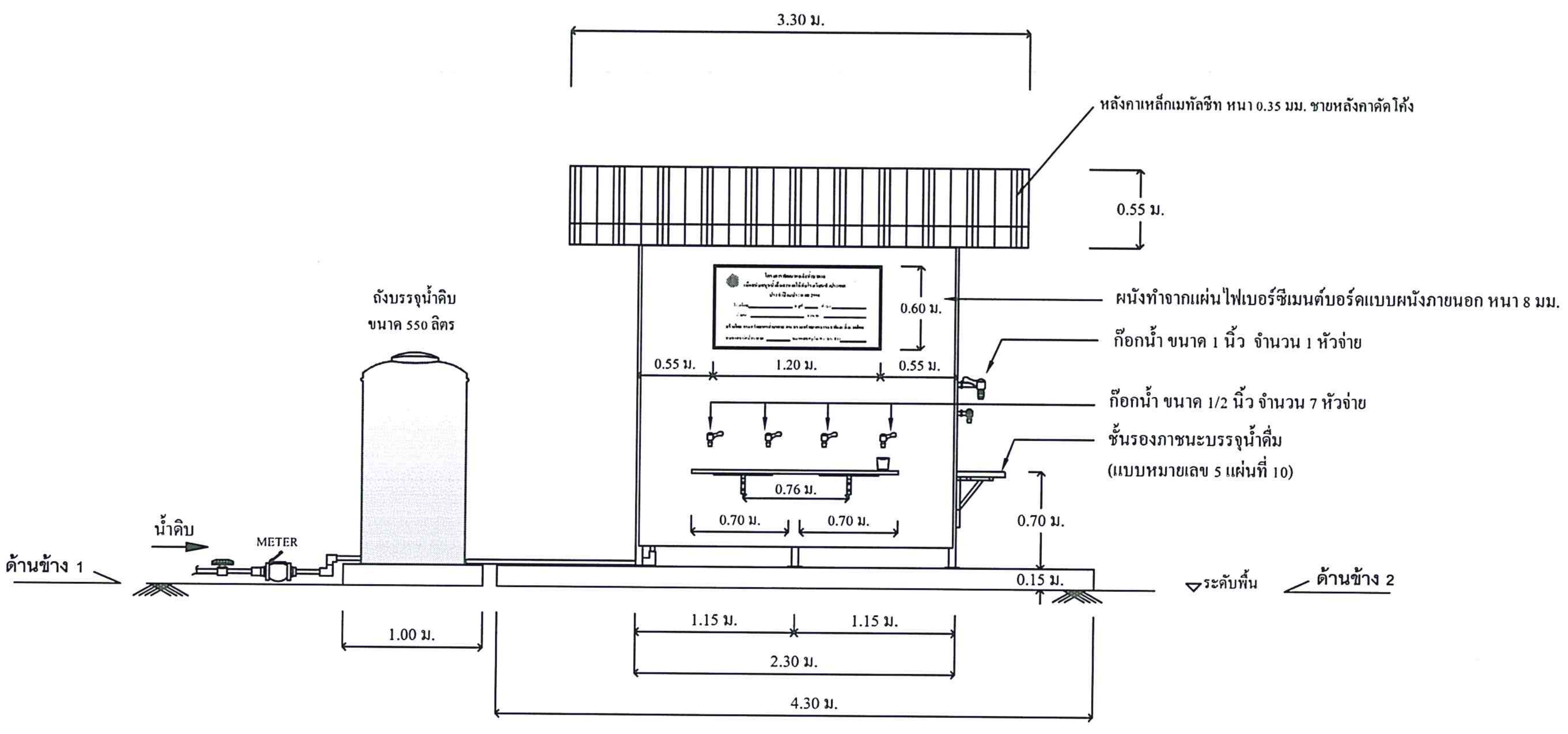

ด้านหน้า

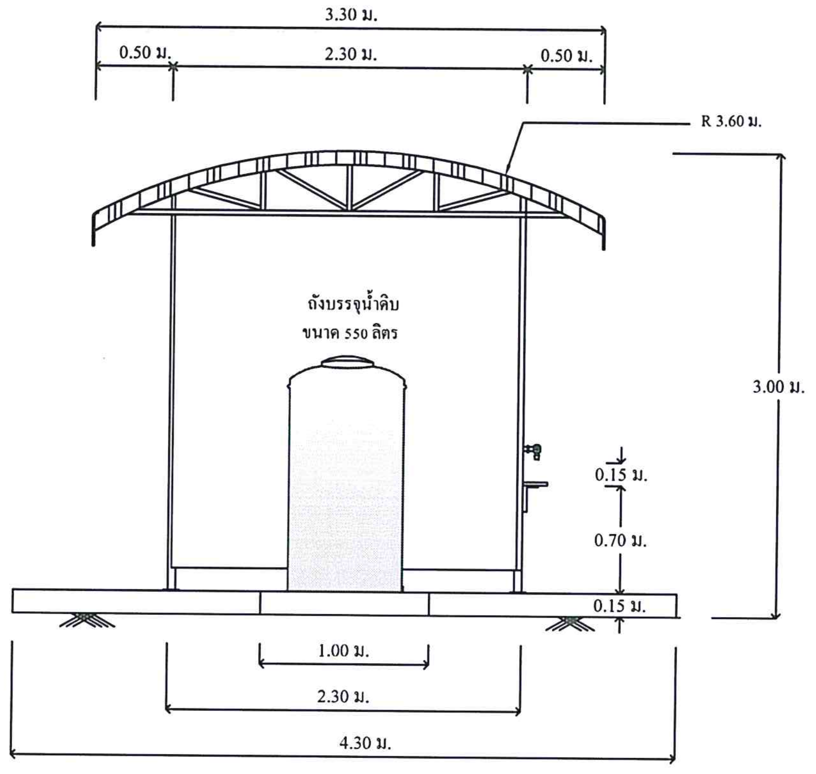

ด้านข้าง 1

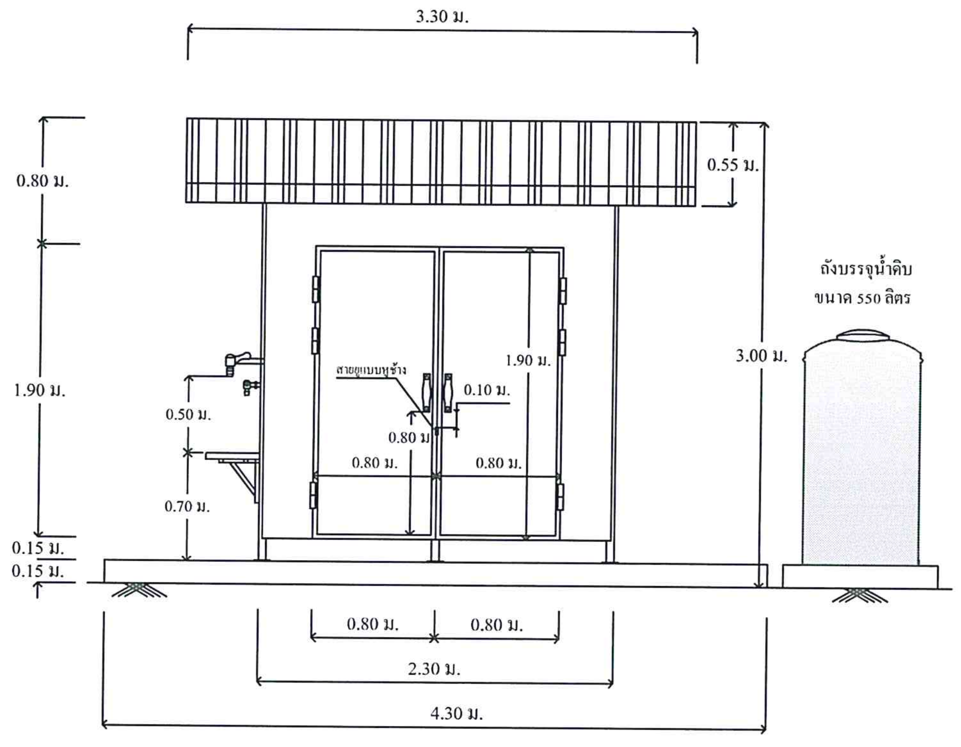

ด้านหลัง

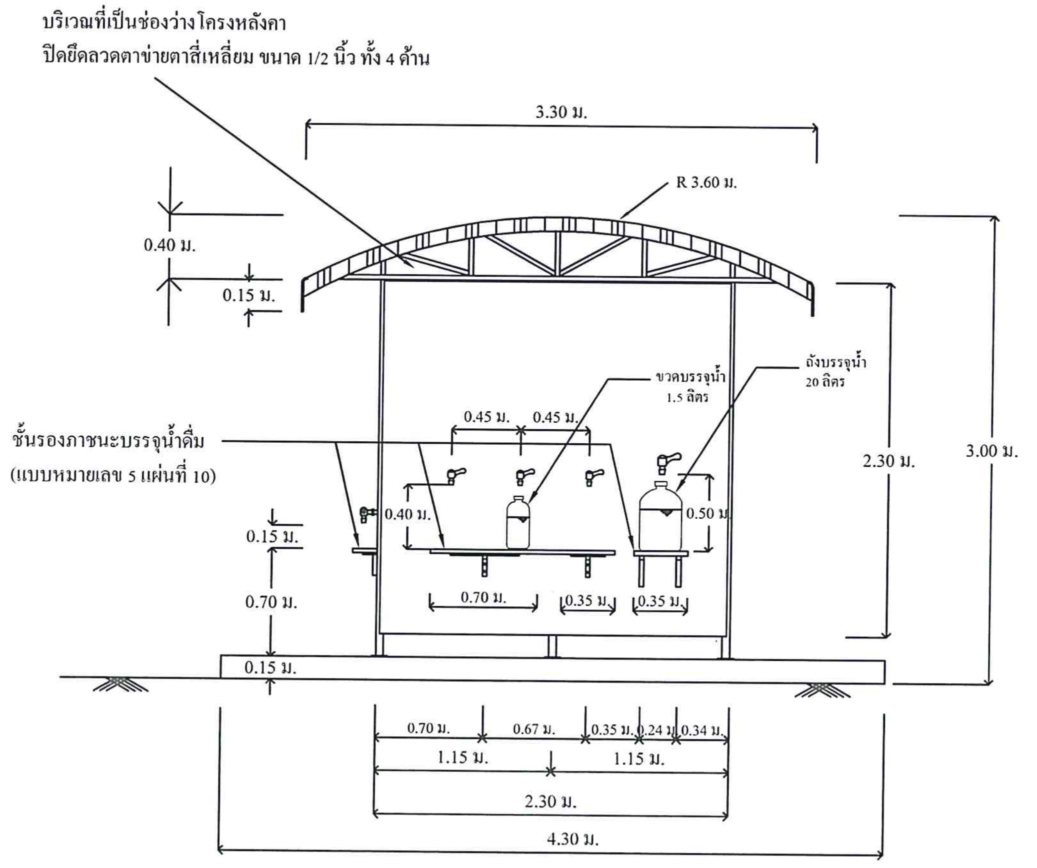

ด้านข้าง 2

กรมทรัพยากรน้ำบาดาล
กระทรวงทรัพยากรธรรมชาติและสิ่งแวดล้อม

โครงการ
พัฒนาแหล่งน้ำบาดาลเพื่อสนับสนุนน้ำดื่มสะอาดให้กับโรงเรียนทั่วประเทศ
รูปแบบที่ 2

งบประมาณปี 2559

หน่วยงาน
สำนักพัฒนาน้ำบาดาล

เขียนแบบ
นายเกียรติพงศ์ อินผา

ตรวจแบบ
นางสาวสุภาวดี พานทอง

เห็นชอบ
นายสุรินทร์ วรกิจธำรง
ภย.22758

อนุมัติ
นายพันธ์ศักดิ์ ธีรปัญญาภรณ์
ผอ.สำนักพัฒนาน้ำบาดาล

แสดงแบบ
แบบอาคารระบบปรับปรุงคุณภาพน้ำ

มาตราส่วน -

รายการแก้ไข

ครั้งที่	รายการ	วันที่

แบบหมายเลข 5 แผ่นที่ 3

จำนวนแผ่นทั้งหมด 11

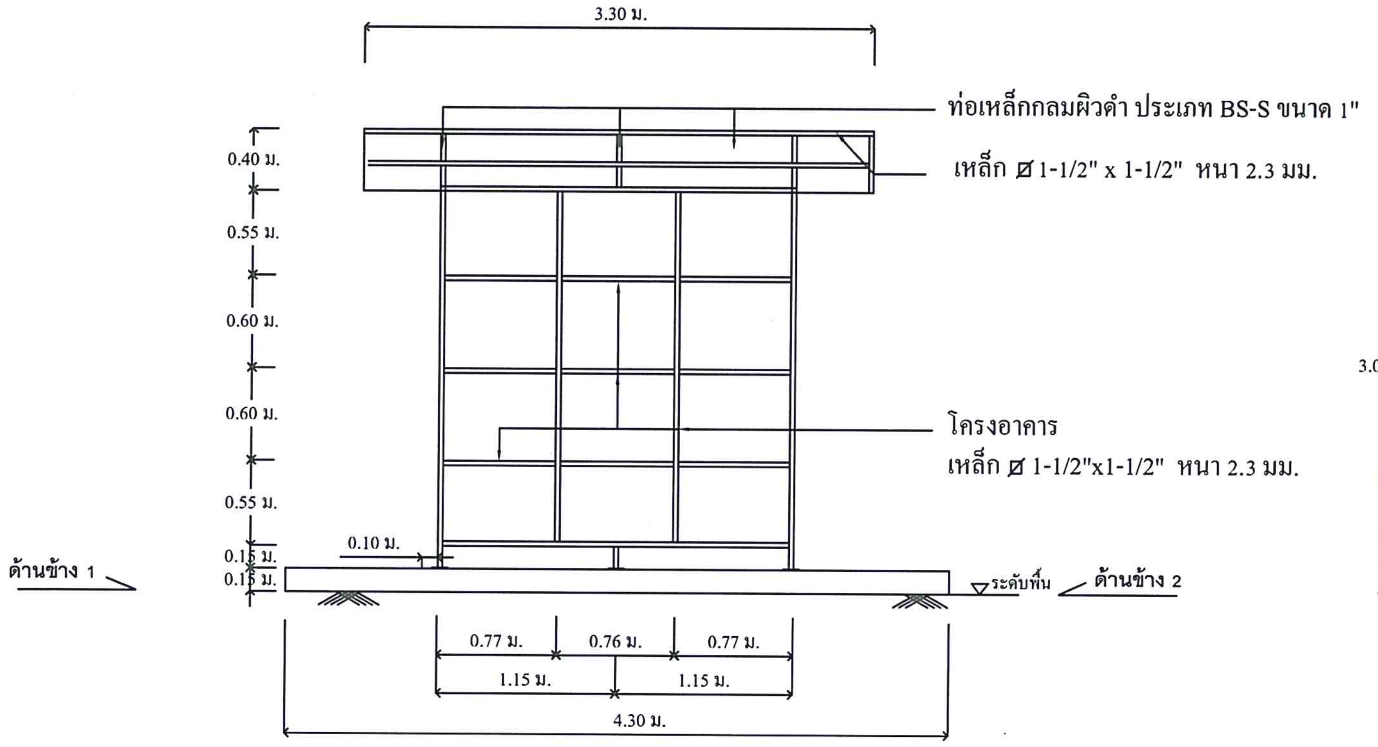

ด้านหน้า

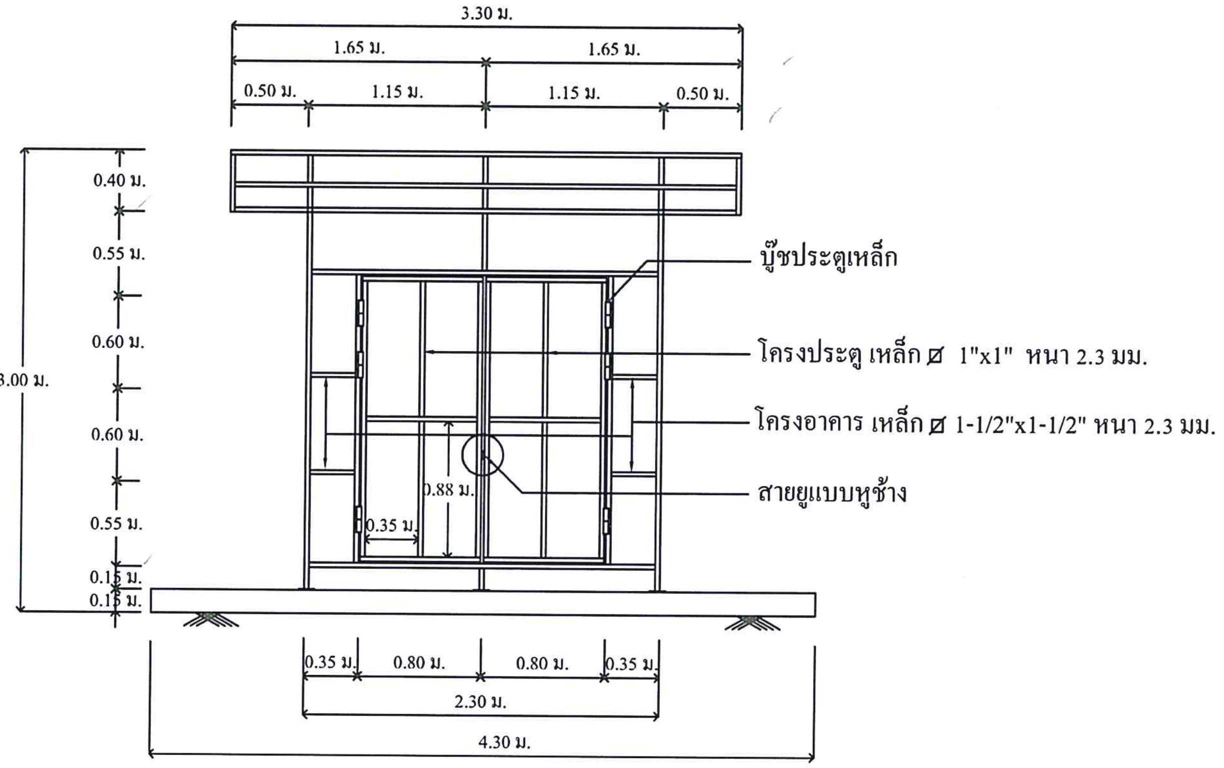

ด้านหลัง

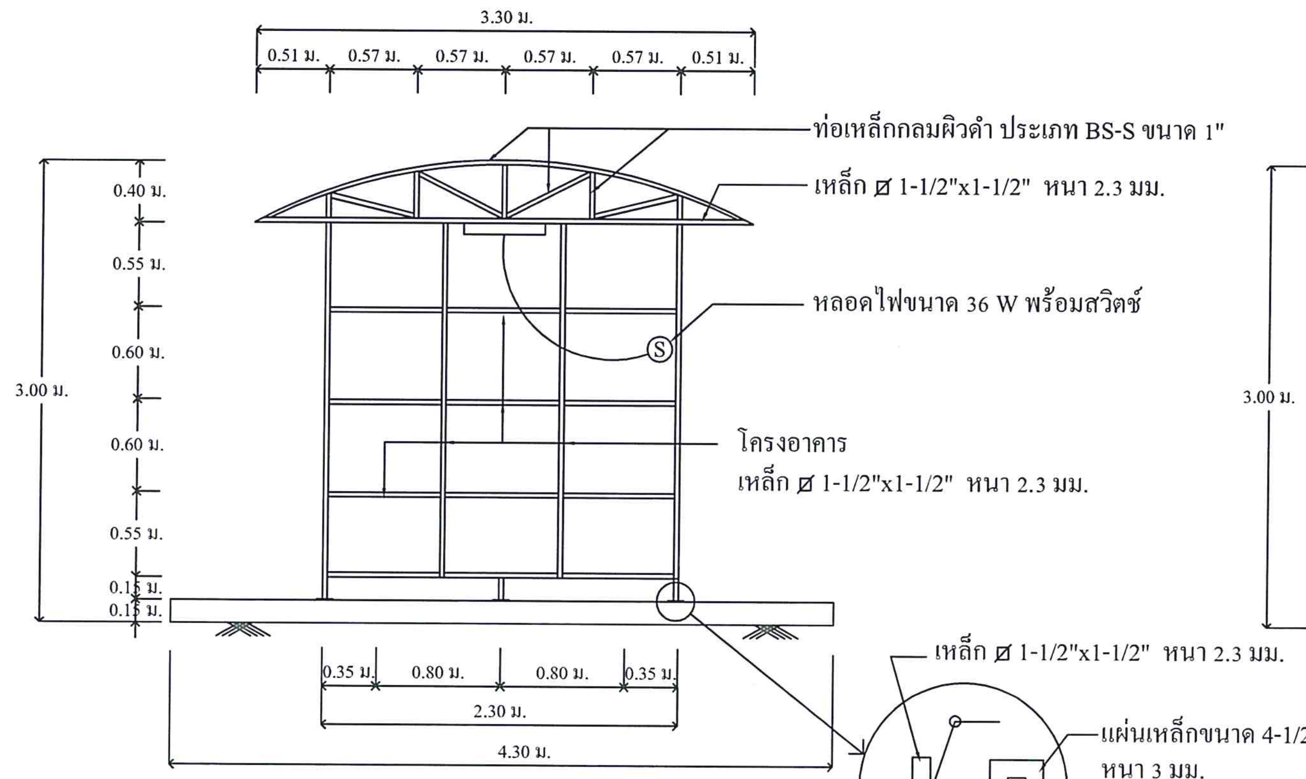

ด้านข้าง 1

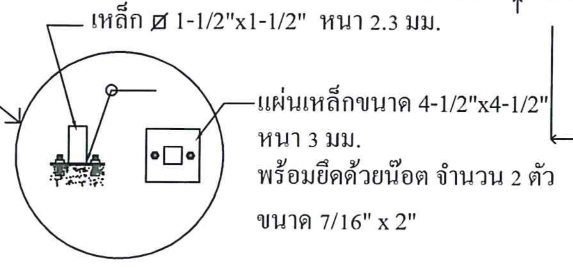

แบบขยาย

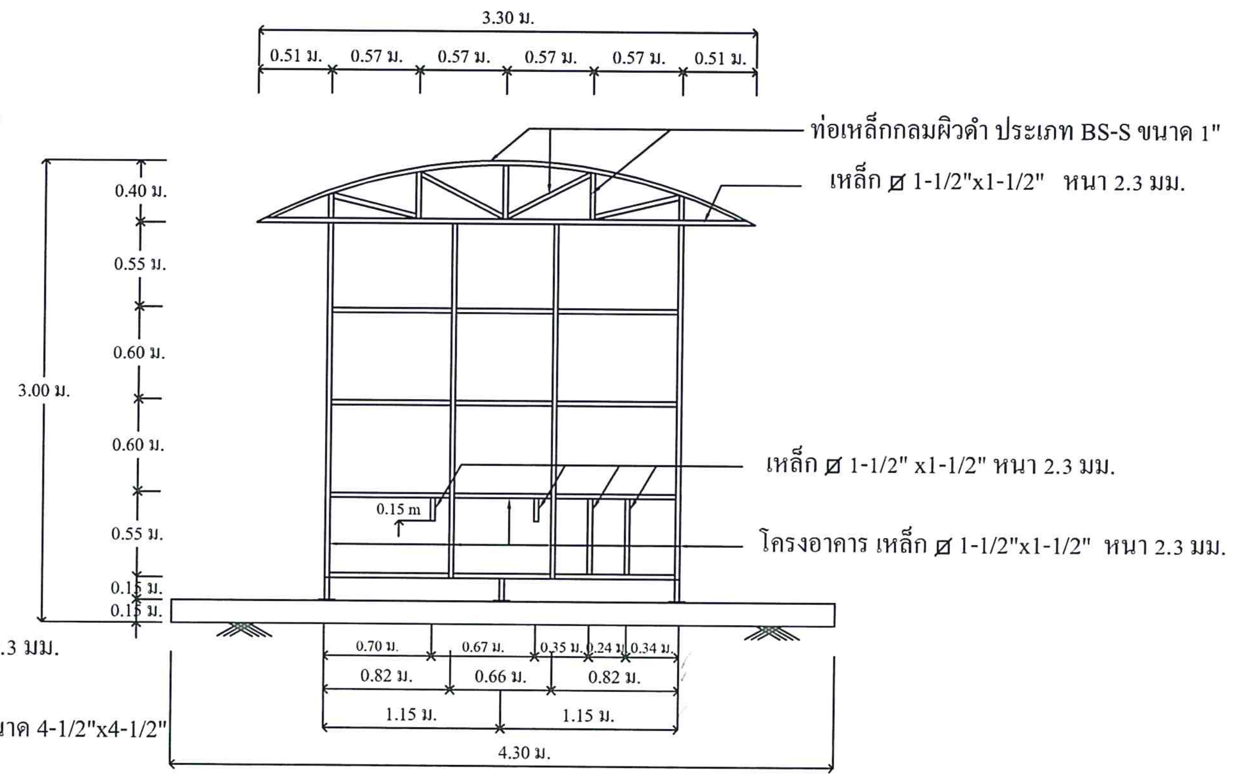

ด้านข้าง 2

กรมทรัพยากรน้ำบาดาล
กระทรวงทรัพยากรธรรมชาติและสิ่งแวดล้อม

โครงการ	พัฒนาแหล่งน้ำบาดาลเพื่อสนับสนุนน้ำดื่มสะอาดให้กับโรงเรียนทั่วประเทศ รูปแบบที่ 2
งบประมาณปี	2559
หน่วยงาน	สำนักพัฒนาน้ำบาดาล
เขียนแบบ	นายเกียรติพงศ์ อินมา
ตรวจแบบ	นางสาวสุภาวดี พานทอง
เห็นชอบ	นายสุรินทร์ วรกิจธำรง ภย.22758
อนุมัติ	นายพันธ์ศักดิ์ ธีรปัญญาภรณ์ ผอ.สำนักพัฒนาน้ำบาดาล
แสดงแบบ	แบบอาคารระบบปรับปรุงคุณภาพน้ำ โครงสร้างอาคารระบบปรับปรุงคุณภาพน้ำ
มาตราส่วน	-
รายการแก้ไข	

ครั้งที่	รายการ	วันที่

แบบหมายเลข 5 แผ่นที่ 4

จำนวนแผ่นทั้งหมด 11

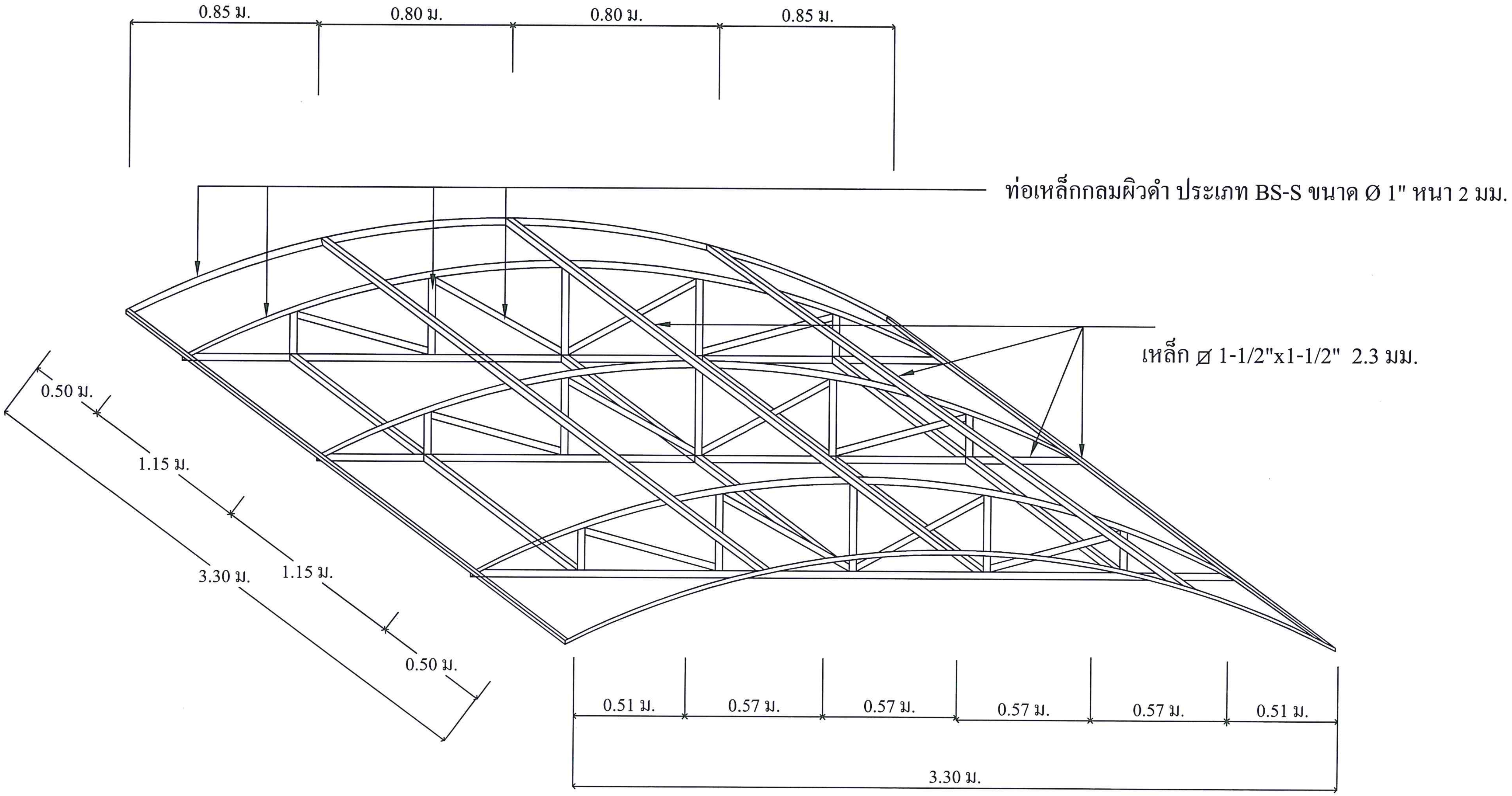

แบบแสดงโครงหลังคาอาคารปรับปรุงคุณภาพน้ำบาดาล

กรมทรัพยากรน้ำบาดาล
กระทรวงทรัพยากรธรรมชาติและสิ่งแวดล้อม

โครงการ	พัฒนาแหล่งน้ำบาดาลเพื่อสนับสนุนน้ำดื่มสะอาดให้กับโรงเรียนทั่วประเทศ รูปแบบที่ 2
งบประมาณปี	2559
หน่วยงาน	สำนักพัฒนาน้ำบาดาล
เขียนแบบ	นายเกียรติพงศ์ อินมา
ตรวจแบบ	นางสาวสุภาวดี พานทอง
เห็นชอบ	นายสุรินทร์ วรกิจธำรง ภย.22758
อนุมัติ	นายพันธ์ศักดิ์ ธีรปัญญาภรณ์ ผอ.สำนักพัฒนาน้ำบาดาล
แสดงแบบ	แบบอาคารระบบปรับปรุงคุณภาพน้ำ โครงเหล็กหลังคา
มาตราส่วน	-
รายการแก้ไข	

ครั้งที่	รายการ	วันที่

แบบหมายเลข 5	แผ่นที่ 5
จำนวนแผ่นทั้งหมด	11

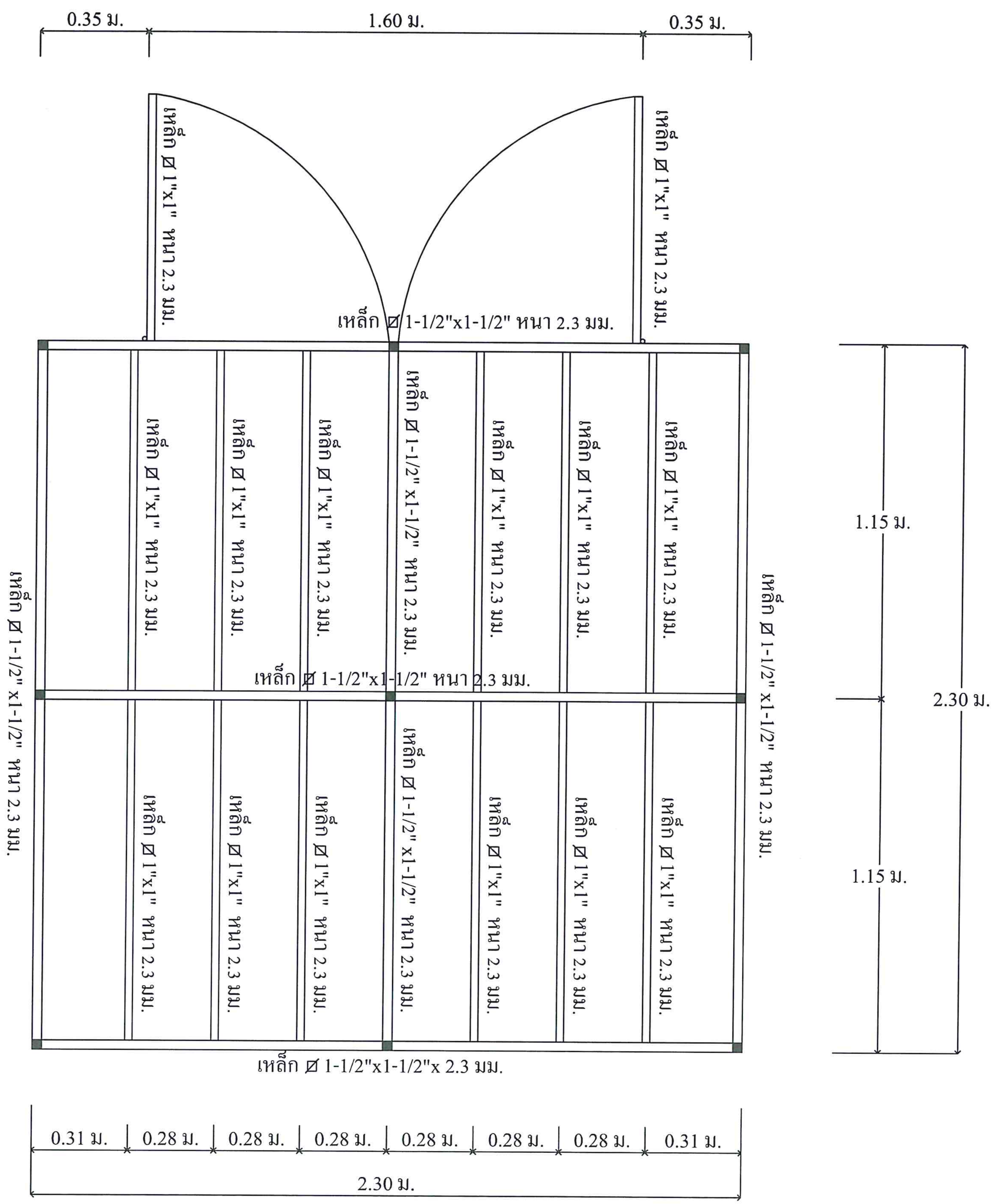

แบบแสดงการวางเหล็กพื้นอาคารระบบปรับปรุงคุณภาพน้ำบาดาล

กรมทรัพยากรน้ำบาดาล
กระทรวงทรัพยากรธรรมชาติและสิ่งแวดล้อม

โครงการ
พัฒนาแหล่งน้ำบาดาลเพื่อสนับสนุนน้ำดื่มสะอาดให้กับโรงเรียนทั่วประเทศ รูปแบบที่ 2

งบประมาณปี 2559

หน่วยงาน
สำนักพัฒนาน้ำบาดาล

เขียนแบบ
นายเกียรติพงศ์ อินนา

ตรวจแบบ
นางสาวสุภาวดี พานทอง

เห็นชอบ
นายสุรินทร์ วรกิจธำรง
ภย.22758

อนุมัติ
นายพันธ์ศักดิ์ ธีรปัญญาภรณ์
ผอ.สำนักพัฒนาน้ำบาดาล

แสดงแบบ
แบบอาคารระบบปรับปรุงคุณภาพน้ำ
โครงเหล็กพื้นอาคาร

มาตราส่วน -

รายการแก้ไข

ครั้งที่	รายการ	วันที่

แบบหมายเลข 5 แผ่นที่ 6

จำนวนแผ่นทั้งหมด 11

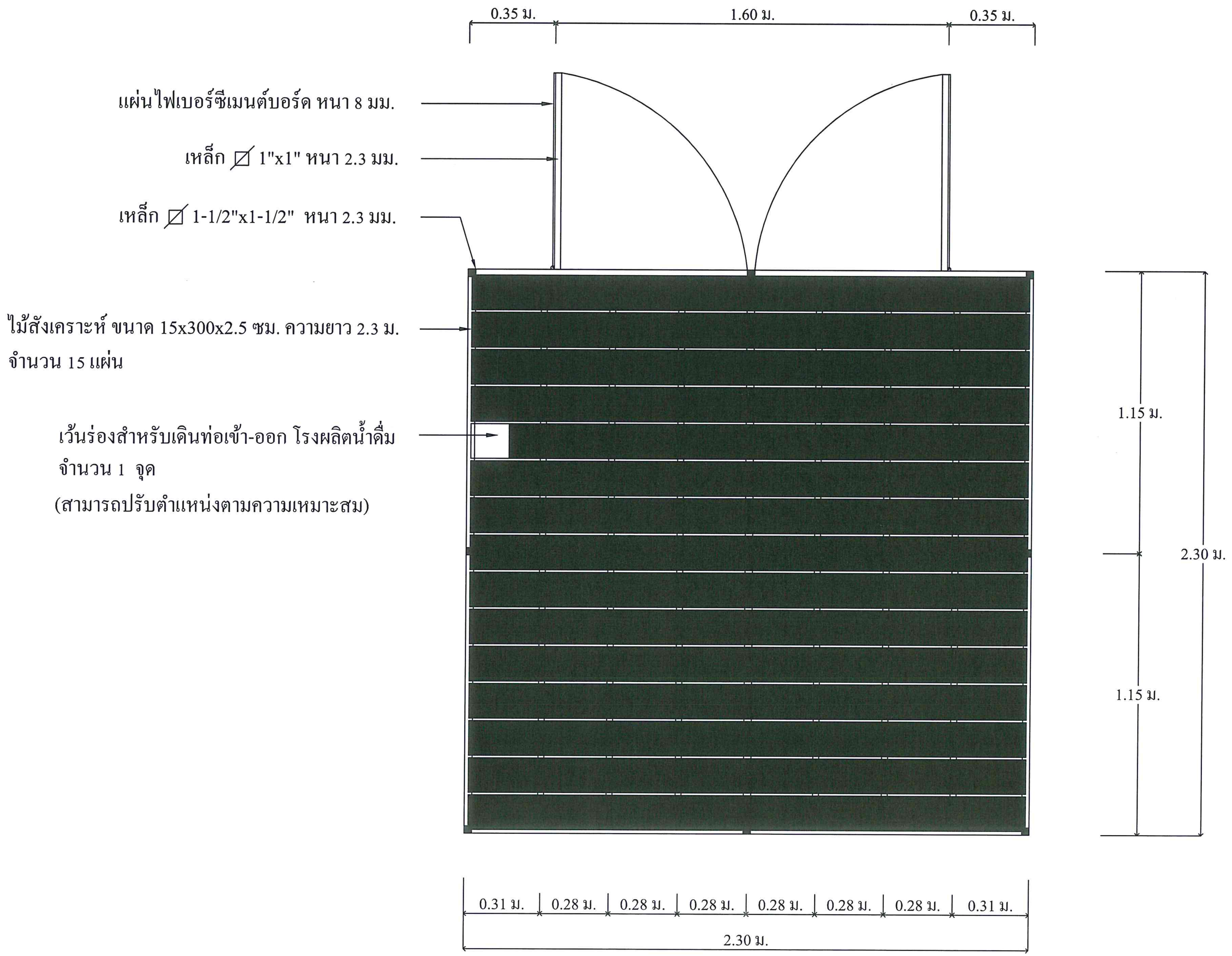

แบบแสดงการปูพื้นทางเดินในอาคารปรับปรุงคุณภาพน้ำบาดาล

กรมทรัพยากรน้ำบาดาล
กระทรวงทรัพยากรธรรมชาติและสิ่งแวดล้อม

โครงการ
พัฒนาแหล่งน้ำบาดาลเพื่อสนับสนุนน้ำดื่มสะอาดให้กับโรงเรียนทั่วประเทศ รูปแบบที่ 2

งบประมาณปี 2559

หน่วยงาน
สำนักพัฒนาน้ำบาดาล

เขียนแบบ
นายเกียรติพงศ์ อินมา

ตรวจแบบ
นางสาวสุภาวดี พานทอง

เห็นชอบ
นายสุรินทร์ วรกิจธำรง
ภย.22758

อนุมัติ
นายพันธ์ศักดิ์ ธีรปัญญาภรณ์
ผอ.สำนักพัฒนาน้ำบาดาล

แสดงแบบ
แบบอาคารระบบปรับปรุงคุณภาพน้ำ
การปูพื้นทางเดินในอาคาร

มาตราส่วน -

รายการแก้ไข

ครั้งที่	รายการ	วันที่

แบบหมายเลข 5 แผ่นที่ 7

จำนวนแผ่นทั้งหมด 11

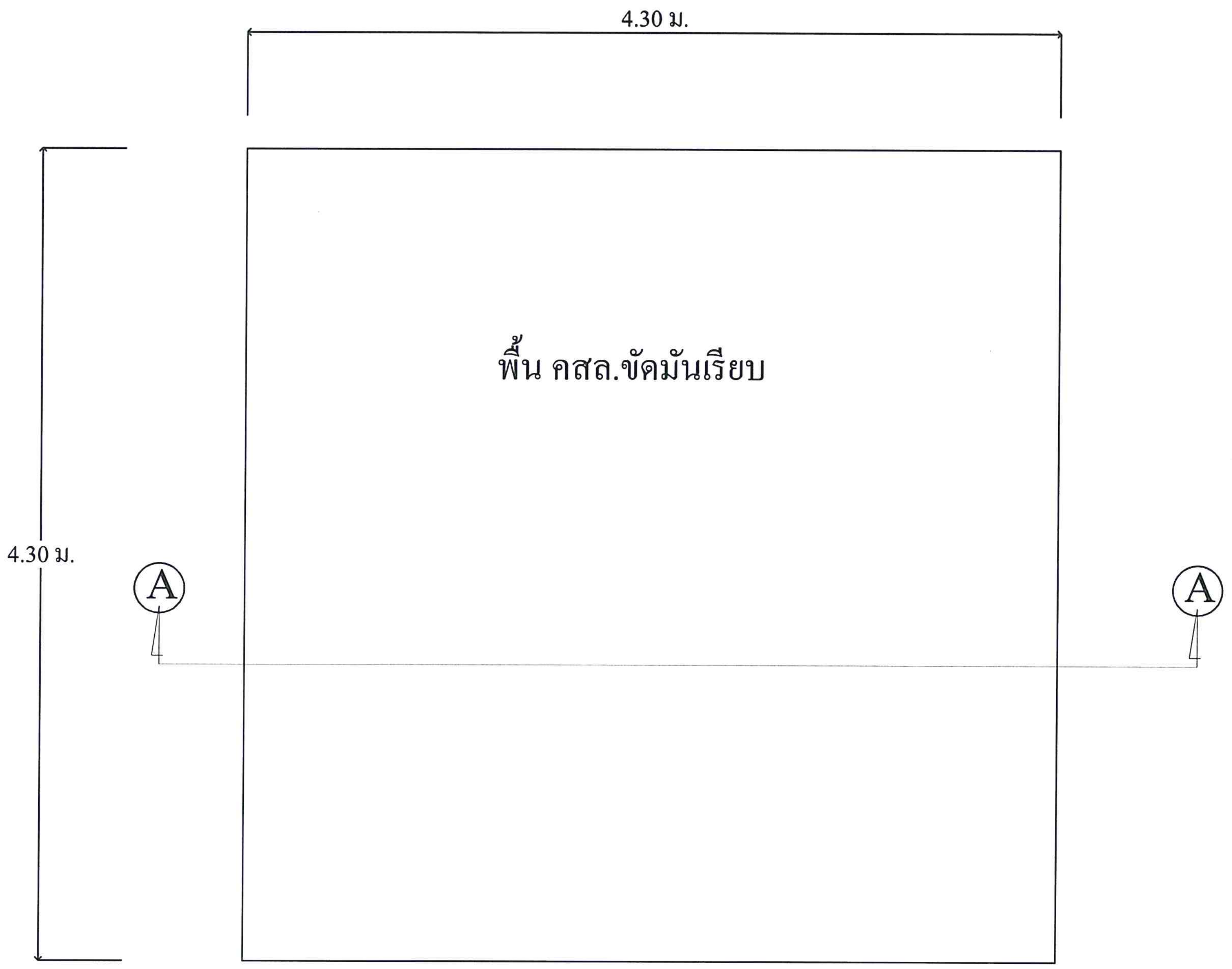

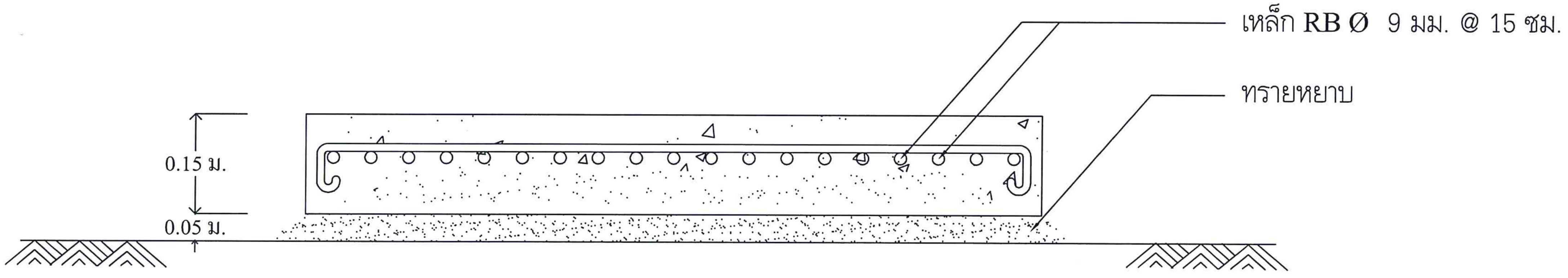

รูปตัด A-A

ฐานคอนกรีตสำหรับติดตั้งอาคารปรับปรุงคุณภาพน้ำบาดาล

กรมทรัพยากรน้ำบาดาล
กระทรวงทรัพยากรธรรมชาติและสิ่งแวดล้อม

โครงการ
พัฒนาแหล่งน้ำบาดาลเพื่อสนับสนุน
น้ำดื่มสะอาดให้กับโรงเรียนทั่วประเทศ
รูปแบบที่ 2

งบประมาณปี 2559

หน่วยงาน
สำนักพัฒนาน้ำบาดาล

เขียนแบบ
นายเกียรติพงศ์ อินมา

ตรวจแบบ
นางสาวสุภาวดี พานทอง

เห็นชอบ
นายสุรินทร์ วรกิจธำรง
ภย.22758

อนุมัติ
นายพันธ์ศักดิ์ ธีรปัญญาภรณ์
ผอ.สำนักพัฒนาน้ำบาดาล

แสดงแบบ
แบบอาคารระบบปรับปรุงคุณภาพน้ำ
ฐานคอนกรีตสำหรับติดตั้งอาคาร

มาตราส่วน -

รายการแก้ไข

ครั้งที่	รายการ	วันที่

แบบหมายเลข 5 แผ่นที่ 8

จำนวนแผ่นทั้งหมด 11

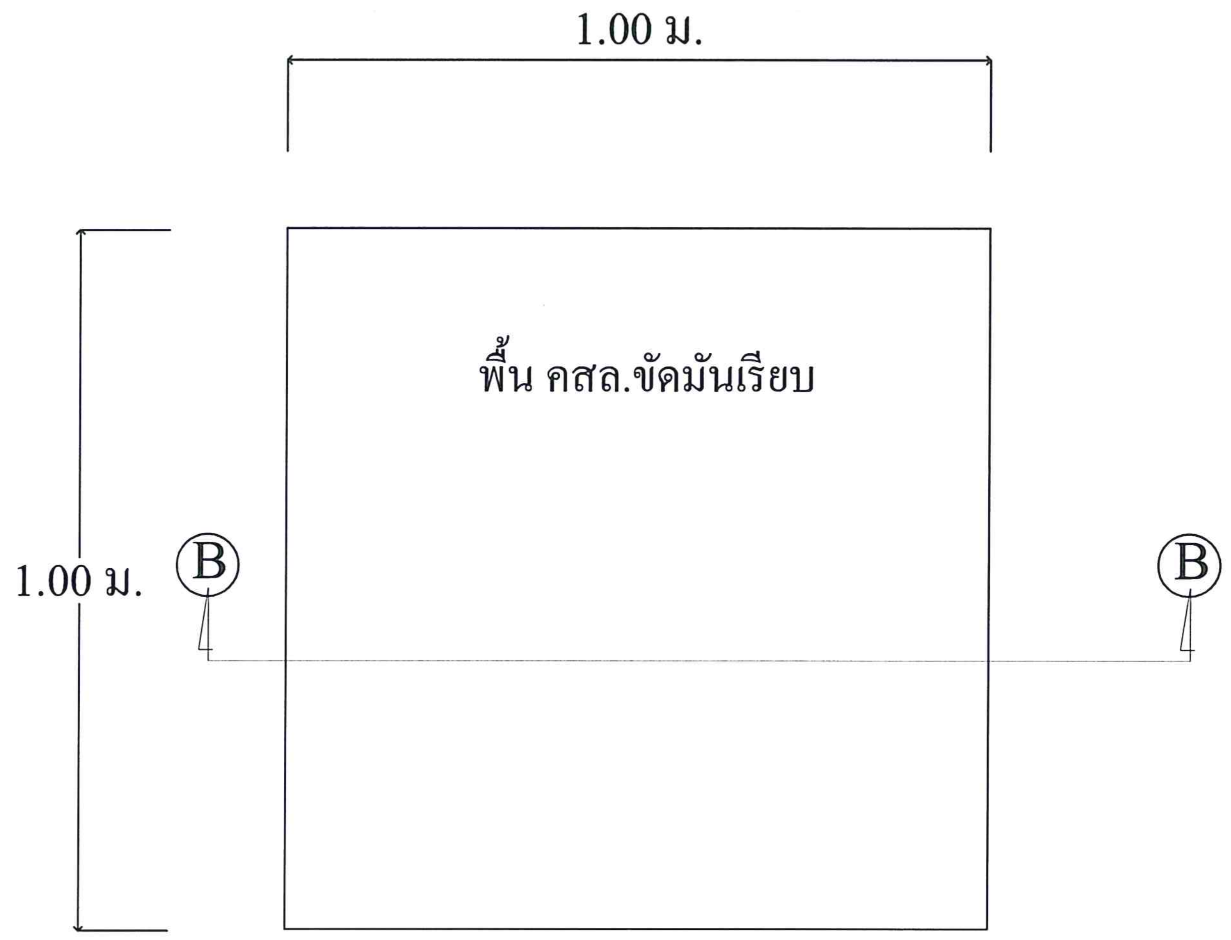

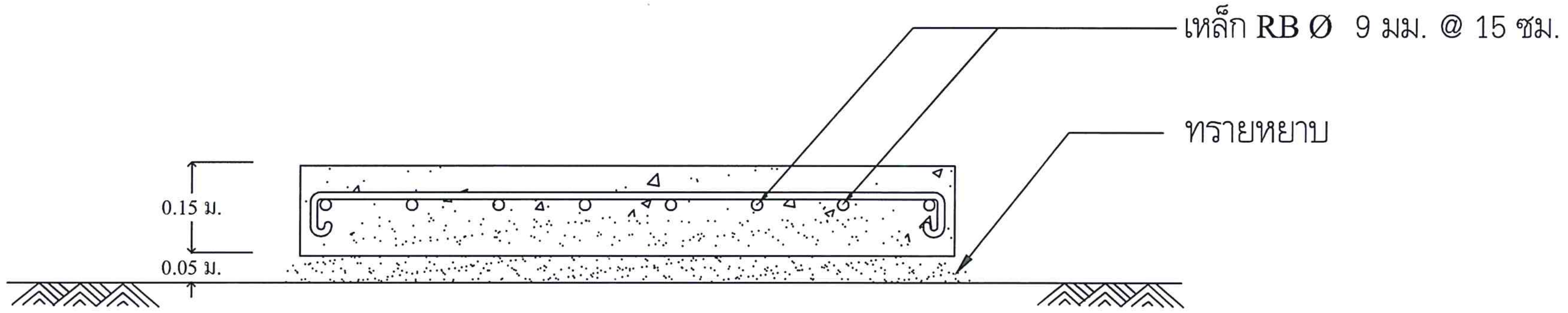

รูปตัด B-B

ฐานคอนกรีตสำหรับวางถังพักน้ำดิบก่อนเข้าระบบปรับปรุงคุณภาพน้ำบาดาล

กรมทรัพยากรน้ำบาดาล
กระทรวงทรัพยากรธรรมชาติและสิ่งแวดล้อม

โครงการ
พัฒนาแหล่งน้ำบาดาลเพื่อสนับสนุนน้ำดื่มสะอาดให้กับโรงเรียนทั่วประเทศ
รูปแบบที่ 2

งบประมาณปี 2559

หน่วยงาน
สำนักพัฒนาน้ำบาดาล

เขียนแบบ
นายเกียรติพงศ์ อินมา

ตรวจแบบ
นางสาวสุภาวดี พานทอง

เห็นชอบ
นายสุรินทร์ วรกิจธำรง
ภย.22758

อนุมัติ
นายพันธ์ศักดิ์ ธีรปัญญาภรณ์
ผอ.สำนักพัฒนาน้ำบาดาล

แสดงแบบ
แบบอาคารระบบปรับปรุงคุณภาพน้ำ
ฐานคอนกรีตสำหรับวางถังพักน้ำดิบ

มาตราส่วน -

รายการแก้ไข

ครั้งที่	รายการ	วันที่

แบบหมายเลข 5 แผ่นที่ 9

จำนวนแผ่นทั้งหมด 11

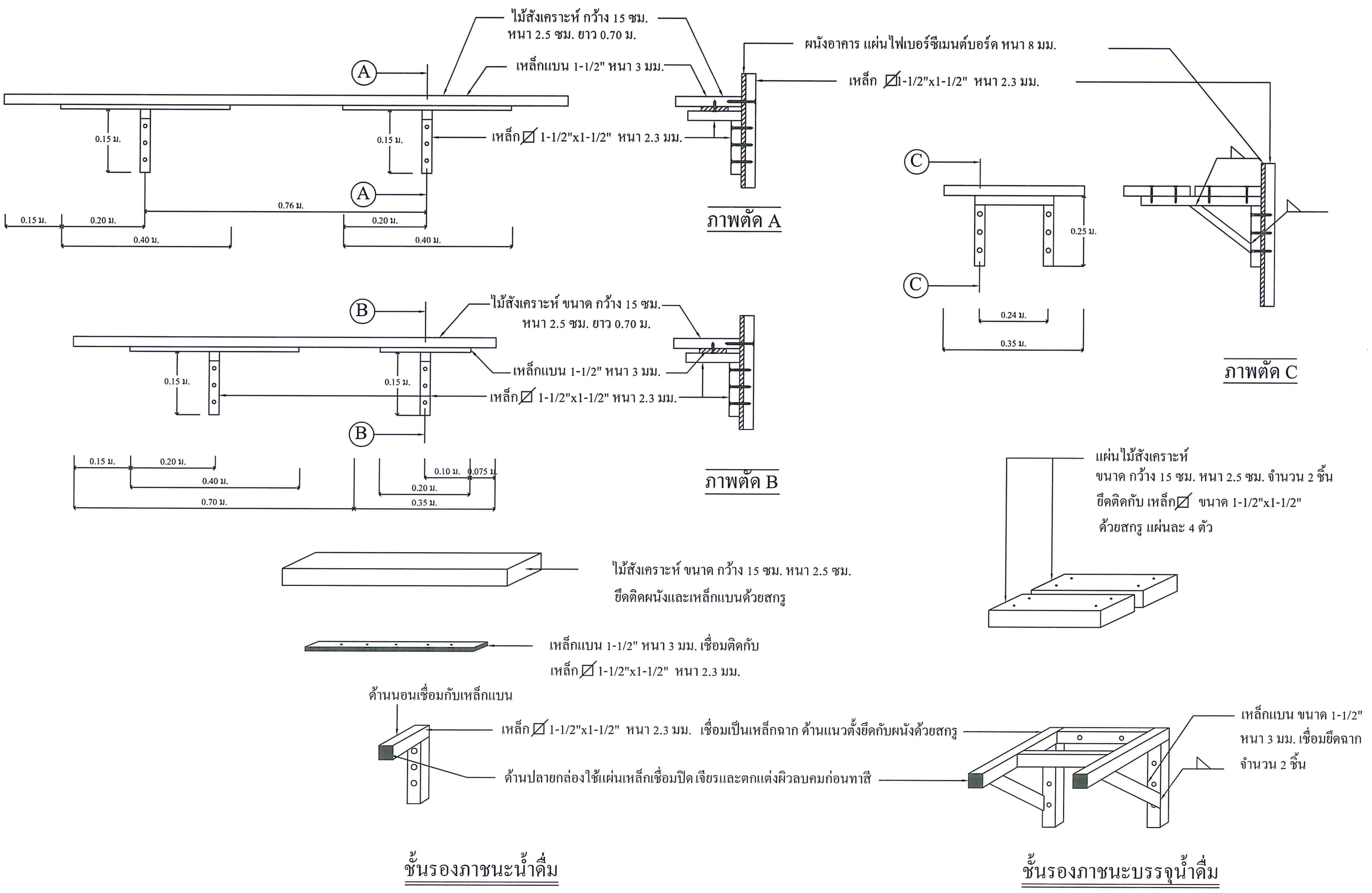

กรมทรัพยากรน้ำบาดาล
กระทรวงทรัพยากรธรรมชาติและสิ่งแวดล้อม

โครงการ
พัฒนาแหล่งน้ำบาดาลเพื่อสนับสนุน
น้ำดื่มสะอาดให้กับโรงเรียนทั่วประเทศ
รูปแบบที่ 2

งบประมาณปี 2559

หน่วยงาน
สำนักพัฒนาน้ำบาดาล

เขียนแบบ
นายเกียรติพงศ์ อินมา

ตรวจแบบ
นางสาวสุภาวดี พานทอง

เห็นชอบ
นายสุรินทร์ วรกิจธำรง
ภย.22758

อนุมัติ
นายพันธ์ศักดิ์ ธีรปัญญาภรณ์
ผอ.สำนักพัฒนาน้ำบาดาล

แสดงแบบ
แบบอาคารระบบปรับปรุงคุณภาพน้ำ
ชั้นรองภาชนะใส่น้ำดื่ม

มาตราส่วน -

รายการแก้ไข

ครั้งที่	รายการ	วันที่

แบบหมายเลข 5 แผ่นที่ 10

จำนวนแผ่นทั้งหมด 11

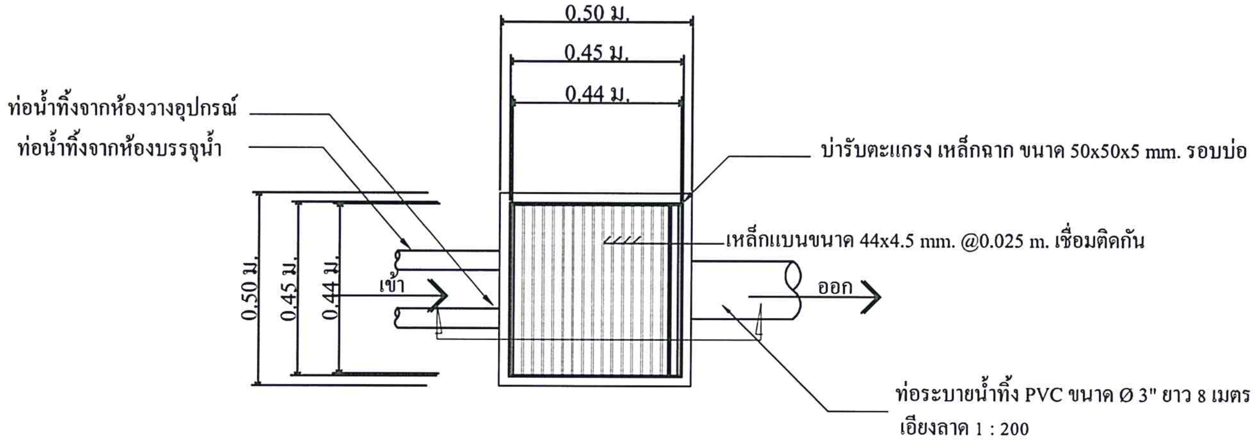

แบบขยายแปลนบ่อน้ำทิ้ง

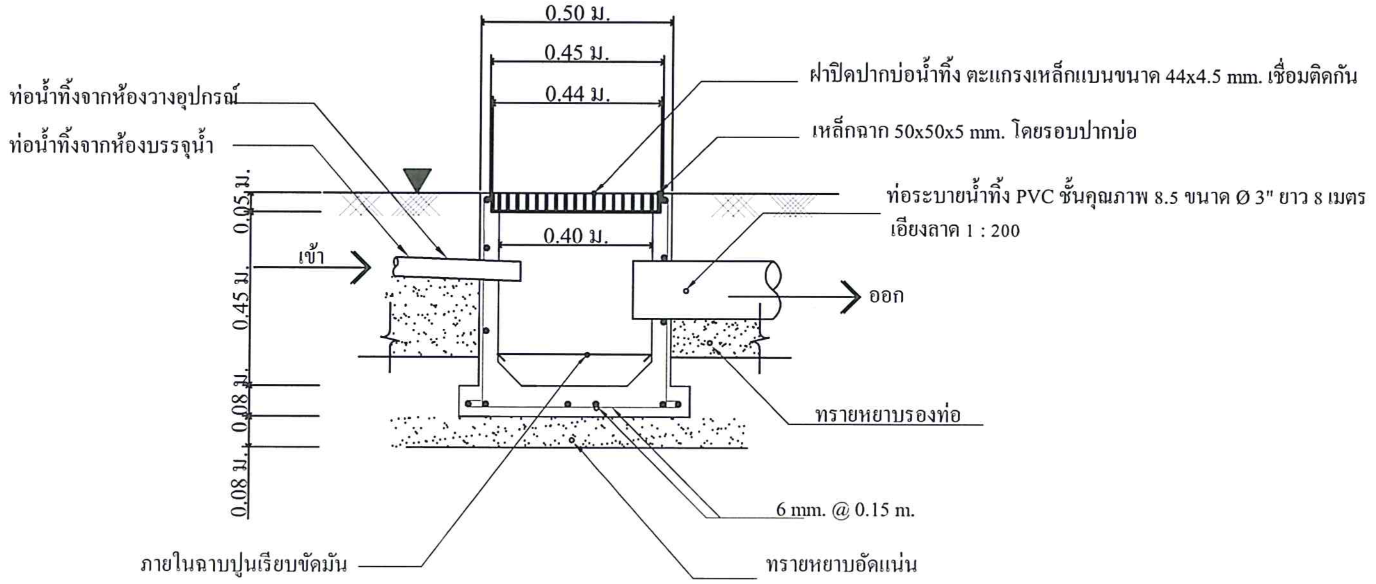

แบบขยายรูปตัดบ่อน้ำทิ้ง

กรมทรัพยากรน้ำบาดาล
กระทรวงทรัพยากรธรรมชาติและสิ่งแวดล้อม

โครงการ
พัฒนาแหล่งน้ำบาดาลเพื่อสนับสนุนน้ำดื่มสะอาดให้กับโรงเรียนทั่วประเทศ
รูปแบบที่ 2

งบประมาณปี 2559

หน่วยงาน
สำนักพัฒนาน้ำบาดาล

เขียนแบบ
นายเกียรติพงศ์ อินมา

ตรวจแบบ
นางสาวสุภาวดี พานทอง

เห็นชอบ
นายสุรินทร์ วรกิจธำรง
ภย.22756

อนุมัติ
นายพันธ์ศักดิ์ ธีรปัญญาภรณ์
ผอ.สำนักพัฒนาน้ำบาดาล

แสดงแบบ
ขยายบ่อน้ำทิ้ง

มาตราส่วน 1:20

รายการแก้ไข

ครั้งที่	รายการ	วันที่

แบบหมายเลข 5 แผ่นที่ 11

จำนวนแผ่นทั้งหมด 11

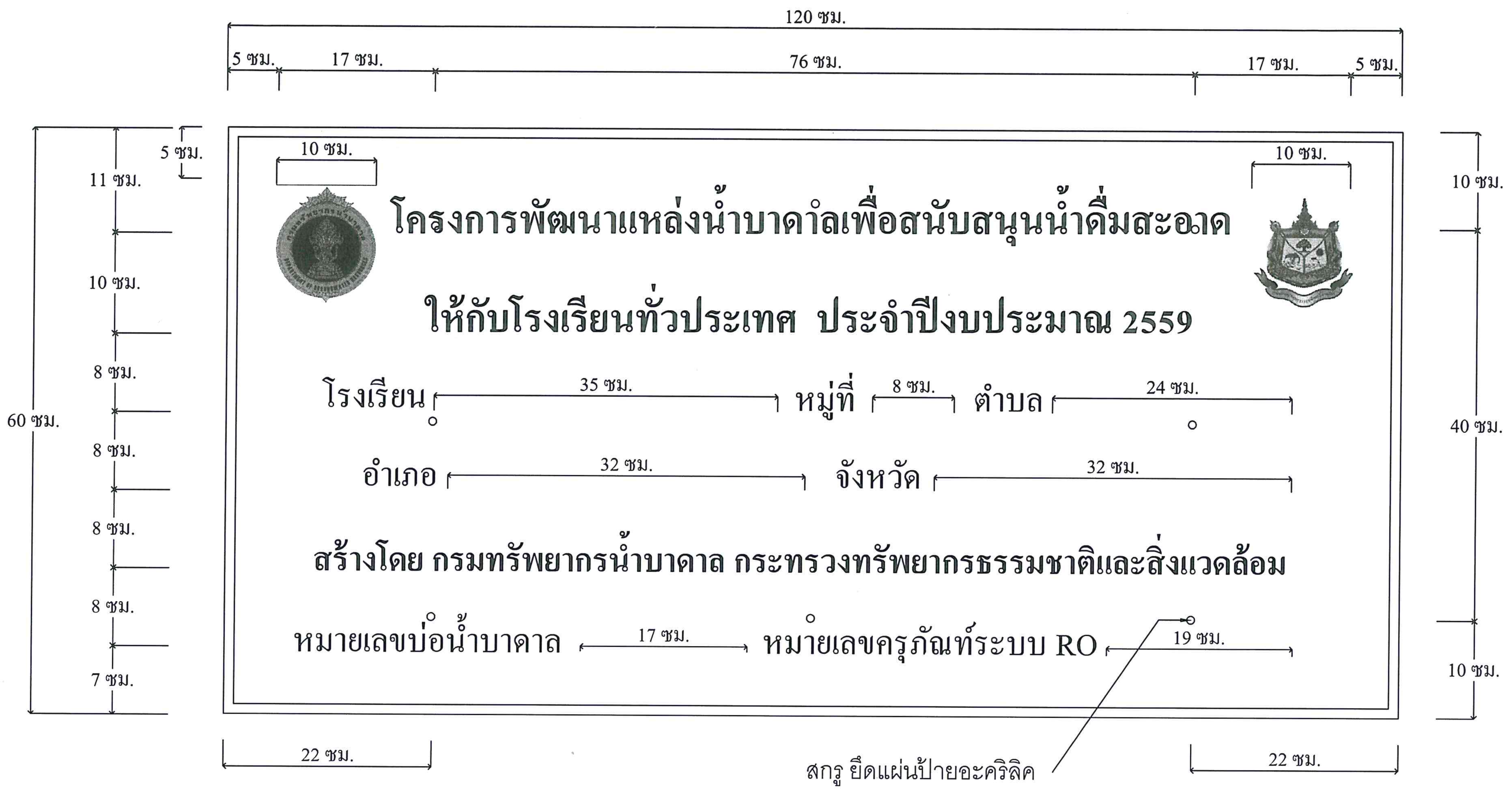

รายละเอียดป้ายโครงการ

หมายเหตุ

1. แผ่นป้ายทำจากสติกเกอร์ แบบใช้ติดผนังภายนอก สีทนแดดและกันน้ำ ติดลงบนแผ่นอะคริลิค หนา 3 มม. ยึดกับผนังและโครงเหล็กด้วยสกรูหัวแบน ขนาด 3/8"x1-1/2"
2. พื้นป้ายสีน้ำเงิน ตัวหนังสือสีขาว Angsana News ข้อความ "โครงการพัฒนาแหล่งน้ำบาดาลเพื่อสนับสนุนน้ำดื่มสะอาดให้กับโรงเรียนทั่วประเทศ ประจำปีงบประมาณ 2559" สูง 3.00 ซม. ชื่อโรงเรียน หมู่ที่ ตำบล อำเภอ จังหวัด สูง 2.00 - 2.50 ซม.
   ข้อความ "สร้างโดยกรมทรัพยากรน้ำบาดาล กระทรวงทรัพยากรธรรมชาติและสิ่งแวดล้อม" สูง 2.30 ซม. ช่องไฟ 1.00 ซม.
   ข้อความ "หมายเลขบ่อน้ำบาดาล" และ "หมายเลขครุภัณฑ์ระบบ RO" สูง 2.30 ซม. ช่องไฟ 1.00 ซม.
3. ขนาดและระยะห่างของข้อความอาจปรับตามความเหมาะสมของชื่อโรงเรียน ตำบล อำเภอ จังหวัด
4. เส้นขอบป้ายสีขาวหนา 1.00 ซม.
5. ตราสัญลักษณ์กรมทรัพยากรน้ำบาดาล และกระทรวงทรัพยากรธรรมชาติและสิ่งแวดล้อม ขนาดความกว้างไม่น้อยกว่า 10 ซม.

กรมทรัพยากรน้ำบาดาล
กระทรวงทรัพยากรธรรมชาติและสิ่งแวดล้อม

โครงการ	พัฒนาแหล่งน้ำบาดาลเพื่อสนับสนุนน้ำดื่มสะอาดให้กับโรงเรียนทั่วประเทศ รูปแบบที่ 2
งบประมาณปี	2559
หน่วยงาน	สำนักพัฒนาน้ำบาดาล
เขียนแบบ	นายเกียรติพงศ์ อินมา
ตรวจแบบ	นางสาวสุภาวดี พานทอง
เห็นชอบ	นายสุรินทร์ วรกิจธำรง ภย.22758
อนุมัติ	นายพันธ์ศักดิ์ ธีรปัญญาภรณ์ ผอ.สำนักพัฒนาน้ำบาดาล
แสดงแบบ	ป้ายโครงการ
มาตราส่วน	-
รายการแก้ไข	
ครั้งที่ / รายการ / วันที่	
แบบหมายเลข 6	แผ่นที่ 1
จำนวนแผ่นทั้งหมด	1

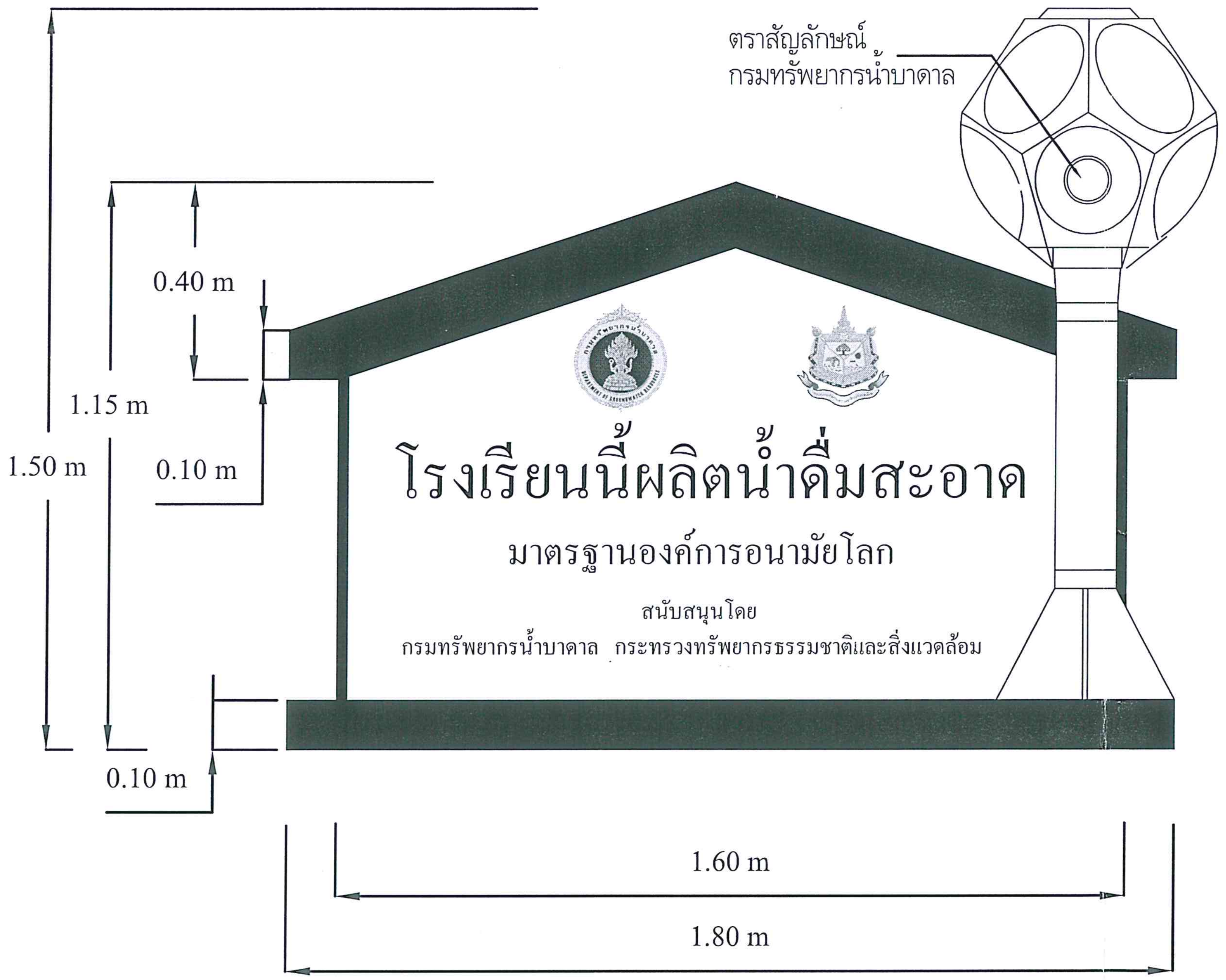

รายละเอียดป้ายโครงการ

1. แผ่นป้ายทำจากแผ่นเหล็กชุบสังกะสีแผ่นเดียว ไม่มีรอยต่อ ความหนา 1.2 มิลลิเมตร สกรีนสีบนแผ่นเหล็ก ยึดกับโครงเหล็ก ด้วยการเชื่อม และยึดกับเสาเหล็กด้วย ชุด U-BOLT ขนาด 1/4"
2. พื้นป้ายสีขาว ตัวหนังสือสีน้ำเงิน
   ข้อความ "โรงเรียนนี้ผลิตน้ำดื่มสะอาด"
   ข้อความ "มาตรฐานองค์การอนามัยโลก"
   ข้อความ "สนับสนุนโดย"
   ข้อความ "กรมทรัพยากรน้ำบาดาล กระทรวงทรัพยากรธรรมชาติและสิ่งแวดล้อม"
3. ขนาดและระยะห่างของข้อความอาจปรับตามความเหมาะสม
4. ตราสัญลักษณ์กรมทรัพยากรน้ำบาดาล และกระทรวงทรัพยากรธรรมชาติและสิ่งแวดล้อม
5. รูปหอถังใช้สีตามหอถังของกรมทรัพยากรน้ำบาดาล

กรมทรัพยากรน้ำบาดาล
กระทรวงทรัพยากรธรรมชาติและสิ่งแวดล้อม

โครงการ
พัฒนาแหล่งน้ำบาดาลเพื่อสนับสนุนน้ำดื่มสะอาดให้กับโรงเรียนทั่วประเทศ รูปแบบที่ 1 และ รูปแบบที่ 2

งบประมาณปี 2559

หน่วยงาน
สำนักพัฒนาน้ำบาดาล

เขียนแบบ
นายเกียรติพงศ์ อินมา

ตรวจแบบ
นางสาวสุภาวดี พานทอง

เห็นชอบ
นายสุรินทร์ วรกิจธำรง
ภย.22758

อนุมัติ
นายพันธ์ศักดิ์ ธีรปัญญาภรณ์
ผอ.สำนักพัฒนาน้ำบาดาล

แสดงแบบ
แบบป้ายประชาสัมพันธ์โครงการ

มาตราส่วน

รายการแก้ไข

ครั้งที่	รายการ	วันที่

แบบหมายเลข 1 แผ่นที่ 2

จำนวนแผ่น 3

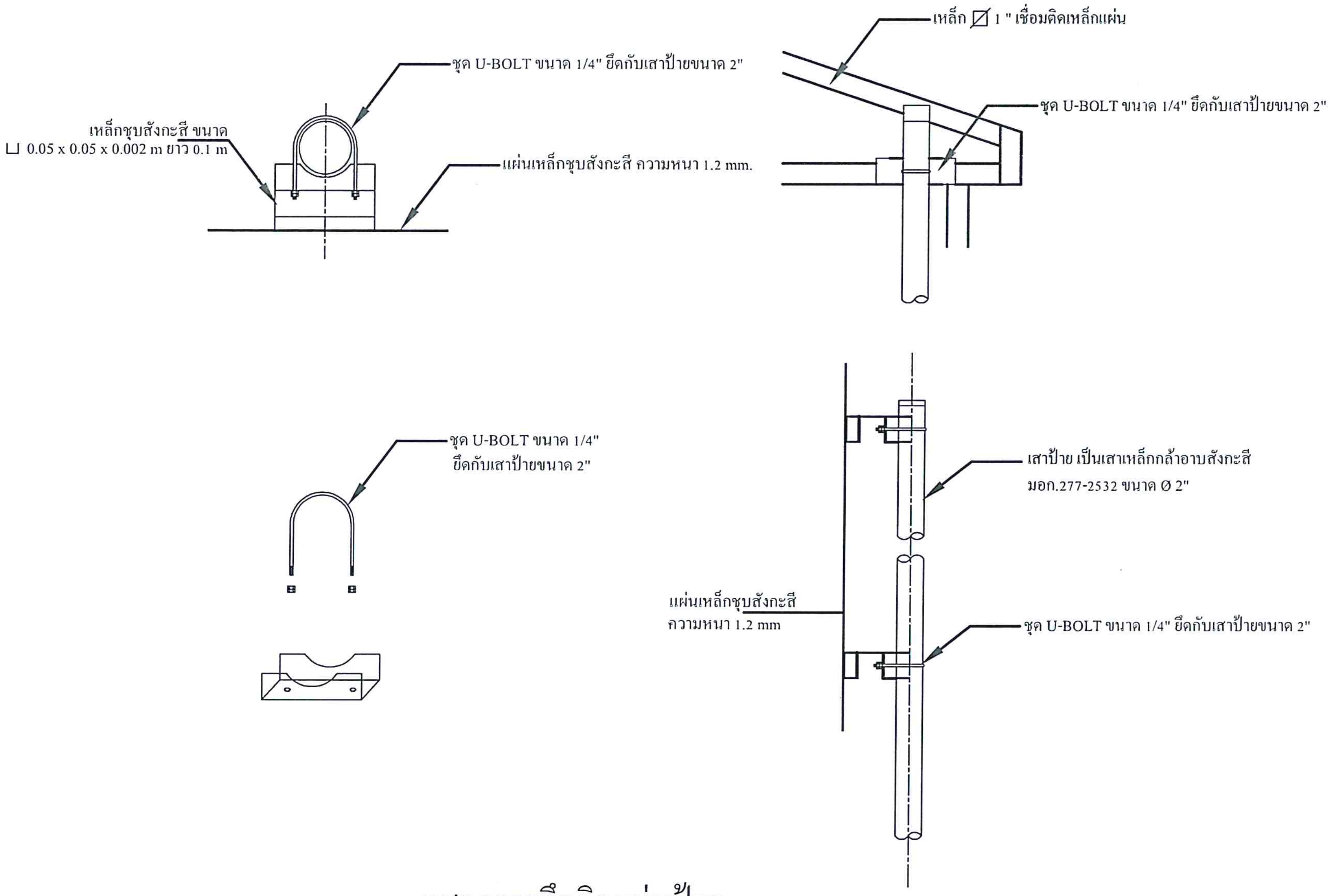

แสดงการยึดติดแผ่นป้าย

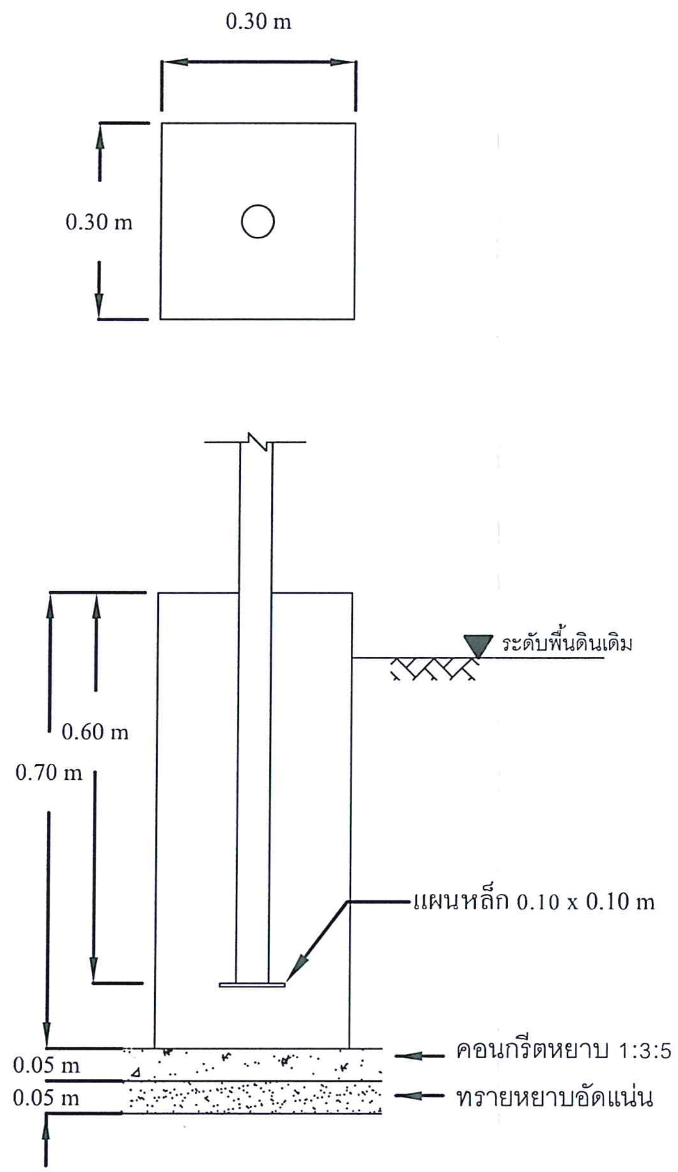

รายละเอียดฐานราก

กรมทรัพยากรน้ำบาดาล
กระทรวงทรัพยากรธรรมชาติและสิ่งแวดล้อม

โครงการ
พัฒนาแหล่งน้ำบาดาลเพื่อสนับสนุน
น้ำดื่มสะอาดให้กับโรงเรียนทั่วประเทศ
รูปแบบที่ 1 และ รูปแบบที่ 2

งบประมาณปี 2559

หน่วยงาน
สำนักพัฒนาน้ำบาดาล

เขียนแบบ
นายเกียรติพงศ์ อินมา

ตรวจแบบ
นางสาวสุภาวดี พานทอง

เห็นชอบ
นายสุรินทร์ วรกิจธำรง
ภย.22758

อนุมัติ
นายพันธ์ศักดิ์ ธีรปัญญาภรณ์
ผอ.สำนักพัฒนาน้ำบาดาล

แสดงแบบ
แบบป้ายประชาสัมพันธ์โครงการ

มาตราส่วน

รายการแก้ไข

ครั้งที่	รายการ	วันที่

แบบหมายเลข 1 แผ่นที่ 3

จำนวนแผ่น 3

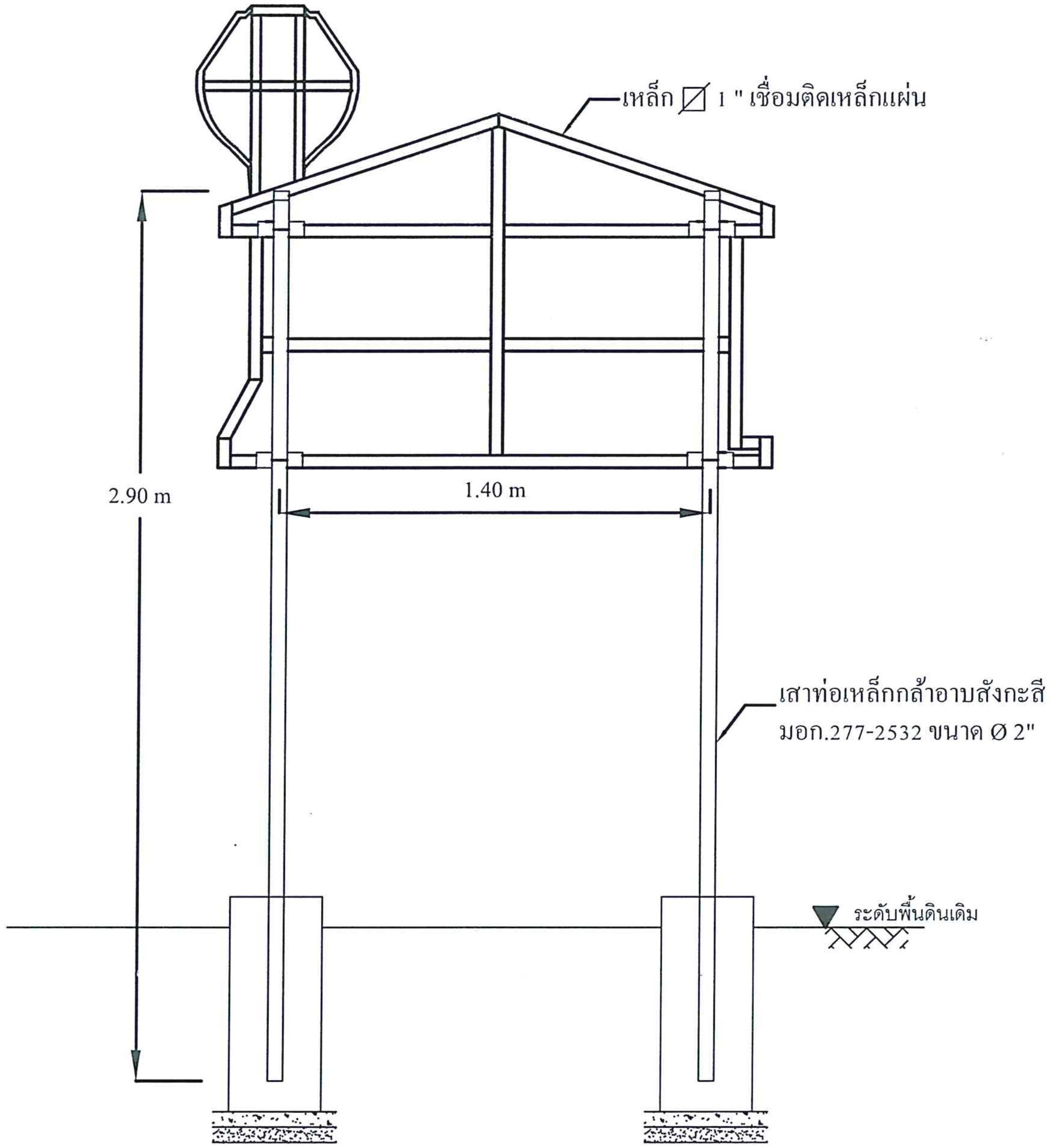

ด้านหลัง

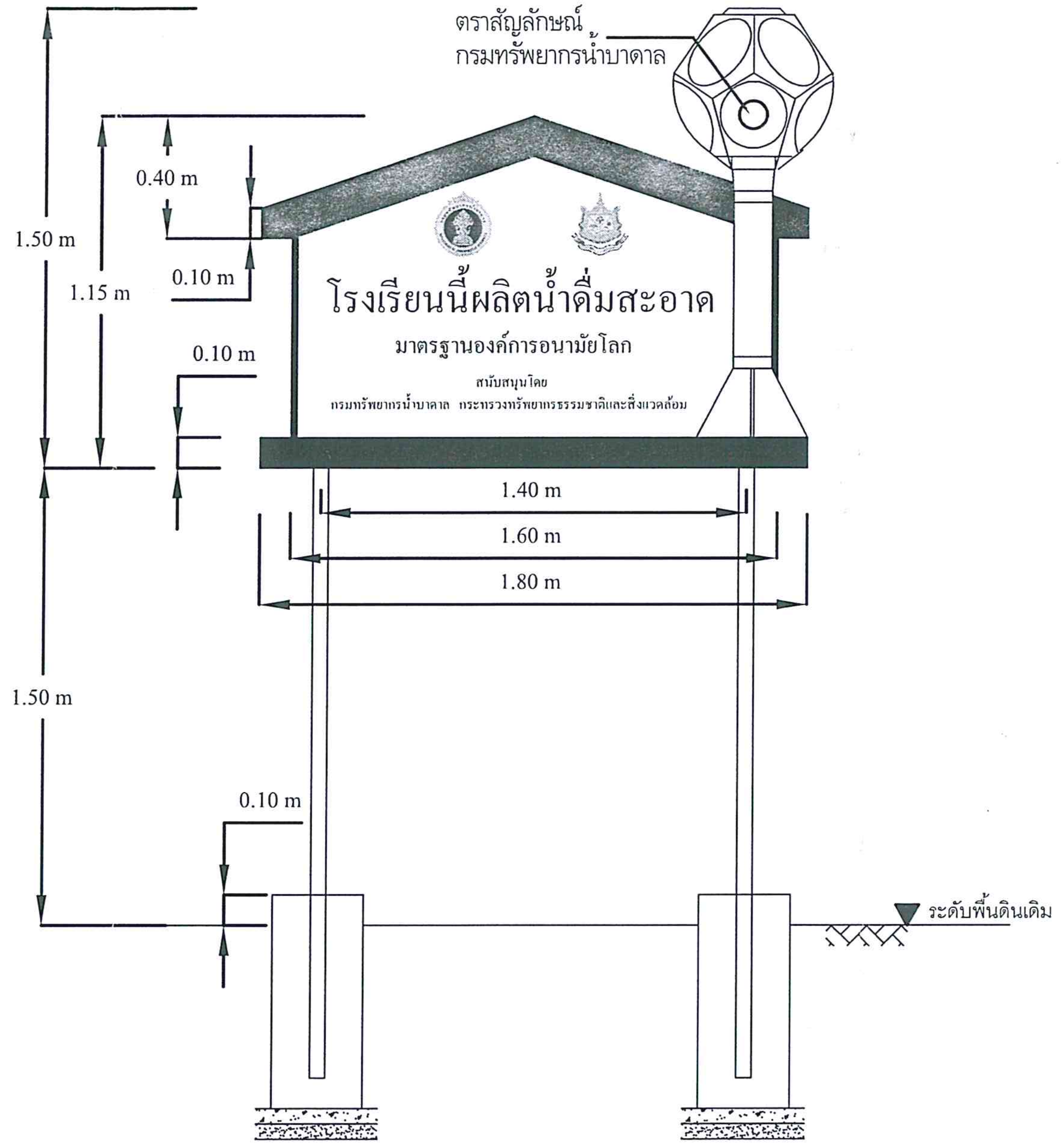

ด้านหน้า

กรมทรัพยากรน้ำบาดาล
กระทรวงทรัพยากรธรรมชาติและสิ่งแวดล้อม

โครงการ
พัฒนาแหล่งน้ำบาดาลเพื่อสนับสนุน
น้ำดื่มสะอาดให้กับโรงเรียนทั่วประเทศ
รูปแบบที่ 1 และ รูปแบบที่ 2

งบประมาณปี 2559

หน่วยงาน
สำนักพัฒนาน้ำบาดาล

เขียนแบบ
นายเกียรติพงศ์ อินมา

ตรวจแบบ
นางสาวสุภาวดี พานทอง

เห็นชอบ
นายสุรินทร์ วรกิจธำรง
ภย.22758

อนุมัติ
นายพันธ์ศักดิ์ ธีรปัญญาภรณ์
ผอ.สำนักพัฒนาน้ำบาดาล

แสดงแบบ
แบบป้ายประชาสัมพันธ์โครงการ

มาตราส่วน

รายการแก้ไข

ครั้งที่	รายการ	วันที่

แบบหมายเลข 1 | แผ่นที่ 1

จำนวนแผ่น 3